TechnoTradeGroup
T SERVE

Ttake® 02

catalogo **GENERALE**

PRODOTTI TECNICI PER L'INDUSTRIA

DISTINTIVITÀ

Unici nel modo di stare #insieme, unici in quello che facciamo!

Un grande marchio è sempre adeguato, dinamico, distintivo, memorabile ed unico”
P. Angeli

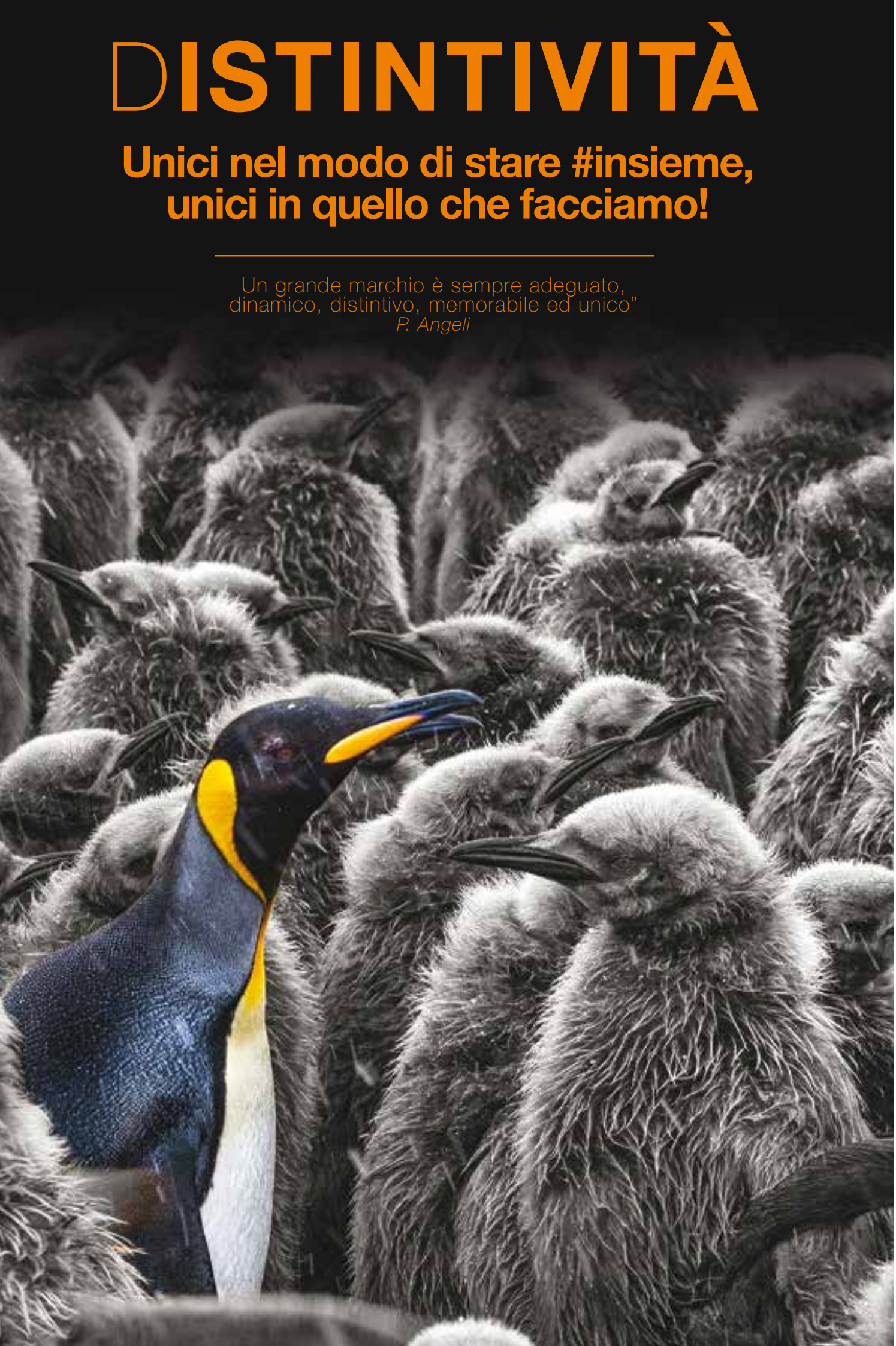



Unità è forza.
Quando ci sono
lavoro di squadra
e collaborazione
si possono
realizzare
grandi cose.

M. Stepanek

Il miglior **lavoro di squadra** arriva da persone che lavorano singolarmente per raggiungere un obiettivo all'**unisono.**

J. Cash Penney

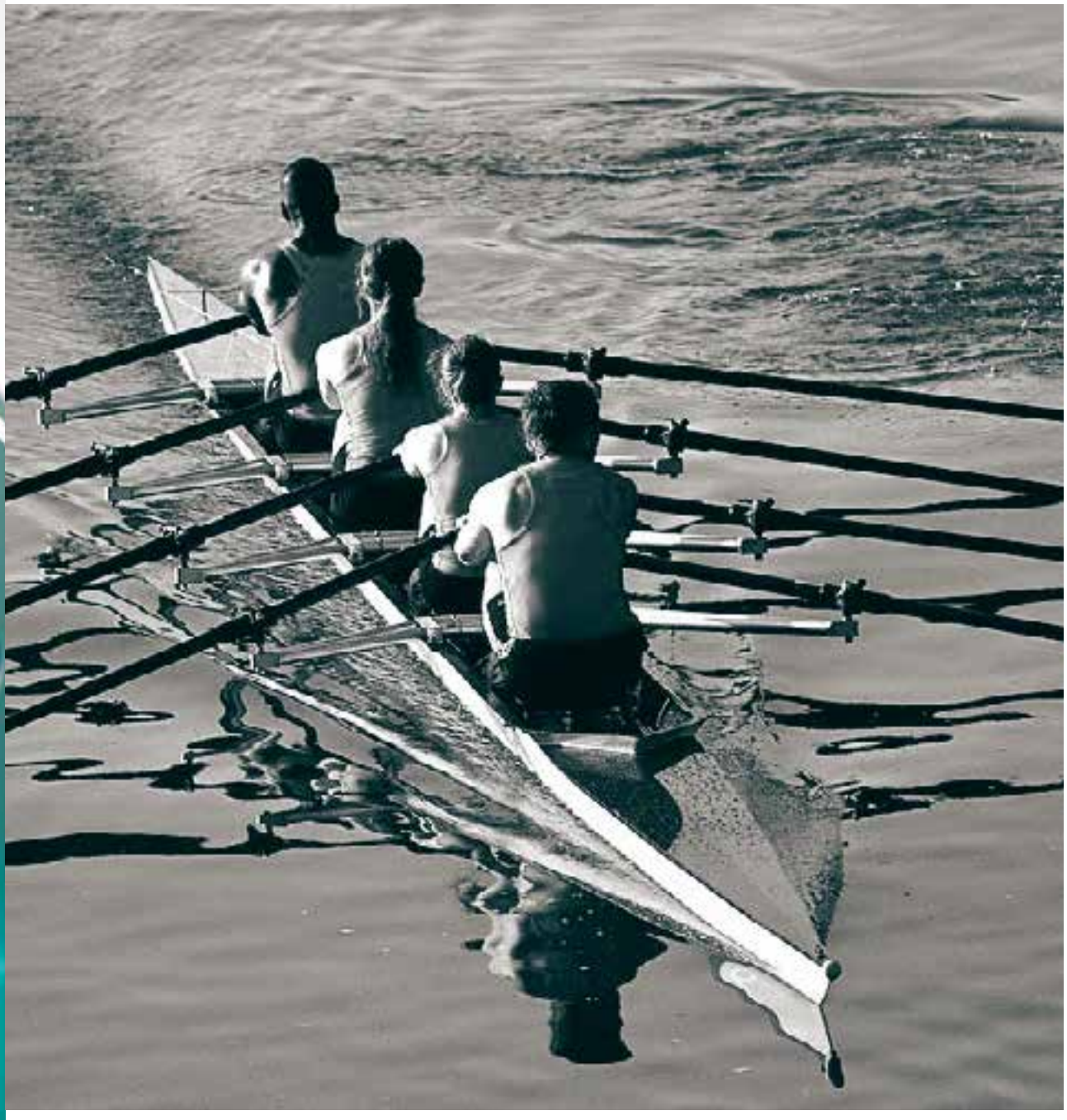



Prodotti tecnici per l’industria



oltre 18.000 referenze

take®

www.ttake.it | info@ttake.it

Non solo pizza...



Affidabilità | Innovazione



Non solo vino...

Precisione | Resistenza

www.ttake.it | info@ttake.it



ITALIANITÀ...
oltre lo stereotipo

TECHNO TRADE GROUP

TECHNO TRADE GROUP è un giovane network composto da decine di Aziende che operano nella Distribuzione Industriale con storie di successo ultradecennali.

Dal Nord al Sud, passando per le Isole e la Svizzera, TECHNO TRADE GROUP si configura come uno dei principali attori della **Distribuzione Industriale Integrata**, in grado di erogare servizi e prodotti di altissima qualità, espressione dei migliori marchi mondiali del settore.

Soluzioni per ogni specifica esigenza produttiva della piccola, media e grande Impresa Industriale e per le attività artigianali più evolute.

TUTTO QUELLO CHE CERCATE... NEL

GRUPPO C'È!

In Europa sono pochi i sistemi integrati che possono garantire i nostri servizi.
Un progetto ambizioso che, in pochissimi anni, ci ha consentito di renderci ancora più protagonisti nel comparto della Distribuzione industriale Integrata.

Un sistema generato da oltre 40 aziende in Italia e in Svizzera che sovrintende un mondo di opportunità. 1.300 prestigiosi marchi nazionali ed internazionali, che si integrano con il marchio privato Ttake, danno alla nostra azione commerciale un indirizzo ben preciso. Trovare ogni tipo di prodotto e/o soluzione tecnica alla nostra migliore e più qualificata Clientela.
Un sistema intranet dedicato alla condivisione degli stock dei nostri Aggregati, ci consente in tempi rapidissimi di reperire qualsiasi prodotto/marchio/servizio presente nel nostro mercato.

Metteteci alla prova.

Siamo come pezzi di un puzzle...



TECHNO TRADE GROUP è un

PROGETTO

Un sistema integrato di competenze che consente ad ogni aderente di poter sviluppare progetti di elevato tenore tecnologico. In un progetto di prossimità che ci vede in tutte le regioni italiane ad alta industrializzazione.

TECHNO TRADE GROUP è

COMPETENZA

La nostra rete annovera alcune tra le più importanti Aziende Distributive Italiane ed estere con tradizioni talvolta ultracentenarie. Tanta esperienza e competenza confluite in un unico progetto al servizio delle Imprese industriali più rigorose ed attente all'innovazione.

Ogni settimana i nostri Addetti seguono corsi di formazione tecnica e manageriale per garantire la massima competenza possibile su prodotti e servizi specificatamente orientati alla Clientela di riferimento.

TECHNO TRADE GROUP è

SOLUZIONI

Servizi per chi, tra gli utenti professionali più esigenti, cerca un vero partner a 360° in grado di offrire soluzioni efficaci ed innovative. In un mondo che corre veloce, è essenziale dare risposte concrete ai problemi tecnici che i nostri clienti vivono nella loro quotidianità.

TECHNO TRADE GROUP è

SERVIZI

Il nostro segreto?
FARCI IN 7!

- take®
- scambio
- digito
- presento
- formo
- incontro
- aiuto



...UNITI per creare qualcosa di bello INSIEME.

TECHNO TRADE GROUP è

ITALIA

Un progetto italianissimo con un'anima coerente: trovare soluzioni di processo in Italia sfruttando le capacità degli imprenditori di aziende di piccole e medie dimensioni che hanno aderito a questo progetto, con l'obiettivo di creare valore attraverso competenza, volontà, spirito di sacrificio e quell'ingegno tipicamente nazionale.

Per molti anni si è parlato di "reti di impresa" senza riscontrare veri e concreti esempi di successo. Noi abbiamo creato una formula che offre, attraverso la nostra Aggregazione, i massimi livelli di competitività sul mercato, generando una reale difesa dai colossi stranieri che assaltano la "fortezza Italia". Benefici che vogliamo condividere con i nostri Clienti, nuovi e storici, in Italia ed in Europa.

Il nostro network vanta 150.000 clienti professionali in Italia! Questo è il punto focale della nostra attività quotidiana.
Per noi…il Cliente è re!

TECHNO TRADE GROUP è

CREATIVITÀ

Nuove idee e soluzioni esclusive. In molte aree della nostra attività non ci rifacciamo a sistemi già presenti sul mercato, ma ci ingegniamo quotidianamente per trovare nuovi approcci e nuovi servizi: un nuovo modo di pensare il servizio al nostro Cliente.

SITO WEB

www.ttgroup.it

PRODOTTI TECNICI PER L'INDUSTRIA



Htake®

AFFIDABILITÀ
INNOVAZIONE
PRECISIONE
RESISTENZA

Ttake: UN PROGETTO GIOVANE,

MADE IN ITALY

Nato in Italia, ricerca e commercializza principalmente prodotti nazionali e si rivolge alle Industrie italiane. Dentro Ttake batte un cuore italiano.

Un marchio italianissimo con un'anima coerente: trovare soluzioni tecniche sfruttando le capacità del MADE IN ITALY di creare valore. Un progetto che acquisisce prodotti tecnologici anche attraverso i migliori produttori europei, che non viene a patti con le massicce logiche di importazione che hanno caratterizzato il mercato di riferimento negli ultimi trent'anni. Per noi si tratta solo di buon senso. Siamo tra le prime nazioni industriali del mondo: vogliamo quindi trovare prioritariamente nel nostro territorio le soluzioni tecniche più adeguate per i nostri clienti. Si può fare, con coerenza e sacrificio. E lo abbiamo fatto!

Un progetto giovane ed innovativo al servizio dei Clienti più attenti all'innovazione di processo.



Ttake®



Ttake:

ECCELLENZA
PRODUTTIVA

Ttake offre una gamma di prodotti molto ampia, che si distingue per l'accuratezza della costruzione e la qualità dei materiali.
Prodotti adatti ai più svariati utilizzi, dai lavori d'officina a quelli di montaggio industriale e molti altri ancora.
Scegliere Ttake è una questione di qualità, ma anche di orgoglio!

I prodotti tecnici Ttake sono accessori pensati e realizzati per un solo, unico protagonista: l'uomo che li utilizzerà.
Perché non ci sono macchine, tecnologia, futuro senza l'apporto fondamentale dell'uomo, della sua creatività, manualità, intelligenza. Per trasmettere alla macchina quell'anima che la macchina non ha.
L'evoluzione del lavoro passa attraverso gli strumenti che si usano.

**Si fa presto a dire ECCELLENZA...
ma ancora prima a dire Ttake!**

IL MONDO Ttake

Il catalogo Ttake è un vero e proprio strumento di lavoro che offre 18.000 opportunità diverse.

Oltre 18.000 codici prodotto di provata qualità, industrie nazionali ed europee, selezionate minuziosamente dal nostro Gruppo, che producono manufatti a nostro marchio. Rapporto qualità/prezzo elevatissimo, 6 Centri di Distribuzione in Italia con oltre 8000 mq. dedicati a fornire sempre il miglior servizio alla nostra Clientela. Più di 300 addetti che operano quotidianamente per condividere con voi il progetto Ttake all'interno degli oltre 50 Punti Vendita e magazzini dislocati in Italia e in Svizzera.

Se cercate alternative in grado di dare impulso ai vostri acquisti ed alle vostre efficienze produttive, siamo a vostra disposizione!

oltre 18.000 referenze selezionate a nostro marchio.



- **Asportazione truciolo**
- Utensili da taglio a fissaggio meccanico
- **Attrezzature per macchine utensili**
- Strumenti di misura
- **Abrasivi**
- Saldatura
- **Attrezzature per officina**
- Attrezzature per sollevamento
- **Pneumatica**
- Utensili manuali
- **Chimici**
- Assorbenti industriali
- **Cleaning**
- Antinfortunistica
- **Nastri adesivi e imballaggio**
- Arredamento industriale e contenitori



UNO

STRUMENTO

OGGI INSOSTITUIBILE: il mouse

Attraverso i nostri siti WEB, entri in contatto con il "mondo Ttake"!

Ricerca la migliore soluzione, la migliore offerta, il servizio più innovativo e, con pochi click, i nostri mondi saranno collegati a vantaggio del tuo business.

Attraverso i nostri siti è possibile inoltrare ordini rapidi e sicuri, reperire le schede tecniche e di sicurezza dei nostri prodotti, scaricare file in modo immediato, verificare lo stato degli ordini: elementi indispensabili per velocizzare e semplificare il vostro lavoro.

Dalla più piccola richiesta agli ordini più importanti, il WEB risolve ogni specifica esigenza ad ogni ora del giorno e della notte!

Siamo in grado di collegare i vostri sistemi ai nostri portali attraverso sistemi di PUNCH OUT!
Richiedi informazioni al tuo consulente territoriale.

DA QUI INIZIA IL VIAGGIO
NEL MONDO TTAKE.

BENVENUTI!

www.ttake.it | info@ttake.it

seguici sui social

GUIDA ALLA LETTURA DEL CATALOGO take®



INDICEGENERALE

1 Capitolo

2 Famiglia prodotto

3 Numero pagine



INDICECAPITOLO



PAGINEINTERNE



1 Identificazione capitolo

2 Identificazione famiglia prodotto

3 Numero pagina

4 Capitolo

5 Famiglia prodotto

6 Descrizione breve prodotto

7 Immagine e disegno prodotto*

8 Pittogrammi

9 Codice di ordinazione

10 Prezzo listino*

11 Quantità per confezione

*Prezzi e caratteristiche possono subire variazioni senza preavviso.

1 Asportazione truciolo	**ASPORTAZIONE**TRUCIOLO
2 Utensili taglio fiss. meccanico	**UTENSILI**TAGLIO**FISSAGGIO**MECCANICO
3 Attrezzature macchine utensili	**ATTREZZATURE**MACCHINE**UTENSILI**
4 Strumenti di misura	**STRUMENTI**MISURA
5 Abrasivi	**ABRASIVI**
6 Saldatura	**SALDATURA**
7 Attrezzature officina	**ATTREZZATURE**OFFICINA
8 Attrezzature sollevamento	**ATTREZZATURE**SOLLEVAMENTO
9 Pneumatica	**PNEUMATICA**
10 Utensili manuali	**UTENSILI**MANUALI
11 Chimici	**CHIMICI**
12 Assorbenti industriali	**ASSORBENTI**INDUSTRIALI
13 Cleaning	**CLEANING**
14 Antinfortunistica	**ANTINFORTUNISTICA**
15 Nastri adesivi Imballaggio	**NASTRI**ADESIVI**IMBALLAGGIO**
16 Arredamento industriale contenitori	**ARREDAMENTO**INDUSTRIALE**CONTENITORI**

Punte HSS e HSS-Co	**31-53**	Frese HSS	**155-159**		
Punte in metallo duro	**54-86**	Alesatori HSS-Co	**160-163**		
Maschi e filiere	**87-136**	Svasatori HSS e HSS-Co	**164-169**		
Frese in metallo duro	**137-154**				
Utensili di tornitura ad inserti negativi	**172-187**	Utensili di filettatura, scanalatura e taglio	**230-232**	Inserti	**283-338**
Utensili di tornitura ad inserti positivi	**188-229**	Utensili per foratura	**233-239**		
		Utensili per fresatura ad inserti	**240-282**		
Mandrini a cono ISO – DIN 69871	**342-367**	Mandrini cilindrici e cono morse	**405-415**	Codoli di aggancio	**474-483**
Mandrini BT – MAS 403	**368-384**	Pinze e bussole riduzione		Accessori	**484-489**
Mandrini a cono ISO – DIN 2080	**384-388**	e maschiatura	**416-465**	Morse modulari	**490-523**
Mandrini HSK – DIN 69893/A	**389-404**	Ghiere e chiavi per ghiere	**465-473**		
Calibri digitali e meccanici	**527-550**	Strumenti di controllo, truschini	**572-579**	Durometri	**594-595**
Micrometri	**551-564**	Goniometri	**580-581**	Spessimetri	**596-597**
Comparatori	**564-567**	Squadre, righe e livelle	**582-589**	Tracciatori	**598-599**
Tastatori e alesametri	**568-571**	Blocchetti, tamponi, accessori	**590-594**	Presetting	**600-601**
Dischi lamellari	**604-614**	Rotoli/fogli in tela/carta abrasiva	**647-650**	Dischi/paste lucidatura	**674-675**
Mole abrasive da taglio e sbavo	**615-624**	Ruote lamellari con foro	**651-653**	Frese rotative in MD	**676-686**
Nastri e manicotti in tela abrasiva	**625-634**	Dischi in fibra e dischi velcrati	**653-665**	Spazzole abrasive	**687-698**
Ruote lamellari con gambo	**634-646**	Ruote, rotoli e tamponi in TNT	**665-674**	Dischi diamantati	**698-702**
Saldatrici	**708-734**	Spray linea Optimum	**757-759**		
Accessori per saldatura	**735-747**	Caricabatterie ed avviatori	**760-765**		
Decapaggio e prodotti chimici	**748-756**				
Lame	**770-821**	Vasche lavapezzi e asp. industriali	**860-866**	Batterie	**901**
Trapani a supporto magnetico	**822-824**	Presse	**867-873**	Accessori magnetici	**902-904**
Punte SDS, accessori, ecc.	**825-848**	Distributori automatici	**874-877**	Ruote industriali	**904-927**
Morse da banco e strettoi	**849-853**	Sistemi di marcatura	**878-883**	Scale	**928-932**
Multienergy e gruppi elettrogeni	**854-859**	Materiale elettrico e illuminazione	**884-900**	Molle a gas	**933-942**
Sollevatori idraulici	**946-950**	Cilindri idraulici	**954-958**	Bilanciatori	**986-990**
Gru idrauliche	**951-952**	Pompe	**959**		
Curvatubi	**953**	Accessori per sollevamento e ancoraggio	**960-985**		
Utensili pneumatici	**994-1003**				
Tubi aria	**1004-1006**				
Giraviti	**1011-1015**	Chiavi maschio	**1039-1041**	Manutenzione	**1065-1075**
Pinze e tronchesi	**1015-1025**	Chiavi a bussola	**1041-1052**	Attrezzi per pittura	**1076-1081**
Tenaglie, troncabulloni e cesoie	**1025-1030**	Martelli e scalpelli	**1053-1060**		
Chiavi di manovra	**1030-1038**	Giratubi e tagliatubi	**1061-1063**		
Spray e spray Linea Optimum	**1085-1109**	Linea auto	**1123-1125**	Lubrificanti industriali	**1145-1164**
Linea mani	**1109-1113**	Sicurezza e protezione	**1126-1130**	Siliconi, schiume	**1165-1167**
Detergenza acquosa e igieniz.	**1113-1120**	Fluidi lubrorefrigeranti/additivi	**1131-1141**	Adesivi e sigillanti	**1168-1181**
Detergenza base solvente disincr.	**1121-1123**	Fluidi da taglio	**1142-1144**	Accessori	**1181-1185**
Assorbenti solo olio	**1188-1193**	Assorbenti granulari	**1202-1208**		
Assorbenti colore grigio	**1194-1198**	Kit antisversamento	**1209-1230**		
Assorbenti colore giallo	**1198-1201**	Copritombini e dighe	**1230-1232**		
Macchine per pulizia ed accessori	**1236-1256**	Detergenza e igienizzazione	**1264-1272**		
Aspiratori industriali	**1257-1260**				
Pulizia mani	**1261-1263**				
Calzature di sicurezza	**1277-1288**	Antincendio e sicurezza	**1318-1329**		
Abbigliamento da lavoro	**1289-1306**				
Guanti di protezione	**1307-1311**				
Occhiali di sicurezza	**1312-1317**				
Nastri adesivi	**1332-1343**				
Imballaggio	**1344-1346**				
Carrelli	**1350-1352**				
Banchi da lavoro	**1353**				
Bauli e armadi	**1354-1358**				
Contenitori portautensili	**1358-1367**				

*Prezzi e caratteristiche possono subire variazioni senza preavviso.

1 ASPORTAZIONETRUCIOLO



Punte HSS e HSS-Co	 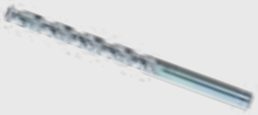 	31-53
Punte in metallo duro	  	54-86
Maschi e filiere	 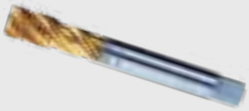 	87-136
Frese in metallo duro	  	137-154
Frese HSS	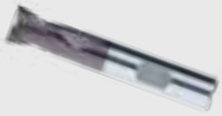  	155-159
Alesatori HSS-Co	 	160-163
Svasatori HSS e HSS-Co	   	164-169

Legenda simboli

	Punta EXTRA CORTA
	Punta CORTA
	Punta LUNGA
	Punta EXTRA LUNGA
3xD	Pronfondità di foratura, ad esempio “fino a 3xD”
UN	Universale
VA	Specifico per acciai inox e superleghe
HQ	Alta qualità
HP	Alte prestazioni
ALU	Specifico per alluminio
ST	Standard
M.D.	Materiale da taglio
HSS Co	Materiale da taglio
HSS	Materiale da taglio

DIN ...	Normativa
Toll. h8	Tolleranza diametro nominale d_1
Toll. m7	Tolleranza diametro nominale d_1
	Angolo affilatura
	Angolo affilatura
	Attacco cono morse
	Gambo rinforzato cilindrico
	Gambo cilindrico pari al diametro della punta
	Eseguire un preforo pilota prima della foratura profonda
	Direzione di taglio - destra
	Con refrigerazione interna
	Senza refrigerazione interna
U	Maschio universale

M MF GAS UNC UNF NPT	Filettatura
ISO 2 6H ISO 3 6G ISO 228 2B ANSI B1.20.1	Tolleranza filettatura
HSS-E ASP HSS	Materiale di costruzione maschio
	Angolo di filettatura
	Imbocco forma B, 4-5 spire
	Imbocco forma C, 2-3 spire
	Imbocco forma E, 1,5-2 spire
	Fori passanti, il truciolo viene spinto verso il basso
	Fori ciechi, il truciolo entra nelle eliche del maschio e viene portato verso l'alto
40° 15°	Angolo dell'elica
DIN 371 DIN 376 DIN 374	Normativa diametro gambo e quadro maschio

Legenda simboli

	Lunghezza del tagliente: extra corta, corta, lunga, extra lunga
	Numero dei taglienti
	Tagliente con smusso
	Tagliente a spigolo vivo
	Tagliente con raggio tollerato
	Tagliente con raggio tollerato
	Angolo di taglio dei taglienti
	Angolo dell'elica
	Grandezza dell'angolo dell'elica
	Angolo di inclinazione della fresa
Toll. e8	Tolleranza del diametro di lavoro
L	Serie lunga
XL	Serie extra-lunga
EC	Serie extra-corta

HP ALU	Alte prestazioni, specifica per alluminio
HP VA	Alte prestazioni, specifica per acciai inossidabili
HPC	Alte prestazioni ad elevati parametri
SGR	Per sgrossature
SF	Per superfinitura
HP SF	Alte prestazioni, per superfinitura
HP SGR	Alte prestazioni, per sgrossatura
HP	Maschio ad alte prestazioni
AL	Affilatura specifica per alluminio e sue leghe
	Per fori ciechi e fori passanti
	Per lamature a 180°
	Attacco weldon
HSS Co HSS E-PM	Acciai super rapidi
	Lavorazione in cava


Lavorazione in rampa


Fresa forante


Lavorazione in interpolazione elicoidale


Lavorazione di sgrossatura in contornatura


Lavorazione di finitura e superfinitura


Lavorazione in copiatura


Avanzamento solo laterale


Avanzamento laterale, fresatura a tuffo inclinata


Avanzamento laterale, fresatura a tuffo inclinata, foratura

Legenda simboli RIVESTIMENTI

VAP	VAPORIZZATO
CR	CROMO
Si	SILICIO
TOP BLU	TOP BLU
LAPPATO *LAPPED*	LAPPATO
Nano TiAIN	Nano TiAIN
TOP TiAIN	TOP TiAIN
NERO *BLACK*	NERO
LUCIDO *BRIGHT FINISH*	LUCIDO
TiN	TiN
TiAIN	TiAIN
NON RIVESTITO *Uncoated*	NON RIVESTITO
LAPPATURA fine *fine LAPPED*	LAPPATURA FINE Super-lucidatura per alluminio
T-TiAIN	T-TiAIN Rivestimento per alte prestazioni a parametri elevati

Punta HSS elicoidale TA1050

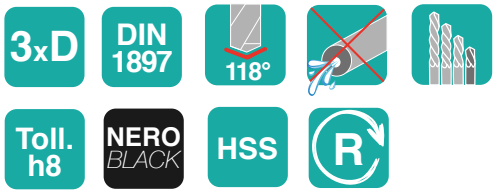



Codice	d1	l1	l2		€ / cad.
TA1050090100100	1	26	6	1	3,18
TA1050090100110	1,1	28	7	1	3,18
TA1050090100120	1,2	30	8	1	3,18
TA1050090100130	1,3	30	8	1	3,18
TA1050090100140	1,4	32	9	1	3,18
TA1050090100150	1,5	32	9	1	2,58
TA1050090100160	1,6	34	10	1	2,75
TA1050090100170	1,7	34	10	1	2,75
TA1050090100180	1,8	36	11	1	2,75
TA1050090100190	1,9	36	11	1	2,75
TA1050090100200	2	38	12	1	1,69
TA1050090100210	2,1	38	12	1	2,45
TA1050090100220	2,2	40	13	1	2,45
TA1050090100230	2,3	40	13	1	2,75
TA1050090100240	2,4	43	14	1	2,91
TA1050090100250	2,5	43	14	1	2,68
TA1050090100260	2,6	43	14	1	2,91
TA1050090100270	2,7	46	16	1	2,91
TA1050090100280	2,8	46	16	1	2,91
TA1050090100290	2,9	46	16	1	2,91
TA1050090100300	3	46	16	1	2,68
TA1050090100310	3,1	49	18	1	2,75
TA1050090100320	3,2	49	18	1	2,68
TA1050090100330	3,3	49	18	1	2,75
TA1050090100340	3,4	52	20	1	3,18
TA1050090100350	3,5	52	20	1	2,91
TA1050090100360	3,6	52	20	1	3,18
TA1050090100370	3,7	52	20	1	3,18
TA1050090100380	3,8	55	22	1	3,18
TA1050090100390	3,9	55	22	1	3,18
TA1050090100400	4	55	22	1	3,18
TA1050090100410	4,1	55	22	1	3,18
TA1050090100420	4,2	55	22	1	3,18
TA1050090100430	4,3	58	24	1	5,43
TA1050090100440	4,4	58	24	1	5,43
TA1050090100450	4,5	58	24	1	3,67
TA1050090100460	4,6	58	24	1	5,43
TA1050090100470	4,7	58	24	1	5,43
TA1050090100480	4,8	62	26	1	5,83

Codice	d1	l1	l2		€ / cad.
TA1050090100490	4,9	62	26	1	5,83
TA1050090100500	5	62	26	1	4,30
TA1050090100510	5,1	62	26	1	5,83
TA1050090100520	5,2	62	26	1	5,83
TA1050090100530	5,3	62	26	1	5,83
TA1050090100540	5,4	66	28	1	7,98
TA1050090100550	5,5	66	28	1	5,16
TA1050090100560	5,6	66	28	1	8,44
TA1050090100570	5,7	66	28	1	7,98
TA1050090100580	5,8	66	28	1	7,98
TA1050090100590	5,9	66	28	1	7,98
TA1050090100600	6	66	28	1	8,21
TA1050090100610	6,1	70	31	1	8,21
TA1050090100620	6,2	70	31	1	8,21
TA1050090100630	6,3	70	31	1	8,44
TA1050090100640	6,4	70	31	1	8,44
TA1050090100650	6,5	70	31	1	8,44
TA1050090100660	6,6	70	31	1	8,44
TA1050090100670	6,7	70	31	1	7,58
TA1050090100680	6,8	74	34	1	9,86
TA1050090100690	6,9	74	34	1	9,86
TA1050090100700	7	74	34	1	7,58
TA1050090100710	7,1	74	34	1	11,95
TA1050090100720	7,2	74	34	1	11,95
TA1050090100730	7,3	74	34	1	11,95
TA1050090100740	7,4	74	34	1	11,95
TA1050090100750	7,5	74	34	1	8,18
TA1050090100760	7,6	79	37	1	14,53
TA1050090100770	7,7	79	37	1	14,50
TA1050090100780	7,8	79	37	1	14,50
TA1050090100790	7,9	79	37	1	14,50
TA1050090100800	8	79	37	1	8,84
TA1050090100810	8,1	79	37	1	14,96
TA1050090100820	8,2	79	37	1	14,96
TA1050090100830	8,3	79	37	1	14,96
TA1050090100840	8,4	79	37	1	14,96
TA1050090100850	8,5	84	37	1	12,35
TA1050090100860	8,6	84	40	1	15,49
TA1050090100870	8,7	84	40	1	15,49

N.B: Parametri di lavorazione scaricabili su www.ttake.it

Punta HSS elicoidale TA1050

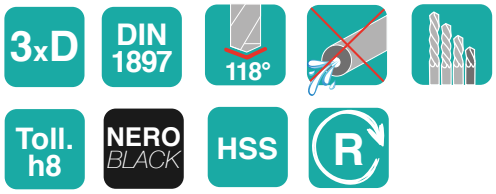



Codice	d1	l1	l2		€ / cad.
TA1050090100880	8,8	84	40	1	15,49
TA1050090100890	8,9	84	40	1	15,49
TA1050090100900	9	84	40	1	12,35
TA1050090100910	9,1	84	40	1	20,36
TA1050090100920	9,2	84	40	1	20,36
TA1050090100930	9,3	84	40	1	20,36
TA1050090100940	9,4	84	40	1	20,36
TA1050090100950	9,5	89	40	1	18,20
TA1050090100960	9,6	89	43	1	24,36
TA1050090100970	9,7	89	43	1	24,36
TA1050090100980	9,8	89	43	1	24,36
TA1050090100990	9,9	89	43	1	24,36
TA1050090101000	10	89	43	1	14,86
TA1050090101020	10,2	89	43	1	23,67
TA1050090101050	10,5	95	43	1	23,67
TA1050090101100	11	95	47	1	23,67
TA1050090101150	11,5	95	47	1	24,63
TA1050090101200	12	102	51	1	29,95
TA1050090101250	12,5	102	51	1	30,58
TA1050090101300	13	102	51	1	30,58
TA1050090101350	13,5	107	54	1	34,69
TA1050090101400	14	107	54	1	34,69
TA1050090101425	14,25	111	56	1	45,35
TA1050090101450	14,5	111	56	1	45,35
TA1050090101475	14,75	111	56	1	45,35
TA1050090101500	15	111	56	1	45,35
TA1050090101525	15,25	115	58	1	54,65
TA1050090101550	15,5	115	58	1	54,65
TA1050090101575	15,75	115	58	1	54,65
TA1050090101600	16	115	58	1	54,65
TA1050090101625	16,25	119	60	1	63,25
TA1050090101650	16,5	119	60	1	63,25
TA1050090101675	16,75	119	60	1	63,25
TA1050090101700	17	119	60	1	62,23
TA1050090101725	17,25	123	62	1	70,80
TA1050090101750	17,5	123	62	1	70,80
TA1050090101775	17,75	123	62	1	70,80
TA1050090101800	18	123	62	1	67,85
TA1050090101825	18,25	127	64	1	77,15
TA1050090101850	18,5	127	64	1	77,15

Codice	d1	l1	l2		€ / cad.
TA1050090101875	18,75	127	64	1	77,15
TA1050090101900	19	127	64	1	75,27
TA1050090101925	19,25	131	66	1	85,76
TA1050090101950	19,5	131	66	1	85,76
TA1050090101975	19,75	131	66	1	85,76
TA1050090102000	20	131	66	1	79,04
TA1050090102050	20,5	136	68	1	98,20
TA1050090102100	21	136	68	1	93,24
TA1050090102150	21,5	141	70	1	98,20
TA1050090102200	22	141	70	1	99,79
TA1050090102250	22,5	146	76	1	120,58
TA1050090102300	23	146	76	1	119,92
TA1050090102350	23,5	146	76	1	135,67
TA1050090102400	24	151	75	1	109,96
TA1050090102450	24,5	151	75	1	144,44
TA1050090102500	25	151	75	1	130,08
TA1050090102600	26	156	78	1	152,92
TA1050090102700	27	162	81	1	180,32
TA1050090102800	28	162	81	1	180,32
TA1050090102900	29	168	84	1	196,77
TA1050090103000	30	168	84	1	196,74
TA1050090103100	31	174	87	1	262,34

Punta HSS-Co elicoidale TA1052 autocentrante, rivestita TiN

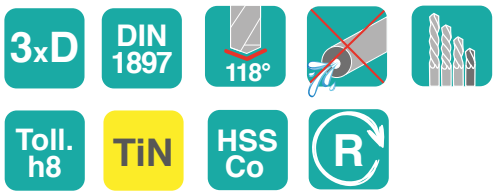



Codice	d1	l1	l2		€ / cad.
TA1052090100100	1	26	6	1	8,24
TA1052090100110	1,1	28	7	1	8,24
TA1052090100120	1,2	30	8	1	8,54
TA1052090100130	1,3	30	8	1	8,94
TA1052090100140	1,4	32	9	1	8,11
TA1052090100150	1,5	32	9	1	7,78
TA1052090100160	1,6	34	10	1	8,01
TA1052090100170	1,7	34	10	1	8,11
TA1052090100180	1,8	36	11	1	8,01
TA1052090100190	1,9	36	11	1	8,01
TA1052090100200	2	38	12	1	6,79
TA1052090100210	2,1	38	12	1	8,24
TA1052090100220	2,2	40	13	1	8,24
TA1052090100230	2,3	40	13	1	6,95
TA1052090100238	2,38	43	14	1	7,71
TA1052090100240	2,4	43	14	1	8,34
TA1052090100250	2,5	43	14	1	7,38
TA1052090100260	2,6	43	14	1	8,64
TA1052090100270	2,7	46	16	1	9,17
TA1052090100278	2,78	46	16	1	8,87
TA1052090100280	2,8	46	16	1	8,54
TA1052090100290	2,9	46	16	1	9,07
TA1052090100300	3	46	16	1	7,71
TA1052090100310	3,1	49	18	1	8,11
TA1052090100317	3,17	49	18	1	8,01
TA1052090100320	3,2	49	18	1	7,78
TA1052090100330	3,3	49	18	1	7,78
TA1052090100340	3,4	52	20	1	8,94
TA1052090100350	3,5	52	20	1	7,78
TA1052090100357	3,57	52	20	1	8,77
TA1052090100360	3,6	52	20	1	9,63
TA1052090100370	3,7	52	20	1	8,87
TA1052090100380	3,8	55	22	1	9,40
TA1052090100390	3,9	55	22	1	10,79
TA1052090100397	3,97	55	22	1	9,63
TA1052090100400	4	55	22	1	8,77
TA1052090100410	4,1	55	22	1	10,10
TA1052090100420	4,2	55	22	1	8,77
TA1052090100430	4,3	58	24	1	10,03
TA1052090100437	4,37	58	24	1	10,43

Codice	d1	l1	l2		€ / cad.
TA1052090100440	4,4	58	24	1	10,79
TA1052090100450	4,5	58	24	1	10,03
TA1052090100460	4,6	58	24	1	10,10
TA1052090100470	4,7	58	24	1	10,79
TA1052090100476	4,76	62	26	1	11,19
TA1052090100480	4,8	62	26	1	11,39
TA1052090100490	4,9	62	26	1	11,49
TA1052090100500	5	62	26	1	9,63
TA1052090100510	5,1	62	26	1	10,66
TA1052090100516	5,16	62	26	1	11,09
TA1052090100520	5,2	62	26	1	11,49
TA1052090100530	5,3	62	26	1	11,95
TA1052090100540	5,4	66	28	1	12,78
TA1052090100550	5.50	66	28	1	10,86
TA1052090100556	5,56	66	28	1	11,95
TA1052090100560	5,6	66	28	1	13,11
TA1052090100570	5,7	66	28	1	13,93
TA1052090100580	5,8	66	28	1	13,27
TA1052090100590	5,9	66	28	1	14,03
TA1052090100595	5,95	66	28	1	12,88
TA1052090100600	6	66	28	1	11,72
TA1052090100610	6,1	70	31	1	13,80
TA1052090100620	6,2	70	31	1	13,80
TA1052090100630	6,3	70	31	1	14,43
TA1052090100635	6,35	70	31	1	14,43
TA1052090100640	6,4	70	31	1	14,43
TA1052090100650	6,5	70	31	1	13,80
TA1052090100660	6,6	70	31	1	15,19
TA1052090100670	6,7	70	31	1	15,62
TA1052090100680	6,8	74	34	1	16,78
TA1052090100690	6,9	74	34	1	16,58
TA1052090100700	7	74	34	1	15,42
TA1052090100710	7,1	74	34	1	18,57
TA1052090100714	7,14	74	34	1	18,90
TA1052090100720	7,2	74	34	1	19,10
TA1052090100730	7,3	74	34	1	19,10
TA1052090100740	7,4	74	34	1	19,30
TA1052090100750	7,5	74	34	1	16,02
TA1052090100760	7,6	79	37	1	20,46
TA1052090100770	7,7	79	37	1	20,65

N.B: Parametri di lavorazione scaricabili su www.ttake.it

ASPORTAZIONE TRUCIOLO

Punta HSS-Co elicoidale TA1052 autocentrante, rivestita TiN

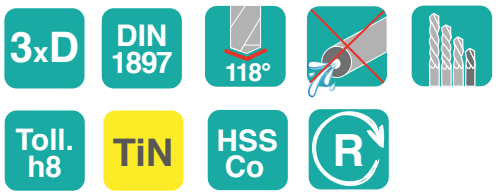



Codice	d1	l1	l2		€ / cad.
TA1052090100780	**7,8**	79	37	1	**20,65**
TA1052090100790	**7,9**	79	37	1	**20,46**
TA1052090100794	**7,94**	79	37	1	**19,73**
TA1052090100800	**8**	79	37	1	**19,10**
TA1052090100810	**8,1**	79	37	1	**24,36**
TA1052090100820	**8,2**	79	37	1	**25,52**
TA1052090100830	**8,3**	79	37	1	**25,75**
TA1052090100840	**8,4**	79	37	1	**25,75**
TA1052090100850	**8,5**	79	37	1	**22,28**
TA1052090100873	**8,73**	84	40	1	**25,12**
TA1052090100880	**8,8**	84	40	1	**28,07**
TA1052090100900	**9**	84	40	1	**22,81**
TA1052090100930	**9,3**	84	40	1	**25,75**
TA1052090100950	**9,5**	84	40	1	**24,99**
TA1052090100980	**9,8**	89	43	1	**29,86**
TA1052090101000	**10**	89	43	1	**24,59**
TA1052090101020	**10,2**	89	43	1	**31,21**
TA1052090101050	**10,5**	89	43	1	**29,66**
TA1052090101100	**11**	95	47	1	**32,83**
TA1052090101111	**11,11**	95	47	1	**35,32**
TA1052090101150	**11,5**	95	47	1	**37,87**
TA1052090101200	**12**	102	51	1	**37,00**
TA1052090101250	**12,5**	102	51	1	**40,71**
TA1052090101300	**13**	102	51	1	**40,71**
TA1052090101350	**13,5**	107	54	1	**43,16**
TA1052090101400	**14**	107	54	1	**54,02**

Punta HSS elicoidale TA1055, nera, serie corta

5xD · DIN 338 · 118° · Toll. h8 · NERO BLACK · HSS · R

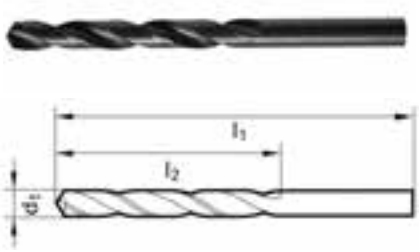

Codice	d1	l1	l2		€ / cad.
TA1055090100300	0,3	19	3	1	5,06
TA1055090100400	0,4	20	5	1	4,10
TA1055090100500	0,5	22	6	1	3,34
TA1055090100600	0,6	24	7	1	3,21
TA1055090100700	0,7	28	9	1	3,01
TA1055090100800	0,8	30	10	1	2,88
TA1055090100900	0,9	32	11	1	2,71
TA1055090101000	1	34	12	1	2,68
TA1055090101100	1,1	36	14	1	2,65
TA1055090101200	1,2	38	16	1	2,68
TA1055090101250	1,25	38	16	1	2,98
TA1055090101300	1,3	38	16	1	2,55
TA1055090101400	1,4	40	18	1	2,48
TA1055090101500	1,5	40	18	1	2,25
TA1055090101600	1,6	43	20	1	2,15
TA1055090101700	1,7	43	20	1	2,18
TA1055090101750	1,75	46	22	1	2,48
TA1055090101800	1,8	46	22	1	1,89
TA1055090101900	1,9	46	22	1	1,92
TA1055090102000	2	49	24	1	1,66
TA1055090102100	2,1	49	24	1	1,89
TA1055090102200	2,2	53	27	1	1,99
TA1055090102250	2,25	53	27	1	2,35
TA1055090102300	2,3	53	27	1	1,99
TA1055090102400	2,4	57	30	1	2,02
TA1055090102500	2,5	57	30	1	2,02
TA1055090102600	2,6	57	30	1	2,15
TA1055090102700	2,7	61	33	1	2,15
TA1055090102750	2,75	61	33	1	2,71
TA1055090102800	2,8	61	33	1	2,18
TA1055090102900	2,9	61	33	1	2,18
TA1055090103000	3	61	33	1	1,82
TA1055090103100	3,1	65	36	1	2,35
TA1055090103200	3,2	65	36	1	2,35
TA1055090103250	3,25	65	36	1	2,55
TA1055090103300	3,3	65	36	1	2,35
TA1055090103400	3,4	70	39	1	2,35
TA1055090103500	3,5	70	39	1	2,02
TA1055090103600	3,6	70	39	1	2,48
TA1055090103700	3,7	70	39	1	2,65

Codice	d1	l1	l2		€ / cad.
TA1055090103750	3,75	70	39	1	3,01
TA1055090103800	3,8	75	43	1	2,68
TA1055090103900	3,9	75	43	1	2,75
TA1055090104000	4	75	43	1	2,15
TA1055090104100	4,1	75	43	1	2,98
TA1055090104200	4,2	75	43	1	2,65
TA1055090104250	4,25	75	43	1	3,51
TA1055090104300	4,3	80	47	1	3,01
TA1055090104400	4,4	80	47	1	3,01
TA1055090104500	4,5	80	47	1	2,71
TA1055090104600	4,6	80	47	1	3,01
TA1055090104700	4,7	80	47	1	3,14
TA1055090104750	4,75	86	52	1	4,37
TA1055090104800	4,8	86	52	1	3,14
TA1055090104900	4,9	86	52	1	3,21
TA1055090105000	5	86	52	1	2,68
TA1055090105100	5,1	86	52	1	3,34
TA1055090105200	5,2	86	52	1	3,34
TA1055090105250	5,25	86	52	1	5,26
TA1055090105300	5,3	86	52	1	3,34
TA1055090105400	5,4	93	57	1	3,84
TA1055090105500	5,5	93	57	1	3,71
TA1055090105600	5,6	93	57	1	3,94
TA1055090105700	5,7	93	57	1	4,04
TA1055090105750	5,75	93	57	1	6,79
TA1055090105800	5,8	93	57	1	4,10
TA1055090105900	5,9	93	57	1	4,17
TA1055090106000	6	93	57	1	3,71
TA1055090106100	6,1	101	63	1	4,53
TA1055090106200	6,2	101	63	1	4,53
TA1055090106250	6,25	101	63	1	7,38
TA1055090106300	6,3	101	63	1	4,53
TA1055090106400	6,4	101	63	1	4,77
TA1055090106500	6,5	101	63	1	4,53
TA1055090106600	6,6	101	63	1	5,06
TA1055090106700	6,7	101	63	1	5,23
TA1055090106750	6,75	109	69	1	6,12
TA1055090106800	6,8	109	69	1	6,06
TA1055090106900	6,9	109	69	1	6,06
TA1055090107000	7	109	69	1	5,46

N.B: Parametri di lavorazione scaricabili su www.ttake.it

ASPORTAZIONE TRUCIOLO

Punta HSS elicoidale TA1055, nera, serie corta



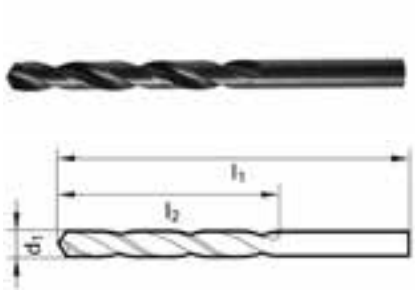

Codice	d1	l1	l2		€ / cad.
TA1055090107100	7,1	109	69	1	6,12
TA1055090107200	7,2	109	69	1	6,39
TA1055090107250	7,25	109	69	1	9,93
TA1055090107300	7,3	109	69	1	6,39
TA1055090107400	7,4	109	69	1	6,62
TA1055090107500	7,5	109	69	1	6,06
TA1055090107600	7,6	117	75	1	7,02
TA1055090107700	7,7	117	75	1	7,02
TA1055090107750	7,75	117	75	1	11,32
TA1055090107800	7,8	117	75	1	7,08
TA1055090107900	7,9	117	75	1	7,22
TA1055090108000	8	117	75	1	6,06
TA1055090108100	8,1	117	75	1	7,38
TA1055090108200	8,2	117	75	1	7,61
TA1055090108250	8,25	117	75	1	9,27
TA1055090108300	8,3	117	75	1	8,21
TA1055090108400	8,4	117	75	1	8,21
TA1055090108500	8,5	117	75	1	7,91
TA1055090108600	8,6	125	81	1	9,00
TA1055090108700	8,7	125	81	1	9,00
TA1055090108750	8,75	125	81	1	15,39
TA1055090108800	8,8	125	81	1	9,30
TA1055090108900	8,9	125	81	1	9,73
TA1055090109000	9	125	181	1	8,58
TA1055090109100	9,1	125	81	1	9,66
TA1055090109200	9,2	125	81	1	9,73
TA1055090109250	9,25	125	81	1	12,84
TA1055090109300	9,3	125	81	1	9,80
TA1055090109400	9,4	125	81	1	9,80
TA1055090109500	9,5	125	81	1	9,76
TA1055090109600	9,6	133	87	1	10,82
TA1055090109700	9,7	133	87	1	10,82
TA1055090109750	9,75	133	87	1	14,13
TA1055090109800	9,8	133	87	1	12,11
TA1055090109900	9,9	133	87	1	12,11
TA1055090110000	10	133	87	1	10,29
TA1055090110100	10,1	133	87	1	12,84
TA1055090110200	10,2	133	87	1	13,11
TA1055090110250	10,25	133	87	1	17,74
TA1055090110300	10,3	133	87	1	15,89

Codice	d1	l1	l2		€ / cad.
TA1055090110400	10,4	133	87	1	15,89
TA1055090110500	10,5	133	87	1	13,34
TA1055090110600	10,6	133	87	1	16,72
TA1055090110700	10,7	142	94	1	19,26
TA1055090110750	10,75	142	94	1	21,28
TA1055090110800	10,8	142	94	1	18,73
TA1055090110900	10,9	142	94	1	20,06
TA1055090111000	11	142	94	1	15,39
TA1055090111100	11,1	142	94	1	20,06
TA1055090111200	11,2	142	94	1	19,26
TA1055090111250	11,25	142	94	1	22,87
TA1055090111300	11,3	142	94	1	20,59
TA1055090111400	11,4	142	94	1	20,59
TA1055090111500	11,5	142	94	1	16,72
TA1055090111600	11,6	142	94	1	20,59
TA1055090111700	11,7	142	94	1	21,28
TA1055090111800	11,8	142	94	1	21,55
TA1055090111900	11,9	151	101	1	23,63
TA1055090112000	12	151	101	1	18,73
TA1055090112100	12,1	151	101	1	25,16
TA1055090112200	12,2	151	101	1	25,16
TA1055090112300	12,3	151	101	1	23,10
TA1055090112400	12,4	151	101	1	26,71
TA1055090112500	12,5	151	101	1	21,08
TA1055090112600	12,6	151	101	1	27,77
TA1055090112700	12,7	151	101	1	23,40
TA1055090112800	12,8	151	101	1	28,27
TA1055090112900	12,9	151	101	1	31,34
TA1055090113000	13	151	101	1	23,10
TA1055090113250	13,25	160	108	1	38,49
TA1055090113500	13,5	160	108	1	26,71
TA1055090113750	13,75	160	108	1	43,66
TA1055090114000	14	160	108	1	29,79
TA1055090114250	14,25	169	114	1	48,26
TA1055090114500	14,5	169	114	1	31,87
TA1055090114750	14,75	169	114	1	49,28
TA1055090115000	15	169	114	1	34,42
TA1055090115250	15,25	178	120	1	64,21
TA1055090115500	15,5	178	120	1	37,50
TA1055090115750	15,75	178	120	1	67,82

Punta HSS elicoidale TA1055, nera, serie corta

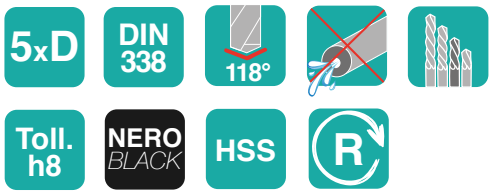

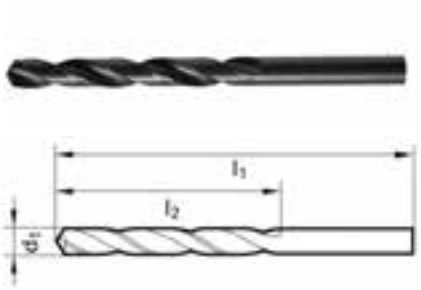

Codice	d1	l1	l2		€ / cad.
TA1055090116000	**16**	178	120	1	**40,61**
TA1055090116250	**16,25**	184	125	1	**84,77**
TA1055090116500	**16,5**	184	125	1	**46,24**
TA1055090116750	**16,75**	184	125	1	**92,98**
TA1055090117000	**17**	184	125	1	**48,85**
TA1055090117250	**17,25**	191	130	1	**97,64**
TA1055090117500	**17,5**	191	130	1	**53,42**
TA1055090117750	**17,75**	191	130	1	**106,88**
TA1055090118000	**18**	191	130	1	**57,00**
TA1055090118250	**18,25**	191	130	1	**116,08**
TA1055090118500	**18,5**	198	135	1	**62,19**
TA1055090118750	**18,75**	198	135	1	**123,26**
TA1055090119000	**19**	198	135	1	**66,76**
TA1055090119250	**19,25**	198	135	1	**141,80**
TA1055090119500	**19,5**	205	140	1	**70,87**
TA1055090119750	**19,75**	205	140	1	**143,88**
TA1055090120000	**20**	205	140	1	**77,58**

Kit Punta HSS elicoidale TA1055

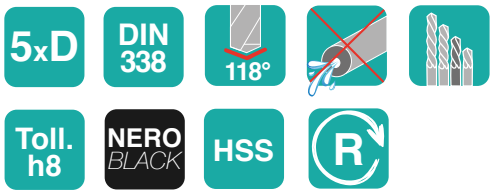



Codice	Q.tà punte	Dimensioni	Cassetta		€ / cad.
TA10550909KIT01	**19**	Ø1-10 x 0,5mm	metallica	1	**101,32**
TA10550909KIT02	**25**	Ø1-13 x 0,5mm	metallica	1	**202,68**
TA10550909KIT04	**41**	Ø6-10 x 0,1mm	metallica	1	**430,65**
TA10550909KIT03	**50**	Ø1-5,9 x 0,1mm	metallica	1	**304,00**
TA10550909KIT05	**91**	Ø1-10 x 0,1mm	plastica	1	**607,92**

N.B: Parametri di lavorazione scaricabili su www.ttake.it

ASPORTAZIONE TRUCIOLO

Punta HSS elicoidale di alta qualità TA1070, lucida, rivestita TiN in testa

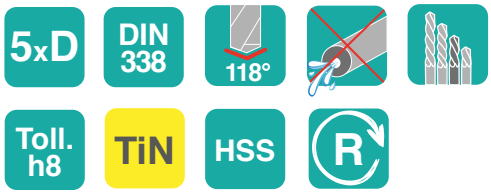

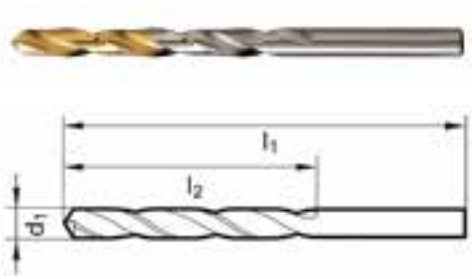

Codice	d1	l1	l2		€ / cad.
TA1070070900100	1	34	12	1	2,61
TA1070070900110	1,1	36	14	1	2,72
TA1070070900120	1,2	38	16	1	2,72
TA1070070900130	1,3	38	16	1	2,75
TA1070070900140	1,4	40	18	1	2,75
TA1070070900150	1,5	40	18	1	2,17
TA1070070900160	1,6	43	20	1	2,37
TA1070070900170	1,7	43	20	1	2,37
TA1070070900180	1,8	46	22	1	2,24
TA1070070900190	1,9	46	22	1	2,24
TA1070070900200	2	49	24	1	2,03
TA1070070900210	2,1	49	24	1	2,27
TA1070070900220	2,2	53	27	1	2,27
TA1070070900230	2,3	53	27	1	2,44
TA1070070900240	2,4	57	30	1	2,44
TA1070070900250	2,5	57	30	1	2,27
TA1070070900260	2,6	57	30	1	2,58
TA1070070900270	2,7	61	33	1	2,58
TA1070070900280	2,8	61	33	1	2,58
TA1070070900290	2,9	61	33	1	2,58
TA1070070900300	3	61	33	1	2,27
TA1070070900310	3,1	65	36	1	3,10
TA1070070900320	3,2	65	36	1	3,10
TA1070070900330	3,3	65	36	1	3,10
TA1070070900340	3,4	70	39	1	3,10
TA1070070900350	3,5	70	39	1	2,75
TA1070070900360	3,6	70	39	1	3,41
TA1070070900370	3,7	70	39	1	3,41
TA1070070900380	3,8	75	43	1	3,58
TA1070070900390	3,9	75	43	1	3,58
TA1070070900400	4	75	43	1	3,10
TA1070070900410	4,1	75	43	1	3,75
TA1070070900420	4,2	75	43	1	3,75
TA1070070900430	4,3	80	47	1	3,99
TA1070070900440	4,4	80	47	1	4,06
TA1070070900450	4,5	80	47	1	3,54
TA1070070900460	4,6	80	47	1	4,16
TA1070070900470	4,7	80	47	1	4,16
TA1070070900480	4,8	86	52	1	4,16
TA1070070900490	4,9	86	52	1	4,16

Codice	d1	l1	l2		€ / cad.
TA1070070900500	5	86	52	1	3,89
TA1070070900510	5,1	86	52	1	5,43
TA1070070900520	5,2	86	52	1	5,43
TA1070070900530	5,3	86	52	1	5,43
TA1070070900540	5,4	93	57	1	5,43
TA1070070900550	5,5	93	57	1	5,06
TA1070070900560	5,6	93	57	1	5,64
TA1070070900570	5,7	93	57	1	5,64
TA1070070900580	5,8	93	57	1	5,64
TA1070070900590	5,9	93	57	1	5,64
TA1070070900600	6	93	57	1	5,06
TA1070070900610	6,1	101	63	1	6,64
TA1070070900620	6,2	101	63	1	6,64
TA1070070900630	6,3	101	63	1	6,64
TA1070070900640	6,4	101	63	1	6,64
TA1070070900650	6,5	101	63	1	6,16
TA1070070900660	6,6	101	63	1	7,60
TA1070070900670	6,7	101	63	1	7,60
TA1070070900680	6,8	109	69	1	7,60
TA1070070900690	6,9	109	69	1	7,60
TA1070070900700	7	109	69	1	7,33
TA1070070900710	7,1	109	69	1	8,67
TA1070070900720	7,2	109	69	1	8,67
TA1070070900730	7,3	109	69	1	8,77
TA1070070900740	7,4	109	69	1	8,77
TA1070070900750	7,5	109	69	1	7,71
TA1070070900760	7,6	117	75	1	9,73
TA1070070900770	7,7	117	75	1	9,73
TA1070070900780	7,8	117	75	1	9,73
TA1070070900790	7,9	117	75	1	9,73
TA1070070900800	8	117	75	1	8,63
TA1070070900810	8,1	117	75	1	10,42
TA1070070900820	8,2	117	75	1	10,42
TA1070070900830	8,3	117	75	1	10,42
TA1070070900840	8,4	117	75	1	10,42
TA1070070900850	8,5	117	75	1	9,36
TA1070070900860	8,6	125	81	1	12,66
TA1070070900870	8,7	125	81	1	12,66
TA1070070900880	8,8	125	81	1	12,66
TA1070070900890	8,9	125	81	1	12,66

Punta HSS elicoidale di alta qualità TA1070, lucida, rivestita TiN in testa

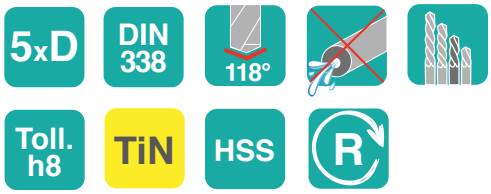

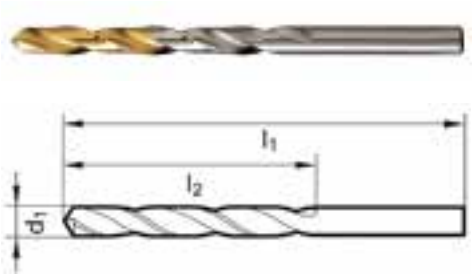

Codice	d1	l1	l2		€ / cad.
TA1070070900900	**9**	125	81	1	**11,63**
TA1070070900910	**9,1**	125	81	1	**14,03**
TA1070070900920	**9,2**	125	81	1	**14,03**
TA1070070900930	**9,3**	125	81	1	**14,03**
TA1070070900940	**9,4**	125	81	1	**14,03**
TA1070070900950	**9,5**	125	81	1	**12,76**
TA1070070900960	**9,6**	133	87	1	**15,27**
TA1070070900970	**9,7**	133	87	1	**15,27**
TA1070070900980	**9,8**	133	87	1	**15,27**
TA1070070900990	**9,9**	133	87	1	**15,27**
TA1070070901000	**10**	133	87	1	**13,69**
TA1070070901010	**10,1**	133	87	1	**18,71**
TA1070070901020	**10,2**	133	87	1	**18,71**
TA1070070901030	**10,3**	133	87	1	**20,26**
TA1070070901040	**10,4**	133	87	1	**20,26**
TA1070070901050	**10,5**	133	87	1	**17,16**
TA1070070901060	**10,6**	133	87	1	**21,64**
TA1070070901070	**10,7**	142	94	1	**21,64**
TA1070070901080	**10,8**	142	94	1	**23,39**
TA1070070901090	**10,9**	142	94	1	**23,39**
TA1070070901100	**11**	142	94	1	**19,88**

Codice	d1	l1	l2		€ / cad.
TA1070070901110	**11,1**	142	94	1	**24,04**
TA1070070901120	**11,2**	142	94	1	**24,04**
TA1070070901130	**11,3**	142	94	1	**24,04**
TA1070070901140	**11,4**	142	94	1	**24,04**
TA1070070901150	**11,5**	142	94	1	**20,91**
TA1070070901160	**11,6**	142	94	1	**26,28**
TA1070070901170	**11,7**	142	94	1	**26,28**
TA1070070901180	**11,8**	142	94	1	**26,28**
TA1070070901190	**11,9**	151	101	1	**26,28**
TA1070070901200	**12**	151	101	1	**23,08**
TA1070070901210	**12,1**	151	101	1	**28,83**
TA1070070901220	**12,2**	151	101	1	**28,83**
TA1070070901230	**12,3**	151	101	1	**28,83**
TA1070070901240	**12,4**	151	101	1	**28,83**
TA1070070901250	**12,5**	151	101	1	**24,84**
TA1070070901260	**12,6**	151	101	1	**30,24**
TA1070070901270	**12,7**	151	101	1	**30,24**
TA1070070901280	**12,8**	151	101	1	**30,24**
TA1070070901290	**12,9**	151	101	1	**30,24**
TA1070070901300	**13**	151	101	1	**26,21**

Kit Punta HSS elicoidale di alta qualità TA1070, lucida, rivestita TiN in testa

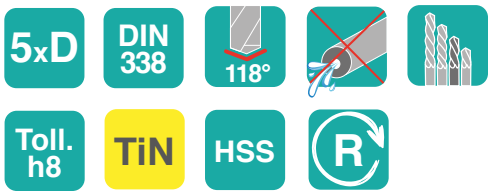

Codice	Q.tà punte	Dimensioni	Cassetta		€ / cad.
TA10700709KIT01	**19**	Ø1-10 x 0,5mm	metallica	1	**146,16**
TA10700709KIT02	**25**	Ø1-13 x 0,5mm	metallica	1	**281,40**



N.B: Parametri di lavorazione scaricabili su www.ttake.it

ASPORTAZIONE TRUCIOLO

Punta HSS-Co elicoidale TA1057, lucida, affilatura autocentrante, specifica per acciaio inox



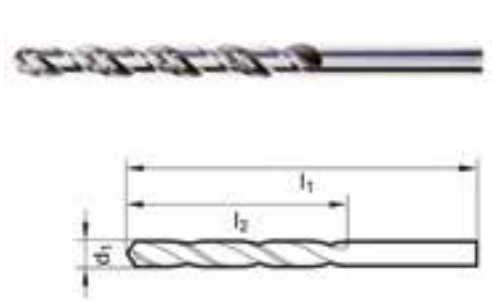

Codice	d1	l1	l2		€ / cad.
TA1057090100100	1	34	12	1	2,85
TA1057090100110	1,1	36	14	1	2,85
TA1057090100120	1,2	38	16	1	2,85
TA1057090100130	1,3	38	16	1	2,85
TA1057090100140	1,4	40	18	1	2,85
TA1057090100150	1,5	40	18	1	2,85
TA1057090100160	1,6	43	20	1	2,85
TA1057090100170	1,7	43	20	1	2,85
TA1057090100180	1,8	46	22	1	2,85
TA1057090100190	1,9	46	22	1	2,85
TA1057090100200	2	49	24	1	2,95
TA1057090100210	2,1	49	24	1	2,95
TA1057090100220	2,2	53	27	1	2,95
TA1057090100230	2,3	53	27	1	2,95
TA1057090100238	2,38	57	30	1	a richiesta
TA1057090100240	2,4	57	30	1	2,95
TA1057090100250	2,5	57	30	1	3,08
TA1057090100260	2,6	57	30	1	3,08
TA1057090100270	2,7	61	33	1	3,18
TA1057090100278	2,78	61	33	1	a richiesta
TA1057090100280	2,8	61	33	1	3,18
TA1057090100290	2,9	61	33	1	3,18
TA1057090100300	3	61	33	1	3,08
TA1057090100310	3,1	65	36	1	3,18
TA1057090100317	3,17	65	36	1	a richiesta
TA1057090100320	3,2	65	36	1	3,18
TA1057090100330	3,3	65	36	1	3,38
TA1057090100340	3,4	70	39	1	3,61
TA1057090100350	3,5	70	39	1	3,61
TA1057090100357	3,57	70	39	1	a richiesta
TA1057090100360	3,6	70	39	1	3,61
TA1057090100370	3,7	70	39	1	3,61
TA1057090100380	3,8	75	43	1	3,91
TA1057090100390	3,9	75	43	1	3,91
TA1057090100397	3,97	75	43	1	a richiesta
TA1057090100400	4	75	43	1	3,77
TA1057090100410	4,1	75	43	1	3,91
TA1057090100420	4,2	75	43	1	3,91
TA1057090100430	4,3	80	47	1	4,00
TA1057090100437	4,37	80	47	1	a richiesta

Codice	d1	l1	l2		€ / cad.
TA1057090100440	4,4	80	47	1	4,00
TA1057090100450	4,5	80	47	1	5,06
TA1057090100460	4,6	80	47	1	4,00
TA1057090100470	4,7	80	47	1	4,00
TA1057090100476	4,76	86	52	1	a richiesta
TA1057090100480	4,8	86	52	1	4,00
TA1057090100490	4,9	86	52	1	4,10
TA1057090100500	5	86	52	1	4,10
TA1057090100510	5,1	86	52	1	4,10
TA1057090100516	5,16	86	52	1	a richiesta
TA1057090100520	5,2	86	52	1	4,24
TA1057090100530	5,3	86	52	1	4,24
TA1057090100540	5,4	93	57	1	4,76
TA1057090100550	5.50	93	57	1	4,40
TA1057090100556	5,56	93	57	1	a richiesta
TA1057090100560	5,6	93	57	1	5,06
TA1057090100570	5,7	93	57	1	5,06
TA1057090100580	5,8	93	57	1	5,06
TA1057090100590	5,9	93	57	1	5,06
TA1057090100595	5,95	93	57	1	a richiesta
TA1057090100600	6	93	57	1	4,93
TA1057090100610	6,1	101	63	1	5,63
TA1057090100620	6,2	101	63	1	5,63
TA1057090100630	6,3	101	63	1	5,63
TA1057090100635	6,35	101	63	1	a richiesta
TA1057090100640	6,4	101	63	1	5,63
TA1057090100650	6,5	101	63	1	5,63
TA1057090100660	6,6	101	63	1	6,09
TA1057090100670	6,7	101	63	1	6,09
TA1057090100680	6,8	109	69	1	7,18
TA1057090100690	6,9	109	69	1	7,18
TA1057090100700	7	109	69	1	6,95
TA1057090100710	7,1	109	69	1	8,54
TA1057090100714	7,14	109	69	1	a richiesta
TA1057090100720	7,2	109	69	1	8,54
TA1057090100730	7,3	109	69	1	8,54
TA1057090100740	7,4	109	69	1	8,54
TA1057090100750	7,5	109	69	1	7,38
TA1057090100760	7,6	117	75	1	9,40
TA1057090100770	7,7	117	75	1	9,40

Punta HSS-Co elicoidale TA1057, lucida, affilatura autocentrante, specifica per acciaio inox



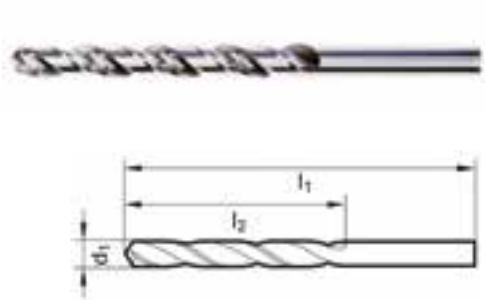

Codice	d1	l1	l2		€ / cad.
TA1057090100780	**7,8**	117	75	1	**9,40**
TA1057090100790	**7,9**	117	75	1	**9,40**
TA1057090100794	**7,94**	117	75	1	**a richiesta**
TA1057090100800	**8**	117	75	1	**7,78**
TA1057090100810	**8,1**	117	75	1	**9,40**
TA1057090100820	**8,2**	117	75	1	**9,40**
TA1057090100830	**8,3**	117	75	1	**9,40**
TA1057090100840	**8,4**	117	75	1	**9,40**
TA1057090100850	**8,5**	117	75	1	**8,24**
TA1057090100873	**8,73**	125	81	1	**a richiesta**
TA1057090100880	**8,8**	125	81	1	**11,09**
TA1057090100900	**9**	125	81	1	**9,40**
TA1057090100930	**9,3**	125	81	1	**11,95**

Codice	d1	l1	l2		€ / cad.
TA1057090100950	**9,5**	125	81	1	**10,43**
TA1057090100980	**9,8**	133	87	1	**13,27**
TA1057090101000	**10**	133	87	1	**11,95**
TA1057090101020	**10,2**	133	87	1	**15,62**
TA1057090101050	**10,5**	133	87	1	**15,62**
TA1057090101100	**11**	142	94	1	**18,14**
TA1057090101111	**11,11**	142	94	1	**a richiesta**
TA1057090101150	**11,5**	142	94	1	**20,46**
TA1057090101200	**12**	151	101	1	**21,65**
TA1057090101250	**12,5**	151	101	1	**26,15**
TA1057090101300	**13**	151	101	1	**31,01**
TA1057090101350	**13,5**	160	108	1	**35,32**
TA1057090101400	**14**	160	108	1	**37,02**

Kit Punta HSS-Co elicoidale TA1057, lucida, affilatura autocentrante, specifica per acciaio inox





Codice	Q.tà punte	Dimensioni	Cassetta		€ / cad.
TA10570901KIT01	**19**	Ø1-10 x 0,5mm	plastica	1	**136,38**
TA10570901KIT02	**25**	Ø1-13 x 0,5mm	plastica	1	**265,47**

N.B: Parametri di lavorazione scaricabili su www.ttake.it

ASPORTAZIONE TRUCIOLO

Punta HSS-Co elicoidale TA1058, autocentrante, rivestita TiN

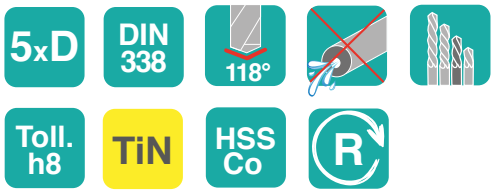



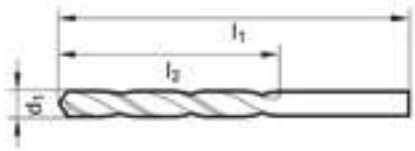

Codice	d1	l1	l2		€ / cad.
TA1058090100100	1	34	12	1	6,55
TA1058090100110	1,1	36	14	1	7,18
TA1058090100120	1,2	38	16	1	6,95
TA1058090100130	1,3	38	16	1	7,18
TA1058090100140	1,4	40	18	1	7,25
TA1058090100150	1,5	40	18	1	6,79
TA1058090100160	1,6	43	20	1	6,79
TA1058090100170	1,7	43	20	1	7,38
TA1058090100180	1,8	46	22	1	7,25
TA1058090100190	1,9	46	22	1	7,25
TA1058090100200	2	49	24	1	6,95
TA1058090100210	2,1	49	24	1	7,38
TA1058090100220	2,2	53	27	1	7,71
TA1058090100230	2,3	53	27	1	7,48
TA1058090100238	2,38	57	30	1	7,48
TA1058090100240	2,4	57	30	1	6,95
TA1058090100250	2,5	57	30	1	7,18
TA1058090100260	2,6	57	30	1	7,48
TA1058090100270	2,7	61	33	1	7,94
TA1058090100278	2,78	61	33	1	7,94
TA1058090100280	2,8	61	33	1	7,78
TA1058090100290	2,9	61	33	1	7,94
TA1058090100300	3	61	33	1	7,61
TA1058090100310	3,1	65	36	1	8,34
TA1058090100317	3,17	65	36	1	8,24
TA1058090100320	3,2	65	36	1	8,11
TA1058090100330	3,3	65	36	1	8,34
TA1058090100340	3,4	70	39	1	8,94
TA1058090100350	3,5	70	39	1	9,07
TA1058090100357	3,57	70	39	1	9,07
TA1058090100360	3,6	70	39	1	9,17
TA1058090100370	3,7	70	39	1	9,17
TA1058090100380	3,8	75	43	1	9,63
TA1058090100390	3,9	75	43	1	9,93
TA1058090100397	3,97	75	43	1	9,63
TA1058090100400	4	75	43	1	9,40
TA1058090100410	4,1	75	43	1	9,63
TA1058090100420	4,2	75	43	1	9,63
TA1058090100430	4,3	80	47	1	10,33
TA1058090100437	4,37	80	47	1	10,33

Codice	d1	l1	l2		€ / cad.
TA1058090100440	4,4	80	47	1	10,33
TA1058090100450	4,5	80	47	1	10,10
TA1058090100460	4,6	80	47	1	10,66
TA1058090100470	4,7	80	47	1	10,66
TA1058090100476	4,76	86	52	1	10,79
TA1058090100480	4,8	86	52	1	10,86
TA1058090100490	4,9	86	52	1	11,09
TA1058090100500	5	86	52	1	10,79
TA1058090100510	5,1	86	52	1	11,09
TA1058090100516	5,16	86	52	1	11,09
TA1058090100520	5,2	86	52	1	11,09
TA1058090100530	5,3	86	52	1	12,11
TA1058090100540	5,4	93	57	1	13,27
TA1058090100550	5.50	93	57	1	12,88
TA1058090100556	5,56	93	57	1	13,11
TA1058090100560	5,6	93	57	1	13,64
TA1058090100570	5,7	93	57	1	13,64
TA1058090100580	5,8	93	57	1	13,64
TA1058090100590	5,9	93	57	1	13,80
TA1058090100595	5,95	93	57	1	13,27
TA1058090100600	6	93	57	1	13,11
TA1058090100610	6,1	101	63	1	14,66
TA1058090100620	6,2	101	63	1	14,43
TA1058090100630	6,3	101	63	1	14,27
TA1058090100635	6,35	101	63	1	14,43
TA1058090100640	6,4	101	63	1	14,43
TA1058090100650	6,5	101	63	1	15,62
TA1058090100660	6,6	101	63	1	16,02
TA1058090100670	6,7	101	63	1	16,35
TA1058090100680	6,8	109	69	1	17,74
TA1058090100690	6,9	109	69	1	17,94
TA1058090100700	7	109	69	1	17,74
TA1058090100710	7,1	109	69	1	19,50
TA1058090100714	7,14	109	69	1	19,50
TA1058090100720	7,2	109	69	1	19,50
TA1058090100730	7,3	109	69	1	20,46
TA1058090100740	7,4	109	69	1	20,46
TA1058090100750	7,5	109	69	1	18,57
TA1058090100760	7,6	117	75	1	22,28
TA1058090100770	7,7	117	75	1	21,81

Punta HSS-Co elicoidale TA1058, autocentrante, rivestita TiN



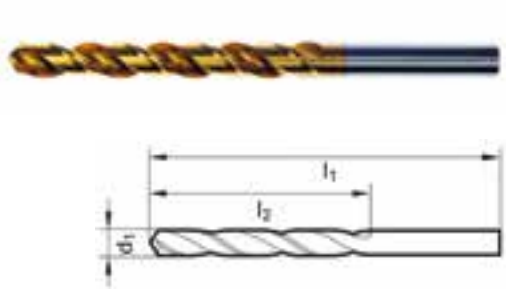

Codice	d1	l1	l2		€ / cad.
TA1058090100780	**7,8**	117	75	1	**22,04**
TA1058090100790	**7,9**	117	75	1	**23,20**
TA1058090100794	**7,94**	117	75	1	**22,04**
TA1058090100800	**8**	117	75	1	**21,12**
TA1058090100810	**8,1**	117	75	1	**22,97**
TA1058090100820	**8,2**	117	75	1	**22,81**
TA1058090100830	**8,3**	117	75	1	**22,81**
TA1058090100840	**8,4**	117	75	1	**23,96**
TA1058090100850	**8,5**	117	75	1	**21,65**
TA1058090100873	**8,73**	125	81	1	**23,43**
TA1058090100880	**8,8**	125	81	1	**25,29**
TA1058090100900	**9**	125	81	1	**23,96**
TA1058090100930	**9,3**	125	81	1	**25,75**
TA1058090100950	**9,5**	125	81	1	**24,99**
TA1058090100980	**9,8**	133	87	1	**29,23**
TA1058090101000	**10**	133	87	1	**28,27**
TA1058090101020	**10,2**	133	87	1	**32,60**
TA1058090101050	**10,5**	133	87	1	**32,83**
TA1058090101100	**11**	142	94	1	**33,99**
TA1058090101111	**11,11**	142	94	1	**35,85**
TA1058090101150	**11,5**	142	94	1	**37,67**
TA1058090101200	**12**	151	101	1	**40,18**
TA1058090101250	**12,5**	151	101	1	**41,77**
TA1058090101300	**13**	151	101	1	**44,62**
TA1058090101350	**13,5**	160	108	1	**51,67**
TA1058090101400	**14**	160	108	1	**51,67**

N.B: Parametri di lavorazione scaricabili su www.ttake.it

Punta a gradini PM-HSS TA1059, per trapani, nitrurata, foro passante

DIN 338

HSS R



Codice	d1		€ / cad.
TA1059090100100	1	1	2,81
TA1059090100150	1,5	1	2,81
TA1059090100200	2	1	2,98
TA1059090100250	2,5	1	3,31
TA1059090100300	3	1	3,56
TA1059090100320	3,2	1	3,47
TA1059090100330	3,3	1	3,56
TA1059090100350	3,5	1	3,64
TA1059090100400	4	1	4,05
TA1059090100410	4,1	1	4,30
TA1059090100420	4,2	1	4,30
TA1059090100450	4,5	1	4,38
TA1059090100490	4,9	1	4,63
TA1059090100500	5	1	5,29
TA1059090100510	5,1	1	5,87
TA1059090100520	5,2	1	5,87
TA1059090100550	5,5	1	6,12

Codice	d1		€ / cad.
TA1059090100600	6	1	6,95
TA1059090100650	6,5	1	7,52
TA1059090100680	6,8	1	7,94
TA1059090100700	7	1	8,02
TA1059090100750	7,5	1	9,00
TA1059090100800	8	1	10,25
TA1059090100850	8,5	1	10,58
TA1059090100900	9	1	11,91
TA1059090100950	9,5	1	12,40
TA1059090101000	10	1	14,63
TA1059090101020	10,2	1	15,71
TA1059090101050	10,5	1	16,04
TA1059090101100	11	1	18,60
TA1059090101150	11,5	1	19,18
TA1059090101200	12	1	21,74
TA1059090101250	12,5	1	24,72
TA1059090101300	13	1	25,47

Kit Punte a gradini PM-HSS TA1059, per trapani

DIN 338

HSS R

Codice	Q.tà punte	Cassetta		€ / cad.
TA10590901KIT01	19	plastica	1	150,04
TA10590901KIT02	25	plastica	1	281,08



Punta in M42 TA1060, affilatura a croce, rivestita Nano TiAlN, performante, resistente all'usura, specifica per acciai inox e super leghe





Codice	d1	l1	l2		€ / cad.
TA1060090100100	1	34	12	1	9,92
TA1060090100110	1,1	36	14	1	10,19
TA1060090100120	1,2	38	16	1	9,96
TA1060090100130	1,3	38	16	1	10,10
TA1060090100140	1,4	40	18	1	10,15
TA1060090100150	1,5	40	18	1	9,78
TA1060090100160	1,6	43	20	1	9,92
TA1060090100170	1,7	43	20	1	10,33
TA1060090100180	1,8	46	22	1	10,24
TA1060090100190	1,9	46	22	1	10,80
TA1060090100200	2	49	24	1	10,66
TA1060090100210	2,1	49	24	1	11,17
TA1060090100220	2,2	53	27	1	12,00
TA1060090100230	2,3	53	27	1	11,49
TA1060090100240	2,4	57	30	1	11,08
TA1060090100250	2,5	57	30	1	10,66
TA1060090100260	2,6	57	30	1	11,08
TA1060090100270	2,7	61	33	1	11,96
TA1060090100280	2,8	61	33	1	11,82
TA1060090100290	2,9	61	33	1	12,28
TA1060090100300	3	61	33	1	11,35
TA1060090100310	3,1	65	36	1	13,25
TA1060090100320	3,2	65	36	1	12,79
TA1060090100330	3,3	65	36	1	12,88
TA1060090100340	3,4	70	39	1	13,67
TA1060090100350	3,5	70	39	1	13,16
TA1060090100360	3,6	70	39	1	13,90
TA1060090100370	3,7	70	39	1	13,67
TA1060090100380	3,8	75	43	1	14,64
TA1060090100390	3,9	75	43	1	15,01
TA1060090100400	4	75	43	1	14,18
TA1060090100410	4,1	75	43	1	14,50
TA1060090100420	4,2	75	43	1	14,55
TA1060090100430	4,3	80	47	1	15,94
TA1060090100440	4,4	80	47	1	15,52
TA1060090100450	4,5	80	47	1	15,43
TA1060090100460	4,6	80	47	1	17,05
TA1060090100470	4,7	80	47	1	16,73
TA1060090100480	4,8	86	52	1	15,66
TA1060090100490	4,9	86	52	1	16,40

Codice	d1	l1	l2		€ / cad.
TA1060090100500	5	86	52	1	15,71
TA1060090100510	5,1	86	52	1	16,03
TA1060090100520	5,2	86	52	1	16,03
TA1060090100530	5,3	86	52	1	18,72
TA1060090100540	5,4	93	57	1	20,20
TA1060090100550	5,5	93	57	1	16,40
TA1060090100560	5,6	93	57	1	18,58
TA1060090100570	5,7	93	57	1	18,44
TA1060090100580	5,8	93	57	1	18,72
TA1060090100590	5,9	93	57	1	19,88
TA1060090100600	6	93	57	1	17,84
TA1060090100610	6,1	101	63	1	18,58
TA1060090100620	6,2	101	63	1	20,34
TA1060090100630	6,3	101	63	1	22,20
TA1060090100640	6,4	101	63	1	20,34
TA1060090100650	6,5	101	63	1	23,35
TA1060090100660	6,6	101	63	1	24,47
TA1060090100670	6,7	101	63	1	24,93
TA1060090100680	6,8	109	69	1	25,76
TA1060090100690	6,9	109	69	1	26,09
TA1060090100700	7	109	69	1	23,68
TA1060090100710	7,1	109	69	1	28,08
TA1060090100720	7,2	109	69	1	28,41
TA1060090100730	7,3	109	69	1	30,63
TA1060090100740	7,4	109	69	1	31,09
TA1060090100750	7,5	109	69	1	27,53
TA1060090100760	7,6	117	75	1	33,18
TA1060090100770	7,7	117	75	1	31,97
TA1060090100780	7,8	117	75	1	32,16
TA1060090100790	7,9	117	75	1	35,40
TA1060090100800	8	117	75	1	27,53
TA1060090100810	8,1	117	75	1	34,57
TA1060090100820	8,2	117	75	1	33,87
TA1060090100830	8,3	117	75	1	32,81
TA1060090100840	8,4	117	75	1	36,98
TA1060090100850	8,5	117	75	1	30,77
TA1060090100860	8,6	125	81	1	32,90
TA1060090100870	8,7	125	81	1	39,34
TA1060090100880	8,8	125	81	1	37,49
TA1060090100890	8,9	125	81	1	34,11

N.B: Parametri di lavorazione scaricabili su www.ttake.it

ASPORTAZIONE TRUCIOLO

Punta in M42 TA1060, affilatura a croce, rivestita Nano TiAlN, performante, resistente all'usura, specifica per acciai inox e super leghe





Codice	d1	l1	l2		€ / cad.
TA1060090100900	**9**	125	81	1	**34,24**
TA1060090100910	**9,1**	125	81	1	**38,83**
TA1060090100920	**9,2**	125	81	1	**42,59**
TA1060090100930	**9,3**	125	81	1	**36,84**
TA1060090100940	**9,4**	125	81	1	**42,86**
TA1060090100950	**9,5**	125	81	1	**36,33**
TA1060090100960	**9,6**	133	87	1	**39,53**
TA1060090100970	**9,7**	133	87	1	**39,53**
TA1060090100980	**9,8**	133	87	1	**35,96**
TA1060090100990	**9,9**	133	87	1	**43,70**
TA1060090101000	**10**	133	87	1	**37,07**
TA1060090101010	**10,1**	133	87	1	**51,44**
TA1060090101020	**10,2**	133	87	1	**50,79**
TA1060090101050	**10,5**	133	87	1	**51,11**
TA1060090101080	**10,8**	142	94	1	**52,32**
TA1060090101100	**11**	142	94	1	**50,23**
TA1060090101120	**11,2**	142	94	1	**57,18**
TA1060090101150	**11,5**	142	94	1	**59,31**
TA1060090101180	**11,8**	142	94	1	**59,82**
TA1060090101200	**12**	151	101	1	**62,84**
TA1060090101220	**12,2**	151	101	1	**63,07**
TA1060090101250	**12,5**	151	101	1	**60,84**
TA1060090101300	**13**	151	101	1	**69,46**

Punta HSS-Co elicoidale TA1072, lucida, affilatura autocentrante, universale per tutti i materiali, serie lunga



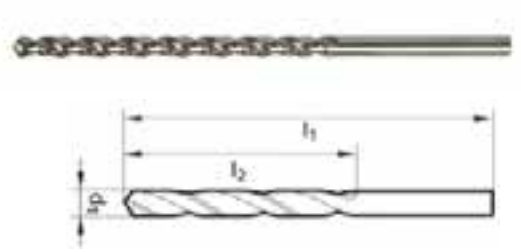

Codice	d1	l1	l2		€ / cad.
TA1072090100100	1	56	33	1	10,06
TA1072090100110	1,1	60	37	1	13,77
TA1072090100120	1,2	65	41	1	12,64
TA1072090100130	1,3	65	41	1	12,97
TA1072090100140	1,4	70	45	1	13,77
TA1072090100150	1,5	70	45	1	10,69
TA1072090100160	1,6	76	50	1	13,44
TA1072090100170	1,7	76	50	1	13,11
TA1072090100180	1,8	80	53	1	13,11
TA1072090100190	1,9	80	53	1	12,18
TA1072090100200	2	85	56	1	9,73
TA1072090100210	2,1	85	56	1	10,99
TA1072090100220	2,2	90	59	1	10,99
TA1072090100230	2,3	90	59	1	10,99
TA1072090100240	2,4	95	62	1	11,39
TA1072090100250	2,5	95	62	1	10,06
TA1072090100260	2,6	95	62	1	11,62
TA1072090100270	2,7	100	66	1	12,18
TA1072090100280	2,8	100	66	1	13,11
TA1072090100290	2,9	100	66	1	11,85
TA1072090100300	3	100	66	1	10,53
TA1072090100310	3,1	106	69	1	12,64
TA1072090100320	3,2	106	69	1	12,05
TA1072090100330	3,3	106	69	1	13,11
TA1072090100340	3,4	112	73	1	12,51
TA1072090100350	3,5	112	73	1	12,78
TA1072090100360	3,6	112	73	1	13,44
TA1072090100370	3,7	112	73	1	13,24
TA1072090100380	3,8	119	78	1	12,97
TA1072090100390	3,9	119	78	1	12,51
TA1072090100400	4	119	78	1	13,24
TA1072090100410	4,1	119	78	1	12,51
TA1072090100420	4,2	119	78	1	12,05
TA1072090100430	4,3	126	82	1	12,78
TA1072090100440	4,4	126	82	1	13,90
TA1072090100450	4,5	126	82	1	16,19
TA1072090100460	4,6	126	82	1	12,18
TA1072090100470	4,7	126	82	1	13,77
TA1072090100480	4,8	132	87	1	12,31
TA1072090100490	4,9	132	87	1	14,00

Codice	d1	l1	l2		€ / cad.
TA1072090100500	5	132	87	1	13,44
TA1072090100510	5,1	132	87	1	14,80
TA1072090100520	5,2	132	87	1	14,93
TA1072090100530	5,3	132	87	1	17,05
TA1072090100540	5,4	139	91	1	18,63
TA1072090100550	5,5	139	91	1	12,05
TA1072090100560	5,6	139	91	1	20,12
TA1072090100570	5,7	139	91	1	20,12
TA1072090100580	5,8	139	91	1	18,63
TA1072090100590	5,9	139	91	1	21,35
TA1072090100600	6	139	91	1	16,48
TA1072090100610	6,1	148	97	1	22,90
TA1072090100620	6,2	148	97	1	22,90
TA1072090100630	6,3	148	97	1	21,35
TA1072090100640	6,4	148	97	1	22,57
TA1072090100650	6,5	148	97	1	16,81
TA1072090100660	6,6	148	97	1	24,99
TA1072090100670	6,7	148	97	1	24,99
TA1072090100680	6,8	156	102	1	24,69
TA1072090100690	6,9	156	102	1	27,77
TA1072090100700	7	156	102	1	22,90
TA1072090100710	7,1	156	102	1	28,37
TA1072090100720	7,2	156	102	1	30,15
TA1072090100730	7,3	156	102	1	31,08
TA1072090100740	7,4	156	102	1	31,74
TA1072090100750	7,5	156	102	1	32,93
TA1072090100760	7,6	165	109	1	26,21
TA1072090100770	7,7	165	109	1	28,99
TA1072090100780	7,8	165	109	1	31,74
TA1072090100790	7,9	165	109	1	32,30
TA1072090100800	8	165	109	1	23,17
TA1072090100810	8,1	165	109	1	33,56
TA1072090100820	8,2	165	109	1	32,93
TA1072090100830	8,3	165	109	1	32,93
TA1072090100840	8,4	165	109	1	37,17
TA1072090100850	8,5	165	109	1	28,37
TA1072090100860	8,6	175	115	1	36,28
TA1072090100870	8,7	175	115	1	44,25
TA1072090100880	8,8	175	115	1	40,22
TA1072090100890	8,9	175	115	1	48,79

N.B: Parametri di lavorazione scaricabili su www.ttake.it

ASPORTAZIONE TRUCIOLO

Punta HSS-Co elicoidale TA1072, lucida, affilatura autocentrante, universale per tutti i materiali, serie lunga



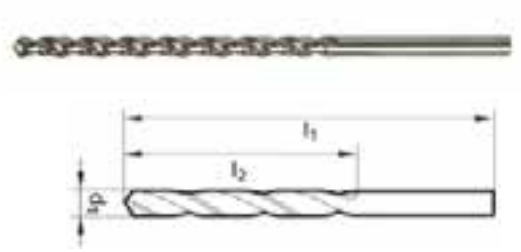

Codice	d1	l1	l2		€ / cad.
TA1072090100900	9	175	115	1	27,44
TA1072090100910	9,1	175	115	1	43,59
TA1072090100920	9,2	175	115	1	46,34
TA1072090100930	9,3	175	115	1	38,43
TA1072090100940	9,4	175	115	1	39,62
TA1072090100950	9,5	175	115	1	35,35
TA1072090100960	9,6	184	121	1	54,88
TA1072090100970	9,7	184	121	1	70,10
TA1072090100980	9,8	184	121	1	48,79
TA1072090100990	9,9	184	121	1	64,05
TA1072090101000	10	184	121	1	46,07
TA1072090101010	10,1	184	121	1	48,79
TA1072090101020	10,2	184	121	1	50,94

Codice	d1	l1	l2		€ / cad.
TA1072090101030	10,3	184	121	1	52,40
TA1072090101040	10,4	184	121	1	54,55
TA1072090101050	10,5	184	121	1	57,36
TA1072090101100	11	195	128	1	68,61
TA1072090101150	11,5	195	128	1	70,10
TA1072090101200	12	205	134	1	64,05
TA1072090101250	12,5	205	134	1	76,23
TA1072090101300	13	205	134	1	83,87
TA1072090101350	13,5	214	140	1	90,00
TA1072090101400	14	214	140	1	96,05

Punta HSS elicoidale TA1063, a forte torsione, serie extra lunga

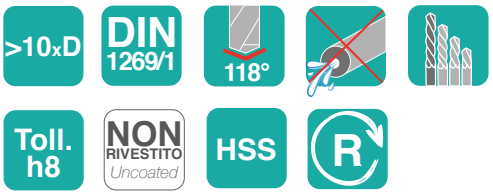

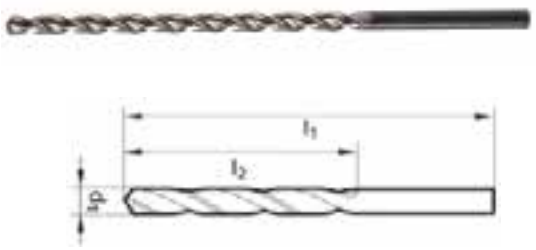

Codice	d1	l1	l2		€ / cad.
TA1063090100200	2	125	85	1	20,19
TA1063090100250	2,5	140	95	1	20,19
TA1063090100300	3	150	100	1	22,47
TA1063090100350	3,5	165	115	1	22,47
TA1063090100400	4	175	120	1	23,00
TA1063090100450	4,5	185	125	1	25,82
TA1063090100500	5	195	135	1	25,52
TA1063090100550	5,5	205	140	1	28,66
TA1063090100600	6	205	140	1	28,66

Codice	d1	l1	l2		€ / cad.
TA1063090100650	6,5	215	150	1	40,84
TA1063090100700	7	225	155	1	40,84
TA1063090100750	7,5	225	155	1	50,38
TA1063090100800	8	240	165	1	48,42
TA1063090100850	8,5	240	165	1	55,61
TA1063090100900	9	250	175	1	70,90
TA1063090100950	9,5	250	175	1	84,07
TA1063090101000	10	265	185	1	74,61

Punta HSS elicoidale TA1064, con attacco cono morse

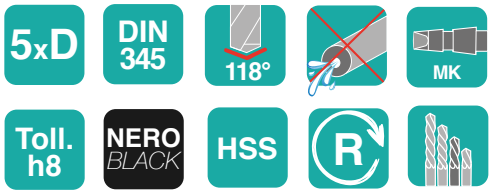

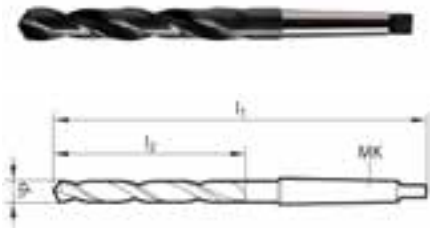

Codice	d1	MK	l1	l2		€ / cad.
TA1064090100500	5	1	133	52	1	a richiesta
TA1064090100550	5,5	1	138	57	1	a richiesta
TA1064090100600	6	1	138	57	1	a richiesta
TA1064090100650	6,5	1	144	63	1	a richiesta
TA1064090100675	6,75	1	150	69	1	a richiesta
TA1064090100700	7	1	150	69	1	a richiesta
TA1064090100750	7,5	1	150	69	1	a richiesta
TA1064090100800	8	1	156	75	1	a richiesta
TA1064090100850	8,5	1	156	75	1	a richiesta
TA1064090100900	9	1	162	81	1	a richiesta
TA1064090100925	9,25	1	162	81	1	a richiesta
TA1064090100950	9,5	1	162	81	1	a richiesta
TA1064090101000	10	1	168	87	1	a richiesta
TA1064090101020	10,2	1	168	87	1	a richiesta
TA1064090101025	10,25	1	168	87	1	a richiesta
TA1064090101050	10,5	1	168	87	1	a richiesta
TA1064090101075	10,75	1	175	94	1	a richiesta
TA1064090101100	11	1	175	94	1	a richiesta
TA1064090101150	11,5	1	175	94	1	a richiesta
TA1064090101175	11,75	1	175	94	1	a richiesta
TA1064090101200	12	1	182	101	1	a richiesta
TA1064090101225	12,25	1	182	101	1	a richiesta
TA1064090101250	12,5	1	182	101	1	a richiesta
TA1064090101300	13	1	182	101	1	41,67
TA1064090101350	13,5	1	189	108	1	45,61
TA1064090101375	13,75	1	189	108	1	55,24
TA1064090101400	14	1	189	108	1	44,52
TA1064090101425	14,25	2	212	114	1	66,83
TA1064090101450	14,5	2	212	114	1	44,95
TA1064090101475	14,75	2	212	114	1	73,25
TA1064090101500	15	2	212	114	1	47,53
TA1064090101525	15,25	2	218	120	1	66,83
TA1064090101550	15,5	2	218	120	1	52,96
TA1064090101575	15,75	2	218	120	1	65,44
TA1064090101600	16	2	218	120	1	51,40
TA1064090101625	16,25	2	223	125	1	80,96
TA1064090101650	16,5	2	223	125	1	56,10
TA1064090101700	17	2	223	125	1	57,82
TA1064090101725	17,25	2	228	130	1	75,80
TA1064090101750	17,5	2	228	130	1	59,11

Codice	d1	MK	l1	l2		€ / cad.
TA1064090101775	17,75	2	228	130	1	73,25
TA1064090101800	18	2	228	130	1	61,70
TA1064090101825	18,25	2	233	135	1	83,51
TA1064090101850	18,5	2	233	135	1	66,83
TA1064090101875	18,75	2	233	135	1	80,96
TA1064090101900	19	2	233	135	1	66,83
TA1064090101925	19,25	2	238	140	1	92,94
TA1064090101950	19,5	2	238	140	1	77,12
TA1064090101975	19,75	2	238	140	1	89,96
TA1064090102000	20	2	238	140	1	72,45
TA1064090102025	20,25	2	243	145	1	105,35
TA1064090102050	20,5	2	243	145	1	75,80
TA1064090102075	20,75	2	243	145	1	101,51
TA1064090102100	21	2	243	145	1	79,67
TA1064090102150	21,5	2	248	150	1	91,22
TA1064090102200	22	2	248	150	1	88,64
TA1064090102225	22,25	2	248	150	1	110,48
TA1064090102250	22,5	2	253	155	1	110,48
TA1064090102275	22,75	2	253	155	1	110,48
TA1064090102300	23	2	253	155	1	104,06
TA1064090102325	23,25	2	276	155	1	144,74
TA1064090102350	23,5	3	276	155	1	102,77
TA1064090102400	24	3	281	160	1	109,23
TA1064090102425	24,25	3	281	160	1	155,47
TA1064090102450	24,5	3	281	160	1	111,78
TA1064090102475	24,75	3	281	160	1	158,05
TA1064090102500	25	3	281	160	1	120,78
TA1064090102525	25,25	3	286	165	1	160,63
TA1064090102550	25,5	3	286	165	1	123,33
TA1064090102575	25,75	3	286	165	1	163,18
TA1064090102600	26	3	286	165	1	137,49
TA1064090102650	26,5	3	286	165	1	133,62
TA1064090102700	27	3	291	170	1	137,49
TA1064090102750	27,5	3	291	170	1	141,33
TA1064090102800	28	3	291	170	1	150,34
TA1064090102825	28,25	3	296	175	1	209,42
TA1064090102850	28,5	3	296	175	1	186,28
TA1064090102900	29	3	296	175	1	163,18
TA1064090102950	29,5	3	296	175	1	169,60
TA1064090103000	30	3	296	175	1	163,18

N.B: Parametri di lavorazione scaricabili su www.ttake.it

ASPORTAZIONE TRUCIOLO

Punta HSS elicoidale TA1064, con attacco cono morse





Codice	d1	MK	l1	l2		€ / cad.
TA1064090103050	**30,5**	3	301	180	1	**200,45**
TA1064090103100	**31**	3	301	180	1	**195,28**
TA1064090103150	**31,5**	3	301	180	1	**222,26**
TA1064090103200	**32**	4	334	185	1	**204,29**
TA1064090103250	**32,5**	4	334	185	1	**236,43**
TA1064090103300	**33**	4	334	185	1	**221,00**
TA1064090103350	**33,5**	4	334	185	1	**246,72**
TA1064090103400	**34**	4	339	190	1	**256,98**
TA1064090103450	**34,5**	4	339	190	1	**285,21**
TA1064090103500	**35**	4	339	190	1	**262,11**
TA1064090103550	**35,5**	4	339	190	1	**308,35**
TA1064090103600	**36**	4	344	195	1	**282,67**
TA1064090103650	**36,5**	4	344	195	1	**318,64**
TA1064090103700	**37**	4	344	195	1	**308,35**
TA1064090103750	**37,5**	4	344	195	1	**346,91**
TA1064090103800	**38**	4	349	200	1	**326,36**
TA1064090103850	**38,5**	4	349	200	1	**393,18**
TA1064090103900	**39**	4	349	200	1	**362,34**
TA1064090103950	**39,5**	4	349	200	1	**449,72**
TA1064090104000	**40**	4	349	200	1	**372,60**

Codice	d1	MK	l1	l2		€ / cad.
TA1064090104100	**41**	4	354	205	1	**398,31**
TA1064090104200	**42**	4	354	205	1	**439,42**
TA1064090104300	**43**	4	359	210	1	**460,01**
TA1064090104400	**44**	4	359	210	1	**493,37**
TA1064090104500	**45**	4	359	210	1	**503,67**
TA1064090104600	**46**	4	364	215	1	**524,22**
TA1064090104700	**47**	4	364	215	1	**562,78**
TA1064090104800	**48**	4	369	220	1	**575,62**
TA1064090104900	**49**	4	369	220	1	**601,31**
TA1064090105000	**50**	4	369	220	1	**619,32**
TA1064090105100	**51**	5	412	225	1	**969,21**
TA1064090105200	**52**	5	412	225	1	**997,74**
TA1064090105300	**53**	5	412	225	1	**1.126,00**
TA1064090105400	**54**	5	417	230	1	**1.083,30**
TA1064090105500	**55**	5	417	230	1	**1.111,80**
TA1064090105600	**56**	5	417	230	1	**1.197,00**
TA1064090105700	**57**	5	422	235	1	**1.183,00**
TA1064090105800	**58**	5	422	235	1	**1.268,00**
TA1064090105900	**59**	5	422	235	1	**1.397,00**
TA1064090106000	**60**	5	422	235	1	**1.354,00**

Punta HSS elicoidale TA1066, con attacco cono morse, serie extra-lunga

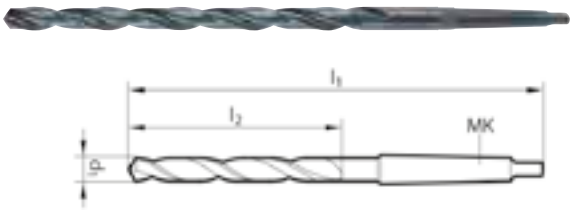

Codice	d1	MK	l1	l2		€ / cad.
TA1066090608000	**8**	1	265	165	1	**63,22**
TA1066090608500	**8,5**	1	265	165	1	**61,06**
TA1066090609000	**9**	1	275	175	1	**64,53**
TA1066090609500	**9,5**	1	275	175	1	**58,61**
TA1066090610000	**10**	1	285	185	1	**74,30**
TA1066090610500	**10,5**	1	285	185	1	**59,10**
TA1066090611000	**11**	1	300	195	1	**127,99**
TA1066090611500	**11,5**	1	300	195	1	**85,07**
TA1066090612000	**12**	1	310	205	1	**88,88**
TA1066090612500	**12,5**	1	310	205	1	**76,09**
TA1066090613000	**13**	1	310	205	1	**150,32**
TA1066090613500	**13,5**	1	325	220	1	**218,60**
TA1066090614000	**14**	1	325	220	1	**218,98**
TA1066090614500	**14,5**	2	340	220	1	**85,41**
TA1066090615000	**15**	2	340	220	1	**203,22**
TA1066090615500	**15,5**	2	355	230	1	**278,04**
TA1066090616000	**16**	2	355	230	1	**248,04**
TA1066090616500	**16,5**	2	355	230	1	**188,98**
TA1066090617000	**17**	2	355	230	1	**206,35**
TA1066090617500	**17,5**	2	370	245	1	**222,62**
TA1066090618000	**18**	2	370	245	1	**197,82**
TA1066090618500	**18,5**	2	370	245	1	**151,83**
TA1066090619000	**19**	2	370	245	1	**155,96**
TA1066090619500	**19,5**	2	385	260	1	**154,34**
TA1066090620000	**20**	2	385	260	1	**338,68**
TA1066090621000	**21**	2	385	260	1	**186,71**
TA1066090622000	**22**	2	405	270	1	**218,01**
TA1066090623000	**23**	2	405	270	1	**252,55**
TA1066090624000	**24**	3	440	290	1	**416,90**
TA1066090625000	**25**	3	440	290	1	**286,19**
TA1066090626000	**26**	3	440	290	1	**691,30**
TA1066090627000	**27**	3	460	305	1	**278,86**
TA1066090628000	**28**	3	460	305	1	**325,23**
TA1066090629000	**29**	3	460	305	1	**383,61**
TA1066090630000	**30**	3	460	305	1	**745,44**

N.B: Parametri di lavorazione scaricabili su www.ttake.it

Punta HSS a centrare TA1065

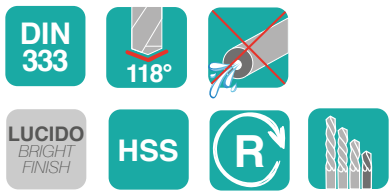



Codice	d1	d2	l1		€ / cad.
TA1065090100100	**1**	3,15	31,5	1	**10,23**
TA1065090100125	**1,25**	3,15	31,5	1	**12,02**
TA1065090100160	**1,6**	4	35,5	1	**10,23**
TA1065090100200	**2**	5	40	1	**9,83**
TA1065090100250	**2,5**	6,3	45	1	**11,65**
TA1065090100315	**3,15**	8	50	1	**16,32**
TA1065090100400	**4**	10	56	1	**23,47**
TA1065090100500	**5**	12,5	63	1	**32,74**
TA1065090100630	**6,3**	16	71	1	**49,28**
TA1065090100800	**8**	20	80	1	**77,85**
TA1065090101000	**10**	25	100	1	**154,34**

Punta HSS a centrare TA1069, rivestita TiAlN

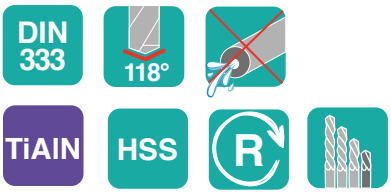



Codice	d1	d2	l1		€ / cad.
TA1069090100100	**1**	3,15	31,5	1	**16,68**
TA1069090100125	**1,25**	3,15	31,5	1	**18,50**
TA1069090100160	**1,6**	4	35,5	1	**16,68**
TA1069090100200	**2**	5	40	1	**16,32**
TA1069090100250	**2,5**	6,3	45	1	**20,85**
TA1069090100315	**3,15**	8	50	1	**25,52**
TA1069090100400	**4**	10	56	1	**34,39**
TA1069090100500	**5**	12,5	63	1	**45,00**
TA1069090100630	**6,3**	16	71	1	**61,56**
TA1069090100800	**8**	20	80	1	**99,30**
TA1069090101000	**10**	25	100	1	**182,64**

Punta HSS-Co a centrare TA1067, per centri CN 90°



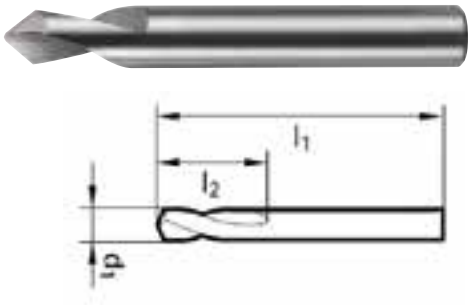

Codice	d1	l1	l2		€ / cad.
TA1067090606000	**6**	66	19	1	**17,06**
TA1067090608000	**8**	79	23	1	**22,29**
TA1067090610000	**10**	89	26	1	**28,89**
TA1067090612000	**12**	102	31	1	**49,91**
TA1067090616000	**16**	115	34	1	**56,93**
TA1067090620000	**20**	131	38	1	**107,98**

Punta HSS-Co a centrare TA1068, per centri CN 90°, rivestita TiAlN



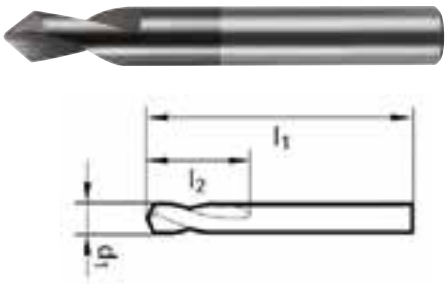

Codice	d1	l1	l2		€ / cad.
TA1068090606000	**6**	66	19	1	**28,00**
TA1068090608000	**8**	79	23	1	**36,67**
TA1068090610000	**10**	89	26	1	**46,85**
TA1068090612000	**12**	102	31	1	**70,93**
TA1068090616000	**16**	115	34	1	**101,23**
TA1068090620000	**20**	131	38	1	**150,39**

Punta HSS-Co a centrare TA1077, per centri CN 120°



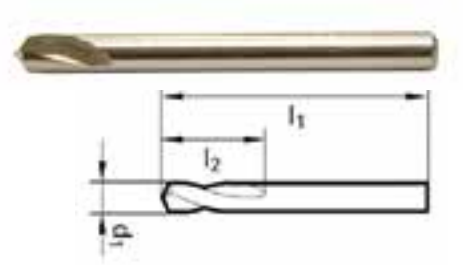

Codice	d1	l1	l2		€ / cad.
TA1077090100300	**3**	46	12	1	**23,63**
TA1077090100400	**4**	55	12	1	**23,27**
TA1077090100500	**5**	62	14	1	**25,29**
TA1077090100600	**6**	66	16	1	**24,79**

Codice	d1	l1	l2		€ / cad.
TA1077090100800	**8**	79	21	1	**41,34**
TA1077090101000	**10**	89	25	1	**46,37**
TA1077090101200	**12**	102	30	1	**67,46**
TA1077090101400	**14**	107	33,5	1	**71,69**
TA1077090101600	**16**	115	37,5	1	**87,71**
TA1077090102000	**20**	131	45	1	**141,70**

N.B: Parametri di lavorazione scaricabili su www.ttake.it

ASPORTAZIONE TRUCIOLO

Punta universale in metallo duro TA1001, rivestita Nano TiAlN, 3xD, non forata





Codice	d1	d2/h6	l1	l2	l3		€ / cad.
TA1001100100300	3	6	62	20	36	1	46,40
TA1001100100310	3,1	6	62	20	36	1	46,40
TA1001100100317	3,17	6	62	20	36	1	a richiesta
TA1001100100320	3,2	6	62	20	36	1	46,40
TA1001100100325	3,25	6	62	20	36	1	a richiesta
TA1001100100330	3,3	6	62	20	36	1	46,40
TA1001100100340	3,4	6	62	20	36	1	46,40
TA1001100100350	3,5	6	62	20	36	1	46,40
TA1001100100357	3,57	6	62	20	36	1	a richiesta
TA1001100100360	3,6	6	62	20	36	1	46,40
TA1001100100370	3,7	6	62	20	36	1	46,40
TA1001100100380	3,8	6	66	24	36	1	46,40
TA1001100100390	3,9	6	66	24	36	1	46,40
TA1001100100397	3,97	6	66	24	36	1	a richiesta
TA1001100100400	4	6	66	24	36	1	46,40
TA1001100100410	4,1	6	66	24	36	1	46,40
TA1001100100420	4,2	6	66	24	36	1	46,40
TA1001100100430	4,3	6	66	24	36	1	46,40
TA1001100100437	4,37	6	66	24	36	1	a richiesta
TA1001100100440	4,4	6	66	24	36	1	46,40
TA1001100100450	4,5	6	66	24	36	1	46,40
TA1001100100460	4,6	6	66	24	36	1	46,40
TA1001100100465	4,65	6	66	24	36	1	a richiesta
TA1001100100470	4,7	6	66	24	36	1	46,40
TA1001100100476	4,76	6	66	28	36	1	a richiesta
TA1001100100480	4,8	6	66	28	36	1	46,40
TA1001100100490	4,9	6	66	28	36	1	46,40
TA1001100100500	5	6	66	28	36	1	46,40
TA1001100100510	5,1	6	66	28	36	1	46,40
TA1001100100516	5,16	6	66	28	36	1	a richiesta
TA1001100100520	5,2	6	66	28	36	1	46,40
TA1001100100530	5,3	6	66	28	36	1	46,40
TA1001100100540	5,4	6	66	28	36	1	46,40
TA1001100100550	5,5	6	66	28	36	1	46,40
TA1001100100555	5,55	6	66	28	36	1	a richiesta
TA1001100100556	5,56	6	66	28	36	1	a richiesta
TA1001100100560	5,6	6	66	28	36	1	46,40
TA1001100100570	5,7	6	66	28	36	1	46,40
TA1001100100580	5,8	6	66	28	36	1	46,40
TA1001100100590	5,9	6	66	28	36	1	46,40

Codice	d1	d2/h6	l1	l2	l3		€ / cad.
TA1001100100595	5,95	6	66	28	36	1	a richiesta
TA1001100100600	6	6	66	28	36	1	46,40
TA1001100100610	6,1	8	79	34	36	1	46,40
TA1001100100620	6,2	8	79	34	36	1	46,40
TA1001100100630	6,3	8	79	34	36	1	46,40
TA1001100100635	6,35	8	79	34	36	1	a richiesta
TA1001100100640	6,4	8	79	34	36	1	46,40
TA1001100100650	6,5	8	79	34	36	1	46,40
TA1001100100660	6,6	8	79	34	36	1	46,40
TA1001100100670	6,7	8	79	34	36	1	46,40
TA1001100100675	6,75	8	79	34	36	1	a richiesta
TA1001100100680	6,8	8	79	34	36	1	46,40
TA1001100100690	6,9	8	79	34	36	1	46,40
TA1001100100700	7	8	79	34	36	1	46,40
TA1001100100710	7,1	8	79	41	36	1	46,40
TA1001100100714	7,14	8	79	41	36	1	a richiesta
TA1001100100720	7,2	8	79	41	36	1	46,40
TA1001100100730	7,3	8	79	41	36	1	46,40
TA1001100100740	7,4	8	79	41	36	1	46,40
TA1001100100750	7,5	8	79	41	36	1	46,40
TA1001100100754	7,54	8	79	41	36	1	a richiesta
TA1001100100760	7,6	8	79	41	36	1	46,40
TA1001100100770	7,7	8	79	41	36	1	46,40
TA1001100100780	7,8	8	79	41	36	1	46,40
TA1001100100790	7,9	8	79	41	36	1	46,40
TA1001100100794	7,94	8	79	41	36	1	a richiesta
TA1001100100800	8	8	79	41	36	1	46,40
TA1001100100810	8,1	10	89	47	40	1	52,06
TA1001100100820	8,2	10	89	47	40	1	52,06
TA1001100100830	8,3	10	89	47	40	1	52,06
TA1001100100833	8,33	10	89	47	40	1	a richiesta
TA1001100100840	8,4	10	89	47	40	1	52,06
TA1001100100850	8,5	10	89	47	40	1	52,06
TA1001100100860	8,6	10	89	47	40	1	52,06
TA1001100100870	8,7	10	89	47	40	1	52,06
TA1001100100873	8,73	10	89	47	40	1	a richiesta
TA1001100100880	8,8	10	89	47	40	1	52,06
TA1001100100890	8,9	10	89	47	40	1	52,06
TA1001100100900	9	10	89	47	40	1	52,06
TA1001100100910	9,1	10	89	47	40	1	52,06

Punta universale in metallo duro TA1001, rivestita Nano TiAlN, 3xD, non forata





Codice	d1	d2/h6	l1	l2	l3		€ / cad.
TA1001100100913	9,13	10	89	47	40	1	a richiesta
TA1001100100920	9,2	10	89	47	40	1	52,06
TA1001100100925	9,25	10	89	47	40	1	a richiesta
TA1001100100930	9,3	10	89	47	40	1	52,06
TA1001100100940	9,4	10	89	47	40	1	52,06
TA1001100100950	9,5	10	89	47	40	1	52,06
TA1001100100960	9,6	10	89	47	40	1	52,06
TA1001100100970	9,7	10	89	47	40	1	52,06
TA1001100100980	9,8	10	89	47	40	1	52,06
TA1001100100990	9,9	10	89	47	40	1	52,06
TA1001100100992	9,92	10	89	47	40	1	a richiesta
TA1001100101000	10	10	89	47	40	1	52,06
TA1001100101010	10,1	12	102	55	45	1	77,65
TA1001100101020	10,2	12	102	55	45	1	77,65
TA1001100101030	10,3	12	102	55	45	1	77,65
TA1001100101040	10,4	12	102	55	45	1	77,65
TA1001100101050	10,5	12	102	55	45	1	77,65
TA1001100101060	10,6	12	102	55	45	1	77,65
TA1001100101070	10,7	12	102	55	45	1	77,65
TA1001100101080	10,8	12	102	55	45	1	77,65
TA1001100101090	10,9	12	102	55	45	1	77,65
TA1001100101100	11	12	102	55	45	1	77,65
TA1001100101110	11,1	12	102	55	45	1	77,65
TA1001100101111	11,11	12	102	55	45	1	a richiesta
TA1001100101120	11,2	12	102	55	45	1	77,65
TA1001100101130	11,3	12	102	55	45	1	77,65
TA1001100101140	11,4	12	102	55	45	1	77,65
TA1001100101150	11,5	12	102	55	45	1	77,65
TA1001100101160	11,6	12	102	55	45	1	77,65
TA1001100101170	11,7	12	102	55	45	1	77,65
TA1001100101180	11,8	12	102	55	45	1	77,65
TA1001100101190	11,9	12	102	55	45	1	77,65
TA1001100101191	11,91	12	102	55	45	1	a richiesta
TA1001100101200	12	12	102	55	45	1	77,65
TA1001100101210	12,1	14	107	60	45	1	104,20
TA1001100101220	12,2	14	107	60	45	1	104,20
TA1001100101230	12,3	14	107	60	45	1	104,20

Codice	d1	d2/h6	l1	l2	l3		€ / cad.
TA1001100101240	12,4	14	107	60	45	1	104,20
TA1001100101250	12,5	14	107	60	45	1	104,20
TA1001100101260	12,6	14	107	60	45	1	104,20
TA1001100101270	12,7	14	107	60	45	1	104,20
TA1001100101280	12,8	14	107	60	45	1	104,20
TA1001100101290	12,9	14	107	60	45	1	104,20
TA1001100101300	13	14	107	60	45	1	104,20
TA1001100101310	13,1	14	107	60	45	1	104,20
TA1001100101320	13,2	14	107	60	45	1	104,20
TA1001100101330	13,3	14	107	60	45	1	104,20
TA1001100101340	13,4	14	107	60	45	1	104,20
TA1001100101350	13,5	14	107	60	45	1	104,20
TA1001100101360	13,6	14	107	60	45	1	104,20
TA1001100101370	13,7	14	107	60	45	1	104,20
TA1001100101380	13,8	14	107	60	45	1	104,20
TA1001100101390	13,9	14	107	60	45	1	104,20
TA1001100101400	14	14	107	60	45	1	104,20
TA1001100101410	14,1	16	115	65	48	1	134,48
TA1001100101420	14,2	16	115	65	48	1	134,48
TA1001100101430	14,3	16	115	65	48	1	134,48
TA1001100101440	14,4	16	115	65	48	1	134,48
TA1001100101450	14,5	16	115	65	48	1	134,48
TA1001100101460	14,6	16	115	65	48	1	134,48
TA1001100101470	14,7	16	115	65	48	1	134,48
TA1001100101480	14,8	16	115	65	48	1	134,48
TA1001100101490	14,9	16	115	65	48	1	134,48
TA1001100101500	15	16	115	65	48	1	134,48
TA1001100101550	15,5	16	115	65	48	1	134,48
TA1001100101600	16	16	115	65	48	1	134,48
TA1001100101650	16,5	18	123	73	48	1	251,10
TA1001100101700	17	18	123	73	48	1	251,10
TA1001100101750	17,5	18	123	73	48	1	251,10
TA1001100101800	18	18	123	73	48	1	251,10
TA1001100101850	18,5	20	131	79	50	1	273,90
TA1001100101900	19	20	131	79	50	1	273,90
TA1001100101950	19,5	20	131	79	50	1	273,90
TA1001100102000	20	20	131	79	50	1	273,90

N.B: Parametri di lavorazione scaricabili su www.ttake.it

ASPORTAZIONE TRUCIOLO

Punta in metallo duro TA1021, rivestita Nano TiAlN, 3xD, non forata, VA specifica per acciaio inox e superleghe

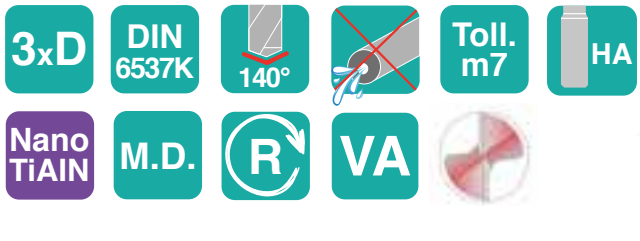





Codice	d1	d2/ h6	l1	l2	l3		€ / cad.
TA1021100100300	3	6	62	20	36	1	55,95
TA1021100100310	3,1	6	62	20	36	1	55,95
TA1021100100320	3,2	6	62	20	36	1	55,95
TA1021100100330	3,3	6	62	20	36	1	55,95
TA1021100100340	3,4	6	62	20	36	1	55,95
TA1021100100350	3,5	6	62	20	36	1	55,95
TA1021100100360	3,6	6	62	20	36	1	55,95
TA1021100100370	3,7	6	62	20	36	1	55,95
TA1021100100380	3,8	6	66	24	36	1	55,95
TA1021100100390	3,9	6	66	24	36	1	55,95
TA1021100100400	4	6	66	24	36	1	55,95
TA1021100100410	4,1	6	66	24	36	1	55,95
TA1021100100420	4,2	6	66	24	36	1	55,95
TA1021100100430	4,3	6	66	24	36	1	55,95
TA1021100100440	4,4	6	66	24	36	1	55,95
TA1021100100450	4,5	6	66	24	36	1	55,95
TA1021100100460	4,6	6	66	24	36	1	55,95
TA1021100100470	4,7	6	66	24	36	1	55,95
TA1021100100480	4,8	6	66	28	36	1	55,95
TA1021100100490	4,9	6	66	28	36	1	55,95
TA1021100100500	5	6	66	28	36	1	55,95
TA1021100100510	5,1	6	66	28	36	1	55,95
TA1021100100520	5,2	6	66	28	36	1	55,95
TA1021100100530	5,3	6	66	28	36	1	55,95
TA1021100100540	5,4	6	66	28	36	1	55,95
TA1021100100550	5,5	6	66	28	36	1	55,95
TA1021100100560	5,6	6	66	28	36	1	55,95
TA1021100100570	5,7	6	66	28	36	1	55,95
TA1021100100580	5,8	6	66	28	36	1	55,95
TA1021100100590	5,9	6	66	28	36	1	55,95
TA1021100100600	6	6	66	28	36	1	55,95
TA1021100100610	6,1	8	79	34	36	1	73,15
TA1021100100620	6,2	8	79	34	36	1	73,15
TA1021100100630	6,3	8	79	34	36	1	73,15
TA1021100100640	6,4	8	79	34	36	1	73,15
TA1021100100650	6,5	8	79	34	36	1	73,15
TA1021100100660	6,6	8	79	34	36	1	73,15
TA1021100100670	6,7	8	79	34	36	1	73,15
TA1021100100680	6,8	8	79	34	36	1	73,15
TA1021100100690	6,9	8	79	34	36	1	73,15

Codice	d1	d2/ h6	l1	l2	l3		€ / cad.
TA1021100100700	7	8	79	34	36	1	73,15
TA1021100100710	7,1	8	79	41	36	1	73,15
TA1021100100720	7,2	8	79	41	36	1	73,15
TA1021100100730	7,3	8	79	41	36	1	73,15
TA1021100100740	7,4	8	79	41	36	1	73,15
TA1021100100750	7,5	8	79	41	36	1	73,15
TA1021100100760	7,6	8	79	41	36	1	73,15
TA1021100100770	7,7	8	79	41	36	1	73,15
TA1021100100780	7,8	8	79	41	36	1	73,15
TA1021100100790	7,9	8	79	41	36	1	73,15
TA1021100100800	8	8	79	41	36	1	73,15
TA1021100100810	8,1	10	89	47	40	1	96,80
TA1021100100820	8,2	10	89	47	40	1	96,80
TA1021100100830	8,3	10	89	47	40	1	96,80
TA1021100100840	8,4	10	89	47	40	1	96,80
TA1021100100850	8,5	10	89	47	40	1	96,80
TA1021100100860	8,6	10	89	47	40	1	96,80
TA1021100100870	8,7	10	89	47	40	1	96,80
TA1021100100880	8,8	10	89	47	40	1	96,80
TA1021100100890	8,9	10	89	47	40	1	96,80
TA1021100100900	9	10	89	47	40	1	96,80
TA1021100100910	9,1	10	89	47	40	1	96,80
TA1021100100920	9,2	10	89	47	40	1	96,80
TA1021100100930	9,3	10	89	47	40	1	96,80
TA1021100100940	9,4	10	89	47	40	1	96,80
TA1021100100950	9,5	10	89	47	40	1	96,80
TA1021100100960	9,6	10	89	47	40	1	96,80
TA1021100100970	9,7	10	89	47	40	1	96,80
TA1021100100980	9,8	10	89	47	40	1	96,80
TA1021100100990	9,9	10	89	47	40	1	96,80
TA1021100101000	10	10	89	47	40	1	96,80
TA1021100101020	10,2	12	102	55	45	1	135,55
TA1021100101050	10,5	12	102	55	45	1	135,55
TA1021100101080	10,8	12	102	55	45	1	135,55
TA1021100101100	11	12	102	55	45	1	135,55
TA1021100101150	11,5	12	102	55	45	1	135,55
TA1021100101180	11,8	12	102	55	45	1	135,55
TA1021100101200	12	12	102	55	45	1	135,55
TA1021100101250	12,5	14	107	60	45	1	169,90
TA1021100101300	13	14	107	60	45	1	169,90

Punta in metallo duro TA1021, rivestita Nano TiAlN, 3xD, non forata, VA specifica per acciaio inox e superleghe

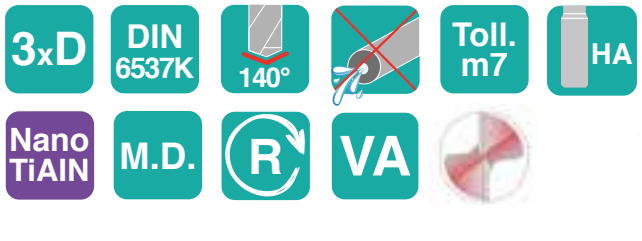



Codice	d1	d2/ h6	l1	l2	l3		€ / cad.
TA1021100101350	**13,5**	14	107	60	45	1	**169,90**
TA1021100101400	**14**	14	107	60	45	1	**169,90**
TA1021100101450	**14,5**	16	115	65	48	1	**232,35**
TA1021100101500	**15**	16	115	65	48	1	**232,35**
TA1021100101550	**15,5**	16	115	65	48	1	**232,35**
TA1021100101600	**16**	16	115	65	48	1	**232,35**
TA1021100101650	**16,5**	18	123	73	48	1	**348,53**
TA1021100101700	**17**	18	123	73	48	1	**348,53**
TA1021100101750	**17,5**	18	123	73	48	1	**348,53**
TA1021100101800	**18**	18	123	73	48	1	**348,53**
TA1021100101850	**18,5**	20	131	79	50	1	**378,65**
TA1021100101900	**19**	20	131	79	50	1	**378,65**
TA1021100101950	**19,5**	20	131	79	50	1	**378,65**
TA1021100102000	**20**	20	131	79	50	1	**378,65**

Punta universale in metallo duro TA1002, rivestita Nano TiAlN, 3xD, forata





Codice	d1	d2	l1	l2	l3		€ / cad.
TA1002100100300	**3**	6	62	20	36	1	**57,56**
TA1002100100310	**3,1**	6	62	20	36	1	**57,56**
TA1002100100317	**3,17**	6	62	20	36	1	**a richiesta**
TA1002100100320	**3,2**	6	62	20	36	1	**57,56**
TA1002100100325	**3,25**	6	62	20	36	1	**a richiesta**
TA1002100100330	**3,3**	6	62	20	36	1	**57,56**
TA1002100100340	**3,4**	6	62	20	36	1	**57,56**
TA1002100100350	**3,5**	6	62	20	36	1	**57,56**

Codice	d1	d2	l1	l2	l3		€ / cad.
TA1002100100357	**3,57**	6	62	20	36	1	**a richiesta**
TA1002100100360	**3,6**	6	62	20	36	1	**57,56**
TA1002100100370	**3,7**	6	62	20	36	1	**57,56**
TA1002100100380	**3,8**	6	66	24	36	1	**57,56**
TA1002100100390	**3,9**	6	66	24	36	1	**57,56**
TA1002100100397	**3,97**	6	66	24	36	1	**a richiesta**
TA1002100100400	**4**	6	66	24	36	1	**62,19**
TA1002100100410	**4,1**	6	66	24	36	1	**62,19**

N.B: Parametri di lavorazione scaricabili su www.ttake.it

ASPORTAZIONE TRUCIOLO

Punta universale in metallo duro TA1002, rivestita Nano TiAlN, 3xD, forata





Codice	d1	d2	l1	l2	l3		€ / cad.
TA1002100100420	4,2	6	66	24	36	1	62,19
TA1002100100430	4,3	6	66	24	36	1	62,19
TA1002100100437	4,37	6	66	24	36	1	a richiesta
TA1002100100440	4,4	6	66	24	36	1	62,19
TA1002100100450	4,5	6	66	24	36	1	62,19
TA1002100100460	4,6	6	66	24	36	1	62,19
TA1002100100465	4,65	6	66	24	36	1	a richiesta
TA1002100100470	4,7	6	66	24	36	1	62,19
TA1002100100476	4,76	6	66	28	36	1	a richiesta
TA1002100100480	4,8	6	66	28	36	1	62,19
TA1002100100490	4,9	6	66	28	36	1	62,19
TA1002100100500	5	6	66	28	36	1	62,19
TA1002100100510	5,1	6	66	28	36	1	62,19
TA1002100100516	5,16	6	66	28	36	1	a richiesta
TA1002100100520	5,2	6	66	28	36	1	62,19
TA1002100100530	5,3	6	66	28	36	1	62,19
TA1002100100540	5,4	6	66	28	36	1	62,19
TA1002100100550	5,5	6	66	28	36	1	62,19
TA1002100100555	5,55	6	66	28	36	1	a richiesta
TA1002100100556	5,56	6	66	28	36	1	a richiesta
TA1002100100560	5,6	6	66	28	36	1	62,19
TA1002100100570	5,7	6	66	28	36	1	62,19
TA1002100100580	5,8	6	66	28	36	1	62,19
TA1002100100590	5,9	6	66	28	36	1	62,19
TA1002100100595	5,95	6	66	28	36	1	a richiesta
TA1002100100600	6	6	66	28	36	1	62,19
TA1002100100610	6,1	8	79	34	36	1	84,50
TA1002100100620	6,2	8	79	34	36	1	84,50
TA1002100100630	6,3	8	79	34	36	1	84,50
TA1002100100635	6,35	8	79	34	36	1	a richiesta
TA1002100100640	6,4	8	79	34	36	1	84,50
TA1002100100650	6,5	8	79	34	36	1	84,50
TA1002100100660	6,6	8	79	34	36	1	84,50
TA1002100100670	6,7	8	79	34	36	1	84,50
TA1002100100675	6,75	8	79	34	36	1	a richiesta
TA1002100100680	6,8	8	79	34	36	1	84,50
TA1002100100690	6,9	8	79	34	36	1	84,50
TA1002100100700	7	8	79	34	36	1	84,50
TA1002100100710	7,1	8	79	41	36	1	84,50

Codice	d1	d2	l1	l2	l3		€ / cad.
TA1002100100714	7,14	8	79	41	36	1	a richiesta
TA1002100100720	7,2	8	79	41	36	1	84,50
TA1002100100730	7,3	8	79	41	36	1	84,50
TA1002100100740	7,4	8	79	41	36	1	84,50
TA1002100100750	7,5	8	79	41	36	1	84,50
TA1002100100754	7,54	8	79	41	36	1	a richiesta
TA1002100100760	7,6	8	79	41	36	1	84,50
TA1002100100770	7,7	8	79	41	36	1	84,50
TA1002100100780	7,8	8	79	41	36	1	84,50
TA1002100100790	7,9	8	79	41	36	1	84,50
TA1002100100794	7,94	8	79	41	36	1	a richiesta
TA1002100100800	8	8	79	41	36	1	84,50
TA1002100100810	8,1	10	89	47	40	1	94,66
TA1002100100820	8,2	10	89	47	40	1	94,66
TA1002100100830	8,3	10	89	47	40	1	94,66
TA1002100100833	8,33	10	89	47	40	1	a richiesta
TA1002100100840	8,4	10	89	47	40	1	94,66
TA1002100100850	8,5	10	89	47	40	1	94,66
TA1002100100860	8,6	10	89	47	40	1	94,66
TA1002100100870	8,7	10	89	47	40	1	94,66
TA1002100100873	8,73	10	89	47	40	1	a richiesta
TA1002100100880	8,8	10	89	47	40	1	94,66
TA1002100100890	8,9	10	89	47	40	1	94,66
TA1002100100900	9	10	89	47	40	1	94,66
TA1002100100910	9,1	10	89	47	40	1	94,66
TA1002100100913	9,13	10	89	47	40	1	a richiesta
TA1002100100920	9,2	10	89	47	40	1	94,66
TA1002100100925	9,25	10	89	47	40	1	a richiesta
TA1002100100930	9,3	10	89	47	40	1	94,66
TA1002100100940	9,4	10	89	47	40	1	94,66
TA1002100100950	9,5	10	89	47	40	1	94,66
TA1002100100960	9,6	10	89	47	40	1	94,66
TA1002100100970	9,7	10	89	47	40	1	94,66
TA1002100100980	9,8	10	89	47	40	1	94,66
TA1002100100990	9,9	10	89	47	40	1	94,66
TA1002100100992	9,92	10	89	47	40	1	a richiesta
TA1002100101000	10	10	89	47	40	1	94,66
TA1002100101010	10,1	12	102	55	45	1	135,55
TA1002100101020	10,2	12	102	55	45	1	135,55

Punta universale in metallo duro TA1002, rivestita Nano TiAlN, 3xD, forata

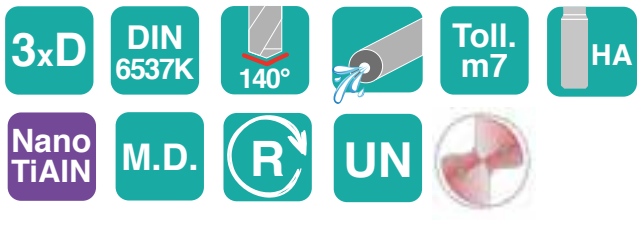



Codice	d1	d2	l1	l2	l3		€ / cad.
TA1002100101030	**10,3**	12	102	55	45	1	**135,55**
TA1002100101032	**10,32**	12	102	55	45	1	**a richiesta**
TA1002100101040	**10,4**	12	102	55	45	1	**135,55**
TA1002100101050	**10,5**	12	102	55	45	1	**135,55**
TA1002100101060	**10,6**	12	102	55	45	1	**135,55**
TA1002100101070	**10,7**	12	102	55	45	1	**135,55**
TA1002100101080	**10,8**	12	102	55	45	1	**135,55**
TA1002100101090	**10,9**	12	102	55	45	1	**135,55**
TA1002100101100	**11**	12	102	55	45	1	**135,55**
TA1002100101110	**11,1**	12	102	55	45	1	**135,55**
TA1002100101111	**11,11**	12	102	55	45	1	**a richiesta**
TA1002100101120	**11,2**	12	102	55	45	1	**135,55**
TA1002100101130	**11,3**	12	102	55	45	1	**135,55**
TA1002100101140	**11,4**	12	102	55	45	1	**135,55**
TA1002100101150	**11,5**	12	102	55	45	1	**135,55**
TA1002100101160	**11,6**	12	102	55	45	1	**135,55**
TA1002100101170	**11,7**	12	102	55	45	1	**135,55**
TA1002100101180	**11,8**	12	102	55	45	1	**135,55**
TA1002100101190	**11,9**	12	102	55	45	1	**135,55**
TA1002100101191	**11,91**	12	102	55	45	1	**a richiesta**
TA1002100101200	**12**	12	102	55	45	1	**135,55**
TA1002100101210	**12,1**	14	107	60	45	1	**189,40**
TA1002100101220	**12,2**	14	107	60	45	1	**189,40**
TA1002100101230	**12,3**	14	107	60	45	1	**189,40**
TA1002100101240	**12,4**	14	107	60	45	1	**189,40**
TA1002100101250	**12,5**	14	107	60	45	1	**189,40**
TA1002100101260	**12,6**	14	107	60	45	1	**189,40**
TA1002100101270	**12,7**	14	107	60	45	1	**189,40**
TA1002100101280	**12,8**	14	107	60	45	1	**189,40**
TA1002100101290	**12,9**	14	107	60	45	1	**189,40**
TA1002100101300	**13**	14	107	60	45	1	**189,40**
TA1002100101310	**13,1**	14	107	60	45	1	**189,40**
TA1002100101320	**13,2**	14	107	60	45	1	**189,40**
TA1002100101330	**13,3**	14	107	60	45	1	**189,40**
TA1002100101340	**13,4**	14	107	60	45	1	**189,40**
TA1002100101350	**13,5**	14	107	60	45	1	**189,40**
TA1002100101360	**13,6**	14	107	60	45	1	**189,40**
TA1002100101370	**13,7**	14	107	60	45	1	**189,40**
TA1002100101380	**13,8**	14	107	60	45	1	**189,40**
TA1002100101390	**13,9**	14	107	60	45	1	**189,40**

Codice	d1	d2	l1	l2	l3		€ / cad.
TA1002100101400	**14**	14	107	60	45	1	**189,40**
TA1002100101410	**14,1**	16	115	65	48	1	**231,10**
TA1002100101420	**14,2**	16	115	65	48	1	**231,10**
TA1002100101429	**14,29**	16	115	65	48	1	**a richiesta**
TA1002100101430	**14,3**	16	115	65	48	1	**231,10**
TA1002100101440	**14,4**	16	115	65	48	1	**231,10**
TA1002100101450	**14,5**	16	115	65	48	1	**231,10**
TA1002100101460	**14,6**	16	115	65	48	1	**231,10**
TA1002100101470	**14,7**	16	115	65	48	1	**231,10**
TA1002100101480	**14,8**	16	115	65	48	1	**231,10**
TA1002100101490	**14,9**	16	115	65	48	1	**231,10**
TA1002100101500	**15**	16	115	65	48	1	**231,10**
TA1002100101550	**15,5**	16	115	65	48	1	**231,10**
TA1002100101570	**15,7**	16	115	65	48	1	**231,10**
TA1002100101600	**16**	16	115	65	48	1	**231,10**
TA1002100101650	**16,5**	18	123	73	48	1	**371,20**
TA1002100101700	**17**	18	123	73	48	1	**371,20**
TA1002100101750	**17,5**	18	123	73	48	1	**371,20**
TA1002100101800	**18**	18	123	73	48	1	**371,20**
TA1002100101850	**18,5**	20	131	79	50	1	**405,70**
TA1002100101900	**19**	20	131	79	50	1	**405,70**
TA1002100101950	**19,5**	20	131	79	50	1	**405,70**
TA1002100102000	**20**	20	131	79	50	1	**405,70**

N.B: Parametri di lavorazione scaricabili su www.ttake.it

ASPORTAZIONE TRUCIOLO

Punta in metallo duro TA1022, rivestita Nano TiAlN, 3xD, forata, VA specifica per acciaio inox e superleghe

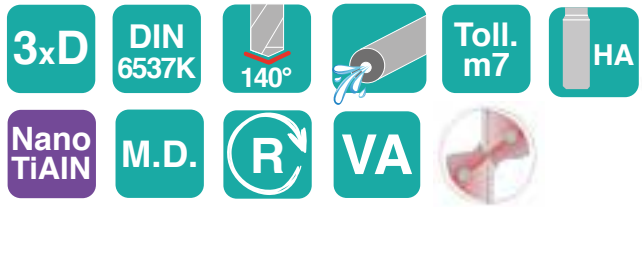





Codice	d1	d2/h6	l1	l2	l3		€ / cad.
TA1022100100300	3	6	62	20	36	1	81,90
TA1022100100310	3,1	6	62	20	36	1	81,90
TA1022100100320	3,2	6	62	20	36	1	81,90
TA1022100100330	3,3	6	62	20	36	1	81,90
TA1022100100340	3,4	6	62	20	36	1	81,90
TA1022100100350	3,5	6	62	20	36	1	81,90
TA1022100100360	3,6	6	62	20	36	1	81,90
TA1022100100370	3,7	6	62	20	36	1	81,90
TA1022100100380	3,8	6	66	24	36	1	81,90
TA1022100100390	3,9	6	66	24	36	1	81,90
TA1022100100400	4	6	66	24	36	1	81,90
TA1022100100410	4,1	6	66	24	36	1	81,90
TA1022100100420	4,2	6	66	24	36	1	81,90
TA1022100100430	4,3	6	66	24	36	1	81,90
TA1022100100440	4,4	6	66	24	36	1	81,90
TA1022100100450	4,5	6	66	24	36	1	81,90
TA1022100100460	4,6	6	66	24	36	1	81,90
TA1022100100470	4,7	6	66	28	36	1	81,90
TA1022100100480	4,8	6	66	28	36	1	81,90
TA1022100100490	4,9	6	66	28	36	1	81,90
TA1022100100500	5	6	66	28	36	1	81,90
TA1022100100510	5,1	6	66	28	36	1	81,90
TA1022100100520	5,2	6	66	28	36	1	81,90
TA1022100100530	5,3	6	66	28	36	1	81,90
TA1022100100540	5,4	6	66	28	36	1	81,90
TA1022100100550	5,5	6	66	28	36	1	81,90
TA1022100100560	5,6	6	66	28	36	1	81,90
TA1022100100570	5,7	6	66	28	36	1	81,90
TA1022100100580	5,8	6	66	28	36	1	81,90
TA1022100100590	5,9	6	66	28	36	1	81,90
TA1022100100600	6	6	66	28	36	1	81,90
TA1022100100610	6,1	8	79	34	36	1	99,73
TA1022100100620	6,2	8	79	34	36	1	99,73
TA1022100100630	6,3	8	79	34	36	1	99,73
TA1022100100640	6,4	8	79	34	36	1	99,73
TA1022100100650	6,5	8	79	34	36	1	99,73
TA1022100100660	6,6	8	79	34	36	1	99,73
TA1022100100670	6,7	8	79	34	36	1	99,73
TA1022100100680	6,8	8	79	34	36	1	99,73

Codice	d1	d2/h6	l1	l2	l3		€ / cad.
TA1022100100690	6,9	8	79	34	36	1	99,73
TA1022100100700	7	8	79	34	36	1	99,73
TA1022100100710	7,1	8	79	41	36	1	99,73
TA1022100100720	7,2	8	79	41	36	1	99,73
TA1022100100730	7,3	8	79	41	36	1	99,73
TA1022100100740	7,4	8	79	41	36	1	99,73
TA1022100100750	7,5	8	79	41	36	1	99,73
TA1022100100760	7,6	8	79	41	36	1	99,73
TA1022100100770	7,7	8	79	41	36	1	99,73
TA1022100100780	7,8	8	79	41	36	1	99,73
TA1022100100790	7,9	8	79	41	36	1	99,73
TA1022100100800	8	8	79	41	36	1	99,73
TA1022100100810	8,1	10	89	47	40	1	130,74
TA1022100100820	8,2	10	89	47	40	1	130,74
TA1022100100830	8,3	10	89	47	40	1	130,74
TA1022100100840	8,4	10	89	47	40	1	130,74
TA1022100100850	8,5	10	89	47	40	1	130,74
TA1022100100860	8,6	10	89	47	40	1	130,74
TA1022100100870	8,7	10	89	47	40	1	130,74
TA1022100100880	8,8	10	89	47	40	1	130,74
TA1022100100890	8,9	10	89	47	40	1	130,74
TA1022100100900	9	10	89	47	40	1	130,74
TA1022100100910	9,1	10	89	47	40	1	130,74
TA1022100100920	9,2	10	89	47	40	1	130,74
TA1022100100930	9,3	10	89	47	40	1	130,74
TA1022100100940	9,4	10	89	47	40	1	130,74
TA1022100100950	9,5	10	89	47	40	1	130,74
TA1022100100960	9,6	10	89	47	40	1	130,74
TA1022100100970	9,7	10	89	47	40	1	130,74
TA1022100100980	9,8	10	89	47	40	1	130,74
TA1022100100990	9,9	10	89	47	40	1	130,74
TA1022100101000	10	10	89	47	40	1	130,74
TA1022100101010	10,1	12	102	55	45	1	175,06
TA1022100101020	10,2	12	102	55	45	1	175,06
TA1022100101030	10,3	12	102	55	45	1	175,06
TA1022100101040	10,4	12	102	55	45	1	175,06
TA1022100101050	10,5	12	102	55	45	1	175,06
TA1022100101060	10,6	12	102	55	45	1	175,06
TA1022100101070	10,7	12	102	55	45	1	175,06

Punta in metallo duro TA1022, rivestita Nano TiAlN, 3xD, forata, VA specifica per acciaio inox e superleghe

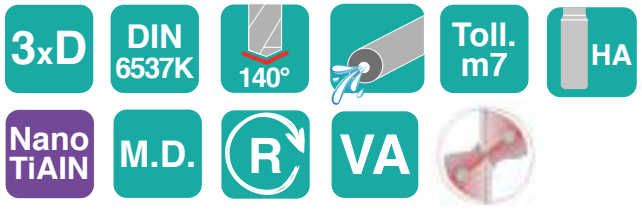





Codice	d1	d2/h6	l1	l2	l3		€ / cad.
TA1022100101080	**10,8**	12	102	55	45	1	**175,06**
TA1022100101090	**10,9**	12	102	55	45	1	**175,06**
TA1022100101100	**11**	12	102	55	45	1	**175,06**
TA1022100101110	**11,1**	12	102	55	45	1	**175,06**
TA1022100101120	**11,2**	12	102	55	45	1	**175,06**
TA1022100101140	**11,4**	12	102	55	45	1	**175,06**
TA1022100101150	**11,5**	12	102	55	45	1	**175,06**
TA1022100101180	**11,8**	12	102	55	45	1	**175,06**
TA1022100101200	**12**	12	102	55	45	1	**175,06**
TA1022100101250	**12,5**	14	107	60	45	1	**257,05**
TA1022100101300	**13**	14	107	60	45	1	**257,05**
TA1022100101350	**13,5**	14	107	60	45	1	**257,05**
TA1022100101400	**14**	14	107	60	45	1	**257,05**
TA1022100101450	**14,5**	16	115	65	48	1	**319,11**
TA1022100101500	**15**	16	115	65	48	1	**319,11**
TA1022100101550	**15,5**	16	115	65	48	1	**319,11**
TA1022100101600	**16**	16	115	65	48	1	**319,11**
TA1022100101650	**16,5**	18	123	73	48	1	**452,07**
TA1022100101700	**17**	18	123	73	48	1	**452,07**
TA1022100101750	**17,5**	18	123	73	48	1	**452,07**
TA1022100101800	**18**	18	123	73	48	1	**452,07**
TA1022100101850	**18,5**	20	131	79	50	1	**520,75**
TA1022100101900	**19**	20	131	79	50	1	**520,75**
TA1022100101950	**19,5**	20	131	79	50	1	**520,75**
TA1022100102000	**20**	20	131	79	50	1	**520,75**

N.B: Parametri di lavorazione scaricabili su www.ttake.it

ASPORTAZIONE TRUCIOLO

Punta universale in metallo duro TA1003, rivestita Nano TiAlN, 5xD, non forata





Codice	d1	d2/h6	l1	l2	l3		€ / cad.
TA1003100100300	3	6	66	28	36	1	54,05
TA1003100100310	3,1	6	66	28	36	1	54,05
TA1003100100317	3,17	6	66	28	36	1	a richiesta
TA1003100100320	3,2	6	66	28	36	1	54,05
TA1003100100325	3,25	6	66	28	36	1	a richiesta
TA1003100100330	3,3	6	66	28	36	1	54,05
TA1003100100340	3,4	6	66	28	36	1	54,05
TA1003100100350	3,5	6	66	28	36	1	54,05
TA1003100100357	3,57	6	66	28	36	1	a richiesta
TA1003100100360	3,6	6	66	28	36	1	54,05
TA1003100100370	3,7	6	66	28	36	1	54,05
TA1003100100380	3,8	6	74	36	36	1	54,05
TA1003100100390	3,9	6	74	36	36	1	54,05
TA1003100100397	3,97	6	74	36	36	1	a richiesta
TA1003100100400	4	6	74	36	36	1	54,05
TA1003100100410	4,1	6	74	36	36	1	54,05
TA1003100100420	4,2	6	74	36	36	1	54,05
TA1003100100430	4,3	6	74	36	36	1	54,05
TA1003100100437	4,37	6	74	36	36	1	a richiesta
TA1003100100440	4,4	6	74	36	36	1	54,05
TA1003100100450	4,5	6	74	36	36	1	54,05
TA1003100100460	4,6	6	74	36	36	1	54,05
TA1003100100465	4,65	6	74	36	36	1	a richiesta
TA1003100100470	4,7	6	74	36	36	1	54,05
TA1003100100476	4,76	6	82	44	36	1	a richiesta
TA1003100100480	4,8	6	82	44	36	1	54,05
TA1003100100490	4,9	6	82	44	36	1	54,05
TA1003100100500	5	6	82	44	36	1	54,05
TA1003100100510	5,1	6	82	44	36	1	54,05
TA1003100100516	5,16	6	82	44	36	1	54,05
TA1003100100520	5,2	6	82	44	36	1	54,05
TA1003100100530	5,3	6	82	44	36	1	54,05
TA1003100100540	5,4	6	82	44	36	1	54,05
TA1003100100550	5,5	6	82	44	36	1	54,05
TA1003100100555	5,55	6	82	44	36	1	a richiesta
TA1003100100556	5,56	6	82	44	36	1	a richiesta
TA1003100100560	5,6	6	82	44	36	1	54,05
TA1003100100570	5,7	6	82	44	36	1	54,05
TA1003100100580	5,8	6	82	44	36	1	54,05

Codice	d1	d2/h6	l1	l2	l3		€ / cad.
TA1003100100590	5,9	6	82	44	36	1	54,05
TA1003100100595	5,95	6	82	44	36	1	a richiesta
TA1003100100600	6	6	82	44	36	1	54,05
TA1003100100610	6,1	8	91	53	36	1	55,05
TA1003100100620	6,2	8	91	53	36	1	55,05
TA1003100100630	6,3	8	91	53	36	1	55,05
TA1003100100635	6,35	8	91	53	36	1	a richiesta
TA1003100100640	6,4	8	91	53	36	1	55,05
TA1003100100650	6,5	8	91	53	36	1	55,05
TA1003100100660	6,6	8	91	53	36	1	55,05
TA1003100100670	6,7	8	91	53	36	1	55,05
TA1003100100675	6,75	8	91	53	36	1	a richiesta
TA1003100100680	6,8	8	91	53	36	1	55,05
TA1003100100690	6,9	8	91	53	36	1	55,05
TA1003100100700	7	8	91	53	36	1	55,05
TA1003100100710	7,1	8	91	53	36	1	55,05
TA1003100100714	7,14	8	91	53	36	1	a richiesta
TA1003100100720	7,2	8	91	53	36	1	55,05
TA1003100100730	7,3	8	91	53	36	1	55,05
TA1003100100740	7,4	8	91	53	36	1	55,05
TA1003100100750	7,5	8	91	53	36	1	55,05
TA1003100100754	7,54	8	91	53	36	1	a richiesta
TA1003100100760	7,6	8	91	53	36	1	55,05
TA1003100100770	7,7	8	91	53	36	1	55,05
TA1003100100780	7,8	8	91	53	36	1	55,05
TA1003100100790	7,9	8	91	53	36	1	55,05
TA1003100100794	7,94	8	91	53	36	1	a richiesta
TA1003100100800	8	8	91	53	36	1	55,05
TA1003100100810	8,1	10	103	61	40	1	60,80
TA1003100100820	8,2	10	103	61	40	1	60,80
TA1003100100830	8,3	10	103	61	40	1	60,80
TA1003100100833	8,33	10	103	61	40	1	a richiesta
TA1003100100840	8,4	10	103	61	40	1	60,80
TA1003100100850	8,5	10	103	61	40	1	60,80
TA1003100100860	8,6	10	103	61	40	1	60,80
TA1003100100870	8,7	10	103	61	40	1	60,80
TA1003100100873	8,73	10	103	61	40	1	a richiesta
TA1003100100880	8,8	10	103	61	40	1	60,80
TA1003100100890	8,9	10	103	61	40	1	60,80

Punta universale in metallo duro TA1003, rivestita Nano TiAlN, 5xD, non forata





Codice	d1	d2/h6	l1	l2	l3		€ / cad.
TA1003100100900	9	10	103	61	40	1	60,80
TA1003100100910	9,1	10	103	61	40	1	60,80
TA1003100100913	9,13	10	103	61	40	1	a richiesta
TA1003100100920	9,2	10	103	61	40	1	60,80
TA1003100100925	9,25	10	103	61	40	1	a richiesta
TA1003100100930	9,3	10	103	61	40	1	60,80
TA1003100100940	9,4	10	103	61	40	1	60,80
TA1003100100950	9,5	10	103	61	40	1	60,80
TA1003100100960	9,6	10	103	61	40	1	60,80
TA1003100100970	9,7	10	103	61	40	1	60,80
TA1003100100980	9,8	10	103	61	40	1	60,80
TA1003100100990	9,9	10	103	61	40	1	60,80
TA1003100101000	10	10	103	61	40	1	60,80
TA1003100101010	10,1	12	118	71	45	1	90,76
TA1003100101020	10,2	12	118	71	45	1	90,76
TA1003100101030	10,3	12	118	71	45	1	90,76
TA1003100101040	10,4	12	118	71	45	1	90,76
TA1003100101050	10,5	12	118	71	45	1	90,76
TA1003100101060	10,6	12	118	71	45	1	90,76
TA1003100101070	10,7	12	118	71	45	1	90,76
TA1003100101080	10,8	12	118	71	45	1	90,76
TA1003100101090	10,9	12	118	71	45	1	90,76
TA1003100101100	11	12	118	71	45	1	90,76
TA1003100101110	11,1	12	118	71	45	1	90,76
TA1003100101111	11,11	12	118	71	45	1	a richiesta
TA1003100101120	11,2	12	118	71	45	1	90,76
TA1003100101130	11,3	12	118	71	45	1	90,76
TA1003100101140	11,4	12	118	71	45	1	90,76
TA1003100101150	11,5	12	118	71	45	1	90,76
TA1003100101160	11,6	12	118	71	45	1	90,76
TA1003100101170	11,7	12	118	71	45	1	90,76
TA1003100101180	11,8	12	118	71	45	1	90,76
TA1003100101190	11,9	12	118	71	45	1	90,76
TA1003100101200	12	12	118	71	45	1	90,76
TA1003100101210	12,1	14	124	77	45	1	119,72
TA1003100101220	12,2	14	124	77	45	1	119,72
TA1003100101230	12,3	14	124	77	45	1	119,72
TA1003100101240	12,4	14	124	77	45	1	119,72
TA1003100101250	12,5	14	124	77	45	1	119,72

Codice	d1	d2/h6	l1	l2	l3		€ / cad.
TA1003100101260	12,6	14	124	77	45	1	119,72
TA1003100101270	12,7	14	124	77	45	1	119,72
TA1003100101280	12,8	14	124	77	45	1	a richiesta
TA1003100101290	12,9	14	124	77	45	1	a richiesta
TA1003100101300	13	14	124	77	45	1	119,72
TA1003100101310	13,1	14	124	77	45	1	119,72
TA1003100101320	13,2	14	124	77	45	1	119,72
TA1003100101330	13,3	14	124	77	45	1	119,72
TA1003100101340	13,4	14	124	77	45	1	a richiesta
TA1003100101350	13,5	14	124	77	45	1	119,72
TA1003100101360	13,6	14	124	77	45	1	a richiesta
TA1003100101370	13,7	14	124	77	45	1	119,72
TA1003100101380	13,8	14	124	77	45	1	119,72
TA1003100101390	13,9	14	124	77	45	1	a richiesta
TA1003100101400	14	14	124	77	45	1	119,72
TA1003100101410	14,1	16	133	83	48	1	155,47
TA1003100101420	14,2	16	133	83	48	1	155,47
TA1003100101430	14,3	16	133	83	48	1	155,47
TA1003100101440	14,4	16	133	83	48	1	155,47
TA1003100101450	14,5	16	133	83	48	1	155,47
TA1003100101470	14,7	16	133	83	48	1	155,47
TA1003100101480	14,8	16	133	83	48	1	a richiesta
TA1003100101490	14,9	16	133	83	48	1	a richiesta
TA1003100101500	15	16	133	83	48	1	155,47
TA1003100101550	15,5	16	133	83	48	1	155,47
TA1003100101570	15,7	16	133	83	48	1	155,47
TA1003100101600	16	16	133	83	48	1	155,47
TA1003100101650	16,5	18	143	93	48	1	271,71
TA1003100101700	17	18	143	93	48	1	271,71
TA1003100101750	17,5	18	143	93	48	1	271,71
TA1003100101800	18	18	143	93	48	1	271,71
TA1003100101850	18,5	20	153	101	50	1	294,88
TA1003100101900	19	20	153	101	50	1	294,88
TA1003100101950	19,5	20	153	101	50	1	294,88
TA1003100102000	20	20	153	101	50	1	294,88

N.B: Parametri di lavorazione scaricabili su www.ttake.it

ASPORTAZIONE TRUCIOLO

Punta in metallo duro TA1023, rivestita Nano TiAlN, 5xD, non forata, VA specifica per acciaio inox e superleghe





Codice	d1	d2/h6	l1	l2	l3		€ / cad.
TA1023100100300	3	6	66	28	36	1	70,90
TA1023100100310	3,1	6	66	28	36	1	70,90
TA1023100100320	3,2	6	66	28	36	1	70,90
TA1023100100330	3,3	6	66	28	36	1	70,90
TA1023100100340	3,4	6	66	28	36	1	70,90
TA1023100100350	3,5	6	66	28	36	1	70,90
TA1023100100360	3,6	6	66	28	36	1	70,90
TA1023100100370	3,7	6	66	28	36	1	70,90
TA1023100100380	3,8	6	74	36	36	1	70,90
TA1023100100390	3,9	6	74	36	36	1	70,90
TA1023100100400	4	6	74	36	36	1	70,90
TA1023100100410	4,1	6	74	36	36	1	70,90
TA1023100100420	4,2	6	74	36	36	1	70,90
TA1023100100430	4,3	6	74	36	36	1	70,90
TA1023100100440	4,4	6	74	36	36	1	70,90
TA1023100100450	4,5	6	74	36	36	1	70,90
TA1023100100460	4,6	6	74	36	36	1	70,90
TA1023100100470	4,7	6	74	36	36	1	70,90
TA1023100100480	4,8	6	82	44	36	1	70,90
TA1023100100490	4,9	6	82	44	36	1	70,90
TA1023100100500	5	6	82	44	36	1	70,90
TA1023100100510	5,1	6	82	44	36	1	70,90
TA1023100100520	5,2	6	82	44	36	1	70,90
TA1023100100530	5,3	6	82	44	36	1	70,90
TA1023100100540	5,4	6	82	44	36	1	70,90
TA1023100100550	5,5	6	82	44	36	1	70,90
TA1023100100560	5,6	6	82	44	36	1	70,90
TA1023100100570	5,7	6	82	44	36	1	70,90
TA1023100100580	5,8	6	82	44	36	1	70,90
TA1023100100590	5,9	6	82	44	36	1	70,90
TA1023100100600	6	6	82	44	36	1	70,90
TA1023100100610	6,1	8	91	53	36	1	86,42
TA1023100100620	6,2	8	91	53	36	1	86,42
TA1023100100630	6,3	8	91	53	36	1	86,42
TA1023100100640	6,4	8	91	53	36	1	86,42
TA1023100100650	6,5	8	91	53	36	1	86,42
TA1023100100660	6,6	8	91	53	36	1	86,42
TA1023100100670	6,7	8	91	53	36	1	86,42
TA1023100100680	6,8	8	91	53	36	1	86,42

Codice	d1	d2/h6	l1	l2	l3		€ / cad.
TA1023100100690	6,9	8	91	53	36	1	86,42
TA1023100100700	7	8	91	53	36	1	86,42
TA1023100100710	7,1	8	91	53	36	1	86,42
TA1023100100720	7,2	8	91	53	36	1	86,42
TA1023100100730	7,3	8	91	53	36	1	86,42
TA1023100100740	7,4	8	91	53	36	1	86,42
TA1023100100750	7,5	8	91	53	36	1	86,42
TA1023100100760	7,6	8	91	53	36	1	86,42
TA1023100100770	7,7	8	91	53	36	1	86,42
TA1023100100780	7,8	8	91	53	36	1	86,42
TA1023100100790	7,9	8	91	53	36	1	86,42
TA1023100100800	8	8	91	53	36	1	86,42
TA1023100100810	8,1	10	103	61	40	1	104,16
TA1023100100820	8,2	10	103	61	40	1	104,16
TA1023100100830	8,3	10	103	61	40	1	104,16
TA1023100100840	8,4	10	103	61	40	1	104,16
TA1023100100850	8,5	10	103	61	40	1	104,16
TA1023100100860	8,6	10	103	61	40	1	104,16
TA1023100100870	8,7	10	103	61	40	1	104,16
TA1023100100880	8,8	10	103	61	40	1	104,16
TA1023100100890	8,9	10	103	61	40	1	104,16
TA1023100100900	9	10	103	61	40	1	104,16
TA1023100100910	9,1	10	103	61	40	1	104,16
TA1023100100920	9,2	10	103	61	40	1	104,16
TA1023100100930	9,3	10	103	61	40	1	104,16
TA1023100100940	9,4	10	103	61	40	1	104,16
TA1023100100950	9,5	10	103	61	40	1	104,16
TA1023100100960	9,6	10	103	61	40	1	104,16
TA1023100100970	9,7	10	103	61	40	1	104,16
TA1023100100980	9,8	10	103	61	40	1	104,16
TA1023100100990	9,9	10	103	61	40	1	104,16
TA1023100101000	10	10	103	61	40	1	104,16
TA1023100101020	10,2	12	118	71	45	1	150,70
TA1023100101050	10,5	12	118	71	45	1	150,70
TA1023100101080	10,8	12	118	71	45	1	150,70
TA1023100101100	11	12	118	71	45	1	150,70
TA1023100101150	11,5	12	118	71	45	1	150,70
TA1023100101180	11,8	12	118	71	45	1	150,70
TA1023100101200	12	14	118	71	45	1	150,70

Punta in metallo duro TA1023, rivestita Nano TiAlN, 5xD, non forata, VA specifica per acciaio inox e superleghe

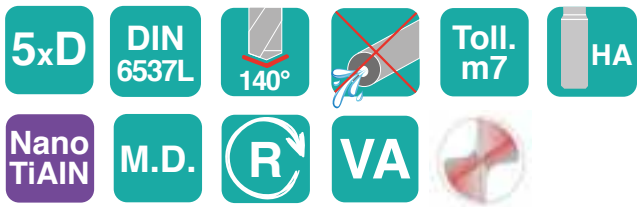



Codice	d1	d2/h6	l1	l2	l3		€ / cad.
TA1023100101250	**12,5**	14	124	77	45	1	**195,00**
TA1023100101300	**13**	14	124	77	45	1	**195,00**
TA1023100101350	**13,5**	14	124	77	45	1	**195,00**
TA1023100101400	**14**	14	124	77	45	1	**195,00**
TA1023100101450	**14,5**	16	133	83	48	1	**265,92**
TA1023100101500	**15**	16	133	83	48	1	**265,92**
TA1023100101550	**15,5**	16	133	83	48	1	**265,92**
TA1023100101600	**16**	16	133	83	48	1	**265,92**

Codice	d1	d2/h6	l1	l2	l3		€ / cad.
TA1023100101650	**16,5**	18	143	93	48	1	**394,44**
TA1023100101700	**17**	18	143	93	48	1	**394,44**
TA1023100101750	**17,5**	18	143	93	48	1	**394,44**
TA1023100101800	**18**	18	143	93	48	1	**394,44**
TA1023100101850	**18,5**	20	153	101	50	1	**454,28**
TA1023100101900	**19**	20	153	101	50	1	**454,28**
TA1023100101950	**19,5**	20	153	101	50	1	**454,28**
TA1023100102000	**20**	20	153	101	50	1	**454,28**

Micropunta universale in metallo duro TA1007, rivestita Nano TiAlN, 4xD, non forata





Codice	d1	d2	l1	l2		€ / cad.
TA1007100200010	**0,1**	3	38	1,2	1	**33,78**
TA1007100200020	**0,2**	3	38	2,5	1	**35,93**
TA1007100200030	**0,3**	3	38	5	1	**39,37**
TA1007100200040	**0,4**	3	38	7	1	**44,10**
TA1007100200050	**0,5**	3	38	7	1	**43,03**
TA1007100200060	**0,6**	3	38	7	1	**39,37**
TA1007100200070	**0,7**	3	38	8	1	**36,57**
TA1007100200080	**0,8**	3	38	10	1	**37,44**
TA1007100200090	**0,9**	3	38	10	1	**42,17**
TA1007100200100	**1**	3	38	10	1	**38,30**
TA1007100200110	**1,1**	3	38	10	1	**38,30**
TA1007100200120	**1,2**	3	38	10	1	**42,17**
TA1007100200130	**1,3**	3	38	10	1	**42,17**
TA1007100200140	**1,4**	3	38	10	1	**42,17**
TA1007100200150	**1,5**	3	38	10	1	**42,17**
TA1007100200160	**1,6**	3	38	12	1	**43,03**
TA1007100200170	**1,7**	3	38	12	1	**43,03**

Codice	d1	d2	l1	l2		€ / cad.
TA1007100200180	**1,8**	3	38	12	1	**38,30**
TA1007100200190	**1,9**	3	38	12	1	**43,03**
TA1007100200200	**2**	3	38	12	1	**42,17**
TA1007100200210	**2,1**	3	38	12	1	**38,30**
TA1007100200220	**2,2**	3	38	12	1	**39,37**
TA1007100200240	**2,4**	3	38	12	1	**37,44**
TA1007100200250	**2,5**	3	38	12	1	**38,30**
TA1007100200260	**2,6**	3	38	12	1	**42,17**
TA1007100200280	**2,8**	3	38	12	1	**46,26**
TA1007100200300	**3**	3	38	12	1	**38,30**

N.B: Parametri di lavorazione scaricabili su www.ttake.it

Punta universale in metallo duro TA1004, rivestita Nano TiAlN, 5xD, forata





Codice	d1	d2	l1	l2	l3		€ / cad.
TA1004100100300	3	6	66	28	36	1	74,27
TA1004100100310	3,1	6	66	28	36	1	74,27
TA1004100100317	3,17	6	66	28	36	1	a richiesta
TA1004100100320	3,2	6	66	28	36	1	74,27
TA1004100100325	3,25	6	66	28	36	1	a richiesta
TA1004100100330	3,3	6	66	28	36	1	74,27
TA1004100100340	3,4	6	66	28	36	1	74,27
TA1004100100350	3,5	6	66	28	36	1	74,27
TA1004100100357	3,57	6	66	28	36	1	a richiesta
TA1004100100360	3,6	6	66	28	36	1	74,27
TA1004100100370	3,7	6	66	28	36	1	74,27
TA1004100100380	3,8	6	74	36	36	1	74,27
TA1004100100390	3,9	6	74	36	36	1	74,27
TA1004100100397	3,97	6	74	36	36	1	a richiesta
TA1004100100400	4	6	74	36	36	1	79,83
TA1004100100410	4,1	6	74	36	36	1	79,83
TA1004100100420	4,2	6	74	36	36	1	79,83
TA1004100100430	4,3	6	74	36	36	1	79,83
TA1004100100437	4,37	6	74	36	36	1	a richiesta
TA1004100100440	4,4	6	74	36	36	1	79,83
TA1004100100450	4,5	6	74	36	36	1	79,83
TA1004100100460	4,6	6	74	36	36	1	79,83
TA1004100100465	4,65	6	74	36	36	1	a richiesta
TA1004100100470	4,7	6	74	36	36	1	79,83
TA1004100100476	4,76	6	82	44	36	1	a richiesta
TA1004100100480	4,8	6	82	44	36	1	79,83
TA1004100100490	4,9	6	82	44	36	1	79,83
TA1004100100500	5	6	82	44	36	1	79,83
TA1004100100510	5,1	6	82	44	36	1	79,83
TA1004100100516	5,16	6	82	44	36	1	a richiesta
TA1004100100520	5,2	6	82	44	36	1	79,83
TA1004100100530	5,3	6	82	44	36	1	79,83
TA1004100100540	5,4	6	82	44	36	1	79,83
TA1004100100550	5,5	6	82	44	36	1	79,83
TA1004100100555	5,55	6	82	44	36	1	a richiesta
TA1004100100556	5,56	6	82	44	36	1	a richiesta
TA1004100100560	5,6	6	82	44	36	1	79,83
TA1004100100570	5,7	6	82	44	36	1	79,83
TA1004100100580	5,8	6	82	44	36	1	79,83
TA1004100100590	5,9	6	82	44	36	1	79,83

Codice	d1	d2	l1	l2	l3		€ / cad.
TA1004100100595	5,95	6	82	44	36	1	a richiesta
TA1004100100600	6	6	82	44	36	1	79,83
TA1004100100610	6,1	8	91	53	36	1	88,20
TA1004100100620	6,2	8	91	53	36	1	88,20
TA1004100100630	6,3	8	91	53	36	1	88,20
TA1004100100635	6,35	8	91	53	36	1	a richiesta
TA1004100100640	6,4	8	91	53	36	1	88,20
TA1004100100650	6,5	8	91	53	36	1	88,20
TA1004100100660	6,6	8	91	53	36	1	88,20
TA1004100100670	6,7	8	91	53	36	1	88,20
TA1004100100675	6,75	8	91	53	36	1	a richiesta
TA1004100100680	6,8	8	91	53	36	1	88,20
TA1004100100690	6,9	8	91	53	36	1	88,20
TA1004100100700	7	8	91	53	36	1	88,20
TA1004100100710	7,1	8	91	53	36	1	88,20
TA1004100100714	7,14	8	91	53	36	1	a richiesta
TA1004100100720	7,2	8	91	53	36	1	88,20
TA1004100100730	7,3	8	91	53	36	1	88,20
TA1004100100740	7,4	8	91	53	36	1	88,20
TA1004100100750	7,5	8	91	53	36	1	88,20
TA1004100100754	7,54	8	91	53	36	1	a richiesta
TA1004100100760	7,6	8	91	53	36	1	88,20
TA1004100100770	7,7	8	91	53	36	1	88,20
TA1004100100780	7,8	8	91	53	36	1	88,20
TA1004100100790	7,9	8	91	53	36	1	88,20
TA1004100100794	7,94	8	91	53	36	1	a richiesta
TA1004100100800	8	8	91	53	36	1	88,20
TA1004100100810	8,1	10	103	61	40	1	101,18
TA1004100100820	8,2	10	103	61	40	1	101,18
TA1004100100830	8,3	10	103	61	40	1	101,18
TA1004100100833	8,33	10	103	61	40	1	a richiesta
TA1004100100840	8,4	10	103	61	40	1	101,18
TA1004100100850	8,5	10	103	61	40	1	101,18
TA1004100100860	8,6	10	103	61	40	1	101,18
TA1004100100870	8,7	10	103	61	40	1	101,18
TA1004100100873	8,73	10	103	61	40	1	a richiesta
TA1004100100880	8,8	10	103	61	40	1	101,18
TA1004100100890	8,9	10	103	61	40	1	101,18
TA1004100100900	9	10	103	61	40	1	101,18
TA1004100100910	9,1	10	103	61	40	1	101,18

Punta universale in metallo duro TA1004, rivestita Nano TiAlN, 5xD, forata





Codice	d1	d2	l1	l2	l3		€ / cad.
TA1004100100913	9,13	10	103	61	40	1	a richiesta
TA1004100100920	9,2	10	103	61	40	1	101,18
TA1004100100925	9,25	10	103	61	40	1	a richiesta
TA1004100100930	9,3	10	103	61	40	1	101,18
TA1004100100940	9,4	10	103	61	40	1	101,18
TA1004100100950	9,5	10	103	61	40	1	101,18
TA1004100100960	9,6	10	103	61	40	1	101,18
TA1004100100970	9,7	10	103	61	40	1	101,18
TA1004100100980	9,8	10	103	61	40	1	101,18
TA1004100100990	9,9	10	103	61	40	1	101,18
TA1004100101000	10	10	103	61	40	1	101,18
TA1004100101010	10,1	12	118	71	45	1	147,62
TA1004100101020	10,2	12	118	71	45	1	147,62
TA1004100101030	10,3	12	118	71	45	1	147,62
TA1004100101032	10,32	12	118	71	45	1	a richiesta
TA1004100101040	10,4	12	118	71	45	1	147,62
TA1004100101050	10,5	12	118	71	45	1	147,62
TA1004100101060	10,6	12	118	71	45	1	147,62
TA1004100101070	10,7	12	118	71	45	1	147,62
TA1004100101080	10,8	12	118	71	45	1	147,62
TA1004100101090	10,9	12	118	71	45	1	147,62
TA1004100101100	11	12	118	71	45	1	147,62
TA1004100101110	11,1	12	118	71	45	1	147,62
TA1004100101111	11,11	12	118	71	45	1	a richiesta
TA1004100101120	11,2	12	118	71	45	1	147,62
TA1004100101130	11,3	12	118	71	45	1	147,62
TA1004100101140	11,4	12	118	71	45	1	147,62
TA1004100101150	11,5	12	118	71	45	1	147,62
TA1004100101160	11,6	12	118	71	45	1	147,62
TA1004100101170	11,7	12	118	71	45	1	147,62
TA1004100101180	11,8	12	118	71	45	1	147,62
TA1004100101190	11,9	12	118	71	45	1	147,62
TA1004100101191	11,91	12	118	71	45	1	a richiesta
TA1004100101200	12	12	118	71	45	1	147,62
TA1004100101210	12,1	14	124	77	45	1	198,70
TA1004100101220	12,2	14	124	77	45	1	198,70
TA1004100101230	12,3	14	124	77	45	1	198,70
TA1004100101240	12,4	14	124	77	45	1	198,70
TA1004100101250	12,5	14	124	77	45	1	198,70

Codice	d1	d2	l1	l2	l3		€ / cad.
TA1004100101260	12,6	14	124	77	45	1	198,70
TA1004100101270	12,7	14	124	77	45	1	198,70
TA1004100101280	12,8	14	124	77	45	1	198,70
TA1004100101290	12,9	14	124	77	45	1	198,70
TA1004100101300	13	14	124	77	45	1	198,70
TA1004100101310	13,1	14	124	77	45	1	198,70
TA1004100101320	13,2	14	124	77	45	1	198,70
TA1004100101330	13,3	14	124	77	45	1	198,70
TA1004100101340	13,4	14	124	77	45	1	198,70
TA1004100101350	13,5	14	124	77	45	1	198,70
TA1004100101360	13,6	14	124	77	45	1	198,70
TA1004100101370	13,7	14	124	77	45	1	198,70
TA1004100101380	13,8	14	124	77	45	1	198,70
TA1004100101390	13,9	14	124	77	45	1	198,70
TA1004100101400	14	14	124	77	45	1	198,70
TA1004100101410	14,1	16	133	83	48	1	245,13
TA1004100101420	14,2	16	133	83	48	1	245,13
TA1004100101429	14,29	16	133	83	48	1	a richiesta
TA1004100101430	14,3	16	133	83	48	1	245,13
TA1004100101440	14,4	16	133	83	48	1	245,13
TA1004100101450	14,5	16	133	83	48	1	245,13
TA1004100101460	14,6	16	133	83	48	1	245,13
TA1004100101470	14,7	16	133	83	48	1	245,13
TA1004100101480	14,8	16	133	83	48	1	245,13
TA1004100101490	14,9	16	133	83	48	1	245,13
TA1004100101500	15	16	133	83	48	1	245,13
TA1004100101520	15,2	16	133	83	48	1	245,13
TA1004100101550	15,5	16	133	83	48	1	245,13
TA1004100101570	15,7	16	133	83	48	1	245,13
TA1004100101600	16	16	133	83	48	1	245,13
TA1004100101650	16,5	18	143	93	48	1	392,60
TA1004100101700	17	18	143	93	48	1	392,60
TA1004100101750	17,5	18	143	93	48	1	392,60
TA1004100101800	18	18	143	93	48	1	392,60
TA1004100101850	18,5	20	153	101	50	1	426,90
TA1004100101900	19	20	153	101	50	1	426,90
TA1004100101950	19,5	20	153	101	50	1	426,90
TA1004100102000	20	20	153	101	50	1	426,90

N.B: Parametri di lavorazione scaricabili su www.ttake.it

ASPORTAZIONE TRUCIOLO

Punta in metallo duro TA1024, rivestita Nano TiAlN, 5xD, forata, VA specifica per acciaio inox e superleghe





Codice	d1	d2	l1	l2	l3		€ / cad.
TA1024100100300	3	6	66	28	36	1	98,97
TA1024100100310	3,1	6	66	28	36	1	98,97
TA1024100100320	3,2	6	66	28	36	1	98,97
TA1024100100330	3,3	6	66	28	36	1	98,97
TA1024100100340	3,4	6	66	28	36	1	98,97
TA1024100100350	3,5	6	66	28	36	1	98,97
TA1024100100360	3,6	6	66	28	36	1	98,97
TA1024100100370	3,7	6	66	28	36	1	98,97
TA1024100100380	3,8	6	74	36	36	1	98,97
TA1024100100390	3,9	6	74	36	36	1	98,97
TA1024100100400	4	6	74	36	36	1	98,97
TA1024100100410	4,1	6	74	36	36	1	98,97
TA1024100100420	4,2	6	74	36	36	1	98,97
TA1024100100430	4,3	6	74	36	36	1	98,97
TA1024100100440	4,4	6	74	36	36	1	98,97
TA1024100100450	4,5	6	74	36	36	1	98,97
TA1024100100460	4,6	6	74	36	36	1	98,97
TA1024100100470	4,7	6	74	36	36	1	98,97
TA1024100100480	4,8	6	82	44	36	1	98,97
TA1024100100490	4,9	6	82	44	36	1	98,97
TA1024100100500	5	6	82	44	36	1	98,97
TA1024100100510	5,1	6	82	44	36	1	98,97
TA1024100100520	5,2	6	82	44	36	1	98,97
TA1024100100530	5,3	6	82	44	36	1	98,97
TA1024100100540	5,4	6	82	44	36	1	98,97
TA1024100100550	5,5	6	82	44	36	1	98,97
TA1024100100560	5,6	6	82	44	36	1	98,97
TA1024100100570	5,7	6	82	44	36	1	98,97
TA1024100100580	5,8	6	82	44	36	1	98,97
TA1024100100590	5,9	6	82	44	36	1	98,97
TA1024100100600	6	6	82	44	36	1	98,97
TA1024100100610	6,1	8	91	53	36	1	111,87
TA1024100100620	6,2	8	91	53	36	1	111,87
TA1024100100630	6,3	8	91	53	36	1	111,87
TA1024100100640	6,4	8	91	53	36	1	111,87
TA1024100100650	6,5	8	91	53	36	1	111,87
TA1024100100660	6,6	8	91	53	36	1	111,87
TA1024100100670	6,7	8	91	53	36	1	111,87
TA1024100100680	6,8	8	91	53	36	1	111,87
TA1024100100690	6,9	8	91	53	36	1	111,87

Codice	d1	d2	l1	l2	l3		€ / cad.
TA1024100100700	7	8	91	53	36	1	111,87
TA1024100100710	7,1	8	91	53	36	1	111,87
TA1024100100720	7,2	8	91	53	36	1	111,87
TA1024100100730	7,3	8	91	53	36	1	111,87
TA1024100100740	7,4	8	91	53	36	1	111,87
TA1024100100750	7,5	8	91	53	36	1	111,87
TA1024100100760	7,6	8	91	53	36	1	111,87
TA1024100100770	7,7	8	91	53	36	1	111,87
TA1024100100780	7,8	8	91	53	36	1	111,87
TA1024100100790	7,9	8	91	53	36	1	111,87
TA1024100100800	8	8	91	53	36	1	111,87
TA1024100100810	8,1	10	103	61	40	1	133,39
TA1024100100820	8,2	10	103	61	40	1	133,39
TA1024100100830	8,3	10	103	61	40	1	133,39
TA1024100100840	8,4	10	103	61	40	1	133,39
TA1024100100850	8,5	10	103	61	40	1	133,39
TA1024100100860	8,6	10	103	61	40	1	133,39
TA1024100100870	8,7	10	103	61	40	1	133,39
TA1024100100880	8,8	10	103	61	40	1	133,39
TA1024100100890	8,9	10	103	61	40	1	133,39
TA1024100100900	9	10	103	61	40	1	133,39
TA1024100100910	9,1	10	103	61	40	1	133,39
TA1024100100920	9,2	10	103	61	40	1	133,39
TA1024100100930	9,3	10	103	61	40	1	133,39
TA1024100100940	9,4	10	103	61	40	1	133,39
TA1024100100950	9,5	10	103	61	40	1	133,39
TA1024100100960	9,6	10	103	61	40	1	133,39
TA1024100100970	9,7	10	103	61	40	1	133,39
TA1024100100980	9,8	10	103	61	40	1	133,39
TA1024100100990	9,9	10	103	61	40	1	133,39
TA1024100101000	10	10	103	61	40	1	133,39
TA1024100101010	10,1	12	118	71	45	1	195,78
TA1024100101020	10,2	12	118	71	45	1	195,78
TA1024100101030	10,3	12	118	71	45	1	195,78
TA1024100101040	10,4	12	118	71	45	1	195,78
TA1024100101050	10,5	12	118	71	45	1	195,78
TA1024100101060	10,6	12	118	71	45	1	195,78
TA1024100101070	10,7	12	118	71	45	1	195,78
TA1024100101080	10,8	12	118	71	45	1	195,78
TA1024100101090	10,9	12	118	71	45	1	195,78

Punta in metallo duro TA1024, rivestita Nano TiAlN, 5xD, forata, VA specifica per acciaio inox e superleghe





Codice	d1	d2	l1	l2	l3		€ / cad.
TA1024100101100	**11**	12	118	71	45	1	**195,78**
TA1024100101110	**11,1**	12	118	71	45	1	**195,78**
TA1024100101120	**11,2**	12	118	71	45	1	**195,78**
TA1024100101140	**11,4**	12	118	71	45	1	**195,78**
TA1024100101150	**11,5**	12	118	71	45	1	**195,78**
TA1024100101180	**11,8**	12	118	71	45	1	**195,78**
TA1024100101200	**12**	12	118	71	45	1	**195,78**
TA1024100101250	**12,5**	14	124	77	45	1	**260,32**
TA1024100101300	**13**	14	124	77	45	1	**260,32**
TA1024100101350	**13,5**	14	124	77	45	1	**260,32**
TA1024100101400	**14**	14	124	77	45	1	**260,32**
TA1024100101450	**14,5**	16	133	83	48	1	**318,41**

Codice	d1	d2	l1	l2	l3		€ / cad.
TA1024100101500	**15**	16	133	83	48	1	**318,41**
TA1024100101550	**15,5**	16	133	83	48	1	**318,41**
TA1024100101600	**16**	16	133	83	48	1	**318,41**
TA1024100101650	**16,5**	18	143	93	48	1	**453,95**
TA1024100101700	**17**	18	143	93	48	1	**453,95**
TA1024100101750	**17,5**	18	143	93	48	1	**453,95**
TA1024100101800	**18**	18	143	93	48	1	**453,95**
TA1024100101850	**18,5**	20	153	101	50	1	**542,16**
TA1024100101900	**19**	20	153	101	50	1	**542,16**
TA1024100101950	**19,5**	20	153	101	50	1	**542,16**
TA1024100102000	**20**	20	153	101	50	1	**542,16**

Punta in metallo duro di alta qualità TA1044, con 4 pattini di guida, rivestita Nano TiAlN, 5xD, forata





Codice	d1	d2	l1	l2	l3		€ / cad.
TA1044100100300	**3**	6	66	28	36	1	**113,00**
TA1044100100310	**3,1**	6	66	28	36	1	**113,00**
TA1044100100320	**3,2**	6	66	28	36	1	**113,00**
TA1044100100330	**3,3**	6	66	28	36	1	**113,00**
TA1044100100340	**3,4**	6	66	28	36	1	**113,00**
TA1044100100350	**3,5**	6	66	28	36	1	**113,00**
TA1044100100360	**3,6**	6	66	28	36	1	**113,00**
TA1044100100370	**3,7**	6	66	28	36	1	**113,00**
TA1044100100380	**3,8**	6	74	36	36	1	**113,00**
TA1044100100390	**3,9**	6	74	36	36	1	**113,00**
TA1044100100400	**4**	6	74	36	36	1	**113,00**
TA1044100100410	**4,1**	6	74	36	36	1	**113,00**
TA1044100100420	**4,2**	6	74	36	36	1	**113,00**
TA1044100100430	**4,3**	6	74	36	36	1	**113,00**

Codice	d1	d2	l1	l2	l3		€ / cad.
TA1044100100440	**4,4**	6	74	36	36	1	**113,00**
TA1044100100450	**4,5**	6	74	36	36	1	**113,00**
TA1044100100460	**4,6**	6	74	36	36	1	**113,00**
TA1044100100470	**4,7**	6	74	36	36	1	**113,00**
TA1044100100480	**4,8**	6	82	44	36	1	**113,00**
TA1044100100490	**4,9**	6	82	44	36	1	**113,00**
TA1044100100500	**5**	6	82	44	36	1	**113,00**
TA1044100100510	**5,1**	6	82	44	36	1	**113,00**
TA1044100100520	**5,2**	6	82	44	36	1	**113,00**
TA1044100100530	**5,3**	6	82	44	36	1	**113,00**
TA1044100100540	**5,4**	6	82	44	36	1	**113,00**
TA1044100100550	**5,5**	6	82	44	36	1	**113,00**
TA1044100100560	**5,6**	6	82	44	36	1	**113,00**
TA1044100100570	**5,7**	6	82	44	36	1	**113,00**

N.B: Parametri di lavorazione scaricabili su www.ttake.it

ASPORTAZIONE TRUCIOLO

Punta in metallo duro di alta qualità TA1044, con 4 pattini di guida, rivestita Nano TiAlN, 5xD, forata

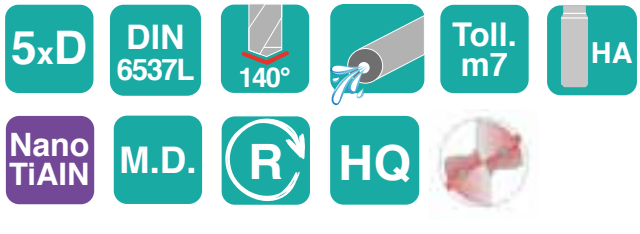





Codice	d1	d2	l1	l2	l3		€ / cad.
TA1044100100580	5,8	6	82	44	36	1	113,00
TA1044100100590	5,9	6	82	44	36	1	113,00
TA1044100100600	6	6	82	44	36	1	113,00
TA1044100100610	6,1	8	91	53	36	1	128,52
TA1044100100620	6,2	8	91	53	36	1	128,52
TA1044100100630	6,3	8	91	53	36	1	128,52
TA1044100100640	6,4	8	91	53	36	1	128,52
TA1044100100650	6,5	8	91	53	36	1	128,52
TA1044100100660	6,6	8	91	53	36	1	128,52
TA1044100100670	6,7	8	91	53	36	1	128,52
TA1044100100680	6,8	8	91	53	36	1	128,52
TA1044100100690	6,9	8	91	53	36	1	128,52
TA1044100100700	7	8	91	53	36	1	128,52
TA1044100100710	7,1	8	91	53	36	1	128,52
TA1044100100720	7,2	8	91	53	36	1	128,52
TA1044100100730	7,3	8	91	53	36	1	128,52
TA1044100100740	7,4	8	91	53	36	1	128,52
TA1044100100750	7,5	8	91	53	36	1	128,52
TA1044100100760	7,6	8	91	53	36	1	128,52
TA1044100100770	7,7	8	91	53	36	1	128,52
TA1044100100780	7,8	8	91	53	36	1	128,52
TA1044100100790	7,9	8	91	53	36	1	128,52
TA1044100100800	8	8	91	53	36	1	128,52
TA1044100100810	8,1	10	103	61	40	1	152,92
TA1044100100820	8,2	10	103	61	40	1	152,92
TA1044100100830	8,3	10	103	61	40	1	152,92
TA1044100100840	8,4	10	103	61	40	1	152,92
TA1044100100850	8,5	10	103	61	40	1	152,92
TA1044100100860	8,6	10	103	61	40	1	152,92
TA1044100100870	8,7	10	103	61	40	1	152,92
TA1044100100880	8,8	10	103	61	40	1	152,92
TA1044100100890	8,9	10	103	61	40	1	152,92
TA1044100100900	9	10	103	61	40	1	152,92
TA1044100100910	9,1	10	103	61	40	1	152,92
TA1044100100920	9,2	10	103	61	40	1	152,92
TA1044100100930	9,3	10	103	61	40	1	152,92
TA1044100100940	9,4	10	103	61	40	1	152,92
TA1044100100950	9,5	10	103	61	40	1	152,92
TA1044100100960	9,6	10	103	61	40	1	152,92

Codice	d1	d2	l1	l2	l3		€ / cad.
TA1044100100970	9,7	10	103	61	40	1	152,92
TA1044100100980	9,8	10	103	61	40	1	152,92
TA1044100100990	9,9	10	103	61	40	1	152,92
TA1044100101000	10	10	103	61	40	1	152,92
TA1044100101020	10,2	12	118	71	45	1	223,82
TA1044100101050	10,5	12	118	71	45	1	223,82
TA1044100101080	10,8	12	118	71	45	1	223,82
TA1044100101100	11	12	118	71	45	1	223,82
TA1044100101150	11,5	12	118	71	45	1	223,82
TA1044100101180	11,8	12	118	71	45	1	223,82
TA1044100101200	12	12	118	71	45	1	223,82
TA1044100101250	12,5	14	124	77	45	1	296,93
TA1044100101300	13	14	124	77	45	1	296,93
TA1044100101350	13,5	14	124	77	45	1	296,93
TA1044100101400	14	14	124	77	45	1	296,93
TA1044100101450	14,5	16	133	83	48	1	358,99
TA1044100101500	15	16	133	83	48	1	358,99
TA1044100101550	15,5	16	133	83	48	1	358,99
TA1044100101600	16	18	133	83	48	1	358,99
TA1044100101650	16,5	18	143	93	48	1	485,30
TA1044100101700	17	18	143	93	48	1	485,30
TA1044100101750	17,5	18	143	93	48	1	485,30
TA1044100101800	18	18	143	93	48	1	485,30
TA1044100101850	18,5	20	153	101	50	1	609,39
TA1044100101900	19	20	153	101	50	1	609,39
TA1044100101950	19,5	20	153	101	50	1	609,39
TA1044100102000	20	20	153	101	50	1	609,39

Punta in metallo duro ad alte prestazioni TA1040, con 4 pattini di guida, lappata, non rivestita, 5xD, forata, specifica per alluminio







Codice	d1	d2	l1	l2	l3		€ / cad.
TA1040100100300	3	6	66	28	36	1	109,72
TA1040100100310	3,1	6	66	28	36	1	109,72
TA1040100100320	3,2	6	66	28	36	1	109,72
TA1040100100330	3,3	6	66	28	36	1	109,72
TA1040100100340	3,4	6	66	28	36	1	109,72
TA1040100100350	3,5	6	66	28	36	1	109,72
TA1040100100360	3,6	6	66	28	36	1	109,72
TA1040100100370	3,7	6	66	28	36	1	109,72
TA1040100100380	3,8	6	74	36	36	1	109,72
TA1040100100390	3,9	6	74	36	36	1	109,72
TA1040100100400	4	6	74	36	36	1	109,72
TA1040100100410	4,1	6	74	36	36	1	109,72
TA1040100100420	4,2	6	74	36	36	1	109,72
TA1040100100430	4,3	6	74	36	36	1	109,72
TA1040100100440	4,4	6	74	36	36	1	109,72
TA1040100100450	4,5	6	74	36	36	1	109,72
TA1040100100460	4,6	6	74	36	36	1	109,72
TA1040100100470	4,7	6	74	36	36	1	109,72
TA1040100100480	4,8	6	82	44	36	1	109,72
TA1040100100490	4,9	6	82	44	36	1	109,72
TA1040100100500	5	6	82	44	36	1	109,72
TA1040100100510	5,1	6	82	44	36	1	109,72
TA1040100100520	5,2	6	82	44	36	1	109,72
TA1040100100530	5,3	6	82	44	36	1	109,72
TA1040100100540	5,4	6	82	44	36	1	109,72
TA1040100100550	5,5	6	82	44	36	1	109,72
TA1040100100560	5,6	6	82	44	36	1	109,72
TA1040100100570	5,7	6	82	44	36	1	109,72
TA1040100100580	5,8	6	82	44	36	1	109,72
TA1040100100590	5,9	6	82	44	36	1	109,72
TA1040100100600	6	6	82	44	36	1	109,72
TA1040100100610	6,1	8	91	53	36	1	124,78
TA1040100100620	6,2	8	91	53	36	1	124,78
TA1040100100630	6,3	8	91	53	36	1	124,78
TA1040100100640	6,4	8	91	53	36	1	124,78
TA1040100100650	6,5	8	91	53	36	1	124,78
TA1040100100660	6,6	8	91	53	36	1	124,78
TA1040100100670	6,7	8	91	53	36	1	124,78
TA1040100100680	6,8	8	91	53	36	1	124,78
TA1040100100690	6,9	8	91	53	36	1	124,78

Codice	d1	d2	l1	l2	l3		€ / cad.
TA1040100100700	7	8	91	53	36	1	124,78
TA1040100100710	7,1	8	91	53	36	1	124,78
TA1040100100720	7,2	8	91	53	36	1	124,78
TA1040100100730	7,3	8	91	53	36	1	124,78
TA1040100100740	7,4	8	91	53	36	1	124,78
TA1040100100750	7,5	8	91	53	36	1	124,78
TA1040100100760	7,6	8	91	53	36	1	124,78
TA1040100100770	7,7	8	91	53	36	1	124,78
TA1040100100780	7,8	8	91	53	36	1	124,78
TA1040100100790	7,9	8	91	53	36	1	124,78
TA1040100100800	8	8	91	53	36	1	124,78
TA1040100100810	8,1	10	103	61	40	1	148,45
TA1040100100820	8,2	10	103	61	40	1	148,45
TA1040100100830	8,3	10	103	61	40	1	148,45
TA1040100100840	8,4	10	103	61	40	1	148,45
TA1040100100850	8,5	10	103	61	40	1	148,45
TA1040100100860	8,6	10	103	61	40	1	148,45
TA1040100100870	8,7	10	103	61	40	1	148,45
TA1040100100880	8,8	10	103	61	40	1	148,45
TA1040100100890	8,9	10	103	61	40	1	148,45
TA1040100100900	9	10	103	61	40	1	148,45
TA1040100100910	9,1	10	103	61	40	1	148,45
TA1040100100920	9,2	10	103	61	40	1	148,45
TA1040100100930	9,3	10	103	61	40	1	148,45
TA1040100100940	9,4	10	103	61	40	1	148,45
TA1040100100950	9,5	10	103	61	40	1	148,45
TA1040100100960	9,6	10	103	61	40	1	148,45
TA1040100100970	9,7	10	103	61	40	1	148,45
TA1040100100980	9,8	10	103	61	40	1	148,45
TA1040100100990	9,9	10	103	61	40	1	148,45
TA1040100101000	10	10	103	61	40	1	148,45
TA1040100101020	10,2	12	118	71	45	1	217,30
TA1040100101050	10,5	12	118	71	45	1	217,30
TA1040100101080	10,8	12	118	71	45	1	217,30
TA1040100101100	11	12	118	71	45	1	217,30
TA1040100101150	11,5	12	118	71	45	1	217,30
TA1040100101180	11,8	12	118	71	45	1	217,30
TA1040100101200	12	12	118	71	45	1	217,30
TA1040100101250	12,5	14	124	77	45	1	217,30
TA1040100101300	13	14	124	77	45	1	288,29

N.B: Parametri di lavorazione scaricabili su www.ttake.it

ASPORTAZIONE TRUCIOLO

Punta in metallo duro ad alte prestazioni TA1040, con 4 pattini di guida, lappata, non rivestita, 5xD, forata, specifica per alluminio







Codice	d1	d2	l1	l2	l3		€ / cad.
TA1040100101350	**13,5**	14	124	77	45	1	**288,29**
TA1040100101400	**14**	14	124	77	45	1	**288,29**
TA1040100101450	**14,5**	16	133	83	48	1	**348,53**
TA1040100101500	**15**	16	133	83	48	1	**348,53**
TA1040100101550	**15,5**	16	133	83	48	1	**348,53**
TA1040100101600	**16**	16	133	83	48	1	**348,53**
TA1040100101650	**16,5**	18	143	93	48	1	**471,16**

Codice	d1	d2	l1	l2	l3		€ / cad.
TA1040100101700	**17**	18	143	93	48	1	**471,16**
TA1040100101750	**17,5**	18	143	93	48	1	**471,16**
TA1040100101800	**18**	18	143	93	48	1	**471,16**
TA1040100101850	**18,5**	20	153	101	50	1	**591,64**
TA1040100101900	**19**	20	153	101	50	1	**591,64**
TA1040100101950	**19,5**	20	153	101	50	1	**591,64**
TA1040100102000	**20**	20	153	101	50	1	**591,64**

Punta in metallo duro ad alte prestazioni TA1046, con 6 pattini di guida e nocciolo centrale ottimizzato, rivestita Top TiAlN, 5xD, forata







Codice	d1	d2	l1	l2	l3		€ / cad.
TA1046100100500	**5**	6	82	44	36	1	**126,31**
TA1046100100510	**5,1**	6	82	44	36	1	**126,31**
TA1046100100520	**5,2**	6	82	44	36	1	**126,31**
TA1046100100530	**5,3**	6	82	44	36	1	**126,31**
TA1046100100540	**5,4**	6	82	44	36	1	**126,31**
TA1046100100550	**5,5**	6	82	44	36	1	**126,31**
TA1046100100560	**5,6**	6	82	44	36	1	**126,31**
TA1046100100570	**5,7**	6	82	44	36	1	**126,31**
TA1046100100580	**5,8**	6	82	44	36	1	**126,31**
TA1046100100590	**5,9**	6	82	44	36	1	**126,31**
TA1046100100600	**6**	6	82	44	36	1	**126,31**
TA1046100100610	**6,1**	8	91	53	36	1	**144,05**
TA1046100100620	**6,2**	8	91	53	36	1	**144,05**
TA1046100100630	**6,3**	8	91	53	36	1	**144,05**
TA1046100100640	**6,4**	8	91	53	36	1	**144,05**
TA1046100100650	**6,5**	8	91	53	36	1	**144,05**
TA1046100100660	**6,6**	8	91	53	36	1	**144,05**
TA1046100100670	**6,7**	8	91	53	36	1	**144,05**

Codice	d1	d2	l1	l2	l3		€ / cad.
TA1046100100680	**6,8**	8	91	53	36	1	**144,05**
TA1046100100690	**6,9**	8	91	53	36	1	**144,05**
TA1046100100700	**7**	8	91	53	36	1	**144,05**
TA1046100100710	**7,1**	8	91	53	36	1	**144,05**
TA1046100100720	**7,2**	8	91	53	36	1	**144,05**
TA1046100100730	**7,3**	8	91	53	36	1	**144,05**
TA1046100100740	**7,4**	8	91	53	36	1	**144,05**
TA1046100100750	**7,5**	8	91	53	36	1	**144,05**
TA1046100100760	**7,6**	8	91	53	36	1	**144,05**
TA1046100100770	**7,7**	8	91	53	36	1	**144,05**
TA1046100100780	**7,8**	8	91	53	36	1	**144,05**
TA1046100100790	**7,9**	8	91	53	36	1	**144,05**
TA1046100100800	**8**	8	91	53	36	1	**144,05**
TA1046100100810	**8,1**	10	103	61	36	1	**208,29**
TA1046100100820	**8,2**	10	103	61	36	1	**208,29**
TA1046100100830	**8,3**	10	103	61	36	1	**208,29**
TA1046100100840	**8,4**	10	103	61	36	1	**208,29**
TA1046100100850	**8,5**	10	103	61	40	1	**208,29**

Punta in metallo duro ad alte prestazioni TA1046, con 6 pattini di guida e nocciolo centrale ottimizzato, rivestita Top TiAlN, 5xD, forata







Codice	d1	d2	l1	l2	l3		€ / cad.
TA1046100100860	8,6	10	103	61	40	1	208,29
TA1046100100870	8,7	10	103	61	40	1	208,29
TA1046100100880	8,8	10	103	61	40	1	208,29
TA1046100100890	8,9	10	103	61	40	1	208,29
TA1046100100900	9	10	103	61	40	1	208,29
TA1046100100910	9,1	10	103	61	40	1	208,29
TA1046100100920	9,2	10	103	61	40	1	208,29
TA1046100100930	9,3	10	103	61	40	1	208,29
TA1046100100940	9,4	10	103	61	40	1	208,29
TA1046100100950	9,5	10	103	61	40	1	208,29
TA1046100100960	9,6	10	103	61	40	1	208,29
TA1046100100970	9,7	10	103	61	40	1	208,29
TA1046100100980	9,8	10	103	61	40	1	208,29
TA1046100100990	9,9	10	103	61	40	1	208,29
TA1046100101000	10	10	103	61	40	1	208,29
TA1046100101020	10,2	12	118	71	45	1	292,50
TA1046100101050	10,5	12	118	71	45	1	292,50
TA1046100101080	10,8	12	118	71	45	1	292,50
TA1046100101100	11	12	118	71	45	1	292,50

Codice	d1	d2	l1	l2	l3		€ / cad.
TA1046100101150	11,5	12	118	71	45	1	292,50
TA1046100101180	11,8	12	118	71	45	1	292,50
TA1046100101200	12	12	118	71	45	1	292,50
TA1046100101250	12,5	14	124	77	45	1	396,66
TA1046100101300	13	14	124	77	45	1	396,66
TA1046100101350	13,5	14	124	77	45	1	396,66
TA1046100101400	14	14	124	77	45	1	396,66
TA1046100101450	14,5	16	133	83	48	1	496,39
TA1046100101500	15	16	133	83	48	1	496,39
TA1046100101550	15,5	16	133	83	48	1	496,39
TA1046100101600	16	16	133	83	48	1	496,39
TA1046100101650	16,5	18	143	93	48	1	651,49
TA1046100101700	17	18	143	93	48	1	651,49
TA1046100101750	17,5	18	143	93	48	1	651,49
TA1046100101800	18	18	143	93	48	1	651,49
TA1046100101850	18,5	20	153	101	50	1	848,72
TA1046100101900	19	20	153	101	50	1	848,72
TA1046100101950	19,5	20	153	101	50	1	848,72
TA1046100102000	20	20	153	101	50	1	848,72

Punta in metallo duro di alta qualità TA1049, con affilatura a 180°, rivestita Nano TiAlN, 5xD, forata







Codice	d1	d2	l1	l2	l3		€ / cad.
TA1049100100300	3	6	66	28	36	1	138,52
TA1049100100330	3,3	6	66	28	36	1	138,52
TA1049100100400	4	6	74	36	36	1	138,52
TA1049100100420	4,2	6	74	36	36	1	138,52
TA1049100100500	5	6	82	44	36	1	138,52
TA1049100100600	6	6	82	44	36	1	138,52
TA1049100100680	6,8	8	91	53	36	1	155,13

Codice	d1	d2	l1	l2	l3		€ / cad.
TA1049100100800	8	8	91	53	36	1	155,13
TA1049100100850	8,5	10	103	61	40	1	182,84
TA1049100101000	10	10	103	61	40	1	182,84
TA1049100101020	10,2	12	118	71	45	1	265,92
TA1049100101200	12	12	118	71	45	1	265,92
TA1049100101400	14	14	124	77	45	1	343,47
TA1049100101600	16	16	133	83	48	1	415,52

N.B: Parametri di lavorazione scaricabili su www.ttake.it

ASPORTAZIONE TRUCIOLO

Punta in metallo duro di alta qualità TA1047, con 6 pattini di guida per forature in tolleranza H7, rivestita Nano TiAlN, 5xD, forata







Codice	d1	Toll.	d2	l1	l2	l3		€ / cad.
TA1047100100397	**3,97**	±0,003	6	74	36	29	1	**159,54**
TA1047100100398	**3,98**	±0,003	6	74	36	29	1	**159,54**
TA1047100100399	**3,99**	±0,003	6	74	36	29	1	**159,54**
TA1047100100400	**4**	±0,003	6	74	36	29	1	**159,54**
TA1047100100401	**4,01**	±0,003	6	74	36	29	1	**159,54**
TA1047100100402	**4,02**	±0,003	6	74	36	29	1	**159,54**
TA1047100100403	**4,03**	±0,003	6	74	36	29	1	**159,54**
TA1047100100497	**4,97**	±0,003	6	82	44	35	1	**159,54**
TA1047100100498	**4,98**	±0,003	6	82	44	35	1	**159,54**
TA1047100100499	**4,99**	±0,003	6	82	44	35	1	**159,54**
TA10471001004H7	**4**	H7	6	74	36	29	1	**159,54**
TA1047100100500	**5**	±0,003	6	82	44	35	1	**159,54**
TA1047100100501	**5,01**	±0,003	6	82	44	35	1	**159,54**
TA1047100100502	**5,02**	±0,003	6	82	44	35	1	**159,54**
TA1047100100503	**5,03**	±0,003	6	82	44	35	1	**159,54**
TA1047100100597	**5,97**	±0,003	6	82	44	35	1	**159,54**
TA1047100100598	**5,98**	±0,003	6	82	44	35	1	**159,54**
TA1047100100599	**5,99**	±0,003	6	82	44	35	1	**159,54**
TA10471001005H7	**5**	H7	6	82	44	35	1	**159,54**
TA1047100100600	**6**	±0,003	6	82	44	35	1	**159,54**
TA1047100100601	**6,01**	±0,003	6	82	44	35	1	**159,54**
TA1047100100602	**6,02**	±0,003	6	82	44	35	1	**159,54**
TA1047100100603	**6,03**	±0,003	6	82	44	35	1	**159,54**
TA10471001006H7	**6**	H7	6	82	44	35	1	**159,54**
TA1047100100797	**7,97**	±0,003	8	91	53	43	1	**177,28**
TA1047100100798	**7,98**	±0,003	8	91	53	43	1	**177,28**
TA1047100100799	**7,99**	±0,003	8	91	53	43	1	**177,28**
TA10471001007H7	**7**	H7	8	91	53	43	1	**177,28**
TA1047100100800	**8**	±0,003	8	91	53	43	1	**177,28**
TA1047100100801	**8,01**	±0,003	8	91	53	43	1	**177,28**
TA1047100100802	**8,02**	±0,003	8	91	53	43	1	**177,28**
TA1047100100803	**8,03**	±0,003	8	91	53	43	1	**177,28**
TA10471001008H7	**8**	H7	8	91	53	43	1	**177,28**
TA1047100100997	**9,97**	±0,003	10	103	61	49	1	**201,64**
TA1047100100998	**9,98**	±0,003	10	103	61	49	1	**201,64**
TA1047100100999	**9,99**	±0,003	10	103	61	49	1	**201,64**
TA10471001009H7	**9**	H7	10	103	61	49	1	**201,64**
TA1047100101000	**10**	±0,003	10	103	61	49	1	**201,64**
TA1047100101001	**10,01**	±0,003	10	103	61	49	1	**201,64**
TA1047100101002	**10,02**	±0,003	10	103	61	49	1	**201,64**

Codice	d1	Toll.	d2	l1	l2	l3		€ / cad.
TA1047100101003	**10,03**	±0,003	10	103	61	49	1	**201,64**
TA10471001010H7	**10**	H7	10	103	61	49	1	**201,64**
TA1047100101197	**11,97**	±0,003	12	118	71	56	1	**299,15**
TA1047100101198	**11,98**	±0,003	12	118	71	56	1	**299,15**
TA1047100101199	**11,99**	±0,003	12	118	71	56	1	**299,15**
TA1047100101200	**12**	±0,003	12	118	71	56	1	**299,15**
TA1047100101201	**12,01**	±0,003	12	118	71	56	1	**299,15**
TA1047100101202	**12,02**	±0,003	12	118	71	56	1	**299,15**
TA1047100101203	**12,03**	±0,003	12	118	71	56	1	**299,15**
TA10471001012H7	**12**	H7	12	118	71	56	1	**299,15**
TA10471001016H7	**16**	H7	16	133	83	63	1	**469,77**
TA10471001020H7	**20**	H7	20	133	101	77	1	**819,93**

Punta universale in metallo duro TA1005, con 4 pattini di guida, rivestita Nano TiAlN, 8xD, forata





Codice	d1	d2	l1	l2		€ / cad.
TA1005100100300	3	6	72	34	1	169,20
TA1005100100310	3,1	6	72	34	1	169,20
TA1005100100320	3,2	6	72	34	1	169,20
TA1005100100330	3,3	6	72	34	1	169,20
TA1005100100340	3,4	6	72	34	1	169,20
TA1005100100350	3,5	6	72	34	1	169,20
TA1005100100360	3,6	6	72	34	1	169,20
TA1005100100370	3,7	6	72	34	1	169,20
TA1005100100380	3,8	6	81	43	1	169,20
TA1005100100390	3,9	6	81	43	1	169,20
TA1005100100400	4	6	81	43	1	169,20
TA1005100100410	4,1	6	81	43	1	169,20
TA1005100100420	4,2	6	81	43	1	169,20
TA1005100100430	4,3	6	81	43	1	169,20
TA1005100100440	4,4	6	81	43	1	169,20
TA1005100100450	4,5	6	81	43	1	169,20
TA1005100100460	4,6	6	81	43	1	169,20
TA1005100100470	4,7	6	81	43	1	169,20
TA1005100100480	4,8	6	95	57	1	169,20
TA1005100100490	4,9	6	95	57	1	169,20
TA1005100100500	5	6	95	57	1	169,20
TA1005100100510	5,1	6	95	57	1	169,20
TA1005100100520	5,2	6	95	57	1	169,20
TA1005100100530	5,3	6	95	57	1	169,20
TA1005100100540	5,4	6	95	57	1	169,20
TA1005100100550	5,5	6	95	57	1	169,20
TA1005100100570	5,7	6	95	57	1	169,20
TA1005100100580	5,8	6	95	57	1	169,20
TA1005100100590	5,9	6	95	57	1	169,20
TA1005100100600	6	6	95	57	1	197,40
TA1005100100620	6,1	8	114	76	1	197,40
TA1005100100650	6,3	8	114	76	1	197,40
TA1005100100660	6,6	8	114	76	1	197,40
TA1005100100670	6,7	8	114	76	1	197,40
TA1005100100680	6,8	8	114	76	1	197,40
TA1005100100690	6,9	8	114	76	1	197,40
TA1005100100700	7	8	114	76	1	197,40
TA1005100100710	7,1	8	114	76	1	197,40
TA1005100100720	7,2	8	114	76	1	197,40
TA1005100100750	7,3	8	114	76	1	197,40

Codice	d1	d2	l1	l2		€ / cad.
TA1005100100760	7,6	8	114	76	1	197,40
TA1005100100770	7,7	8	114	76	1	197,40
TA1005100100780	7,8	8	114	76	1	197,40
TA1005100100800	7,9	8	114	76	1	237,10
TA1005100100810	8,1	10	142	95	1	237,10
TA1005100100820	8,2	10	142	95	1	237,10
TA1005100100840	8,3	10	142	95	1	237,10
TA1005100100850	8,5	10	142	95	1	237,10
TA1005100100860	8,6	10	142	95	1	237,10
TA1005100100880	8,7	10	142	95	1	237,10
TA1005100100900	9	10	142	95	1	237,10
TA1005100100910	9,1	10	142	95	1	237,10
TA1005100100920	9,2	10	142	95	1	237,10
TA1005100100930	9,3	10	142	95	1	237,10
TA1005100100940	9,4	10	142	95	1	237,10
TA1005100100950	9,5	10	142	95	1	237,10
TA1005100100952	9,52	10	142	95	1	237,10
TA1005100100970	9,7	10	142	95	1	237,10
TA1005100100980	9,8	10	142	95	1	237,10
TA1005100100990	9,9	10	142	95	1	237,10
TA1005100101000	10	10	142	95	1	312,60
TA1005100101020	10,2	12	162	114	1	312,60
TA1005100101050	10,5	12	162	114	1	312,60
TA1005100101080	10,8	12	162	114	1	312,60
TA1005100101100	11	12	162	114	1	312,60
TA1005100101120	11,2	12	162	114	1	312,60
TA1005100101150	11,5	12	162	114	1	312,60
TA1005100101200	12	12	162	114	1	441,70
TA1005100101220	12,2	14	178	133	1	441,70
TA1005100101250	12,5	14	178	133	1	441,70
TA1005100101270	12,7	14	178	133	1	441,70
TA1005100101300	13	14	178	133	1	441,70
TA1005100101350	13,5	14	178	133	1	441,70
TA1005100101400	14	14	178	133	1	553,50
TA1005100101420	14,2	16	203	152	1	553,50
TA1005100101450	14,5	16	203	152	1	553,50
TA1005100101500	15	16	203	152	1	553,50
TA1005100101550	15,5	16	203	152	1	553,50
TA1005100101600	16	16	203	152	1	692,10
TA1005100101650	16,5	18	222	171	1	692,10

N.B: Parametri di lavorazione scaricabili su www.ttake.it

ASPORTAZIONE TRUCIOLO

Punta universale in metallo duro TA1005, con 4 pattini di guida, rivestita Nano TiAlN, 8xD, forata





Codice	d1	d2	l1	l2		€ / cad.
TA1005100101700	**17**	18	222	171	1	**692,10**
TA1005100101750	**17,5**	18	222	171	1	**692,10**
TA1005100101800	**18**	18	222	171	1	**812,58**
TA1005100101850	**18,5**	20	243	190	1	**812,58**
TA1005100101900	**19**	20	243	190	1	**812,58**
TA1005100101905	**19,05**	20	243	190	1	**812,58**
TA1005100101950	**19,5**	20	243	190	1	**812,58**
TA1005100102000	**20**	20	243	190	1	**812,58**

Punta in metallo duro ad alte prestazioni TA1041, con 4 pattini di guida, lappata, non rivestita, 8xD, forata, specifica per alluminio

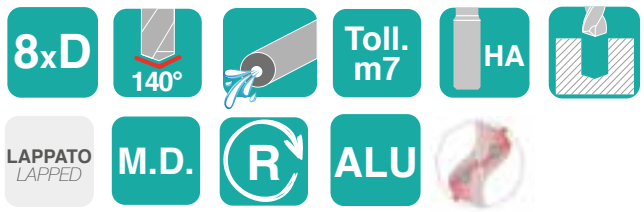



Codice	d1	d2	l1	l2		€ / cad.
TA1041100100300	**3**	6	72	34	1	**155,13**
TA1041100100310	**3,1**	6	72	34	1	**155,13**
TA1041100100320	**3,2**	6	72	34	1	**155,13**
TA1041100100330	**3,3**	6	72	34	1	**155,13**
TA1041100100340	**3,4**	6	72	34	1	**155,13**
TA1041100100350	**3,5**	6	72	34	1	**155,13**
TA1041100100360	**3,6**	6	72	34	1	**155,13**
TA1041100100370	**3,7**	6	72	34	1	**155,13**
TA1041100100380	**3,8**	6	81	43	1	**155,13**
TA1041100100390	**3,9**	6	81	43	1	**155,13**
TA1041100100400	**4**	6	81	43	1	**155,13**
TA1041100100410	**4,1**	6	81	43	1	**155,13**
TA1041100100420	**4,2**	6	81	43	1	**155,13**
TA1041100100430	**4,3**	6	81	43	1	**155,13**
TA1041100100440	**4,4**	6	81	43	1	**155,13**
TA1041100100450	**4,5**	6	81	43	1	**155,13**
TA1041100100460	**4,6**	6	81	43	1	**155,13**
TA1041100100470	**4,7**	6	81	43	1	**155,13**

Codice	d1	d2	l1	l2		€ / cad.
TA1041100100480	**4,8**	6	95	57	1	**155,13**
TA1041100100490	**4,9**	6	95	57	1	**155,13**
TA1041100100500	**5**	6	95	57	1	**155,13**
TA1041100100510	**5,1**	6	95	57	1	**155,13**
TA1041100100520	**5,2**	6	95	57	1	**155,13**
TA1041100100530	**5,3**	6	95	57	1	**155,13**
TA1041100100540	**5,4**	6	95	57	1	**155,13**
TA1041100100550	**5,5**	6	95	57	1	**155,13**
TA1041100100560	**5,6**	6	95	57	1	**155,13**
TA1041100100570	**5,7**	6	95	57	1	**155,13**
TA1041100100580	**5,8**	6	95	57	1	**155,13**
TA1041100100590	**5,9**	6	95	57	1	**155,13**
TA1041100100600	**6**	6	95	57	1	**155,13**
TA1041100100610	**6,1**	8	114	76	1	**208,29**
TA1041100100620	**6,2**	8	114	76	1	**208,29**
TA1041100100630	**6,3**	8	114	76	1	**208,29**
TA1041100100640	**6,4**	8	114	76	1	**208,29**
TA1041100100650	**6,5**	8	114	76	1	**208,29**

Punta in metallo duro ad alte prestazioni TA1041, con 4 pattini di guida, lappata, non rivestita, 8xD, forata, specifica per alluminio

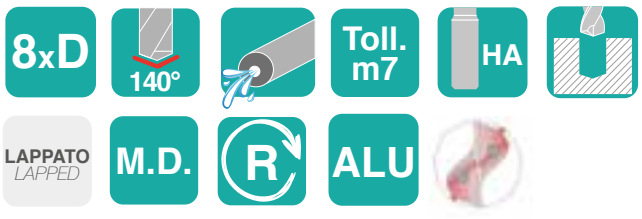



Codice	d1	d2	l1	l2		€ / cad.
TA1041100100660	**6,6**	8	114	76	1	**208,29**
TA1041100100670	**6,7**	8	114	76	1	**208,29**
TA1041100100680	**6,8**	8	114	76	1	**208,29**
TA1041100100690	**6,9**	8	114	76	1	**208,29**
TA1041100100700	**7**	8	114	76	1	**208,29**
TA1041100100710	**7,1**	8	114	76	1	**208,29**
TA1041100100720	**7,2**	8	114	76	1	**208,29**
TA1041100100730	**7,3**	8	114	76	1	**208,29**
TA1041100100740	**7,4**	8	114	76	1	**208,29**
TA1041100100750	**7,5**	8	114	76	1	**208,29**
TA1041100100760	**7,6**	8	114	76	1	**208,29**
TA1041100100770	**7,7**	8	114	76	1	**208,29**
TA1041100100780	**7,8**	8	114	76	1	**208,29**
TA1041100100790	**7,9**	8	114	76	1	**208,29**
TA1041100100800	**8**	8	114	76	1	**208,29**
TA1041100100810	**8,1**	10	142	95	1	**290,28**
TA1041100100820	**8,2**	10	142	95	1	**290,28**
TA1041100100830	**8,3**	10	142	95	1	**290,28**
TA1041100100840	**8,4**	10	142	95	1	**290,28**
TA1041100100850	**8,5**	10	142	95	1	**290,28**
TA1041100100860	**8,6**	10	142	95	1	**290,28**
TA1041100100870	**8,7**	10	142	95	1	**290,28**
TA1041100100880	**8,8**	10	142	95	1	**290,28**
TA1041100100900	**9**	10	142	95	1	**290,28**
TA1041100100910	**9,1**	10	142	95	1	**290,28**
TA1041100100920	**9,2**	10	142	95	1	**290,28**
TA1041100100930	**9,3**	10	142	95	1	**290,28**
TA1041100100940	**9,4**	10	142	95	1	**290,28**
TA1041100100950	**9,5**	10	142	95	1	**290,28**
TA1041100100970	**9,7**	10	142	95	1	**290,28**
TA1041100100980	**9,8**	10	142	95	1	**290,28**
TA1041100100990	**9,9**	10	142	95	1	**290,28**
TA1041100101000	**10**	10	142	95	1	**290,28**
TA1041100101020	**10,2**	12	162	114	1	**370,08**
TA1041100101050	**10,5**	12	162	114	1	**370,08**
TA1041100101080	**10,8**	12	162	114	1	**370,08**
TA1041100101100	**11**	12	162	114	1	**370,08**
TA1041100101140	**11,2**	12	162	114	1	**370,08**
TA1041100101150	**11,5**	12	162	114	1	**370,08**
TA1041100101180	**11,8**	12	162	114	1	**370,08**

Codice	d1	d2	l1	l2		€ / cad.
TA1041100101200	**12**	12	162	114	1	**370,08**
TA1041100101250	**12,5**	14	178	133	1	**465,37**
TA1041100101300	**13**	14	178	133	1	**465,37**
TA1041100101350	**13,5**	14	178	133	1	**465,37**
TA1041100101400	**14**	14	178	133	1	**465,37**
TA1041100101450	**14,5**	16	203	152	1	**618,26**
TA1041100101500	**15**	16	203	152	1	**618,26**
TA1041100101550	**15,5**	16	203	152	1	**618,26**
TA1041100101600	**16**	16	203	152	1	**618,26**
TA1041100101650	**16,5**	18	222	171	1	**859,81**
TA1041100101700	**17**	18	222	171	1	**859,81**
TA1041100101750	**17,5**	18	222	171	1	**859,81**
TA1041100101800	**18**	18	222	171	1	**859,81**
TA1041100101850	**18,5**	20	243	190	1	**1.072,54**
TA1041100101900	**19**	20	243	190	1	**1.072,54**
TA1041100101950	**19,5**	20	243	190	1	**1.072,54**
TA1041100102000	**20**	20	243	190	1	**1.072,54**

N.B: Parametri di lavorazione scaricabili su www.ttake.it

ASPORTAZIONE TRUCIOLO

Punta in metallo duro ad alte prestazioni TA1048, con 6 pattini di guida e nocciolo centrale ottimizzato, rivestita Top TiAlN, 8xD, forata

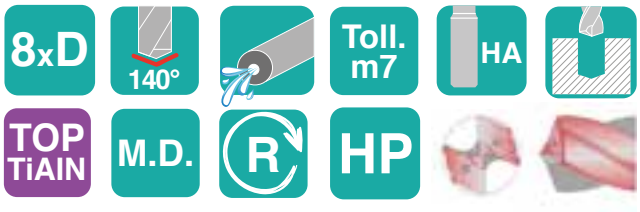



Codice	d1	d2	l1	l2		€ / cad.
TA1048100100500	5	6	95	57	1	197,24
TA1048100100510	5,1	6	95	57	1	197,24
TA1048100100520	5,2	6	95	57	1	197,24
TA1048100100530	5,3	6	95	57	1	197,24
TA1048100100540	5,4	6	95	57	1	197,24
TA1048100100550	5,5	6	95	57	1	197,24
TA1048100100560	5,6	6	95	57	1	197,24
TA1048100100570	5,7	6	95	57	1	197,24
TA1048100100580	5,8	6	95	57	1	197,24
TA1048100100590	5,9	6	95	57	1	197,24
TA1048100100600	6	6	95	57	1	197,24
TA1048100100610	6,1	8	114	76	1	261,48
TA1048100100620	6,2	8	114	76	1	261,48
TA1048100100630	6,3	8	114	76	1	261,48
TA1048100100640	6,4	8	114	76	1	261,48
TA1048100100650	6,5	8	114	76	1	261,48
TA1048100100660	6,6	8	114	76	1	261,48
TA1048100100670	6,7	8	114	76	1	261,48
TA1048100100680	6,8	8	114	76	1	261,48
TA1048100100690	6,9	8	114	76	1	261,48
TA1048100100700	7	8	114	76	1	261,48
TA1048100100710	7,1	8	114	76	1	261,48
TA1048100100720	7,2	8	114	76	1	261,48
TA1048100100730	7,3	8	114	76	1	261,48
TA1048100100740	7,4	8	114	76	1	261,48
TA1048100100750	7,5	8	114	76	1	261,48
TA1048100100760	7,6	8	114	76	1	261,48
TA1048100100770	7,7	8	114	76	1	261,48
TA1048100100780	7,8	8	114	76	1	261,48
TA1048100100790	7,9	8	114	76	1	261,48
TA1048100100800	8	8	114	76	1	261,48
TA1048100100810	8,1	10	142	95	1	378,92
TA1048100100820	8,2	10	142	95	1	378,92
TA1048100100830	8,3	10	142	95	1	378,92
TA1048100100840	8,4	10	142	95	1	378,92
TA1048100100850	8,5	10	142	95	1	378,92
TA1048100100860	8,6	10	142	95	1	378,92
TA1048100100870	8,7	10	142	95	1	378,92
TA1048100100880	8,8	10	142	95	1	378,92
TA1048100100890	8,9	10	142	95	1	378,92

Codice	d1	d2	l1	l2		€ / cad.
TA1048100100900	9	10	142	95	1	378,92
TA1048100100910	9,1	10	142	95	1	378,92
TA1048100100920	9,2	10	142	95	1	378,92
TA1048100100930	9,3	10	142	95	1	378,92
TA1048100100940	9,4	10	142	95	1	378,92
TA1048100100950	9,5	10	142	95	1	378,92
TA1048100100960	9,6	10	142	95	1	378,92
TA1048100100970	9,7	10	142	95	1	378,92
TA1048100100980	9,8	10	142	95	1	378,92
TA1048100100990	9,9	10	142	95	1	378,92
TA1048100101000	10	10	142	95	1	378,92
TA1048100101020	10,2	12	162	114	1	487,52
TA1048100101050	10,5	12	162	114	1	487,52
TA1048100101080	10,8	12	162	114	1	487,52
TA1048100101100	11	12	162	114	1	487,52
TA1048100101150	11,5	12	162	114	1	487,52
TA1048100101180	11,8	12	162	114	1	487,52
TA1048100101200	12	12	162	114	1	487,52
TA1048100101250	12,5	14	178	133	1	585,03
TA1048100101300	13	14	178	133	1	585,03
TA1048100101350	13,5	14	178	133	1	585,03
TA1048100101400	14	14	178	133	1	585,03
TA1048100101450	14,5	16	203	152	1	791,10
TA1048100101500	15	16	203	152	1	791,10
TA1048100101550	15,5	16	203	152	1	791,10
TA1048100101600	16	16	203	152	1	791,10
TA1048100101650	16,5	18	222	171	1	1.061,45
TA1048100101700	17	18	222	171	1	1.061,45
TA1048100101750	17,5	18	222	171	1	1.061,45
TA1048100101800	18	18	222	171	1	1.061,45
TA1048100101850	18,5	20	243	190	1	1.327,37
TA1048100101900	19	20	243	190	1	1.327,37
TA1048100101950	19,5	20	243	190	1	1.327,37
TA1048100102000	20	20	243	190	1	1.327,37

Punta universale in metallo duro TA1006, con 4 pattini di guida, rivestita Nano TiAlN in testa, 12xD, forata





Codice	d1	d2/ h6	l1	l2	l3		€ / cad.
TA1006100100300	3	6	90	50	36	1	226,56
TA1006100100310	3,1	6	90	50	36	1	226,56
TA1006100100320	3,2	6	90	50	36	1	226,56
TA1006100100330	3,3	6	90	50	36	1	226,56
TA1006100100340	3,4	6	90	50	36	1	226,56
TA1006100100350	3,5	6	90	50	36	1	226,56
TA1006100100360	3,6	6	90	50	36	1	226,56
TA1006100100370	3,7	6	90	50	36	1	226,56
TA1006100100380	3,8	6	102	64	36	1	226,56
TA1006100100390	3,9	6	102	64	36	1	226,56
TA1006100100400	4	6	102	64	36	1	226,56
TA1006100100410	4,1	6	102	64	36	1	226,56
TA1006100100420	4,2	6	102	64	36	1	226,56
TA1006100100430	4,3	6	102	64	36	1	226,56
TA1006100100440	4,4	6	102	64	36	1	226,56
TA1006100100450	4,5	6	102	64	36	1	226,56
TA1006100100460	4,6	6	102	64	36	1	226,56
TA1006100100470	4,7	6	102	64	36	1	226,56
TA1006100100480	4,8	6	116	78	36	1	226,56
TA1006100100490	4,9	6	116	78	36	1	226,56
TA1006100100500	5	6	116	78	36	1	226,56
TA1006100100510	5,1	6	116	78	36	1	226,56
TA1006100100520	5,2	6	116	78	36	1	226,56
TA1006100100530	5,3	6	116	78	36	1	226,56
TA1006100100540	5,4	6	116	78	36	1	226,56
TA1006100100550	5,5	6	116	78	36	1	226,56
TA1006100100560	5,6	6	116	78	36	1	226,56
TA1006100100570	5,7	6	116	78	36	1	226,56
TA1006100100580	5,8	6	116	78	36	1	226,56
TA1006100100590	5,9	6	116	78	36	1	226,56
TA1006100100600	6	6	116	78	36	1	226,56
TA1006100100610	6,1	8	146	108	36	1	265,75
TA1006100100620	6,2	8	146	108	36	1	265,75
TA1006100100630	6,3	8	146	108	36	1	265,75
TA1006100100640	6,4	8	146	108	36	1	265,75
TA1006100100650	6,5	8	146	108	36	1	265,75
TA1006100100660	6,6	8	146	108	36	1	265,75
TA1006100100670	6,7	8	146	108	36	1	265,75

Codice	d1	d2/ h6	l1	l2	l3		€ / cad.
TA1006100100680	6,8	8	146	108	36	1	265,75
TA1006100100690	6,9	8	146	108	36	1	265,75
TA1006100100700	7	8	146	108	36	1	265,75
TA1006100100710	7,1	8	146	108	36	1	265,75
TA1006100100720	7,2	8	146	108	36	1	265,75
TA1006100100730	7,3	8	146	108	36	1	265,75
TA1006100100740	7,4	8	146	108	36	1	265,75
TA1006100100750	7,5	8	146	108	36	1	265,75
TA1006100100800	8	8	146	108	36	1	265,75
TA1006100100810	8,1	10	162	120	40	1	336,48
TA1006100100820	8,2	10	162	120	40	1	336,48
TA1006100100830	8,3	10	162	120	40	1	336,48
TA1006100100840	8,4	10	162	120	40	1	336,48
TA1006100100850	8,5	10	162	120	40	1	336,48
TA1006100100860	8,6	10	162	120	40	1	336,48
TA1006100100870	8,7	10	162	120	40	1	336,48
TA1006100100880	8,8	10	162	120	40	1	336,48
TA1006100100890	8,9	10	162	120	40	1	336,48
TA1006100100900	9	10	162	120	40	1	336,48
TA1006100100910	9,1	10	162	120	40	1	336,48
TA1006100100920	9,2	10	162	120	40	1	336,48
TA1006100100930	9,3	10	162	120	40	1	336,48
TA1006100100940	9,4	10	162	120	40	1	336,48
TA1006100100950	9,5	10	162	120	40	1	336,48
TA1006100100960	9,6	10	162	120	40	1	336,48
TA1006100100970	9,7	10	162	120	40	1	336,48
TA1006100100980	9,8	10	162	120	40	1	336,48
TA1006100100990	9,9	10	162	120	40	1	336,48
TA1006100101000	10	10	162	120	40	1	336,48
TA1006100101020	10,2	12	204	156	45	1	440,70
TA1006100101050	10,5	12	204	156	45	1	440,70
TA1006100101100	11	12	204	156	45	1	440,70
TA1006100101150	11,5	12	204	156	45	1	440,70
TA1006100101200	12	12	230	156	45	1	440,70
TA1006100101250	12,5	14	230	182	45	1	548,70
TA1006100101300	13	14	230	182	45	1	548,70
TA1006100101350	13,5	14	230	182	45	1	548,70
TA1006100101400	14	14	230	182	45	1	548,70

N.B: Parametri di lavorazione scaricabili su www.ttake.it

ASPORTAZIONE TRUCIOLO

Punta universale in metallo duro TA1006, con 4 pattini di guida, rivestita Nano TiAlN in testa, 12xD, forata





Codice	d1	d2/ h6	l1	l2	l3		€ / cad.
TA1006100101450	**14,5**	16	260	208	48	1	**778,10**
TA1006100101500	**15**	16	260	208	48	1	**778,10**
TA1006100101550	**15,5**	16	260	208	48	1	**778,10**
TA1006100101600	**16**	16	260	208	48	1	**778,10**
TA1006100101650	**16,5**	18	285	234	48	1	**950,20**
TA1006100101700	**17**	18	285	234	48	1	**950,20**

Codice	d1	d2/ h6	l1	l2	l3		€ / cad.
TA1006100101750	**17,5**	18	285	234	48	1	**950,20**
TA1006100101800	**18**	18	285	234	48	1	**950,20**
TA1006100101850	**18,5**	20	310	258	50	1	**1.236,00**
TA1006100101900	**19**	20	310	258	50	1	**1.236,00**
TA1006100101950	**19,5**	20	310	258	50	1	**1.236,00**
TA1006100102000	**20**	20	310	258	50	1	**1.236,00**

Punta in metallo duro ad alte prestazioni TA1009, elica diritta, non rivestita, 10xD, forata, specifica per alluminio





Codice	d1	d2	l1	l2	l3		€ / cad.
TA1009100100300	**3**	6	91	42	36	1	**a richiesta**
TA1009100100317	**3,17**	6	91	42	36	1	**a richiesta**
TA1009100100325	**3,25**	6	91	42	36	1	**a richiesta**
TA1009100100330	**3,3**	6	91	42	36	1	**a richiesta**
TA1009100100350	**3,5**	6	91	48	36	1	**a richiesta**
TA1009100100357	**3,57**	6	91	48	36	1	**a richiesta**
TA1009100100380	**3,8**	6	121	77	36	1	**a richiesta**
TA1009100100397	**3,97**	6	121	77	36	1	**a richiesta**
TA1009100100400	**4**	6	121	77	36	1	**a richiesta**
TA1009100100420	**4,2**	6	121	77	36	1	**93,69**
TA1009100100450	**4,5**	6	121	77	36	1	**a richiesta**
TA1009100100500	**5**	6	121	82	36	1	**a richiesta**
TA1009100100550	**5,5**	6	121	82	36	1	**a richiesta**
TA1009100100600	**6**	6	121	82	36	1	**a richiesta**
TA1009100100635	**6,35**	8	146	106	36	1	**a richiesta**
TA1009100100650	**6,5**	8	146	106	36	1	**a richiesta**
TA1009100100680	**6,8**	8	146	106	36	1	**a richiesta**
TA1009100100700	**7**	8	146	106	36	1	**a richiesta**
TA1009100100750	**7,5**	8	146	106	36	1	**a richiesta**
TA1009100100780	**7,8**	8	146	106	36	1	**a richiesta**

Codice	d1	d2	l1	l2	l3		€ / cad.
TA1009100100800	**8**	8	146	106	36	1	**a richiesta**
TA1009100100850	**8,5**	10	175	130	40	1	**a richiesta**
TA1009100100900	**9**	10	175	130	40	1	**a richiesta**
TA1009100100950	**9,5**	10	175	130	40	1	**a richiesta**
TA1009100100952	**9,52**	10	175	130	40	1	**a richiesta**
TA1009100101000	**10**	10	175	130	40	1	**a richiesta**
TA1009100101020	**10,2**	12	209	159	45	1	**a richiesta**
TA1009100101050	**10,5**	12	209	159	45	1	**a richiesta**
TA1009100101100	**11**	12	209	159	45	1	**a richiesta**
TA1009100101150	**11,5**	12	209	159	45	1	**a richiesta**
TA1009100101200	**12**	12	209	159	45	1	**a richiesta**
TA1009100101250	**12,5**	14	233	183	45	1	**a richiesta**
TA1009100101270	**12,7**	14	233	183	45	1	**a richiesta**
TA1009100101300	**13**	14	233	183	45	1	**a richiesta**
TA1009100101350	**13,5**	14	233	183	45	1	**a richiesta**
TA1009100101400	**14**	14	233	183	45	1	**a richiesta**
TA1009100101450	**14,5**	16	260	207	48	1	**a richiesta**
TA1009100101500	**15**	16	260	207	48	1	**a richiesta**
TA1009100101550	**15,5**	16	260	207	48	1	**a richiesta**
TA1009100101600	**16**	16	260	207	48	1	**a richiesta**

Punta universale in metallo duro TA1012, con 4 pattini di guida per fori profondi, rivestita Nano TiAlN in testa, 20xD, forata



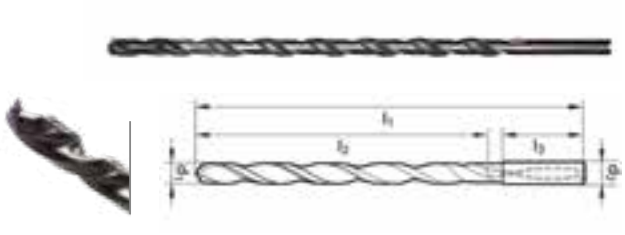

Codice	d1	d2	l1	l2		€ / cad.
TA1012100200300	3	6	110	70	1	265,92
TA1012100200350	3,5	6	136	96	1	368,19
TA1012100200400	4	6	136	96	1	398,88
TA1012100200450	4,5	6	158	118	1	429,56
TA1012100200500	5	6	158	118	1	450,01
TA1012100200550	5,5	6	180	140	1	480,70
TA1012100200600	6	6	180	140	1	480,70

Codice	d1	d2	l1	l2		€ / cad.
TA1012100200650	6,5	8	202	162	1	490,92
TA1012100200700	7	8	202	162	1	552,29
TA1012100200750	7,5	8	215	176	1	613,66
TA1012100200800	8	8	223	183	1	613,66
TA1012100200850	8,5	10	249	205	1	675,02
TA1012100200900	9	10	249	205	1	736,39
TA1012100201000	10	10	271	227	1	736,39
TA1012100201200	12	12	323	274	1	818,21

Punta universale in metallo duro TA1015, con 4 pattini di guida per fori profondi, rivestita Nano TiAlN in testa, 25xD, forata



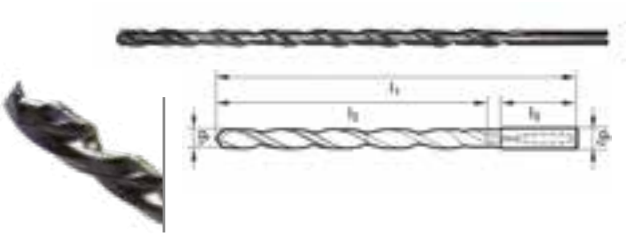

Codice	d1	d2	l1	l2		€ / cad.
TA1015100100300	3	6	125	85	1	456,77
TA1015100100350	3,5	6	156	116	1	476,63
TA1015100100400	4	6	156	116	1	496,49
TA1015100100450	4,5	6	183	143	1	516,34
TA1015100100500	5	6	183	143	1	516,34
TA1015100100550	5,5	6	210	170	1	556,06
TA1015100100600	6	6	210	170	1	556,06
TA1015100100650	6,5	8	237	197	1	615,64
TA1015100100700	7	8	237	197	1	615,64
TA1015100100750	7,5	8	263	223	1	695,08
TA1015100100800	8	8	263	223	1	695,08
TA1015100100850	8,5	10	294	250	1	794,38
TA1015100100900	9	10	294	250	1	834,10
TA1015100101000	10	10	321	277	1	834,10
TA1015100101200	12	12	386	337	1	990,98

N.B: Parametri di lavorazione scaricabili su www.ttake.it

ASPORTAZIONE TRUCIOLO

Punta universale in metallo duro TA1013, con 4 pattini di guida per fori profondi, rivestita Nano TiAlN in testa, 30xD, forata



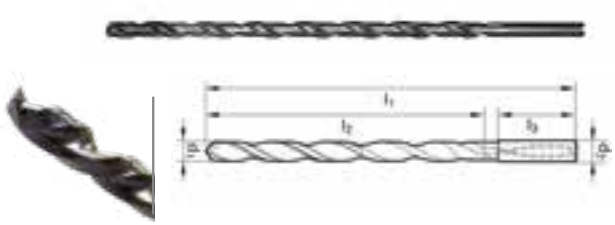

Codice	d1	d2	l1	l2		€ / cad.
TA1013100200300	**3**	6	140	100	1	**572,75**
TA1013100200350	**3,5**	6	176	136	1	**613,66**
TA1013100200400	**4**	6	176	136	1	**613,66**
TA1013100200450	**4,5**	6	208	168	1	**613,66**
TA1013100200500	**5**	6	208	168	1	**634,11**
TA1013100200550	**5,5**	6	240	200	1	**634,11**
TA1013100200600	**6**	6	240	200	1	**695,48**
TA1013100200650	**6,5**	8	272	232	1	**736,39**
TA1013100200700	**7**	8	272	232	1	**736,39**
TA1013100200750	**7,5**	8	303	263	1	**736,39**

Codice	d1	d2	l1	l2		€ / cad.
TA1013100200800	**8**	8	303	263	1	**818,21**
TA1013100200850	**8,5**	10	339	295	1	**920,48**
TA1013100200900	**9**	10	339	295	1	**961,39**
TA1013100201000	**10**	10	371	327	1	**961,39**

Punta universale in metallo duro TA1016, con 4 pattini di guida per fori profondi, rivestita Nano TiAlN in testa, 40xD, forata



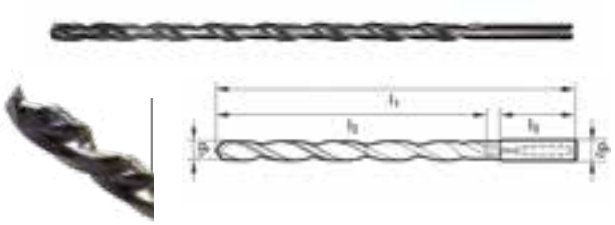

Codice	d1	d2	l1	l2		€ / cad.
TA1016100100300	**3**	6	170	130	1	**861,43**
TA1016100100350	**3,5**	6	196	156	1	**861,43**
TA1016100100400	**4**	6	216	176	1	**934,15**
TA1016100100450	**4,5**	6	238	198	1	**1.085,18**
TA1016100100500	**5**	6	238	198	1	**1.107,56**
TA1016100100550	**5,5**	6	280	240	1	**1.169,09**
TA1016100100600	**6**	6	300	260	1	**1.308,93**
TA1016100100650	**6,5**	8	322	282	1	**1.398,43**
TA1016100100700	**7**	8	342	302	1	**1.398,43**
TA1016100100750	**7,5**	8	363	323	1	**1.538,28**
TA1016100100800	**8**	8	383	343	1	**1.566,25**

Punta standard in metallo duro TA1010, non rivestita, 3xD, non forata





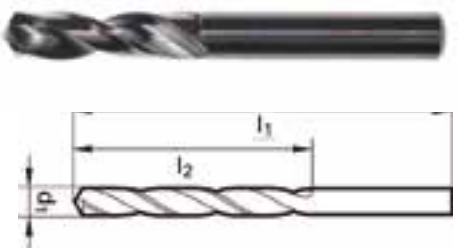

Codice	d1	l1	l2		€ / cad.
TA1010100100200	2	38	12	1	6,29
TA1010100100210	2,1	38	12	1	6,29
TA1010100100220	2,2	40	13	1	6,29
TA1010100100230	2,3	40	13	1	6,29
TA1010100100238	2,38	43	14	1	6,88
TA1010100100240	2,4	43	14	1	6,29
TA1010100100250	2,5	43	14	1	6,29
TA1010100100260	2,6	43	14	1	6,29
TA1010100100270	2,7	46	16	1	9,20
TA1010100100278	2,78	46	16	1	10,33
TA1010100100280	2,8	46	16	1	9,20
TA1010100100290	2,9	46	16	1	9,20
TA1010100100300	3	46	16	1	9,20
TA1010100100310	3,1	49	18	1	9,20
TA1010100100317	3,17	49	18	1	10,33
TA1010100100320	3,2	49	18	1	9,20
TA1010100100330	3,3	49	18	1	9,20
TA1010100100340	3,4	52	20	1	9,20
TA1010100100350	3,5	52	20	1	9,20
TA1010100100357	3,57	52	20	1	12,05
TA1010100100360	3,6	52	20	1	10,62
TA1010100100370	3,7	52	20	1	10,62
TA1010100100380	3,8	55	22	1	11,58
TA1010100100390	3,9	55	22	1	11,58
TA1010100100397	3,97	55	22	1	11,58
TA1010100100400	4	55	22	1	11,58
TA1010100100410	4,1	55	22	1	12,58
TA1010100100420	4,2	55	22	1	12,58
TA1010100100430	4,3	58	24	1	12,58
TA1010100100437	4,37	58	24	1	13,77
TA1010100100440	4,4	58	24	1	12,58
TA1010100100450	4,5	58	24	1	12,58
TA1010100100460	4,6	58	24	1	12,58
TA1010100100470	4,7	58	24	1	13,54
TA1010100100476	4,76	62	26	1	15,16
TA1010100100480	4,8	62	26	1	13,54
TA1010100100490	4,9	62	26	1	13,54
TA1010100100500	5	62	26	1	13,54
TA1010100100520	5,2	62	26	1	17,41
TA1010100100550	5,5	66	28	1	17,41

Codice	d1	l1	l2		€ / cad.
TA1010100100580	5,8	66	28	1	18,34
TA1010100100600	6.00	66	28	1	18,34
TA1010100100635	6,35	70	31	1	23,20
TA1010100100650	6,5	70	31	1	23,20
TA1010100100680	6,8	74	34	1	29,06
TA1010100100700	7	74	34	1	27,97
TA1010100100714	7,14	74	34	1	32,90
TA1010100100750	7,5	74	34	1	32,90
TA1010100100794	7,94	79	37	1	37,67
TA1010100100800	8	79	37	1	37,67
TA1010100100850	8,5	79	37	1	46,34
TA1010100100873	8,73	84	40	1	50,18
TA1010100100880	8,8	84	40	1	50,18
TA1010100100900	9	84	40	1	48,39
TA1010100100950	9,5	84	40	1	52,20
TA1010100101000	10	89	43	1	56,00
TA1010100101020	10,2	89	43	1	64,68
TA1010100101050	10,5	89	43	1	64,68
TA1010100101100	11	95	47	1	71,49
TA1010100101111	11,11	95	47	1	82,09
TA1010100101150	11,5	95	47	1	82,09
TA1010100101191	11,91	102	51	1	82,09
TA1010100101200	12	102	51	1	82,09

N.B: Parametri di lavorazione scaricabili su www.ttake.it

ASPORTAZIONE TRUCIOLO

Punta standard in metallo duro TA1011, non rivestita, 5xD, non forata



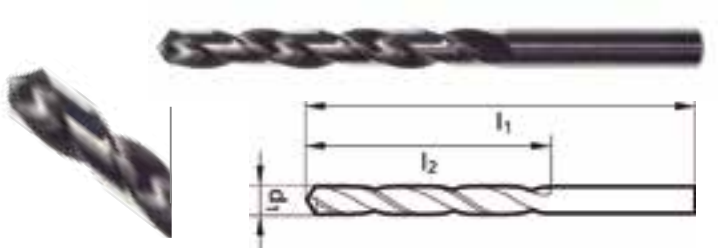

Codice	d1	l1	l2		€ / cad.
TA1011100100200	**2**	49	24	1	**7,65**
TA1011100100210	**2,1**	49	24	1	**8,64**
TA1011100100220	**2,2**	53	27	1	**9,57**
TA1011100100230	**2,3**	53	27	1	**9,57**
TA1011100100238	**2,38**	57	30	1	**10,23**
TA1011100100240	**2,4**	57	30	1	**9,57**
TA1011100100250	**2,5**	57	30	1	**9,57**
TA1011100100260	**2,6**	57	30	1	**13,41**
TA1011100100270	**2,7**	61	33	1	**13,41**
TA1011100100278	**2,78**	61	33	1	**14,99**
TA1011100100280	**2,8**	61	33	1	**13,41**
TA1011100100290	**2,9**	61	33	1	**13,41**
TA1011100100300	**3**	61	33	1	**12,41**
TA1011100100310	**3,1**	65	36	1	**12,41**
TA1011100100317	**3,17**	65	36	1	**13,64**
TA1011100100320	**3,2**	65	36	1	**12,41**
TA1011100100330	**3,3**	65	36	1	**12,41**
TA1011100100340	**3,4**	70	39	1	**14,40**
TA1011100100350	**3,5**	70	39	1	**13,41**
TA1011100100357	**3,57**	70	39	1	**17,05**
TA1011100100360	**3,6**	70	39	1	**15,29**
TA1011100100370	**3,7**	70	39	1	**15,29**
TA1011100100380	**3,8**	75	43	1	**15,29**
TA1011100100390	**3,9**	75	43	1	**15,29**
TA1011100100397	**3,97**	75	43	1	**15,29**
TA1011100100400	**4**	75	43	1	**15,29**
TA1011100100410	**4,1**	75	43	1	**16,25**
TA1011100100420	**4,2**	75	43	1	**16,25**
TA1011100100430	**4,3**	80	47	1	**21,05**
TA1011100100437	**4,37**	80	47	1	**22,84**
TA1011100100440	**4,4**	80	47	1	**21,05**
TA1011100100450	**4,5**	80	47	1	**19,13**
TA1011100100460	**4,6**	80	47	1	**22,01**

Codice	d1	l1	l2		€ / cad.
TA1011100100470	**4,7**	80	47	1	**22,01**
TA1011100100476	**4,76**	86	52	1	**23,86**
TA1011100100480	**4,8**	86	52	1	**22,01**
TA1011100100490	**4,9**	86	52	1	**22,01**
TA1011100100500	**5**	86	52	1	**21,05**
TA1011100100516	**5,16**	86	52	1	**28,70**
TA1011100100550	**5,5**	93	57	1	**28,70**
TA1011100100556	**5,56**	93	57	1	**33,07**
TA1011100100595	**5,95**	93	57	1	**29,66**
TA1011100100600	**6**	93	57	1	**29,66**
TA1011100100635	**6,35**	101	63	1	**37,30**
TA1011100100650	**6,5**	101	63	1	**37,30**
TA1011100100680	**6,8**	109	69	1	**43,99**
TA1011100100700	**7**	109	69	1	**43,99**
TA1011100100714	**7,14**	109	69	1	**49,78**
TA1011100100750	**7,5**	109	69	1	**43,99**
TA1011100100794	**7,94**	117	75	1	**60,24**
TA1011100100800	**8**	117	75	1	**51,63**
TA1011100100850	**8,5**	117	75	1	**60,24**
TA1011100100873	**8,73**	125	81	1	**68,81**
TA1011100100900	**9**	125	81	1	**62,13**
TA1011100100950	**9,5**	125	81	1	**68,81**
TA1011100101000	**10**	133	87	1	**76,46**
TA1011100101020	**10,2**	133	87	1	**91,75**
TA1011100101050	**10,5**	133	87	1	**88,94**
TA1011100101100	**11**	142	94	1	**108,04**
TA1011100101111	**11,11**	142	94	1	**114,69**
TA1011100101150	**11,5**	142	94	1	**114,69**
TA1011100101191	**11,91**	151	101	1	**114,69**
TA1011100101200	**12**	151	101	1	**125,21**

Punta a centrare in metallo duro TA1078, per macchine CN 90°, non rivestita

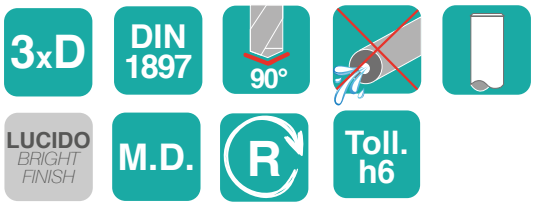

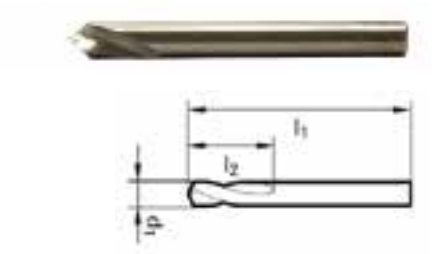

Codice	d1	l1	l2		€ / cad.
TA1078090100400	**4**	55	12	1	**74,47**
TA1078090100500	**5**	62	14	1	**71,56**
TA1078090100600	**6**	66	16	1	**78,81**
TA1078090100800	**8**	79	21	1	**121,18**
TA1078090101000	**10**	89	25	1	**175,16**
TA1078090101200	**12**	102	30	1	**233,55**
TA1078090101600	**16**	115	37,5	1	**432,07**
TA1078090102000	**20**	131	45	1	**735,66**

Punta a centrare in metallo duro TA1079, per macchine CN 120°, non rivestita

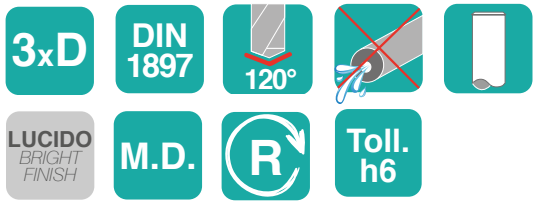

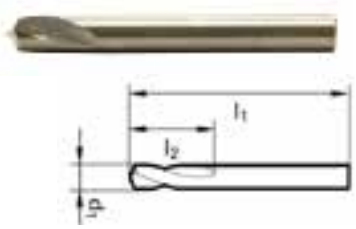

Codice	d1	l1	l2		€ / cad.
TA1079090100500	**5**	62	14	1	**77,39**
TA1079090100600	**6**	66	16	1	**81,75**
TA1079090100800	**8**	79	21	1	**128,46**
TA1079090101000	**10**	89	25	1	**180,99**
TA1079090101200	**12**	102	30	1	**245,23**
TA1079090101600	**16**	115	37,5	1	**449,58**
TA1079090102000	**20**	131	45	1	**759,03**

N.B: Parametri di lavorazione scaricabili su www.ttake.it

ASPORTAZIONE TRUCIOLO

Punta in metallo duro TA1018, per sedi viti a 180°, rivestita TiAIN

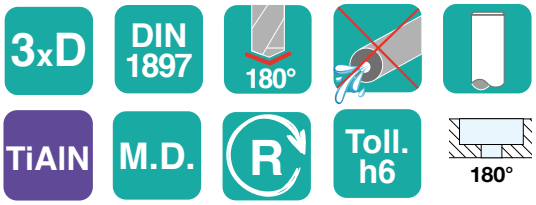

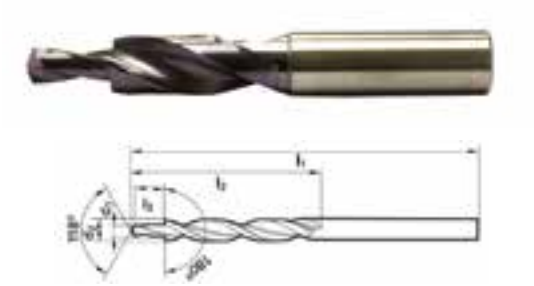

Codice	d2	d1	l1	l2	l3		€ / cad.
TA1018100200340	6	**3,4**	64	28	9	1	**78,84**
TA1018100200450	8	**4,5**	79	37	11	1	**122,00**
TA1018100200550	10	**5,5**	89	43	13	1	**178,27**
TA1018100200660	12	**6,6**	102	55	15	1	**258,93**
TA1018100200900	16	**9**	115	65	19	1	**431,61**
TA1018100201100	18	**11**	123	62	23	1	**469,15**

Maschio standard TA1450, non rivestito, per fori passanti, tolleranza 6H



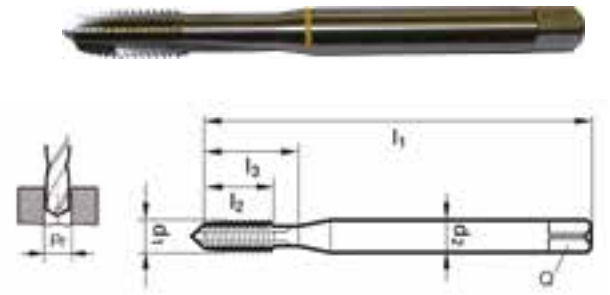

Codice	d1	Passo	l1	l2	l3	Q	Pr	d2		€ / cad.
TA1450130300300	**M3**	0,5	56	11	18	2,7	2,5	3,5	1	**19,12**
TA1450130300400	**M4**	0,7	63	13	21	3,4	3,3	4,5	1	**19,12**
TA1450130300500	**M5**	0,8	70	15	25	4,9	4,2	6	1	**19,84**
TA1450130300600	**M6**	1	80	17	30	4,9	5	6	1	**19,84**
TA1450130300800	**M8**	1,25	90	20	35	6,2	6,8	8	1	**25,54**
TA1450130301000	**M10**	1,5	100	22	39	8	8,5	10	1	**30,92**

Maschio standard TA1451, non rivestito, per fori passanti, tolleranza 6H



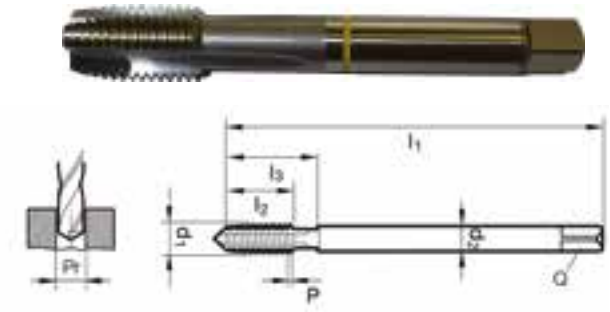

Codice	d1	Passo	l1	l2	l3	Q	Pr	d2		€ / cad.
TA1451130301200	**M12**	1,75	110	24	49	7	10,2	9	1	**41,44**
TA1451130301400	**M14**	2	110	26	53	9	12	11	1	**50,03**
TA1451130301600	**M16**	2	110	27	54	9	14	12	1	**62,92**
TA1451130301800	**M18**	2,5	125	30	62	11	15,5	14	1	**82,75**
TA1451130302000	**M20**	2,5	140	32	62	12	17,5	16	1	**98,50**
TA1451130302200	**M22**	2,5	140	32	62	14,5	19,5	18	1	**124,62**
TA1451130302400	**M24**	3	140	36	73	14,5	21	18	1	**131,37**
TA1451130302700	**M27**	3	160	36	73	16	24	20	1	**209,88**
TA1451130303000	**M30**	3,5	180	40	85	18	26,5	22	1	**253,97**

N.B: Parametri di lavorazione scaricabili su www.ttake.it

Maschio universale TA1100, vaporizzato, per fori passanti, tolleranza 6H



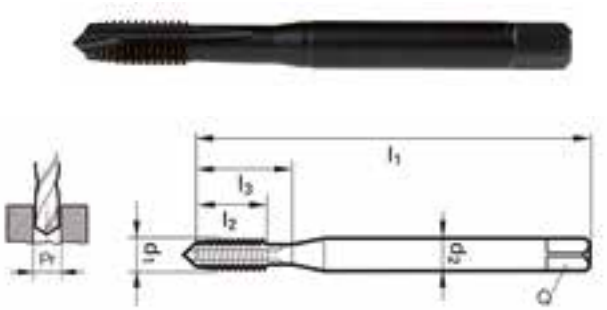

Codice	d1	Passo	l1	l2	l3	Q	Pr	d2		€ / cad.
TA1100130300300	**M3**	0,5	56	11	18	2,7	2,5	3,5	1	**14,86**
TA1100130300400	**M4**	0,7	63	13	21	3,4	3,3	4,5	1	**15,19**
TA1100130300500	**M5**	0,8	70	15	25	4,9	4,2	6	1	**15,19**
TA1100130300600	**M6**	1	80	17	30	4,9	5	6	1	**15,39**
TA1100130300800	**M8**	1,25	90	20	35	6,2	6,8	8	1	**17,91**
TA1100130301000	**M10**	1,5	100	22	39	8	8,5	10	1	**21,38**

Maschio universale TA1101, vaporizzato, per fori passanti, tolleranza 6H



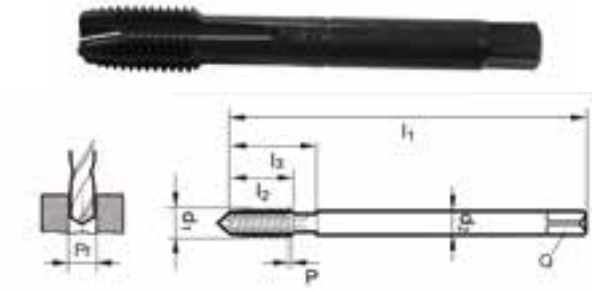

Codice	d1	Passo	l1	l2	l3	Q	Pr	d2		€ / cad.
TA1101130300300	**M3**	0,5	56	11	18	-	2,5	2,2	1	**21,48**
TA1101130300400	**M4**	0,7	63	13	21	2,1	3,3	2,8	1	**21,12**
TA1101130300500	**M5**	0,8	70	15	25	2,7	4,2	3,5	1	**21,12**
TA1101130300600	**M6**	1	80	17	30	3,4	5	4,5	1	**22,21**
TA1101130300800	**M8**	1,25	90	20	35	4,9	6,8	6	1	**26,08**
TA1101130301000	**M10**	1,5	100	22	39	5,5	8,5	7	1	**29,99**
TA1101130301200	**M12**	1,75	110	24	49	7	10,2	9	1	**31,91**
TA1101130301400	**M14**	2	110	26	53	9	12	11	1	**47,07**
TA1101130301600	**M16**	2	110	27	54	9	14	12	1	**47,07**
TA1101130301800	**M18**	2,5	125	30	62	11	15,5	14	1	**130,91**
TA1101130302000	**M20**	2,5	140	32	62	12	17,5	16	1	**75,00**
TA1101130302200	**M22**	2,5	140	32	62	14,5	19,5	18	1	**170,06**
TA1101130302400	**M24**	3	160	36	73	14,5	21	18	1	**173,41**
TA1101130302700	**M27**	3	160	36	73	16	24	20	1	**217,03**
TA1101130303000	**M30**	3,5	180	40	85	18	26,5	22	1	**277,44**

Maschio universale TA1104, vaporizzato, per fori passanti, tolleranza 6G



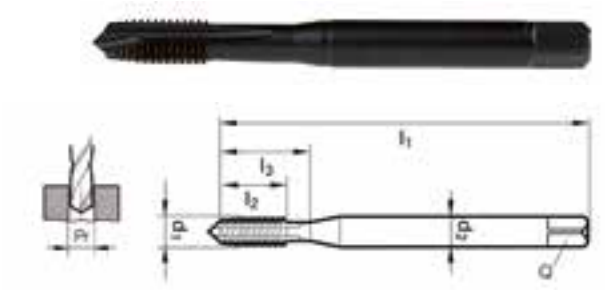

Codice	d1	Passo	l1	l2	l3	Q	Pr	d2		€ / cad.
TA1104130300300	**M3**	0,5	56	11	18	2,7	2,5	3,5	1	**24,29**
TA1104130300400	**M4**	0,7	63	13	21	3,4	3,3	4,5	1	**24,29**
TA1104130300500	**M5**	0,8	70	15	25	4,9	4,2	6	1	**25,12**
TA1104130300600	**M6**	1	80	17	30	4,9	5	6	1	**22,44**
TA1104130300800	**M8**	1,25	90	20	35	6,2	6,8	8	1	**25,82**
TA1104130301000	**M10**	1,5	100	22	39	8	8,5	10	1	**36,51**

Maschio TA1454, specifico per acciaio inossidabile, vaporizzato, per fori passanti, tolleranza 6H



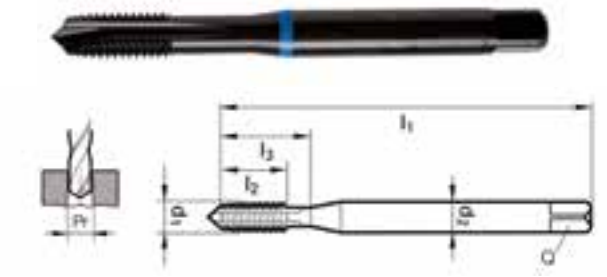

Codice	d1	Passo	l1	l2	l3	Q	Pr	d2		€ / cad.
TA1454130900300	**M3**	0,5	56	11	18	2,7	2,5	3,5	1	**27,52**
TA1454130900400	**M4**	0,7	63	13	21	3,4	3,3	4,5	1	**27,52**
TA1454130900500	**M5**	0,8	70	15	25	4,9	4,2	6	1	**28,72**
TA1454130900600	**M6**	1	80	17	30	4,9	5	6	1	**28,72**
TA1454130900800	**M8**	1,25	90	20	35	6,2	6,8	8	1	**36,87**
TA1454130901000	**M10**	1,5	100	22	39	8	8,5	10	1	**44,51**

N.B: Parametri di lavorazione scaricabili su www.ttake.it

ASPORTAZIONE TRUCIOLO

Maschio TA1455, specifico per acciaio inossidabile, vaporizzato, per fori passanti, tolleranza 6H



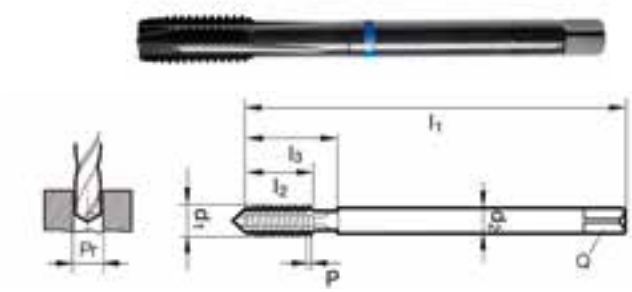

Codice	d1	Passo	l1	l2	l3	Q	Pr	d2		€ / cad.
TA1455130901200	**M12**	1,75	110	24	49	7	10,2	9	1	**59,47**
TA1455130901400	**M14**	2	110	26	53	9	12	11	1	**95,11**
TA1455130901600	**M16**	2	110	27	54	9	14	12	1	**91,15**
TA1455130901800	**M18**	2,5	125	30	62	11	15,5	14	1	**144,88**
TA1455130902000	**M20**	2,5	140	32	62	12	17,5	16	1	**139,69**
TA1455130902200	**M22**	2,5	140	32	62	14,5	19,5	18	1	**164,28**
TA1455130902400	**M24**	3	160	36	73	14,5	21	18	1	**189,84**

Maschio TA1108, specifico per alluminio, non rivestito, per fori passanti, tolleranza 6H





Codice	d1	Passo	l1	l2	l3	Q	Pr	d2		€ / cad.
TA1108130300300	**M3**	0,5	56	11	18	2,7	2,5	3,5	1	**30,22**
TA1108130300400	**M4**	0,7	63	13	21	3,4	3,3	4,5	1	**30,22**
TA1108130300500	**M5**	0,8	70	15	25	4,9	4,2	6	1	**32,54**
TA1108130300600	**M6**	1	80	17	30	4,9	5	6	1	**32,54**
TA1108130300800	**M8**	1,25	90	20	35	6,2	6,8	8	1	**37,80**
TA1108130301000	**M10**	1,5	100	22	39	8	8,5	10	1	**45,45**

Maschio TA1300, rivestito al cromo, per fori passanti, tolleranza 6H, rastremato



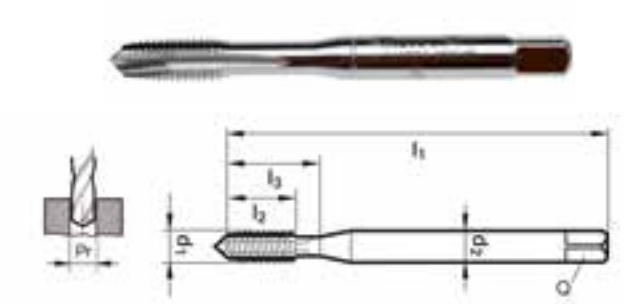

Codice	d1	Passo	l1	l2	l3	Q	Pr	d2		€ / cad.
TA1300130500300	**M3**	0,5	56	11	18	2,7	2,5	3,5	1	**a richiesta**
TA1300130500400	**M4**	0,7	63	13	21	3,4	3,3	4,5	1	**a richiesta**
TA1300130500500	**M5**	0,8	70	15	25	4,9	4,2	6	1	**a richiesta**
TA1300130500600	**M6**	1	80	17	30	4,9	5	6	1	**a richiesta**
TA1300130500800	**M8**	1,25	90	20	35	6,2	6,8	8	1	**a richiesta**
TA1300130501000	**M10**	1,5	100	22	39	8	8,5	10	1	**a richiesta**

Maschio TA1301, rivestito al cromo, per fori passanti, tolleranza 6H, rastremato



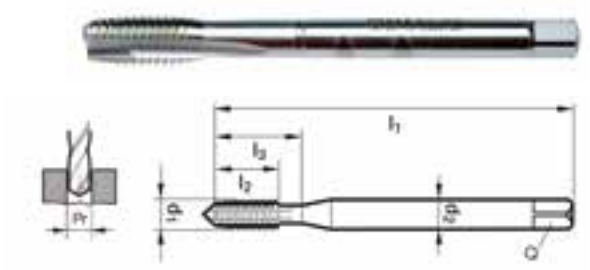

Codice	d1	Passo	l1	l2	l3	Q	Pr	d2		€ / cad.
TA1301130501200	**M12**	1,75	110	24	49	7	10,2	9	1	**a richiesta**
TA1301130501400	**M14**	2	110	26	53	9	12	11	1	**a richiesta**
TA1301130501600	**M16**	2	110	27	54	9	14	12	1	**a richiesta**
TA1301130501800	**M18**	2,5	125	30	62	11	15,5	14	1	**a richiesta**
TA1301130502000	**M20**	2,5	140	32	62	12	17,5	16	1	**a richiesta**
TA1301130502200	**M22**	2,5	140	32	62	14,5	19,5	18	1	**a richiesta**
TA1301130502400	**M24**	3	160	36	73	14,5	21	18	1	**a richiesta**
TA1301130502700	**M27**	3	160	36	73	16	24	20	1	**a richiesta**
TA1301130503000	**M30**	3,5	180	40	85	18	26,5	22	1	**a richiesta**

N.B: Parametri di lavorazione scaricabili su www.ttake.it

Maschio universale TA1256, rivestito TiN, per fori passanti, tolleranza 6H



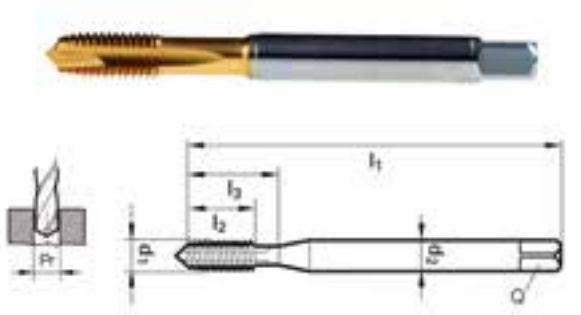

Codice	d1	Passo	l1	l2	l3	Q	Pr	d2		€ / cad.
TA1256130300300	**M3**	0,5	56	11	18	2,7	2,5	3,5	1	**24,82**
TA1256130300400	**M4**	0,7	63	13	21	3,4	3,3	4,5	1	**25,29**
TA1256130300500	**M5**	0,8	70	15	25	4,9	4,2	6	1	**26,31**
TA1256130300600	**M6**	1	80	17	30	4,9	5	6	1	**28,47**
TA1256130300800	**M8**	1,25	90	20	35	6,2	6,8	8	1	**36,41**
TA1256130301000	**M10**	1,5	100	22	39	8	8,5	10	1	**43,69**

Maschio universale TA1257, rivestito TiN, per fori passanti, tolleranza 6H



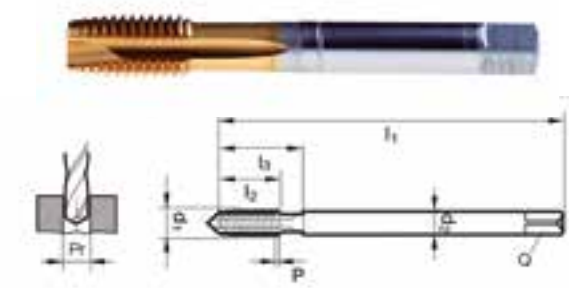

Codice	d1	Passo	l1	l2	l3	Q	Pr	d2		€ / cad.
TA1257130301200	**M12**	1,75	110	24	49	7	10,2	9	1	**53,29**
TA1257130301400	**M14**	2	110	26	53	9	12	11	1	**72,82**
TA1257130301600	**M16**	2	110	27	54	9	14	12	1	**80,17**
TA1257130301800	**M18**	2,5	125	30	62	11	15,5	14	1	**119,16**
TA1257130302000	**M20**	2,5	140	32	62	12	17,5	16	1	**131,73**

Maschio TA1150, affilatura VA, rivestito B-TiAlN, per fori passanti, ad alte prestazioni, per acciai inox e superleghe, tolleranza 6HX



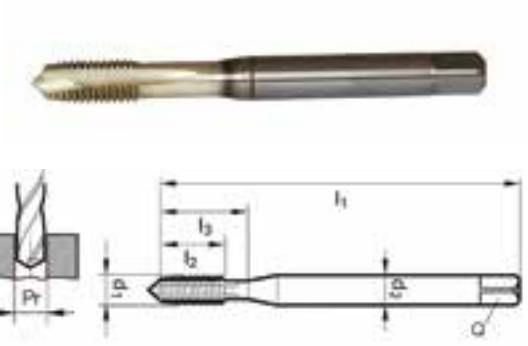

Codice	d1	Passo	l1	l2	l3	Q	Pr	d2		€ / cad.
TA1150130300200	**M2**	0,4	45	8	13,5	2,1	1,6	2,8	1	**58,30**
TA1150130300250	**M2,5**	0,45	50	9	14,5	2,1	2,05	2,8	1	**56,37**
TA1150130300300	**M3**	0,5	56	10	18	2,7	2,5	3,5	1	**54,43**
TA1150130300400	**M4**	0,7	63	12	21	3,4	3,3	4,5	1	**55,72**
TA1150130300500	**M5**	0,8	70	14	25	4,9	4,2	6	1	**55,72**
TA1150130300600	**M6**	1	80	16	30	4,9	5	6	1	**57,23**
TA1150130300800	**M8**	1,25	90	17	35	6,2	6,8	8	1	**67,12**
TA1150130301000	**M10**	1,5	100	20	39	8	8,5	10	1	**83,05**

Maschio TA1151, affilatura VA, rivestito B-TiAlN, per fori passanti, ad alte prestazioni, per acciai inox e superleghe, tolleranza 6HX



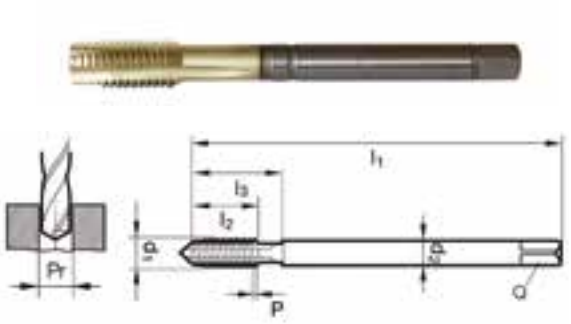

Codice	d1	Passo	l1	l2	l3	Q	Pr	d2		€ / cad.
TA1151130301200	**M12**	1,75	110	24	49	7	10,2	9	1	**98,11**
TA1151130301400	**M14**	2	110	26	53	9	12	11	1	**149,74**
TA1151130301600	**M16**	2	110	26	54	9	14	12	1	**148,88**
TA1151130301800	**M18**	2,5	125	30	62	11	15,5	14	1	**247,42**
TA1151130302000	**M20**	2,5	140	32	62	12	17,5	16	1	**221,60**
TA1151130302400	**M24**	3	160	36	73	14,5	21	18	1	**326,59**
TA1151130303000	**M30**	3,5	180	40	85	18	26,5	22	1	**393,71**

N.B: Parametri di lavorazione scaricabili su www.ttake.it

Maschio TA1320, rivestito TOP BLU, per fori passanti, rastremato, tolleranza 6H



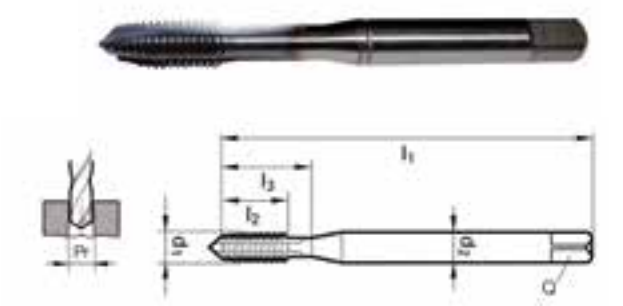

Codice	d1	Passo	l1	l2	l3	Q	Pr	d2		€ / cad.
TA1320130500300	**M3**	0,5	56	11	18	2,7	2.5	3,5	1	**44,28**
TA1320130500400	**M4**	0,7	63	13	21	3,4	3,3	4,5	1	**44,28**
TA1320130500500	**M5**	0,8	70	15	25	4,9	4,2	6	1	**46,64**
TA1320130500600	**M6**	1	80	17	30	4,9	5	6	1	**46,64**
TA1320130500800	**M8**	1,25	90	20	35	6,2	6,8	8	1	**55,09**
TA1320130501000	**M10**	1,5	100	22	39	8	8,5	10	1	**61,85**

Maschio TA1321, rivestito TOP BLU, per fori passanti, rastremato, tolleranza 6H



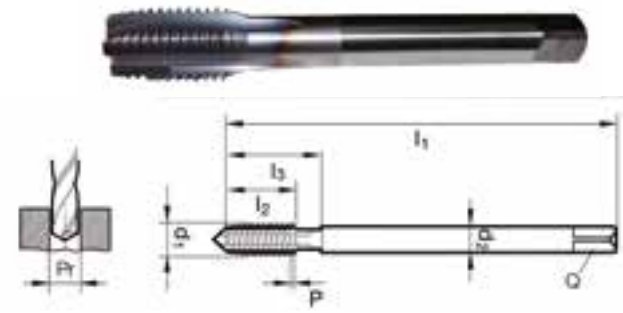

Codice	d1	Passo	l1	l2	l3	Q	Pr	d2		€ / cad.
TA1321130501200	**M12**	1,75	110	24	49	7	10,2	9	1	**77,06**
TA1321130501400	**M14**	2	110	26	53	9	12	11	1	**103,77**
TA1321130501600	**M16**	2	110	27	54	9	14	12	1	**113,57**
TA1321130501800	**M18**	2,5	125	30	62	11	15,5	14	1	**163,59**
TA1321130502000	**M20**	2,5	140	32	62	12	17,5	16	1	**174,75**
TA1321130502200	**M22**	2,5	140	32	62	14,5	19,5	18	1	**206,52**
TA1321130502400	**M24**	3	160	36	73	14,5	21	18	1	**261,95**
TA1321130502700	**M27**	3	160	36	73	16	24	20	1	**346,11**
TA1321130503000	**M30**	3,5	180	40	85	18	26,5	22	1	**446,84**

Maschio TA1302, rivestito Si, rastremato, per fori passanti, tolleranza 6H



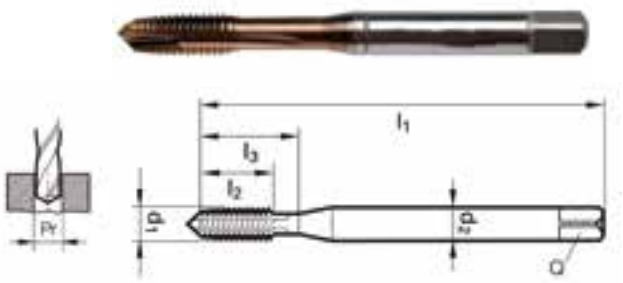

Codice	d1	Passo	l1	l2	l3	Q	Pr	d2		€ / cad.
TA1302130500300	**M3**	0,5	56	11	18	2,7	2,5	3,5	1	**a richiesta**
TA1302130500400	**M4**	0,7	63	13	21	3,4	3,3	4,5	1	**a richiesta**
TA1302130500500	**M5**	0,8	70	15	25	4,9	4,2	6	1	**a richiesta**
TA1302130500600	**M6**	1	80	17	30	4,9	5	6	1	**a richiesta**
TA1302130500800	**M8**	1,25	90	20	35	6,2	6,8	8	1	**a richiesta**
TA1302130501000	**M10**	1,5	100	22	39	8	8,5	10	1	**a richiesta**

Maschio TA1303, rivestito Si, rastremato, per fori passanti, tolleranza 6H



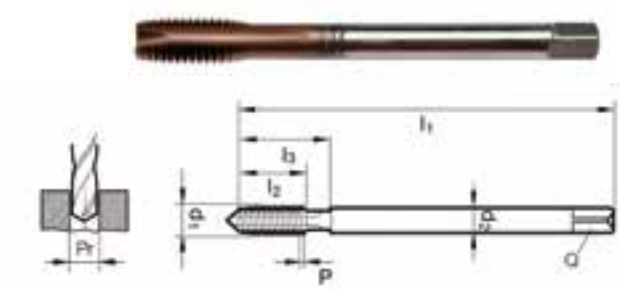

Codice	d1	Passo	l1	l2	l3	Q	Pr	d2		€ / cad.
TA1303130501200	**M12**	1,75	110	24	49	7	10,2	9	1	**a richiesta**
TA1303130501400	**M14**	2	110	26	53	9	12	11	1	**a richiesta**
TA1303130501600	**M16**	2	110	27	54	9	14	12	1	**a richiesta**
TA1303130501800	**M18**	2,5	125	30	62	11	15,5	14	1	**a richiesta**
TA1303130502000	**M20**	2,5	140	32	62	12	17,5	16	1	**a richiesta**
TA1303130502200	**M22**	2,5	140	32	62	14,5	19,5	18	1	**a richiesta**
TA1303130502400	**M24**	3	160	36	73	14,5	21	18	1	**a richiesta**
TA1303130502700	**M27**	3	160	36	73	16	24	20	1	**a richiesta**
TA1303130503000	**M30**	3,5	180	40	85	18	26,5	22	1	**a richiesta**

N.B: Parametri di lavorazione scaricabili su www.ttake.it

ASPORTAZIONE TRUCIOLO

Maschio standard TA1480, non rivestito, serie lunga, per fori passanti, tolleranza 6H



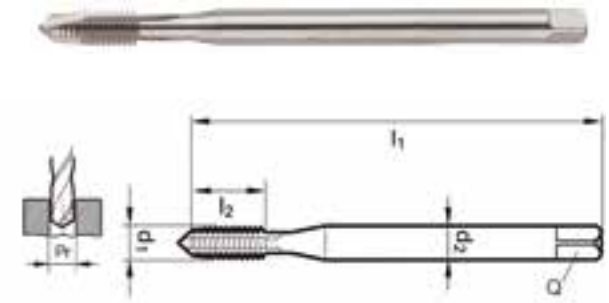

Codice	d1	Passo	l1	l2	d2	Q	Pr		€ / cad.
TA1480130900400	**M4**	0,7	150	13	3,4	3,3	4,5	1	**34,26**
TA1480130900500	**M5**	0,8	150	16	4,9	4,2	6	1	**34,26**
TA1480130900600	**M6**	1	150	19	4,9	5	6	1	**34,26**
TA1480130900800	**M8**	1,25	150	22	6,2	6,8	8	1	**40,49**
TA1480130901000	**M10**	1,5	150	24	8	8,5	10	1	**45,89**
TA1480130901200	**M12**	1,75	150	29	9	10,2	12	1	**61,78**

Maschio standard TA1470, non rivestito, elica 15°, per fori ciechi, tolleranza 6H



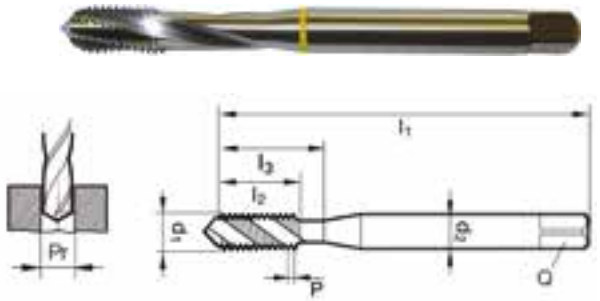

Codice	d1	Passo	l1	l2	d2	Q	Pr		€ / cad.
TA1470130300300	**M3**	0,5	56	6	18	2,7	2,5	1	**20,09**
TA1470130300400	**M4**	0,7	63	7,5	21	3,4	3,3	1	**20,09**
TA1470130300500	**M5**	0,8	70	8,5	25	4,9	4,2	1	**20,82**
TA1470130300600	**M6**	1	80	11	30	4,9	5	1	**20,82**
TA1470130300800	**M8**	1,25	90	14	35	6,2	6,8	1	**25,82**
TA1470130301000	**M10**	1,5	100	16	39	8	8,5	1	**31,11**

Maschio standard TA1471, non rivestito, elica 15°, per fori ciechi, tolleranza 6H



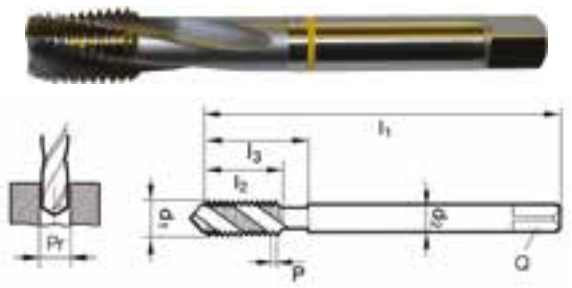

Codice	d1	Passo	l1	l2	l3	Q	Pr	d2		€ / cad.
TA1471130300300	**M3**	0,5	56	6	18	-	2,5	2,2	1	**34,62**
TA1471130300400	**M4**	0,7	63	7,5	21	2,1	3,3	2,8	1	**34,62**
TA1471130300500	**M5**	0,8	70	8,5	25	2,7	4,2	3,5	1	**33,53**
TA1471130300600	**M6**	1	80	11	30	3,4	5	4,5	1	**33,53**
TA1471130300800	**M8**	1,25	90	14	35	4,9	6,8	6	1	**31,05**
TA1471130301000	**M10**	1,5	100	16	39	5,5	8,5	7	1	**40,88**
TA1471130301200	**M12**	1,75	110	24	49	7	10,2	9	1	**41,44**
TA1471130301400	**M14**	2	110	26	53	9	12	11	1	**77,98**
TA1471130301600	**M16**	2	110	27	54	9	14	12	1	**62,92**
TA1471130301800	**M18**	2,5	125	30	62	11	15,5	14	1	**121,77**
TA1471130302000	**M20**	2,5	140	32	62	12	17,5	16	1	**99,16**
TA1471130302400	**M24**	3	160	30	73	14,5	21	18	1	**147,92**
TA1471130303000	**M30**	3,5	180	35	85	18	26,5	22	1	**239,74**

Maschio standard TA1460, non rivestito, elica 40°, per fori ciechi, tolleranza 6H



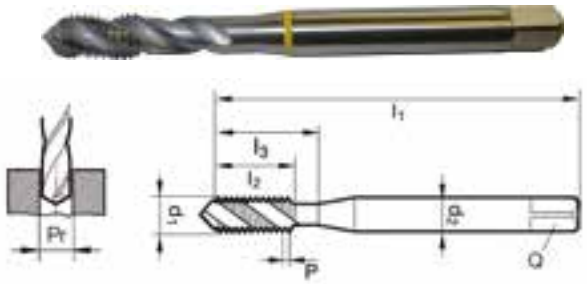

Codice	d1	Passo	l1	l2	l3	Q	Pr	d2		€ / cad.
TA1460130300300	**M3**	0,5	56	11	18	2,7	2,5	3,5	1	**19,13**
TA1460130300400	**M4**	0,7	63	13	21	3,4	3,3	4,5	1	**19,13**
TA1460130300500	**M5**	0,8	70	15	25	4,9	4,2	6	1	**19,83**
TA1460130300600	**M6**	1	80	17	30	4,9	5	6	1	**19,83**
TA1460130300800	**M8**	1,25	90	20	35	6,2	6,8	8	1	**25,55**
TA1460130301000	**M10**	1,5	100	22	39	8	8,5	10	1	**30,90**

N.B: Parametri di lavorazione scaricabili su www.ttake.it

Maschio standard TA1461, non rivestito, elica 40°, per fori ciechi, tolleranza 6H



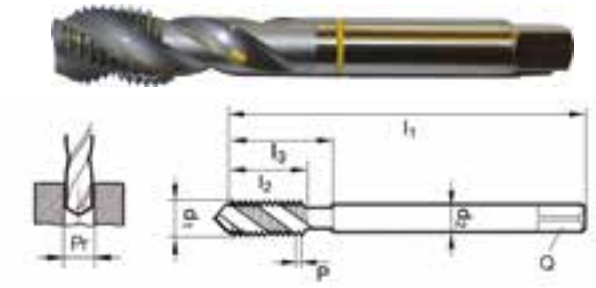

Codice	d1	Passo	l1	l2	l3	Q	Pr	d2		€ / cad.
TA1461130301200	**M12**	1,75	110	24	49	7	10,2	9	1	**55,14**
TA1461130301400	**M14**	2	110	26	53	9	12	11	1	**72,95**
TA1461130301600	**M16**	2	110	27	54	9	14	12	1	**71,96**
TA1461130301800	**M18**	2,5	125	30	62	11	15,5	14	1	**111,91**
TA1461130302000	**M20**	2,5	140	32	62	12	17,5	16	1	**107,87**

Maschio universale TA1140, vaporizzato, elica 40°, per fori ciechi, tolleranza 6H, rastremato

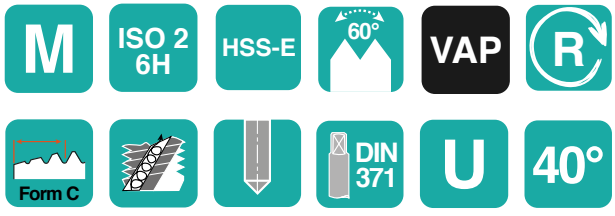

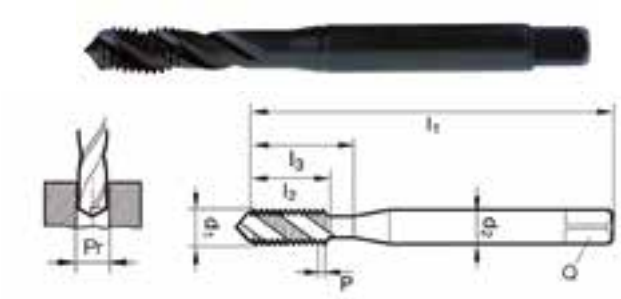

Codice	d1	Passo	l1	l2	l3	Q	Pr	d2		€ / cad.
TA1140130300300	**M3**	0,5	56	6	18	2,7	2,5	3,5	1	**18,54**
TA1140130300400	**M4**	0,7	63	7,5	21	3,4	3,3	4,5	1	**18,54**
TA1140130300500	**M5**	0,8	70	8,5	25	4,9	4,2	6	1	**19,50**
TA1140130300600	**M6**	1	80	11	30	4,9	5	6	1	**20,12**
TA1140130300800	**M8**	1,25	90	14	35	6,2	6,8	8	1	**23,60**
TA1140130301000	**M10**	1,5	100	16	39	8	8,5	10	1	**27,14**

Maschio universale TA1141, vaporizzato, elica 40°, per fori ciechi, tolleranza 6H, rastremato

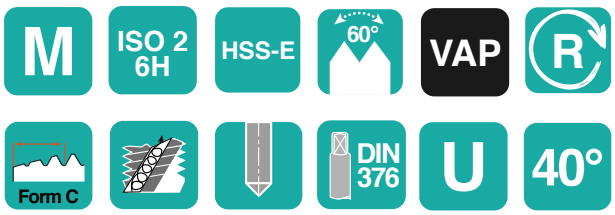



Codice	d1	Passo	l1	l2	l3	Q	Pr	d2		€ / cad.
TA1141130300300	**M3**	0,5	56	6	18	-	2.5	2,2	1	**22,67**
TA1141130300400	**M4**	0,7	63	7,5	21	2,1	3,3	2,8	1	**20,42**
TA1141130300500	**M5**	0,8	70	8,5	25	2,7	4,2	3,5	1	**20,12**
TA1141130300600	**M6**	1	80	11	30	3,4	5	4,5	1	**19,79**
TA1141130300800	**M8**	1,25	90	14	35	4,9	6,8	6	1	**20,75**
TA1141130301000	**M10**	1,5	100	16	39	5,5	8,5	7	1	**28,10**
TA1141130301200	**M12**	1,75	110	18,5	49	7	10,2	9	1	**30,95**
TA1141130301400	**M14**	2	110	20	53	9	12	11	1	**86,85**
TA1141130301600	**M16**	2	110	20	54	9	14	12	1	**45,48**
TA1141130301800	**M18**	2,5	125	25	62	11	15,5	14	1	**132,73**
TA1141130302000	**M20**	2,5	140	25	62	12	17,5	16	1	**68,61**
TA1141130302200	**M22**	2,5	140	27	62	14,5	19,5	18	1	**223,19**
TA1141130302400	**M24**	3	160	30	73	14,5	21	18	1	**183,37**
TA1141130302700	**M27**	3	160	30	73	16	24	20	1	**270,25**
TA1141130303000	**M30**	3,5	180	35	85	18	26,5	22	1	**325,76**

Maschio universale TA1144, vaporizzato, elica 40°, per fori ciechi, tolleranza 6G, rastremato

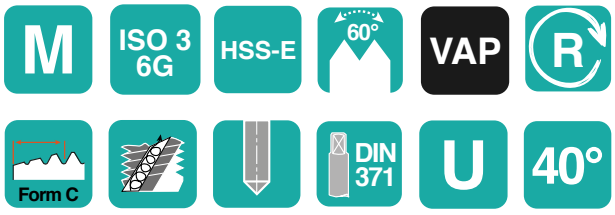

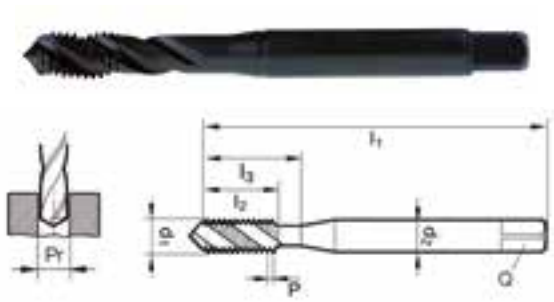

Codice	d1	Passo	l1	l2	l3	Q	Pr	d2		€ / cad.
TA1144130300300	**M3**	0,5	56	6	18	2,7	2,5	3,5	1	**27,37**
TA1144130300400	**M4**	0,7	63	7,5	21	3,4	3,3	4,5	1	**24,92**
TA1144130300500	**M5**	0,8	70	8,5	25	4,9	4,2	6	1	**28,23**
TA1144130300600	**M6**	1	80	11	30	4,9	5	6	1	**26,98**
TA1144130300800	**M8**	1,25	90	14	35	6,2	6,8	8	1	**31,84**
TA1144130301000	**M10**	1,5	100	16	39	8	8,5	10	1	**37,67**

N.B: Parametri di lavorazione scaricabili su www.ttake.it

Maschio universale TA1142, vaporizzato, elica 40°, per fori ciechi, tolleranza 6H, imbocco E, rastremato





Codice	d1	Passo	l1	l2	l3	Q	Pr	d2		€ / cad.
TA1142130300300	**M3**	0,5	56	6	18	2,7	2,5	3,5	1	**24,92**
TA1142130300400	**M4**	0,7	63	7,5	21	3,4	3,3	4,5	1	**27,37**
TA1142130300500	**M5**	0,8	70	8,5	25	4,9	4,2	6	1	**24,92**
TA1142130300600	**M6**	1	80	11	30	4,9	5	6	1	**25,35**
TA1142130300800	**M8**	1,25	90	14	35	6,2	6,8	8	1	**30,68**
TA1142130301000	**M10**	1,5	100	16	39	8	8,5	10	1	**40,05**

Maschio TA1464, vaporizzato, specifico per acciai inossidabili, elica 40°, per fori ciechi, tolleranza 6H, rastremato



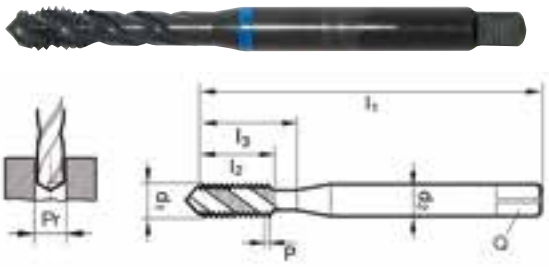

Codice	d1	Passo	l1	l2	l3	Q	Pr	d2		€ / cad.
TA1464130900300	**M3**	0,5	56	11	18	2.7	2.5	3.5	1	**27,52**
TA1464130900400	**M4**	0,7	63	13	21	3,4	3,3	4,5	1	**27,52**
TA1464130900500	**M5**	0,8	70	15	25	4,9	4,2	6	1	**28,72**
TA1464130900600	**M6**	1	80	17	30	4,9	5	6	1	**28,72**
TA1464130900800	**M8**	1,25	90	20	35	6,2	6,8	8	1	**36,94**
TA1464130901000	**M10**	1,5	100	22	39	8	8,5	10	1	**44,65**

Maschio TA1465, vaporizzato, specifico per acciai inossidabili, elica 40°, per fori ciechi, tolleranza 6H, rastremato

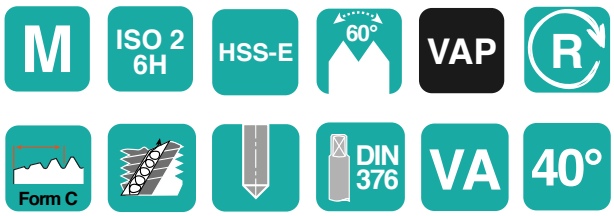



Codice	d1	Passo	l1	l2	l3	Q	Pr	d2		€ / cad.
TA1465130901200	**M12**	1,75	110	24	49	7	10,2	9	1	**59,47**
TA1465130901400	**M14**	2	110	26	53	9	12	11	1	**65,94**
TA1465130901600	**M16**	2	110	27	54	9	14	12	1	**91,40**
TA1465130901800	**M18**	2,5	125	30	62	11	15,5	14	1	**121,25**
TA1465130902000	**M20**	2,5	140	32	62	12	17,5	16	1	**139,69**
TA1465130902200	**M22**	2,5	140	32	62	14,5	19,5	18	1	**172,13**
TA1465130902400	**M24**	3	160	36	73	14,5	21	18	1	**200,82**

Maschio TA1148, non rivestito, specifico per alluminio, elica 45°, per fori ciechi, tolleranza 6H, rastremato





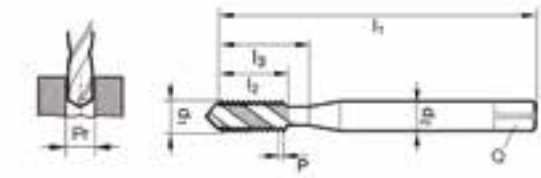

Codice	d1	Passo	l1	l2	l3	Q	Pr	d2		€ / cad.
TA1148130300300	**M3**	0,5	56	11	18	2,7	2,5	3,5	1	**32,47**
TA1148130300400	**M4**	0,7	63	13	21	3,4	3,3	4,5	1	**32,47**
TA1148130300500	**M5**	0,8	70	15	25	4,9	4,2	6	1	**34,99**
TA1148130300600	**M6**	1	80	17	30	4,9	5	6	1	**34,99**
TA1148130300800	**M8**	1,25	90	20	35	6,2	6,8	8	1	**40,68**
TA1148130301000	**M10**	1,5	100	22	39	8	8,5	10	1	**48,85**

N.B: Parametri di lavorazione scaricabili su www.ttake.it

Maschio TA1304, rivestito al cromo, elica 40°, per fori ciechi, tolleranza 6H





Codice	d1	Passo	l1	l2	l3	Q	Pr	d2		€ / cad.
TA1304130500300	**M3**	0.50	56	11	18	2.7	2.5	3.5	1	**a richiesta**
TA1304130500400	**M4**	0,7	63	13	21	3,4	3,3	4,5	1	**a richiesta**
TA1304130500500	**M5**	0,8	70	15	25	4,9	4,2	6	1	**a richiesta**
TA1304130500600	**M6**	1	80	17	30	4,9	5	6	1	**a richiesta**
TA1304130500800	**M8**	1,25	90	20	35	6,2	6,8	8	1	**a richiesta**
TA1304130501000	**M10**	1,5	100	22	39	8	8,5	10	1	**a richiesta**

Maschio TA1305, rivestito al cromo, elica 40°, per fori ciechi, tolleranza 6H, rastremato

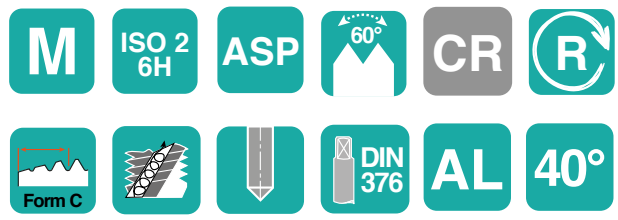



Codice	d1	Passo	l1	l2	l3	Q	Pr	d2		€ / cad.
TA1305130501200	**M12**	1,75	110	24	49	7	10,2	9	1	**a richiesta**
TA1305130501400	**M14**	2	110	26	53	9	12	11	1	**a richiesta**
TA1305130501600	**M16**	2	110	27	54	9	14	12	1	**a richiesta**
TA1305130501800	**M18**	2,5	125	30	62	11	15,5	14	1	**a richiesta**
TA1305130502000	**M20**	2,5	140	32	62	12	17,5	16	1	**a richiesta**
TA1305130502200	**M22**	2,5	140	32	62	14,5	19,5	18	1	**a richiesta**
TA1305130502400	**M24**	3	160	36	73	14,5	21	18	1	**a richiesta**
TA1305130502700	**M27**	3	160	36	73	16	24	20	1	**a richiesta**
TA1305130503000	**M30**	3,5	180	40	85	18	26,5	22	1	**a richiesta**

Maschio universale TA1266, rivestito TiN, elica 40°, per fori ciechi, tolleranza 6H, rastremato



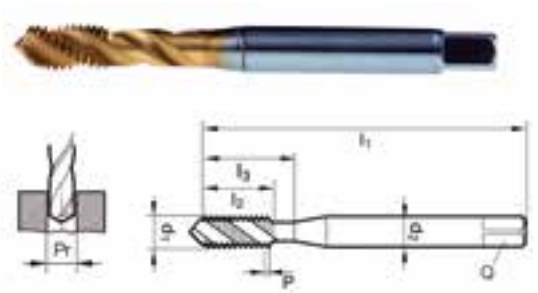

Codice	d1	Passo	l1	l2	l3	Q	Pr	d2		€ / cad.
TA1266130300300	**M3**	0,5	56	11	18	2,7	2,5	3,5	1	**24,23**
TA1266130300400	**M4**	0,7	63	13	21	3,4	3,3	4,5	1	**25,29**
TA1266130300500	**M5**	0,8	70	15	25	4,9	4,2	6	1	**26,08**
TA1266130300600	**M6**	1	80	17	30	4,9	5	6	1	**28,80**
TA1266130300800	**M8**	1,25	90	20	35	6,2	6,8	8	1	**34,46**
TA1266130301000	**M10**	1,5	100	22	39	8	8,5	10	1	**41,61**

Maschio universale TA1267, rivestito TiN, elica 40°, per fori ciechi, tolleranza 6H, rastremato



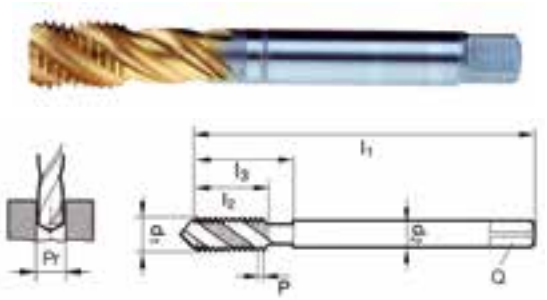

Codice	d1	Passo	l1	l2	l3	Q	Pr	d2		€ / cad.
TA1267130301200	**M12**	1,75	110	24	49	7	10,2	9	1	**53,29**
TA1267130301400	**M14**	2	110	26	53	9	12	11	1	**69,34**
TA1267130301600	**M16**	2	110	27	54	9	14	12	1	**80,17**
TA1267130301800	**M18**	2,5	125	30	62	11	15,5	14	1	**104,53**
TA1267130302000	**M20**	2,5	140	32	62	12	17,5	16	1	**124,82**

N.B: Parametri di lavorazione scaricabili su www.ttake.it

ASPORTAZIONE TRUCIOLO

Maschio TA1160, affilatura VA, rivestito TiAlN, per fori ciechi, ad alte prestazioni, per acciai inox e superleghe, elica 45°, tolleranza 6HX



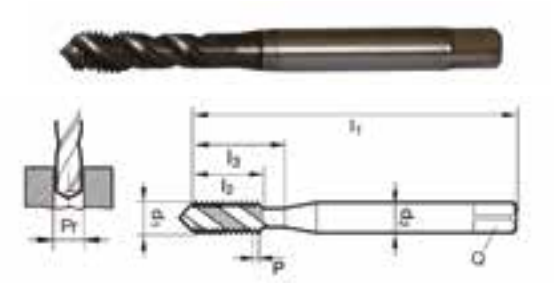

Codice	d1	Passo	l1	l2	l3	Q	Pr	d2		€ / cad.
TA1160130300200	**M2**	0,4	45	4,5	13,5	2,1	1,6	2,8	1	**61,96**
TA1160130300300	**M3**	0,5	56	6	18	2,7	2,5	3,5	1	**58,09**
TA1160130300400	**M4**	0,7	63	7,5	21	3,4	3,3	4,5	1	**59,38**
TA1160130300500	**M4**	0,8	70	8,5	25	4,9	4,2	6	1	**61,96**
TA1160130300600	**M6**	1	80	11	30	4,9	5	6	1	**63,25**
TA1160130300800	**M8**	1,25	90	14	35	6,2	6,8	8	1	**73,15**
TA1160130301000	**M10**	1,5	100	16	39	8	8,5	10	1	**92,32**

Maschio TA1161, affilatura VA, rivestito TiAlN, per fori ciechi, ad alte prestazioni, per acciai inox e superleghe, elica 45°, tolleranza 6HX



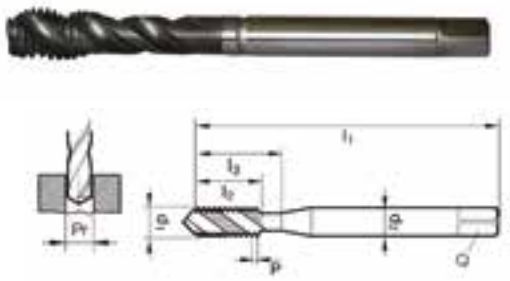

Codice	d1	Passo	l1	l2	l3	Q	Pr	d2		€ / cad.
TA1161130301200	**M12**	1,75	110	18,5	49	7	10,2	9	1	**108,65**
TA1161130301400	**M14**	2	110	20	53	9	12	11	1	**165,23**
TA1161130301600	**M16**	2	110	20	54	9	14	12	1	**164,15**
TA1161130301800	**M18**	2,5	125	25	62	11	15,5	14	1	**274,95**
TA1161130302000	**M20**	2,5	140	25	62	12	17,5	16	1	**246,12**
TA1161130302400	**M24**	3	140	30	73	14,5	21	18	1	**361,01**
TA1161130303000	**M30**	3,5	180	35	85	18	26,5	22	1	**436,74**

Maschio TA1325, rivestito TOP BLU, elica 40°, per fori ciechi, tolleranza 6H, rastremato



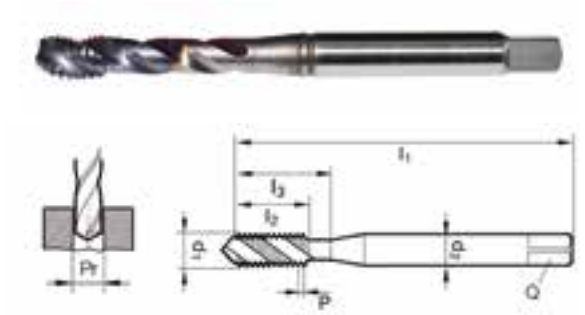

Codice	d1	Passo	l1	l2	l3	Q	Pr	d2		€ / cad.
TA1325130500300	**M3**	0,5	56	11	18	2,7	2,5	3,5	1	**46,98**
TA1325130500400	**M4**	0,7	63	13	21	3,4	3,3	4,5	1	**46,98**
TA1325130500500	**M5**	0,8	70	15	25	4,9	4,2	6	1	**48,33**
TA1325130500600	**M6**	1	80	17	30	4,9	5	6	1	**48,33**
TA1325130500800	**M8**	1,25	90	20	35	6,2	6,8	8	1	**55,43**
TA1325130501000	**M10**	1,5	100	22	39	8	8,5	10	1	**64,56**

Maschio TA1326, rivestito TOP BLU, elica 40°, per fori ciechi, tolleranza 6H, rastremato



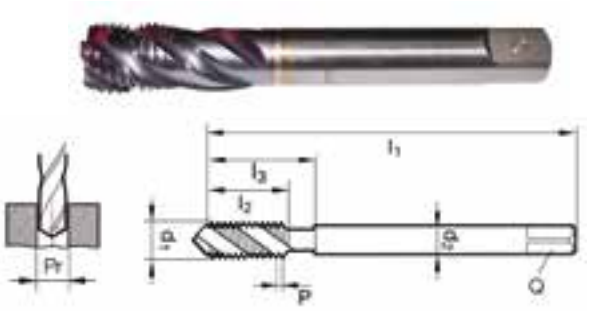

Codice	d1	Passo	l1	l2	l3	Q	Pr	d2		€ / cad.
TA1326130501200	**M12**	1,75	110	24	49	7	10,2	9	1	**90,58**
TA1326130501400	**M14**	2	110	26	53	9	12	11	1	**121,34**
TA1326130501600	**M16**	2	110	27	54	9	14	12	1	**136,89**
TA1326130501800	**M18**	2,5	125	30	62	11	15,5	14	1	**191,65**
TA1326130502000	**M20**	2,5	140	32	62	12	17,5	16	1	**205,84**
TA1326130502200	**M22**	2,5	140	32	62	14,5	19,5	18	1	**244,71**
TA1326130502400	**M24**	3	160	36	73	14,5	21	18	1	**306,23**
TA1326130502700	**M27**	3	160	36	73	16	24	20	1	**376,53**
TA1326130503000	**M30**	3,5	180	40	85	18	26,5	22	1	**474,55**

N.B: Parametri di lavorazione scaricabili su www.ttake.it

ASPORTAZIONE TRUCIOLO

Maschio ad alte prestazioni TA1360, rivestito TiN, elica 50°, per fori ciechi, tolleranza 6H, rastremato



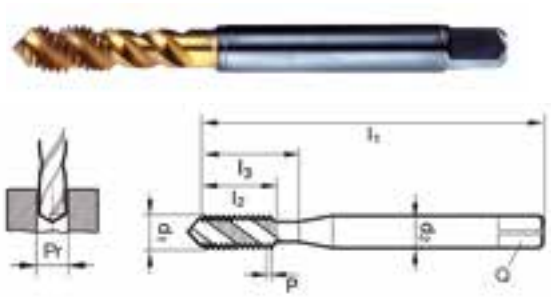

Codice	d1	Passo	l1	l2	l3	Q	Pr	d2		€ / cad.
TA1360130300300	**M3**	0,5	56	11	18	2,7	2,5	3,5	1	**31,28**
TA1360130300400	**M4**	0,7	63	13	21	3,4	3,3	4,5	1	**31,28**
TA1360130300500	**M5**	0,8	70	15	25	4,9	4,2	6	1	**33,50**
TA1360130300600	**M6**	1	80	17	30	4,9	5	6	1	**39,09**
TA1360130300800	**M8**	1,25	90	20	35	6,2	6,8	8	1	**46,27**
TA1360130301000	**M10**	1,5	100	22	39	8	8,5	10	1	**58,25**

Maschio ad alte prestazioni TA1361, rivestito TiN, elica 50°, per fori ciechi, tolleranza 6H, rastremato



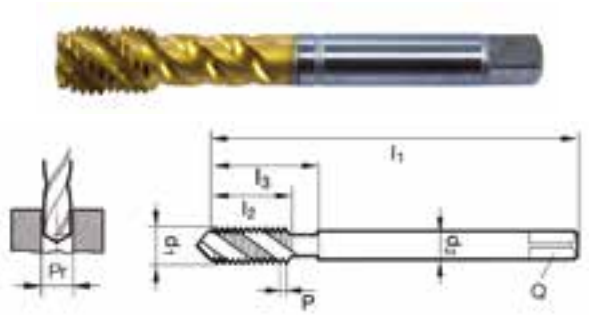

Codice	d1	Passo	l1	l2	l3	Q	Pr	d2		€ / cad.
TA1361130301200	**M12**	1,75	110	18,5	49	7	10,2	9	1	**68,61**
TA1361130301400	**M14**	2	110	20	53	9	12	11	1	**126,70**
TA1361130301600	**M16**	2	110	20	54	9	14	12	1	**98,93**
TA1361130302000	**M20**	2,5	140	25	62	12	17,5	16	1	**113,30**

Maschio TA1306, rivestito Si, elica 40°, per fori ciechi, tolleranza 6H, rastremato



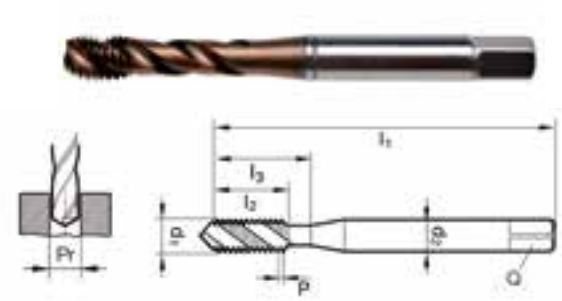

Codice	d1	Passo	l1	l2	l3	Q	Pr	d2		€ / cad.
TA1306130500300	**M3**	0,5	56	11	18	2,7	2,5	3,5	1	**a richiesta**
TA1306130500400	**M4**	0,7	63	13	21	3,4	3,3	4,5	1	**a richiesta**
TA1306130500500	**M5**	0,8	70	15	25	4,9	4,2	6	1	**a richiesta**
TA1306130500600	**M6**	1	80	17	30	4,9	5	6	1	**a richiesta**
TA1306130500800	**M8**	1,25	90	20	35	6,2	6,8	8	1	**a richiesta**
TA1306130501000	**M10**	1,5	100	22	39	8	8,5	10	1	**a richiesta**

Maschio TA1307, rivestito Si, elica 40°, per fori ciechi, tolleranza 6H, rastremato



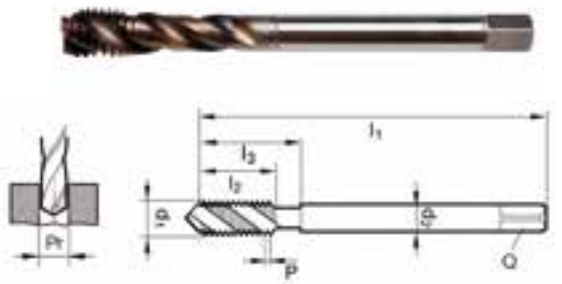

Codice	d1	Passo	l1	l2	l3	Q	Pr	d2		€ / cad.
TA1307130501200	**M12**	1.75	110	24	49	7	10.2	9	1	**a richiesta**
TA1307130501400	**M14**	2	110	26	53	9	12	11	1	**a richiesta**
TA1307130501600	**M16**	2	110	27	54	9	14	12	1	**a richiesta**
TA1307130501800	**M18**	2,5	125	30	62	11	15,5	14	1	**a richiesta**
TA1307130502000	**M20**	2,5	140	32	62	12	17,5	16	1	**a richiesta**
TA1307130502200	**M22**	2,5	140	32	62	14,5	19,5	18	1	**a richiesta**
TA1307130502400	**M24**	3	160	36	73	14,5	21	18	1	**a richiesta**
TA1307130502700	**M27**	3	160	36	73	16	24	20	1	**a richiesta**
TA1307130503000	**M30**	3,5	180	40	85	18	26,5	22	1	**a richiesta**

N.B: Parametri di lavorazione scaricabili su www.ttake.it

Maschio standard TA1485, non rivestito, elica 40°, per fori ciechi, serie lunga, tolleranza 6H



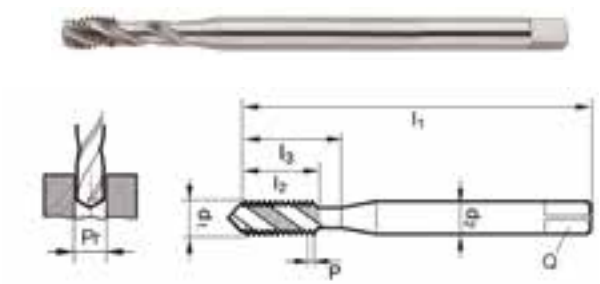

Codice	d1	Passo	l1	l2	l3	Q	Pr	d2		€ / cad.
TA1485130900400	**M4**	0,7	150	13	3,4	3,3	4.5		1	**36,01**
TA1485130900500	**M5**	0,8	150	16	4,9	4,2	6		1	**36,01**
TA1485130900600	**M6**	1	150	19	4,9	5	6		1	**36,01**
TA1485130900800	**M8**	1,25	150	22	6,2	6,8	8		1	**41,42**
TA1485130901000	**M10**	1,5	150	24	8	8,5	10		1	**48,29**
TA1485130901200	**M12**	1,75	150	29	9	10,2	12		1	**58,13**

Maschio universale TA1280, rivestito TiN, elica 40°, per fori ciechi, serie extra lunga, tolleranza 6HX, rastremato

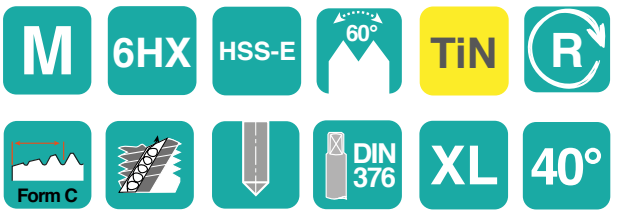

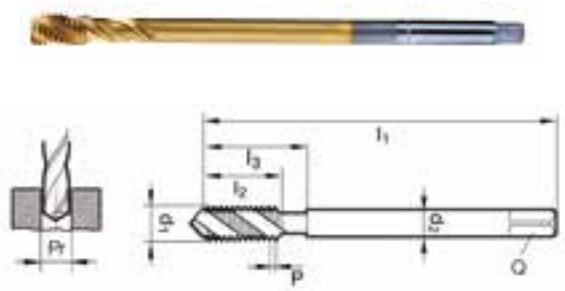

Codice	d1	Passo	l1	l2	l3	Q	Pr	d2		€ / cad.
TA1280130300300	**M3**	0,5	112	6	18	2,7	2,5	3,5	1	**84,83**
TA1280130300400	**M4**	0,7	112	7,5	77	2,1	3,3	2,8	1	**75,63**
TA1280130300500	**M5**	0,8	125	8,5	90	2,7	4,2	3,5	1	**75,63**
TA1280130300600	**M6**	1	125	11	90	3,4	5	4,5	1	**75,63**
TA1280130300800	**M8**	1,25	140	14	97	4,9	6,8	6	1	**77,65**
TA1280130301000	**M10**	1,5	160	16	117	5,5	8,5	7	1	**94,03**
TA1281130301200	**M12**	1,75	180	18,5	133	7	10,2	9	1	**108,33**
TA1281130301600	**M16**	2	220	20	168	9	14	12	1	**149,21**
TA1281130302000	**M20**	2,5	280	25	225	12	17,5	16	1	**222,79**

Maschio TA1102, vaporizzato, specifico per ghisa, per fori ciechi e passanti, tolleranza 6HX





Codice	d1	Passo	l1	l2	l3	Q	Pr	d2		€ / cad.
TA1102130300300	**M3**	0,5	56	10	18	2,7	2,5	3,5	1	**30,22**
TA1102130300400	**M4**	0,7	63	12	21	3,4	3,3	4,5	1	**30,22**
TA1102130300500	**M5**	0,8	70	14	25	4,9	4,2	6	1	**30,22**
TA1102130300600	**M6**	1	80	16	30	4,9	5	6	1	**30,22**
TA1102130300800	**M8**	1,25	90	17	35	6,2	6,8	8	1	**37,80**
TA1102130301000	**M10**	1,5	100	20	39	8	8,5	10	1	**47,53**

Maschio TA1103, vaporizzato, specifico per ghisa, per fori ciechi e passanti, tolleranza 6HX





Codice	d1	Passo	l1	l2	l3	Q	Pr	d2		€ / cad.
TA1103130301200	**M12**	1,75	110	24	49	7	10.2	9	1	**54,91**
TA1103130301400	**M14**	2	110	26	53	9	12	11	1	**84,47**
TA1103130301600	**M16**	2	110	27	54	9	14	12	1	**79,64**
TA1103130301800	**M18**	2,5	125	30	62	11	15,5	14	1	**136,33**
TA1103130302000	**M20**	2,5	140	32	62	12	17,5	16	1	**130,31**

N.B: Parametri di lavorazione scaricabili su www.ttake.it

ASPORTAZIONE TRUCIOLO

Maschio TA1308, rivestito Si, alte prestazioni su ghisa, per fori ciechi e passanti, tolleranza 6HX, rastremato



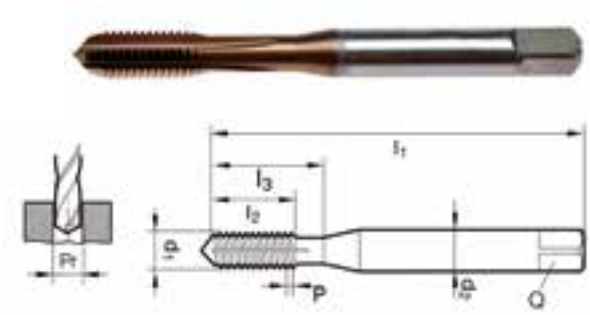

Codice	d1	Passo	l1	l2	l3	Q	Pr	d2		€ / cad.
TA1308130500300	**M3**	0.50	56	11	18	2,7	2,5	3,5	1	**58,92**
TA1308130500400	**M4**	0,7	63	13	21	3,4	3,3	4,5	1	**58,92**
TA1308130500500	**M5**	0,8	70	15	25	4,9	4,2	6	1	**60,29**
TA1308130500600	**M6**	1	80	17	30	4,9	5	6	1	**60,29**
TA1308130500800	**M8**	1,25	90	20	35	6,2	6,8	8	1	**72,55**
TA1308130501000	**M10**	1,5	100	22	39	8	8,5	10	1	**88,90**

Maschio TA1309, rivestito Si, alte prestazioni su ghisa, per fori ciechi e passanti, tolleranza 6HX, rastremato



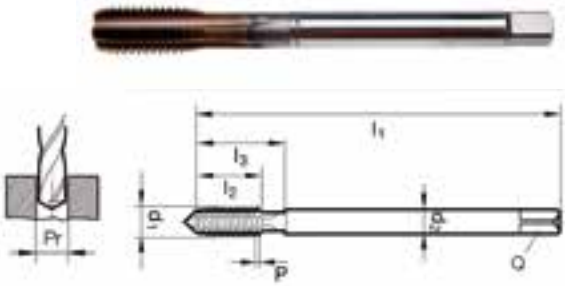

Codice	d1	Passo	l1	l2	l3	Q	Pr	d2		€ / cad.
TA1309130501200	**M12**	1,75	110	24	49	7	10.2	9	1	**116,49**
TA1309130501400	**M14**	2	110	26	53	9	12	11	1	**154,97**
TA1309130501600	**M16**	2	110	27	54	9	14	12	1	**176,77**
TA1309130501800	**M18**	2,5	125	30	62	11	15,5	14	1	**267,37**
TA1309130502000	**M20**	2,5	140	32	62	12	17,5	16	1	**306,20**

Maschio universale TA1282, a rullare con canalini, rivestito TiN, per fori ciechi e passanti, tolleranza 6HX



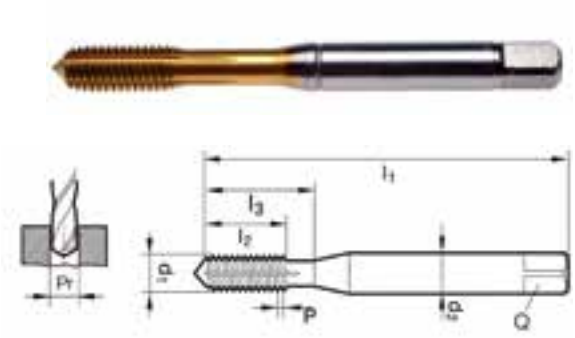

Codice	d1	Passo	l1	l2	l3	Q	Pr	d2		€ / cad.
TA1282130300300	**M3**	0,5	56	10	18	2,7	2,8	3,5	1	**47,07**
TA1282130300400	**M4**	0,7	63	12	21	3,4	3,7	4,5	1	**47,99**
TA1282130300500	**M5**	0,8	70	14	25	4,9	4,65	6	1	**50,31**
TA1282130300600	**M6**	1	80	16	30	4,9	5,55	6	1	**53,09**
TA1282130300800	**M8**	1,25	90	17	35	6,2	7,4	8	1	**61,30**
TA1282130301000	**M10**	1,5	100	20	39	8	9,3	10	1	**79,21**

Maschio universale TA1288, a rullare con canalini, rivestito TiN, per fori ciechi e passanti, tolleranza 6HX



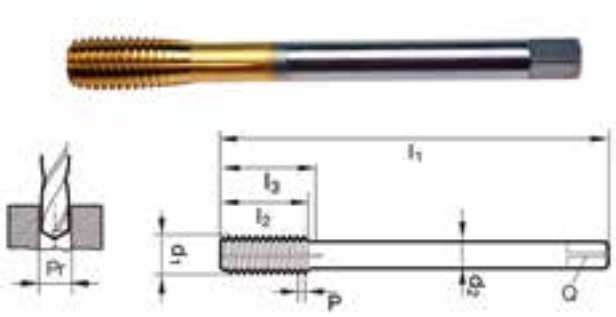

Codice	d1	Passo	l1	l2	l3	Q	Pr	d2		€ / cad.
TA1288130501200	**M12**	1,75	110	24	49	7	11,2	9	1	**152,93**
TA1288130501400	**M14**	2	110	26	53	9	13,1	11	1	**210,15**
TA1288130501600	**M16**	2	110	26	54	9	15,1	12	1	**268,05**

N.B: Parametri di lavorazione scaricabili su www.ttake.it

Maschio universale ad alte prestazioni TA1382, a rullare con canalini, rivestito TiN, per fori ciechi e passanti, tolleranza 6HX



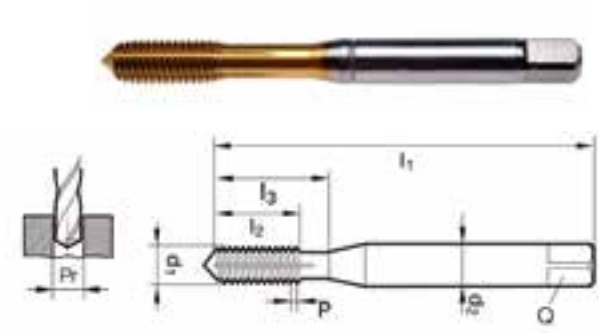

Codice	d1	Passo	l1	l2	l3	Q	Pr	d2		€ / cad.
TA1382130300300	**M3**	0,5	56	10	18	2,7	2,8	3,5	1	**70,27**
TA1382130300400	**M4**	0,7	63	12	21	3,4	3,7	4,5	1	**70,27**
TA1382130300500	**M5**	0,8	70	14	25	4,9	4,65	6	1	**70,27**
TA1382130300600	**M6**	1	80	16	30	4,9	5,55	6	1	**70,27**
TA1382130300800	**M8**	1,25	90	17	35	6,2	7,4	8	1	**80,64**
TA1382130301000	**M10**	1,5	100	20	39	8	9,3	10	1	**104,11**

Maschio universale TA1174, vaporizzato, passo fine, per fori passanti, tolleranza 6H



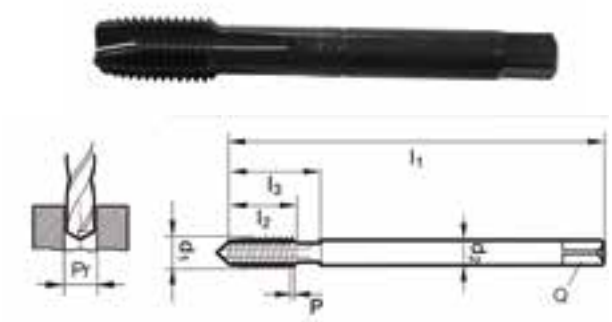

Codice	d1	Passo	l1	l2	l3	Q	Pr	d2		€ / cad.
TA1174130304050	**MF 4x0,50**	0,5	63	8	21	2,1	3,5	2,8	1	**42,96**
TA1174130305050	**MF 5x0,50**	0,5	70	10	25	2,7	4,5	3,5	1	**42,96**
TA1174130306075	**MF 6x0,75**	0,75	80	13	30	3,4	5,2	4,5	1	**42,96**
TA1174130308100	**MF 8x1,00**	1	90	17	35	4,9	7	6	1	**38,43**
TA1174130310100	**MF 10x1,00**	1	90	17	35	5,5	9	7	1	**39,62**
TA1174130312100	**MF 12x1,00**	1	100	20	40	7	11	9	1	**51,10**
TA1174130312150	**MF 12x1,50**	1,5	100	20	40	7	10,5	9	1	**44,95**
TA1174130314100	**MF 14x1,00**	1	100	20	40	9	13	11	1	**92,11**
TA1174130314150	**MF 14x1,50**	1,5	100	20	40	9	12,5	11	1	**64,41**
TA1174130316100	**MF 16x1,00**	1	100	22	44	9	15	12	1	**120,68**
TA1174130316150	**MF 16x1,50**	1,5	100	22	44	9	14,5	12	1	**66,46**
TA1174130318100	**MF 18x1,00**	1	110	25	44	11	17	14	1	**155,70**
TA1174130318150	**MF 18x1,50**	1,5	110	25	44	11	16,5	16	1	**145,30**
TA1174130320150	**MF 20x1,50**	1,5	125	25	44	12	18,5	16	1	**102,18**
TA1174130320200	**MF 20x2,00**	2	125	25	44	12	18	18	1	**212,79**
TA1174130322150	**MF 22x1,50**	1,5	125	25	44	14,5	20,5	18	1	**233,55**

Maschio universale TA1174, vaporizzato, passo fine, per fori passanti, tolleranza 6H



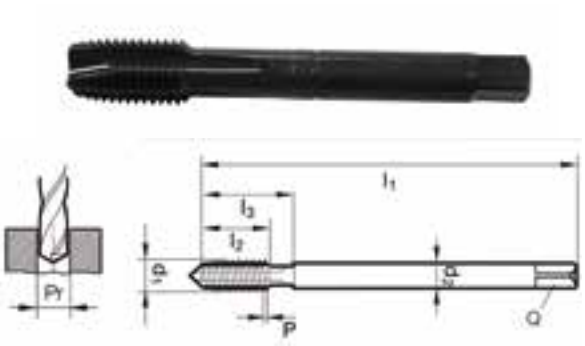

Codice	d1	Passo	l1	l2	l3	Q	Pr	d2		€ / cad.
TA1174130324150	**MF 24x1,50**	1,5	140	28	48	14,5	22,5	18	1	**201,11**
TA1174130324200	**MF 24x2,00**	2	140	28	48	14,5	22	20	1	**195,91**
TA1174130326150	**MF 26x1,50**	1,5	140	28	50	14,5	24,5	20	1	**219,28**
TA1174130327150	**MF 27x1,50**	1,5	140	28	53	16	25,5	20	1	**272,47**
TA1174130327200	**MF 27x2,00**	2	140	28	53	16	25	20	1	**264,69**
TA1174130328150	**MF 28x1,50**	1,5	140	28	53	16	26,5	20	1	**269,89**
TA1174130330150	**MF 30x1,50**	1,5	150	28	53	18	28,5	22	1	**264,69**
TA1174130330200	**MF 30x2,00**	2	150	28	53	18	28	22	1	**298,42**

Maschio universale TA1175, rivestito TiN, passo fine, per fori passanti, tolleranza 6H



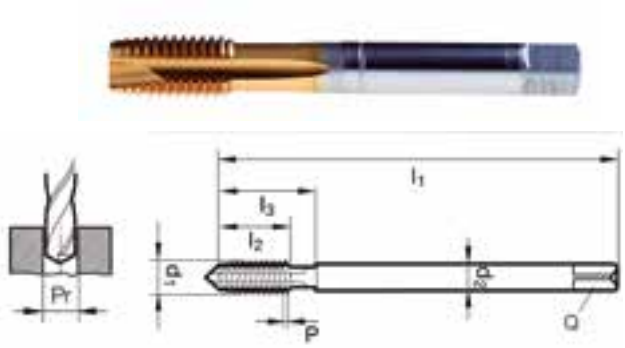

Codice	d1	Passo	l1	l2	l3	Q	Pr	d2		€ / cad.
TA1175130308100	**MF 8x1,00**	1	90	17	35	4,9	7	6	1	**62,33**
TA1175130310100	**MF 10x1,00**	1	90	17	35	5,5	9	7	1	**71,56**
TA1175130310125	**MF 10x1,25**	1,25	100	20	39	5,5	8,8	7	1	**76,69**
TA1175130312100	**MF 12x1,00**	1	100	20	40	7	11	9	1	**87,91**
TA1175130312125	**MF 12x1,25**	1,25	100	20	40	7	10,8	9	1	**91,98**
TA1175130312150	**MF 12x1,50**	1,5	100	20	40	7	10,5	9	1	**81,75**
TA1175130314100	**MF 14x1,00**	1	100	20	40	9	13	11	1	**106,25**
TA1175130314150	**MF 14x1,50**	1,5	100	20	40	9	12,5	11	1	**101,22**
TA1175130316150	**MF 16x1,50**	1,5	100	22	44	9	14,5	12	1	**114,46**
TA1175130318150	**MF 18x1,50**	1,5	110	25	44	11	16,5	14	1	**151,20**
TA1175130320150	**MF 20x1,50**	1,5	125	25	44	12	18,5	16	1	**204,35**
TA1175130322150	**MF 22x1,50**	1,5	125	25	44	14,5	20,5	18	1	**192,07**
TA1175130324150	**MF 24x1,50**	1,5	140	28	48	14,5	22,5	18	1	**220,70**
TA1175130324200	**MF 24x2,00**	2	140	28	48	14,5	22	18	1	**251,39**

N.B: Parametri di lavorazione scaricabili su www.ttake.it

ASPORTAZIONE TRUCIOLO

Maschio TA1311, rivestito TOP BLU, passo fine, per fori passanti, tolleranza 6H, rastremato





Codice	d1	Passo	l1	l2	l3	Q	Pr	d2		€ / cad.
TA1311130508100	**MF 8x1,00**	1	90	17	35	4,9	7	6	1	**64,03**
TA1311130510100	**MF 10x1,00**	1	90	17	35	5,5	9	7	1	**74,93**
TA1311130510125	**MF 10x1,25**	1,25	100	20	39	5,5	8,8	7	1	**68,80**
TA1311130512100	**MF 12x1,00**	1	100	20	40	7	11	9	1	**80,04**
TA1311130512125	**MF 12x1,25**	1,25	100	20	40	7	10,8	9	1	**79,36**
TA1311130512150	**MF 12x1,50**	1,5	100	20	40	7	10,5	9	1	**79,36**
TA1311130514100	**MF 14x1,00**	1	100	20	40	9	13	11	1	**107,29**
TA1311130514150	**MF 14x1,50**	1,5	100	20	40	9	12,5	11	1	**105,25**
TA1311130516100	**MF 16x1,00**	1	100	22	44	9	15	12	1	**130,11**
TA1311130516150	**MF 16x1,50**	1,5	100	22	44	9	14,5	12	1	**113,08**
TA1311130518100	**MF 18x1,00**	1	110	25	44	11	17	14	1	**160,42**
TA1311130518150	**MF 18x1,50**	1,5	110	25	44	11	16,5	14	1	**143,39**
TA1311130520100	**MF 20x1,00**	1,5	125	25	44	12	18,5	16	1	**183,24**
TA1311130520150	**MF 20x1,50**	1,5	125	25	44	12	18	16	1	**168,60**

Maschio universale TA1176, vaporizzato, passo fine, elica 40°, per fori ciechi, tolleranza 6H, rastremato

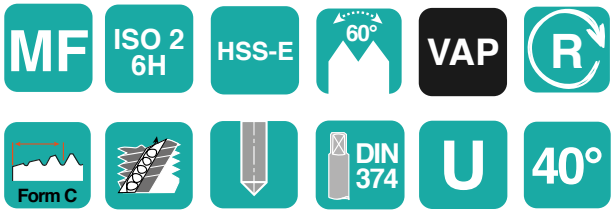



Codice	d1	Passo	l1	l2	l3	Q	Pr	d2		€ / cad.
TA1176130304050	**MF 4x0,50**	0,5	63	5	21	2,1	3,5	2,8	1	**42,96**
TA1176130305050	**MF 5x0,50**	0,5	70	5	25	2,7	4,5	3,5	1	**42,96**
TA1176130306075	**MF 6x0,75**	0,75	80	8	30	3,4	5,2	4,5	1	**46,01**
TA1176130308100	**MF 8x1,00**	1	90	11	35	4,9	7	6	1	**37,17**
TA1176130310100	**MF 10x1,00**	1	90	11	35	5,5	9	7	1	**38,89**
TA1176130310125	**MF 10x1,25**	1,25	100	14	39	5,5	8,8	7	1	**42,96**
TA1176130312100	**MF 12x1,00**	1	100	11	40	7	11	9	1	**52,16**
TA1176130312125	**MF 12x1,25**	1,25	100	16	40	7	10,8	9	1	**61,30**
TA1176130312150	**MF 12x1,50**	1,5	100	16	40	7	10,5	9	1	**46,01**
TA1176130314100	**MF 14x1,00**	1	100	11	40	9	13	11	1	**68,48**
TA1176130314150	**MF 14x1,50**	1,5	100	15	40	9	12,5	11	1	**62,33**
TA1176130316100	**MF 16x1,00**	1	100	11	44	9	15	12	1	**73,58**
TA1176130316150	**MF 16x1,50**	1,5	100	15	44	9	14,5	12	1	**71,56**
TA1176130318100	**MF 18x1,00**	1	110	12	44	11	17	14	1	**154,41**
TA1176130318150	**MF 18x1,50**	1,5	110	16	44	11	16,5	14	1	**151,79**
TA1176130320150	**MF 20x1,50**	1,5	125	16	44	12	18,5	16	1	**90,96**
TA1176130322150	**MF 22x1,50**	1,5	125	16	44	14,5	20,5	18	1	**199,82**
TA1176130324150	**MF 24x1,50**	1,5	140	16	48	14,5	22,5	18	1	**282,86**
TA1176130324200	**MF 24x2,00**	2	140	22	48	14,5	22	18	1	**254,30**
TA1176130326150	**MF 26x1,50**	1,5	140	20	50	14,5	24,5	18	1	**285,45**
TA1176130327150	**MF 27x1,50**	1,5	140	20	53	16	25,5	20	1	**308,81**
TA1176130327200	**MF 27x2,00**	2	140	28	53	16	25	20	1	**402,22**
TA1176130328150	**MF 28x1,50**	1,5	140	20	53	16	26,5	20	1	**334,76**
TA1176130330150	**MF 30x1,50**	1,5	150	20	53	18	28,5	22	1	**319,17**

N.B: Parametri di lavorazione scaricabili su www.ttake.it

ASPORTAZIONE TRUCIOLO

Maschio universale TA1177, rivestito TiN, elica 40°, passo fine, per fori ciechi, tolleranza 6H, rastremato



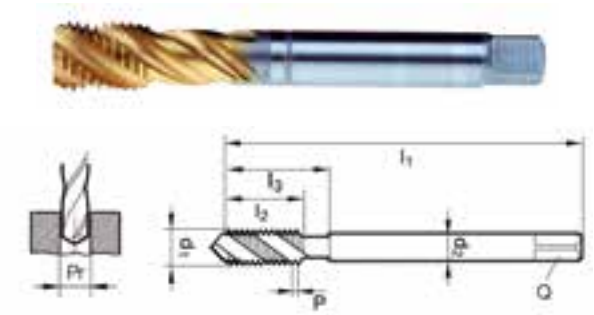

Codice	d1	Passo	l1	l2	l3	Q	Pr	d2		€ / cad.
TA1177130308100	**MF 8x1,00**	1	90	11	35	4,9	7	6	1	**61,30**
TA1177130310100	**MF 10x1,00**	1	90	11	35	5,5	9	7	1	**79,74**
TA1177130310125	**MF 10x1,25**	1,25	100	14	39	5,5	8,8	7	1	**77,65**
TA1177130312100	**MF 12x1,00**	1	100	11	40	7	11	9	1	**90,96**
TA1177130312125	**MF 12x1,25**	1,25	100	16	40	7	10,8	9	1	**99,13**
TA1177130312150	**MF 12x1,50**	1,5	100	16	40	7	10,5	9	1	**87,91**
TA1177130314100	**MF 14x1,00**	1	100	11	40	9	13	11	1	**106,25**
TA1177130314150	**MF 14x1,50**	1,5	100	15	40	9	12,5	11	1	**104,26**
TA1177130316150	**MF 16x1,50**	1,5	100	15	44	9	14,5	12	1	**134,88**
TA1177130318150	**MF 18x1,50**	1,5	110	16	44	11	16,5	14	1	**175,76**
TA1177130320150	**MF 20x1,50**	1,5	125	16	44	12	18,5	16	1	**200,28**
TA1177130322150	**MF 22x1,50**	1,5	125	16	44	14,5	20,5	18	1	**220,70**
TA1177130324150	**MF 24x1,50**	1,5	140	16	48	14,5	22,5	18	1	**224,78**
TA1177130324200	**MF 24x2,00**	2	140	22	48	14,5	22	18	1	**261,58**

Maschio TA1313, rivestito TOP BLU, passo fine, per fori ciechi, tolleranza 6H, rastremato



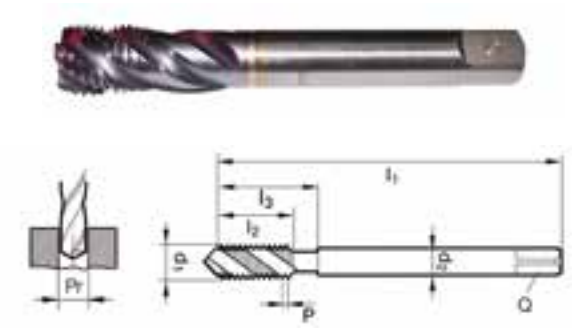

Codice	d1	Passo	l1	l2	l3	Q	Pr	d2		€ / cad.
TA1313130508100	**MF 8x1,00**	1	90	11	35	4,9	7	6	1	**68,12**
TA1313130510100	**MF 10x1,00**	1	90	11	35	5,5	9	7	1	**74,59**
TA1313130510125	**MF 10x1,25**	1,25	100	14	39	5,5	8,8	7	1	**70,84**
TA1313130512100	**MF 12x1,00**	1	100	11	40	7	11	9	1	**91,96**
TA1313130512125	**MF 12x1,25**	1,25	100	16	40	7	10,8	9	1	**91,96**
TA1313130512150	**MF 12x1,50**	1,5	100	16	40	7	10,5	9	1	**91,96**
TA1313130514100	**MF 14x1,00**	1	100	11	40	9	13	11	1	**119,21**
TA1313130514150	**MF 14x1,50**	1,5	100	15	40	9	12,5	11	1	**119,21**
TA1313130516100	**MF 16x1,00**	1	100	11	44	9	15	12	1	**130,79**
TA1313130516150	**MF 16x1,50**	1,5	100	15	44	9	14,5	12	1	**130,79**
TA1313130518100	**MF 18x1,00**	1	110	12	44	11	17	14	1	**165,87**
TA1313130518150	**MF 18x1,50**	1,5	110	16	44	11	16,5	14	1	**165,87**
TA1313130520100	**MF 20x1,00**	1	125	16	44	12	19	16	1	**204,02**
TA1313130520150	**MF 20x1,50**	1,5	125	16	44	12	18,5	16	1	**204,02**

Maschio universale TA1283, vaporizzato, filettatura GAS, per fori passanti, tolleranza ISO 228



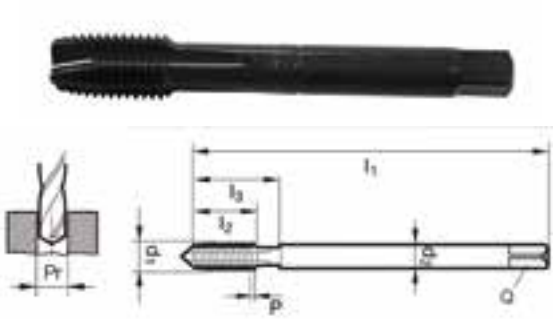

Codice	d1	Filetti x pollice	l1	l2	l3	Q	Pr	d2		
TA1283130300018	**G 1/8”**	28	90	18	35	5,5	8,8	7	1	**34,32**
TA1283130300014	**G 1/4”**	19	100	20	40	9	11,8	11	1	**46,27**
TA1283130300038	**G 3/8”**	19	100	22	44	9	15,25	12	1	**56,67**
TA1283130300012	**G 1/2”**	14	125	25	44	12	19	16	1	**95,76**
TA1283130300034	**G 3/4”**	14	140	28	53	16	24,5	20	1	**147,49**
TA1283130300100	**G 1”**	11	160	30	56	20	30,75	25	1	**169,17**

N.B: Parametri di lavorazione scaricabili su www.ttake.it

Maschio TA1315, rivestito TOP BLU, filettatura GAS, per fori passanti, tolleranza ISO 228, rastremato



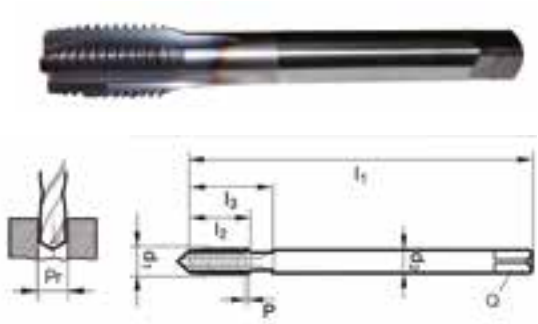

Codice	d1	Filetti x pollice	l1	l2	l3	Q	Pr	d2		€ / cad.
TA1315130500018	**G 1/8”**	28	90	15	35	5,5	8,8	7	1	**67,78**
TA1315130500014	**G 1/4”**	19	100	22	40	9	11,8	11	1	**92,64**
TA1315130500038	**G 3/8”**	19	100	22	44	9	15,25	12	1	**128,75**
TA1315130500012	**G 1/2”**	14	125	25	44	12	19	16	1	**166,55**
TA1315130500058	**G 5/8”**	14	125	25	48	14,5	21	18	1	**225,48**
TA1315130500034	**G 3/4”**	14	140	25	53	16	24,5	20	1	**302,45**
TA1315130500078	**G 7/8”**	14	150	28	53	18	28,25	22	1	**370,91**
TA1315130500100	**G 1”**	11	160	30	56	20	30,75	25	1	**533,04**

Maschio universale TA1285, vaporizzato, filettatura GAS, elica 40°, per fori ciechi, tolleranza ISO 228, rastremato





Codice	d1	Filetti x pollice	l1	l2	l3	Q	Pr	d2		€ / cad.
TA1285130300018	**G 1/8”**	28	90	11	35	5,5	8,8	7	1	**35,91**
TA1285130300014	**G 1/4”**	19	100	14	40	9	11,8	11	1	**51,07**
TA1285130300038	**G 3/8”**	19	100	14	44	9	15,25	12	1	**74,21**
TA1285130300012	**G 1/2”**	14	125	18	44	12	19	16	1	**95,76**
TA1285130300034	**G 3/4”**	14	140	20	53	16	24,5	20	1	**146,83**
TA1285130300100	**G 1”**	11	160	24	56	20	30,75	25	1	**204,25**

Maschio TA1317, rivestito TOP BLU, filettatura GAS, elica 40°, per fori ciechi, tolleranza ISO 228, rastremato



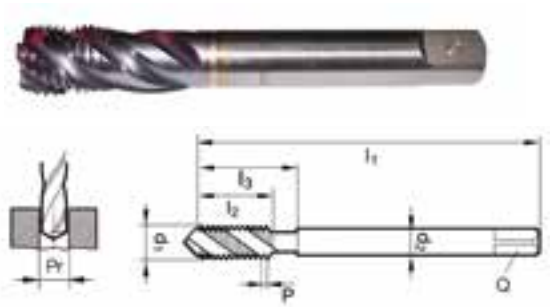

Codice	d1	Filetti x pollice	l1	l2	l3	Q	Pr	d2		€ / cad.
TA1317130500018	**G 1/8”**	28	90	11	35	5,5	8,8	7	1	**72,55**
TA1317130500014	**G 1/4”**	19	100	14	40	9	11,8	11	1	**103,54**
TA1317130500038	**G 3/8”**	19	100	14	44	9	15,25	12	1	**134,54**
TA1317130500012	**G 1/2”**	14	125	18	44	12	19	16	1	**176,77**
TA1317130500034	**G 3/4”**	14	140	20	53	16	24,5	20	1	**323,57**
TA1317130500058	**G 5/8”**	14	125	18	48	14,5	21	18	1	**236,38**
TA1317130500078	**G 7/8”**	14	150	22	53	18	28,25	22	1	**396,12**
TA1317130500100	**G 1”**	11	160	24	56	20	30,75	25	1	**569,82**

Maschio universale TA1134, vaporizzato, filettatura UNC, per fori passanti, tolleranza 2B



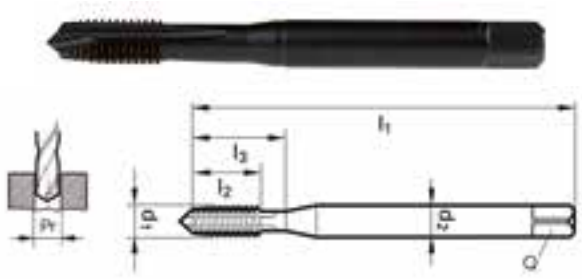

Codice	d1	Filetti x pollice	l1	l2	l3	Q	Pr	d2		€ / cad.
TA1134130500440	**n° 4**	40	56	11	18	2,7	2,35	3,5	1	**38,16**
TA1134130500632	**n° 6**	32	56	12	20	3	2,8	4	1	**33,73**
TA1134130500832	**n° 8**	32	63	13	21	3,4	3,5	4,5	1	**34,65**
TA1134130501024	**n° 10**	24	70	14	25	4,9	3,9	6	1	**46,07**
TA1134130501420	**1/4”**	20	80	16	30	5,5	5,2	7	1	**37,73**
TA1134130551618	**5/16”**	18	90	18	35	6,2	6,6	8	1	**46,07**
TA1134130503816	**3/8”**	16	100	20	39	8	8	10	1	**59,21**

N.B: Parametri di lavorazione scaricabili su www.ttake.it

ASPORTAZIONE TRUCIOLO

Maschio universale TA1135, vaporizzato, filettatura UNC, per fori passanti, tolleranza 2B



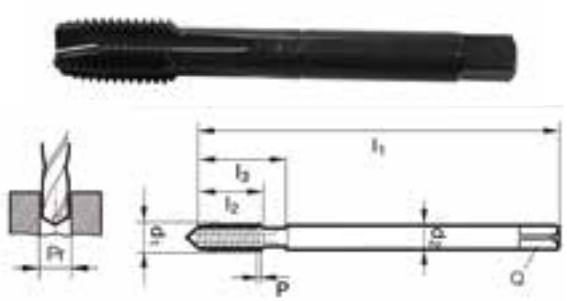

Codice	d1	Filetti x pollice	l1	l2	l3	Q	Pr	d2		€ / cad.
TA1135130500716	**7/16”**	14	110	22	42	7	9,4	9	1	**60,34**
TA1135130501213	**1/2”**	13	110	25	49	7	10,7	9	1	**73,48**
TA1135130505811	**5/8”**	11	110	30	53	9	13,5	12	1	**93,21**
TA1135130503410	**3/4”**	10	140	33	62	11	16,5	14	1	**275,58**
TA1135130500018	**1”**	8	160	38	73	16	22,2	20	1	**342,38**

Maschio TA1334, rivestito TOP BLU, filettatura UNC, per fori passanti, tolleranza 2B, rastremato



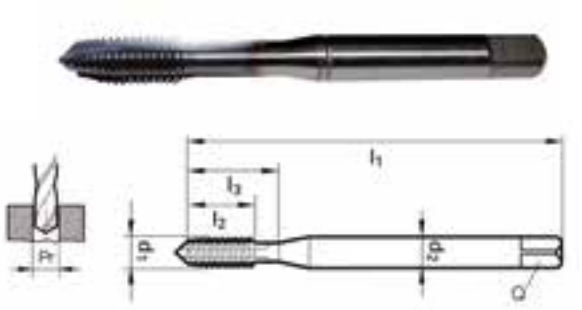

Codice	d1	Filetti x pollice	l1	l2	l3	Q	Pr	d2		€ / cad.
TA1334130500632	**n°6**	32	56	12	20	3	2,8	4	1	**a richiesta**
TA1334130500832	**n°8**	32	63	13	21	3,4	3,5	4,5	1	**a richiesta**
TA1334130501024	**n°10**	24	70	14	25	4,9	3,9	6	1	**a richiesta**
TA1334130501224	**n°12**	24	80	16	30	4,9	4,5	6	1	**a richiesta**
TA1334130501420	**1/4”**	20	80	18	35	5,5	5,2	7	1	**58,47**

Maschio TA1335, rivestito TOP BLU, filettatura UNC, per fori passanti, tolleranza 2B, rastremato



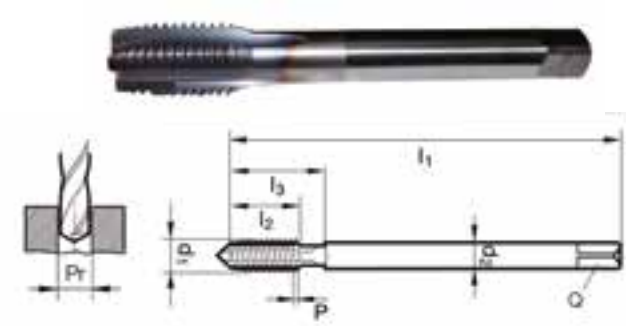

Codice	d1	Filetti x pollice	l1	l2	l3	Q	Pr	d2		€ / cad.
TA1335130551618	**5/16”**	18	90	18	35	4,9	6,6	6	1	**67,60**
TA1335130503816	**3/8”**	16	100	20	39	5,5	8	7	1	**75,37**
TA1335130500716	**7/16”**	14	110	22	42	7	9,4	9	1	**80,44**
TA1335130501213	**1/2”**	13	110	25	49	7	10,7	9	1	**102,75**
TA1335130591612	**9/16”**	12	110	30	53	9	12,2	11	1	**119,31**
TA1335130505811	**5/8”**	11	110	30	53	9	13,5	12	1	**132,50**
TA1335130503410	**3/4”**	10	140	33	62	11	16,5	14	1	**174,41**
TA1335130500789	**7/8”**	9	140	35	62	14,5	19,5	18	1	**222,74**
TA1335130500018	**1”**	8	160	38	73	16	22,2	20	1	**345,44**

Maschio universale TA1130, vaporizzato, filettatura UNC, elica 40°, per fori ciechi, tolleranza 2B, rastremato

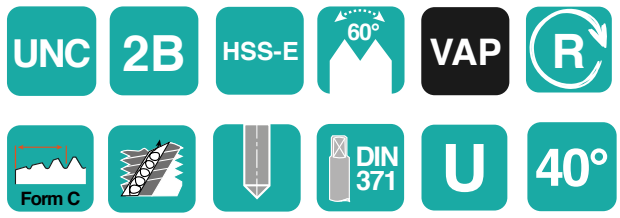

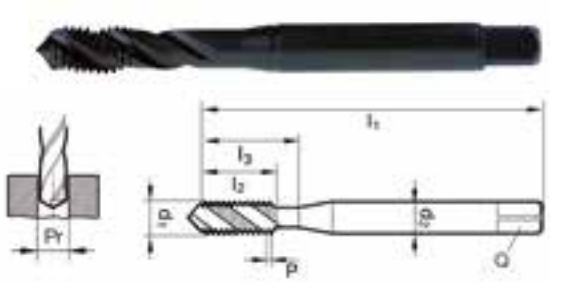

Codice	d1	Filetti x pollice	l1	l2	l3	Q	Pr	d2		€ / cad.
TA1130130500440	**n° 4**	40	56	7	18	2,7	2.35	3,5	1	**48,23**
TA1130130500632	**n° 6**	32	56	8	20	3	2,8	4	1	**41,70**
TA1130130500832	**n° 8**	32	63	11	21	3,4	3,5	4,5	1	**44,98**
TA1130130501024	**n° 10**	24	70	12	25	4,9	3,9	6	1	**43,86**
TA1130130551618	**5/16”**	18	90	14	35	6,2	6,6	8	1	**46,07**
TA1130130501420	**1/4”**	20	80	13	30	5,5	5,2	7	1	**47,17**
TA1130130503816	**3/8”**	16	100	16	39	8	8	10	1	**50,44**

N.B: Parametri di lavorazione scaricabili su www.ttake.it

ASPORTAZIONE TRUCIOLO

Maschio universale TA1131, vaporizzato, filettatura UNC, elica 40°, per fori ciechi, tolleranza 2B, rastremato





Codice	d1	Filetti x pollice	l1	l2	l3	Q	Pr	d2		€ / cad.
TA1131130501213	**1/2”**	13	110	20	49	7	10,7	9	1	**73,48**
TA1131130500716	**7/16”**	14	110	18	42	7	9,4	9	1	**80,07**
TA1131130505811	**5/8”**	11	110	24	53	9	13,5	12	1	**93,21**
TA1131130503410	**3/4”**	10	140	25	62	11	16,5	14	1	**127,13**
TA1131130500789	**7/8”**	9	140	28	62	14,5	19,5	18	1	**275,58**
TA1131130500018	**1”**	8	160	32	73	16	22,2	20	1	**300,64**

Maschio TA1330, rivestito TOP BLU, filettatura UNC, elica 40°, per fori ciechi, tolleranza 2B, rastremato



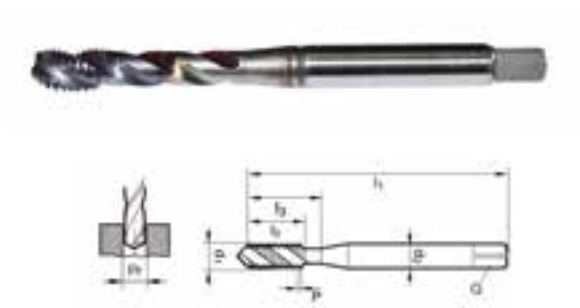

Codice	d1	Filetti x pollice	l1	l2	l3	Q	Pr	d2		€ / cad.
TA1330130500632	**n° 6**	32	56	8	20	3.0	2.8	4.0	1	**a richiesta**
TA1330130500832	**n° 8**	32	63	8	21	3,4	3,5	4,5	1	**a richiesta**
TA1330130501024	**n° 10**	24	70	11	25	4,9	3,9	6	1	**a richiesta**
TA1330130501224	**n° 12**	24	80	11	30	4,9	4,5	6	1	**a richiesta**
TA1330130501420	**1/4”**	20	80	13	35	5,5	5,2	7	1	**60,84**

Maschio TA1331, rivestito TOP BLU, filettatura UNC, elica 40°, per fori ciechi, tolleranza 2B, rastremato



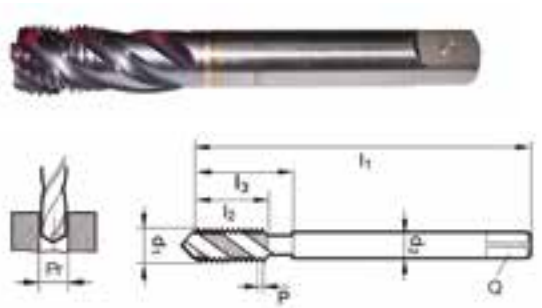

Codice	d1	Filetti x pollice	l1	l2	l3	Q	Pr	d2		€ / cad.
TA1331130551618	**5/16”**	18	90	14	35	4,9	6,6	6	1	**69,63**
TA1331130503816	**3/8”**	16	100	16	39	5,5	8	7	1	**77,74**
TA1331130571614	**7/16”**	14	110	18	42	7	9,4	9	1	**85,51**
TA1331130501213	**1/2”**	13	110	20	49	7	10,7	9	1	**108,84**
TA1331130591612	**9/16”**	12	110	21	53	9	12,2	11	1	**136,21**
TA1331130505811	**5/8”**	11	110	24	53	9	13,5	12	1	**145,00**
TA1331130503410	**3/4”**	10	140	25	62	11	16,5	14	1	**185,22**
TA1331130500789	**7/8”**	9	140	28	62	14,5	19,5	18	1	**236,26**
TA1331130500018	**1”**	8	160	32	73	16	22,2	20	1	**340,70**

Maschio universale TA1136, vaporizzato, filettatura UNF, per fori passanti, tolleranza 2B





Codice	d1	Filetti x pollice	l1	l2	l3	Q	Pr	d2		€ / cad.
TA1136130500448	**n° 4**	48	56	10	18	-	2.4	2.2	1	**52,59**
TA1136130500640	**n° 6**	40	56	11	20	3	2,9	4	1	**52,59**
TA1136130501032	**n° 10**	32	70	13	25	4,9	4,1	6	1	**52,59**
TA1136130501428	**1/4”**	28	80	16	35	5,5	5,5	7	1	**64,74**
TA1136130503824	**3/8”**	24	90	18	39	5,5	8,5	7	1	**70,17**
TA1136130500716	**7/16”**	20	100	20	42	6,2	9,9	8	1	**109,96**
TA1136130505818	**5/8”**	18	100	22	44	9	14,5	12	1	**118,36**
TA1136130501220	**1/2”**	20	100	20	42	7	11,5	9	1	**122,47**
TA1136130507814	**7/8”**	14	125	25	44	14,5	20,4	18	1	**274,19**

N.B: Parametri di lavorazione scaricabili su www.ttake.it

Maschio TA1344 ad alte prestazioni, rivestito TOP BLU, filettatura UNF, per fori passanti, tolleranza 2B, rastremato



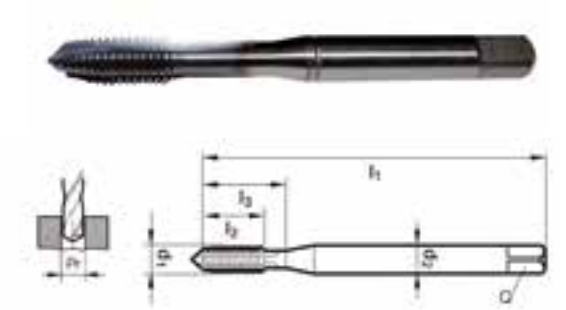

Codice	d1	Filetti x pollice	l1	l2	l3	Q	Pr	d2		€ / cad.
TA1344130500640	**n° 6**	40	56	11	20	3	2.9	4.0	1	**a richiesta**
TA1344130500836	**n° 8**	36	63	13	21	3,4	3,5	4,5	1	**a richiesta**
TA1344130501032	**n° 10**	32	70	13	25	4,9	4,1	6	1	**a richiesta**
TA1344130501228	**n° 12**	28	80	16	30	4,9	4,6	6	1	**a richiesta**
TA1344130501428	**1/4”**	28	80	16	35	5,5	5,5	7	1	**61,85**

Maschio TA1345 ad alte prestazioni, rivestito TOP BLU, filettatura UNF, per fori passanti, tolleranza 2B, rastremato





Codice	d1	Filetti x pollice	l1	l2	l3	Q	Pr	d2		€ / cad.
TA1345130551624	**5/16”**	24	90	18	35	4,9	6,9	6	1	**69,97**
TA1345130503824	**3/8”**	24	90	18	39	5,5	8,5	7	1	**79,09**
TA1345130501620	**7/16”**	20	100	20	42	6,2	9,9	8	1	**84,16**
TA1345130501220	**1/2”**	20	100	20	49	7	11,5	9	1	**104,44**
TA1345130591618	**9/16”**	18	100	22	53	9	12,9	11	1	**124,72**
TA1345130505818	**5/8”**	18	100	22	53	9	14,5	12	1	**137,57**
TA1345130503416	**3/4”**	16	110	25	62	11	17,5	14	1	**188,94**
TA1345130507814	**7/8”**	14	125	25	62	14,5	20,4	18	1	**241,67**
TA1345130500112	**1”**	12	140	28	73	14,5	23,02	18	1	**359,97**

Maschio universale TA1138, vaporizzato, filettatura UNF, elica 40°, per fori ciechi, tolleranza 2B, rastremato

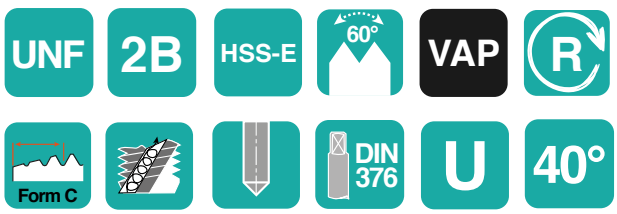



Codice	d1	Filetti x pollice	l1	l2	l3	Q	Pr	d2		€ / cad.
TA1138130500448	**n° 4**	48	56	6	18	-	2.4	2.2	1	**59,21**
TA1138130500640	**n° 6**	40	56	6,5	20	3	2,9	4	1	**49,45**
TA1138130501032	**n° 10**	32	70	8,5	25	4,9	4,1	6	1	**46,07**
TA1138130501428	**1/4”**	28	80	9	35	5,5	5,5	7	1	**54,85**
TA1138130503824	**3/8”**	24	90	11	39	5,5	8,5	7	1	**59,21**
TA1138130500716	**7/16”**	20	100	22	42	6,2	9,9	8	1	**122,47**
TA1138130505818	**5/8”**	18	100	15	44	9	14,5	12	1	**122,76**
TA1138130501220	**1/2”**	20	100	20	42	7	11,5	9	1	**143,35**
TA1138130507814	**7/8”**	14	125	25	44	14,5	20,4	18	1	**317,32**

Maschio TA1340 ad alte prestazioni, rivestito TOP BLU, filettatura UNF, elica 40°, per fori ciechi, tolleranza 2B, rastremato

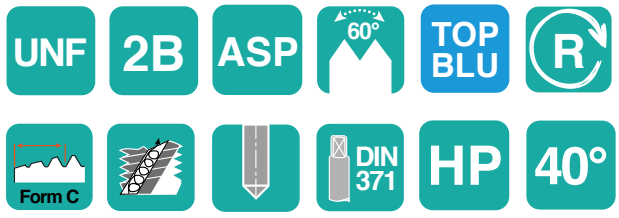

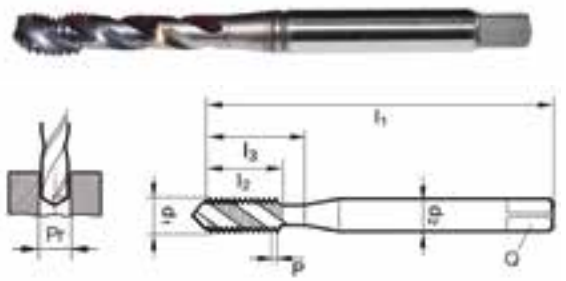

Codice	d1	Filetti x pollice	l1	l2	l3	Q	Pr	d2		€ / cad.
TA1340130500640	**n° 6**	40	56	8	20	3	2,9	4	1	**a richiesta**
TA1340130500836	**n° 8**	36	63	8	21	3,4	3,5	4,5	1	**a richiesta**
TA1340130501032	**n° 10**	32	70	11	25	4,9	4,1	6	1	**a richiesta**
TA1340130501228	**n° 12**	28	80	11	30	4,9	4,6	6	1	**a richiesta**
TA1340130501428	**1/4”**	28	80	13	35	5,5	5,5	7	1	**65,91**

N.B: Parametri di lavorazione scaricabili su www.ttake.it

ASPORTAZIONE TRUCIOLO

Maschio TA1341 ad alte prestazioni, rivestito TOP BLU, filettatura UNF, elica 40°, per fori ciechi, tolleranza 2B, rastremato



Codice	d1	Filetti x pollice	l1	l2	l3	Q	Pr	d2		€ / cad.
TA1341130551624	**5/16”**	24	90	14	35	4,9	6,9	6	1	**73,35**
TA1341130503824	**3/8”**	24	90	16	39	5,5	8,5	7	1	**81,12**
TA1341130571620	**7/16”**	20	100	18	42	6,2	9,9	8	1	**91,26**
TA1341130501220	**1/2”**	20	100	20	49	7	11,5	9	1	**117,96**
TA1341130591618	**9/16”**	18	100	21	53	9	12,9	11	1	**141,62**
TA1341130505818	**5/8”**	18	100	24	53	9	14,5	12	1	**151,42**
TA1341130503416	**3/4”**	16	110	25	62	11	17,5	14	1	**194,01**
TA1341130507814	**7/8”**	14	125	28	62	14,5	20,4	18	1	**245,73**
TA1341130500112	**1”**	12	140	32	73	14,5	23,02	18	1	**356,59**

Maschio standard TA1355, non rivestito, filettatura NPT, per fori ciechi, denti diritti, tolleranza B1.20.1

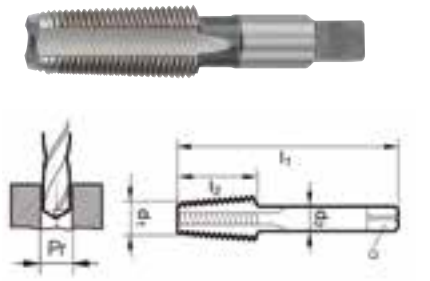

Codice	d1	Filetti x pollice	l1	l2	Q	Pr		€ / cad.
TA1355130900018	**NPT 1/8”**	27	65	19	6	8,5	1	**55,90**
TA1355130900014	**NPT 1/4”**	18	70	25	9	11	1	**61,50**
TA1355130900116	**NPT 1/16”**	27	56	18	5,5	6,1	1	**72,13**
TA1355130900038	**NPT 3/8”**	18	75	26	9	14,5	1	**85,69**
TA1355130900012	**NPT 1/2”**	14	80	35	14,5	18	1	**106,70**
TA1355130900034	**NPT 3/4”**	14	90	35	16	23	1	**140,24**
TA1355130900001	**NPT 1”**	11,5	100	38	20	29	1	**226,99**

Maschio TA1350 ad alte prestazioni, rivestito TOP BLU, filettatura NPT, per fori ciechi, denti diritti ed alternati, tolleranza B1.20.1, rastremato



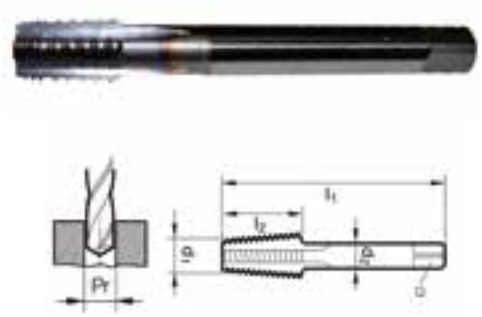

Codice	d1	Filetti x pollice	l1	l2	l3	Q	Pr	d2		€ / cad.
TA1350130500018	**NPT 1/8”**	27	63	13	5,5	8,5	7		1	**173,06**
TA1350130500014	**NPT 1/4”**	18	63	20	9	11	11		1	**194,69**
TA1350130500038	**NPT 3/8”**	18	70	20	9	14,5	12		1	**250,80**
TA1350130500012	**NPT 1/2”**	14	80	26	12	17,9	16		1	**283,24**
TA1350130500034	**NPT 3/4”**	14	100	26	16	23,2	20		1	**450,89**
TA1350130500001	**NPT 1”**	11,5	110	32	20	29	25		1	**649,64**

Rompimaschi in metallo duro TA1390, rivestito TiN, a tre taglienti





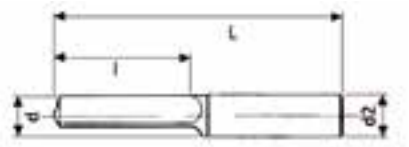

Codice	M	d	d2	L	l		€ / cad.
TA1390130900004	**4**	3,3	6	50	15	1	**140,72**
TA1390130900005	**5**	4,2	6	50	15	1	**148,74**
TA1390130900006	**6**	5	6	50	15	1	**164,77**
TA1390130900008	**8**	6,8	8	60	20	1	**221,18**
TA1390130900010	**10**	8,5	10	70	25	1	**277,73**
TA1390130900012	**12**	10,2	12	75	30	1	**343,57**

N.B: Parametri di lavorazione scaricabili su www.ttake.it

ASPORTAZIONE TRUCIOLO

Serie di 3 maschi HSS a mano TA1600, DIN 352, tolleranza ISO 2 6H



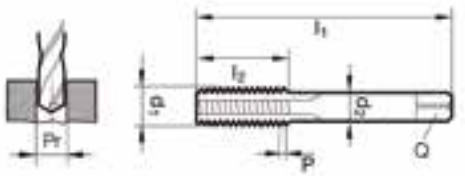

Codice	d1	Passo	l1	l2	Q	Pr	d2		€ / cad.
TA1600130900300	**M3**	0,5	40	10	3,5	2,7	2,5	1	**38,11**
TA1600130900400	**M4**	0,7	45	12	4,5	3,4	3,3	1	**38,11**
TA1600130900500	**M5**	0,8	50	14	6	4,9	4,2	1	**40,00**
TA1600130900600	**M6**	1	50	16	6	4,9	5	1	**40,00**
TA1600130900800	**M8**	1,25	56	22	6	4,9	6,8	1	**46,54**
TA1600130901000	**M10**	1,5	70	24	7	5,5	8,5	1	**59,10**
TA1600130901200	**M12**	1,75	75	29	9	7	10,2	1	**75,85**
TA1600130901400	**M14**	2	80	30	11	9	12	1	**91,15**
TA1600130901600	**M16**	2	80	32	12	9	14	1	**112,55**
TA1600130901800	**M18**	2,5	95	40	14	11	15,5	1	**164,18**
TA1600130902000	**M20**	2,5	95	40	16	12	17,5	1	**186,92**
TA1600130902200	**M22**	2,5	100	40	18	14,5	19,5	1	**222,76**
TA1600130902400	**M24**	3	110	50	18	14,5	21	1	**251,14**
TA1600130902700	**M27**	3	110	50	20	16	24	1	**339,03**
TA1600130903000	**M30**	3,5	125	56	22	18	26,5	1	**413,91**

Serie di 3 maschi HSS-E a mano TA1601, DIN 352, tolleranza ISO 2 6H, specifici per acciai inossidabili



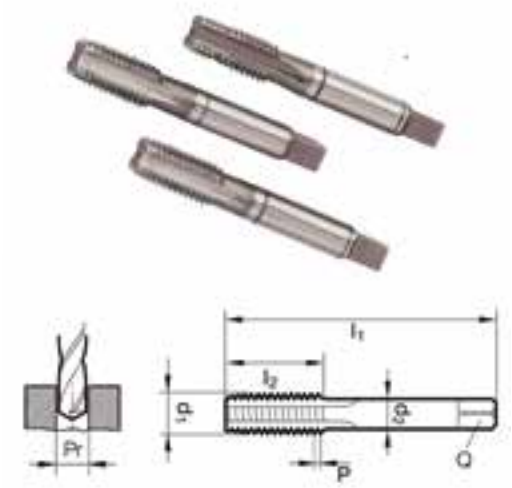

Codice	d1	Passo	l1	l2	Q	Pr	d2		€ / cad.
TA1601130900300	**M3**	0,5	40	10	3,5	2,7	2,5	1	**81,56**
TA1601130900400	**M4**	0,7	45	12	4,5	3,4	3,3	1	**81,56**
TA1601130900500	**M5**	0,8	50	14	6	4,9	4,2	1	**83,24**
TA1601130900600	**M6**	1	50	16	6	4,9	5	1	**85,17**
TA1601130900800	**M8**	1,25	56	22	6	4,9	6,8	1	**96,90**
TA1601130901000	**M10**	1,5	70	24	7	5,5	8,5	1	**125,38**
TA1601130901200	**M12**	1,75	75	29	9	7	10,2	1	**163,36**
TA1601130901400	**M14**	2	80	30	11	9	12	1	**285,81**
TA1601130901600	**M16**	2	80	32	12	9	14	1	**242,02**
TA1601130902000	**M20**	2,5	95	40	16	12	17,5	1	**358,15**

Serie di 2 maschi HSS a mano TA1602, passo fine, DIN 2182, tolleranza ISO 2 6H



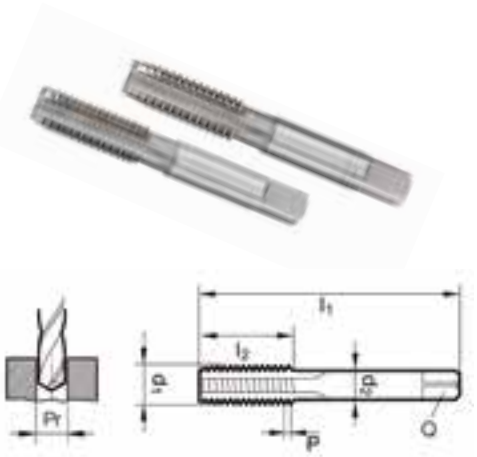

Codice	d1	l1	l2	Q	Pr	d2		€ / cad.
TA1602130900335	**MF 3x0,35**	40	9	2,7	2,6	3,5	1	**60,16**
TA1602130900405	**MF 4x0,5**	45	10	3,4	3,5	4,5	1	**55,69**
TA1602130900505	**MF 5x0,5**	50	12	4,9	4,5	6	1	**56,79**
TA1602130900675	**MF 6x0,75**	50	14	4,9	5,2	6	1	**55,69**
TA1602130900810	**MF 8x1,0**	56	22	4,9	7	6	1	**71,62**
TA1602130900875	**MF 8x0,75**	50	19	4,9	7,2	6	1	**70,89**

N.B: Parametri di lavorazione scaricabili su www.ttake.it

ASPORTAZIONE TRUCIOLO

Serie di 2 maschi HSS a mano TA1602, passo fine, DIN 2182, tolleranza ISO 2 6H





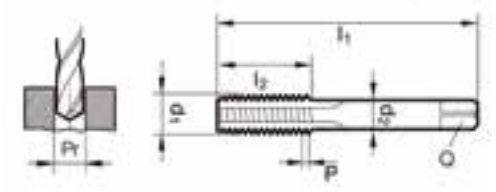

Codice	d1	l1	l2	Q	Pr	d2		€ / cad.
TA1602130901010	**MF 10x1,0**	63	20	5,5	9	7	1	**60,78**
TA1602130901012	**MF 10x1,25**	70	24	5,5	8	7	1	**60,78**
TA1602130901075	**MF 10x0,75**	63	20	5,5	9,2	7	1	**75,23**
TA1602130901210	**MF 12x1,0**	70	22	7	11	9	1	**70,55**
TA1602130901212	**MF 12x1,25**	70	22	7	10,75	9	1	**66,56**
TA1602130901215	**MF 12x1,5**	70	22	7	10,75	9	1	**66,56**
TA1602130901410	**MF 14x1,0**	70	22	9	13	11	1	**81,73**
TA1602130901412	**MF 14x1,25**	70	22	9	12,75	11	1	**77,77**
TA1602130901415	**MF 14x1,5**	70	22	9	12,75	11	1	**77,77**
TA1602130901610	**MF 16x1,0**	70	22	9	15	12	1	**104,19**
TA1602130901615	**MF 16x1,50**	70	22	9	14,5	12	1	**90,78**
TA1602130901810	**MF 18x1,0**	80	22	11	17	14	1	**130,20**
TA1602130901815	**MF 18x1,5**	80	22	11	16,5	14	1	**122,25**
TA1602130902010	**MF 20x1,0**	80	22	12	19	16	1	**153,35**
TA1602130902015	**MF 20x1,5**	80	22	12	18,5	16	1	**145,40**
TA1602130902020	**MF 20x2,0**	80	22	12	18	16	1	**190,53**
TA1602130902210	**MF 22x1,0**	80	22	14,5	21	18	1	**181,97**
TA1602130902215	**MF 22x1,5**	80	22	14,5	20,5	18	1	**173,26**
TA1602130902410	**MF 24x1,0**	90	22	14,5	23	18	1	**221,35**
TA1602130902415	**MF 24x1,5**	90	22	14,5	22,5	18	1	**201,47**
TA1602130902420	**MF 24x2,0**	90	22	14,5	22	18	1	**201,47**
TA1602130902715	**MF 27x1,5**	90	22	16	25,5	20	1	**298,40**
TA1602130902720	**MF 27x2,0**	90	22	16	28,5	20	1	**298,40**
TA1602130903015	**MF 30x1,50**	90	22	18	28	22	1	**340,37**
TA1602130903020	**MF 30x2,0**	90	22	18	28	22	1	**357,40**

Filiera tonda a mano e a macchina in HSS TA1700, DIN-EN 22568, tolleranza 6G, imbocco corretto

M 6G HSS 60° DIN-EN 22568 LUCIDO BRIGHT FINISH R ST



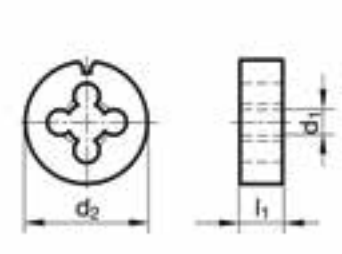

Codice	Ø	Passo	d1	l1	d2		€ / cad.
TA1700130900300	**M3**	0,5	2,92	5	20	1	**33,54**
TA1700130900400	**M4**	0,7	3,9	5	20	1	**33,54**
TA1700130900500	**M5**	0,8	4,9	7	20	1	**33,54**
TA1700130900600	**M6**	1	5,88	7	20	1	**35,15**
TA1700130900800	**M8**	1,25	7,86	9	25	1	**44,23**
TA1700130901000	**M10**	1,5	9,85	11	30	1	**57,99**
TA1700130901200	**M12**	1,75	11,83	14	38	1	**57,99**
TA1700130901400	**M14**	2	13,82	14	38	1	**79,98**
TA1700130901600	**M16**	2	15,82	18	45	1	**79,98**
TA1700130901800	**M18**	2,5	17,79	18	45	1	**79,98**
TA1700130902000	**M20**	2,5	19,79	18	45	1	**79,98**
TA1700130902200	**M22**	2,5	21,79	22	55	1	**126,93**
TA1700130902400	**M24**	3	23,76	22	55	1	**126,93**
TA1700130902700	**M27**	3	26,76	25	65	1	**179,01**
TA1700130903000	**M30**	3,5	29,73	25	65	1	**179,01**

Filiera tonda a mano e a macchina in HSS TA1701, passo fine MF, DIN-EN 22568, tolleranza 6G, imbocco corretto

M 6G HSS 60° DIN-EN 22568 LUCIDO BRIGHT FINISH R ST



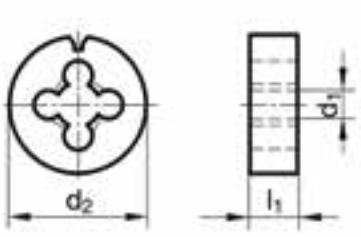

Codice	Ø	d1	l1	d2		€ / cad.
TA1701130900335	**MF 3x0,35**	2,94	5	20	1	**50,08**
TA1701130900650	**MF 6x0,5**	5,92	7	20	1	**50,08**
TA1701130900675	**MF 6x0,75**	5,9	7	20	1	**50,08**
TA1701130900810	**MF 8x1,0**	7,88	9	25	1	**52,97**
TA1701130900875	**MF 8x0,75**	7,9	9	25	1	**52,97**
TA1701130901010	**MF 10x1,0**	9,88	11	30	1	**64,19**
TA1701130901012	**MF 10x1,25**	9,86	11	30	1	**64,19**
TA1701130901075	**MF 10x0,75**	9,9	11	30	1	**64,19**
TA1701130901210	**MF 12x1,0**	11,88	10	38	1	**122,28**
TA1701130901212	**MF 12x1,25**	11,86	10	38	1	**122,28**

N.B: Parametri di lavorazione scaricabili su www.ttake.it

ASPORTAZIONE TRUCIOLO

Filiera tonda a mano e a macchina in HSS TA1701, passo fine MF, DIN-EN 22568, tolleranza 6G, imbocco corretto

M 6G HSS 60° DIN-EN 22568 LUCIDO BRIGHT FINISH R ST



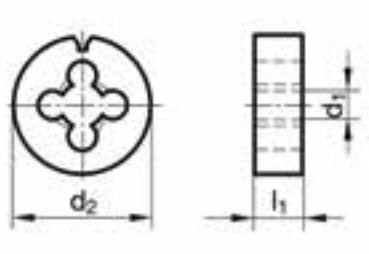

Codice	Ø	d1	l1	d2		€ / cad.
TA1701130901215	**MF 12x1,50**	11,85	10	38	1	**122,28**
TA1701130901410	**MF 14x1,0**	13,88	10	38	1	**122,28**
TA1701130901412	**MF 14x1,25**	13,86	10	38	1	**122,28**
TA1701130901415	**MF 14x1,50**	13,85	10	38	1	**122,28**
TA1701130901610	**MF 16x1,0**	15,88	14	45	1	**158,82**
TA1701130901612	**MF 16x1,25**	15,86	14	45	1	**158,82**
TA1701130901615	**MF 16x1,50**	15,85	14	45	1	**158,82**
TA1701130901810	**MF 18x1,0**	17,88	14	45	1	**158,82**
TA1701130901815	**MF 18x1,5**	17,85	14	45	1	**158,82**
TA1701130901820	**MF 18x2,0**	17,82	14	45	1	**158,82**
TA1701130902010	**MF 20x1,0**	19,88	14	45	1	**158,82**
TA1701130902015	**MF 20x1,5**	19,85	14	45	1	**158,82**
TA1701130902020	**MF 20x2,0**	19,82	14	45	1	**158,82**
TA1701130902210	**MF 22x1,0**	21,88	16	55	1	**247,60**
TA1701130902215	**MF 22x1,5**	21,85	16	55	1	**247,60**
TA1701130902220	**MF 22x2,0**	21,82	16	55	1	**247,60**
TA1701130902410	**MF 24x1,0**	23,88	16	55	1	**247,60**
TA1701130902415	**MF 24x1,50**	23,85	16	55	1	**247,60**
TA1701130902420	**MF 24x2,0**	23,82	16	55	1	**247,60**
TA1701130902715	**MF 27x1,5**	26,85	18	65	1	**341,40**
TA1701130902720	**MF 27x2,0**	26,82	18	65	1	**341,40**
TA1701130903015	**MF 30x1,5**	29,85	18	65	1	**341,40**
TA1701130903020	**MF 30x2,0**	29,82	18	65	1	**341,40**

Filiera tonda GAS a mano e a macchina in HSS TA1702, DIN-EN 24231, tolleranza ISO 228, imbocco corretto

GAS · ISO 228 · HSS · 55° · DIN-EN 24231 · LUCIDO BRIGHT FINISH · R · ST



Codice	Ø	Filetti x pollice	d1	l1	d2		€ / cad.
TA1702130900018	**G 1/8”**	28	9,62	11	30	1	**55,07**
TA1702130900014	**G 1/4”**	19	13,03	10	38	1	**57,96**
TA1702130900038	**G 3/8”**	19	16,53	14	45	1	**83,66**
TA1702130900012	**G 1/2”**	14	20,81	14	45	1	**83,66**
TA1702130900058	**G 5/8”**	14	22,77	16	55	1	**127,44**
TA1702130900034	**G 3/4”**	14	26,3	16	55	1	**166,38**
TA1702130900078	**G 7/8”**	14	30,06	18	65	1	**179,18**
TA1702130900100	**G 1”**	11	33,07	18	65	1	**179,18**

Filiera tonda NPT a mano e a macchina in HSS TA1705, DIN-EN 24230, tolleranza ANSI B 1.20.1, conicità 1:16, imbocco corretto

NPT · ANSI B1.20.1 · HSS · 60° · 1 : 16 · DIN-EN 24230 · LUCIDO BRIGHT FINISH · R · ST



Codice	Ø	Filetti x pollice	d1	l1	d2		€ / cad.
TA1705130900018	**NPT 1/8”**	27	10.27	11	30	1	**72,75**
TA1705130900014	**NPT 1/4”**	18	13,57	14	38	1	**85,20**
TA1705130900038	**NPT 3/8”**	18	17,05	14	45	1	**152,25**
TA1705130900012	**NPT 1/2”**	14	21,22	14	45	1	**152,25**
TA1705130900034	**NPT 3/4”**	14	26,57	22	55	1	**291,94**
TA1705130900100	**NPT 1”**	11,5	33,4	25	65	1	**461,31**

N.B: Parametri di lavorazione scaricabili su www.ttake.it

ASPORTAZIONE TRUCIOLO

Filiera tonda UNC a mano e a macchina in HSS TA1703, DIN-EN 22568, tolleranza B 7105, imbocco corretto

UNC | B 7105 | HSS | 60° | DIN-EN 22568 | LUCIDO BRIGHT FINISH | R | ST



Codice	Ø	Filetti x pollice	d1	l1	d2		€ / cad.
TA1703130900014	1/4”	20	6,2	7	20	1	39,18
TA1703130900516	5/16”	18	7,8	9	25	1	44,96
TA1703130900038	3/8”	16	9,37	11	30	1	57,55
TA1703130900716	7/16”	14	10,95	11	30	1	61,61
TA1703130900916	9/16”	12	14,1	14	38	1	69,04
TA1703130900012	1/2”	13	12,52	14	38	1	72,48
TA1703130900034	3/4”	10	18,84	18	45	1	108,63
TA1703130900058	5/8”	11	15,68	18	45	1	127,44
TA1703130900078	7/8”	9	22	22	55	1	187,74
TA1703130900100	1”	8	25,16	22	55	1	178,25

Filiera tonda UNF a mano e a macchina in HSS TA1704, DIN-EN 22568, tolleranza B 7108, imbocco corretto

UNF | B 7105 | HSS | 60° | DIN-EN 22568 | LUCIDO BRIGHT FINISH | R | ST



Codice	Ø	Filetti x pollice	d1	l1	d2		€ / cad.
TA1704130900014	1/4”	28	6.20	7	20	1	40,14
TA1704130900516	5/16”	24	7,8	9	25	1	44,96
TA1704130900038	3/8”	24	9,37	11	30	1	56,24
TA1704130900716	7/16”	20	10,95	11	30	1	57,65
TA1704130900012	1/2”	20	12,52	10	38	1	69,21
TA1704130900916	9/16”	18	14,1	10	38	1	78,32
TA1704130900034	3/4”	16	18,84	14	45	1	125,00
TA1704130900058	5/8”	18	15,68	14	45	1	126,72
TA1704130900078	7/8”	14	22	16	55	1	149,18
TA1704130900100	1”	12	25,16	16	55	1	289,28

Set maschi e filiere TA1670, 44 pezzi



Caratteristiche

Set in cassetta metallica composto da: una serie di 3 pz. di maschi a mano e una filiera da M3, M4, M5, M6, M8, M10, M12. Completo di 2 giramaschi, 5 portafiliere, 1 contafiletti, 7 punte per prefori d.2,5-3,3-4,2-5-6,8-8,5-10,2 e un giravite.

Codice		€ / cad.
TA16701310SET44	1	**355,72**

Set maschi e filiere TA1670, 54 pezzi



Caratteristiche

Set in cassetta metallica composto da: una serie di 3 pz. di maschi a mano e una filiera da M3, M4, M5, M6, M8, M10, M12. Completo di 2 giramaschi, 5 portafiliere, un contafiletti, 7 punte per prefori d.2,5-3,3-4,2-5-6,8-8,5-10,2 e un giravite.

Codice		€ / cad.
TA16701310SET54	1	**807,01**

Giramaschi estensibili TA1420, DIN 1814



Codice	N°	M	BSW	BSP	Lunghezza totale		€ / cad.
TA1420131000000	0	1-8	1/16”-1/8”	1/8”	130 mm	1	**11,68**
TA1420131000001	1	1-10	1/16”-3/8”	1/8”	188 mm	1	**12,48**
TA1420131000112	1,5	1-12	1/16”-1/2”	1/8”	215 mm	1	**13,41**
TA1420131000002	2	4-12	5/32”-3/4”	1/8”	280 mm	1	**19,11**
TA1420131000003	3	5-20	7/32”-3/4”	1/8”-1/2”	380 mm	1	**32,79**
TA1420131000004	4	11-27	7/16”-1”	1/4”-3/4”	500 mm	1	**51,90**
TA1420131000005	5	13-32	1/2”-1”1/4”	1/4”-1”	700 mm	1	**84,82**
TA1420131000006	6	18-42	3/4”-1”1/4”	1/2”-1”1/4”	1000 mm	1	**174,94**

N.B: Parametri di lavorazione scaricabili su www.ttake.it

Giramaschi a cricchetto TA1423



Codice	N°	M	BSW	BSP	Lunghezza totale		€ / cad.
TA1423131000001	1	3-10	1/8"-3/8"	1/8"	85 mm	1	**16,46**
TA1423131000002	2	5-12	7/32"-1/2"	1/8"	100 mm	1	**21,90**
TA142313100001L	1L	3-10	1/8"-3/8"	1/8"	250 mm	1	**27,34**
TA142313100002L	2L	5-12	7/32"-1/2"	1/8"	310 mm	1	**34,25**

Portafiliere TA1430, DIN 225



Codice	N°	M	BSW	Per filiere d. x sp	Lunghezza totale		€ / cad.
TA1430131000000	0	1-2,6	1/16"-3/32"	16x5	170 mm	1	**7,70**
TA1430131000001	1	3-4	1/8"-5/32"	20x5	200 mm	1	**8,89**
TA1430131000002	2	4,5-6	3/16"-1/4"	20x7	220 mm	1	**8,89**
TA1430131000003	3	7-9	5/16"	25x9	225 mm	1	**9,82**
TA1430131000004	4	10-11	3/8"-7/16"	30x11	280 mm	1	**12,34**
TA1430131000005	5	12-14	1/2"-9/16"	38x14	320 mm	1	**16,46**
TA1430131000006	6	16-20	5/8"-13/16"	45x18	450 mm	1	**26,02**
TA1430131000007	7	22-24	7/8"-1"	55x22	580 mm	1	**35,57**
TA1430131000008	8	27-36	1"3/8"-1"5/8"	65x25	640 mm	1	**65,57**

Set dime per filiere M3-M12



Caratteristiche

Dime per filiere DIN 223 per un perfetto allineamento della filiera rispetto al perno da filettare; adatte per filettature destre e sinistre, sia metriche che in pollici; ideali per produzione di volumi limitati senza settare macchine e accessori.

Codice		€ / cad.
UT000100500312K	1	**45,13**

Fresa in metallo duro standard TA1402, rivestita Nano TiAlN, elica 30°, extra corta per cave, 3 taglienti, con attacco weldon



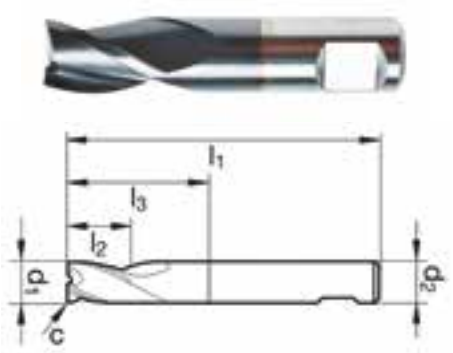

Codice	d1/e8	d2/h6	l1	l2	l3	c (mm x45°)		€ / cad.
TA1402110100050	**0,5**	3	38	1,5	3,4	0,025	1	**29,66**
TA1402110100060	**0,6**	3	38	1,5	3,4	0,025	1	**29,66**
TA1402110100080	**0,8**	3	38	2	3,9	0,025	1	**23,90**
TA1402110100100	**1**	3	38	2	3,9	0,025	1	**19,83**
TA1402110100120	**1,2**	3	38	2	3,9	0,025	1	**30,95**
TA1402110100150	**1,5**	3	38	2	3,9	0,025	1	**19,83**
TA1402110100180	**1,8**	3	38	2	3,9	0,025	1	**30,95**
TA1402110100200	**2**	6	38	4	7,4	0,025	1	**26,31**
TA1402110100250	**2,5**	6	38	5	8,4	0,05	1	**27,60**
TA1402110100300	**3**	6	38	5	8,4	0,05	1	**26,31**
TA1402110100350	**3,5**	6	38	6	9,4	0,05	1	**27,60**
TA1402110100400	**4**	6	38	7	10,4	0,05	1	**26,31**
TA1402110100450	**4,5**	6	38	8	12,4	0,05	1	**30,95**
TA1402110100500	**5**	6	38	8	12,4	0,05	1	**29,66**
TA1402110100550	**5,5**	6	38	8	12,4	0,05	1	**30,95**
TA1402110100575	**5,75**	6	38	8	12,4	0,05	1	**34,29**
TA1402110100600	**6**	6	38	8	14	0,05	1	**29,66**
TA1402110100675	**6,75**	8	42	10	15,4	0,1	1	**45,21**
TA1402110100700	**7**	8	42	10	16,4	0,1	1	**41,51**
TA1402110100775	**7,75**	8	42	10	16,4	0,1	1	**42,07**
TA1402110100800	**8**	8	43	11	19	0,1	1	**41,51**
TA1402110100870	**8,7**	10	48	11	17,4	0,1	1	**63,22**
TA1402110100900	**9**	10	48	11	17,4	0,1	1	**60,97**
TA1402110100970	**9,7**	10	48	11	17,4	0,1	1	**63,22**
TA1402110101000	**10**	10	50	13	23	0,1	1	**60,04**
TA1402110101200	**12**	12	55	15	25	0,1	1	**70,43**
TA1402110101400	**14**	14	58	15	28	0,15	1	**96,75**
TA1402110101600	**16**	16	62	18	29	0,15	1	**126,24**
TA1402110102000	**20**	20	75	22	41	0,15	1	**202,04**

N.B: Parametri di lavorazione scaricabili su www.ttake.it

Fresa in metallo duro standard TA1404, rivestita Nano TiAlN, elica 30°, corta per cave, 3 taglienti

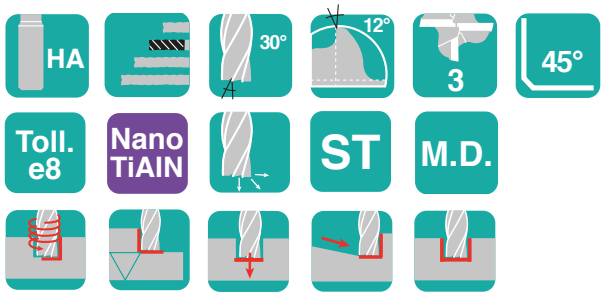

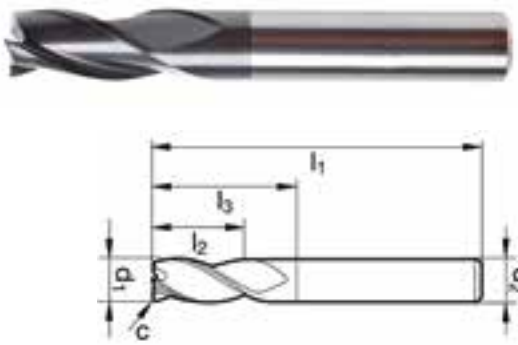

Codice	d1/e8	d2/h6	l1	l2	l3	c (mm x45°)		€ / cad.
TA1404110100200	**2**	4	50	6	9,4	0,03	1	**30,48**
TA1404110100300	**3**	6	57	8	12,9	0,05	1	**30,48**
TA1404110100400	**4**	6	57	11	16,4	0,06	1	**29,99**
TA1404110100500	**5**	6	57	13	19,9	0,08	1	**29,26**
TA1404110100600	**6**	6	57	13	21	0,09	1	**29,26**
TA1404110100800	**8**	8	63	19	27	0,12	1	**39,02**
TA1404110101000	**10**	10	72	22	32	0,15	1	**57,29**
TA1404110101200	**12**	12	83	26	38	0,18	1	**87,78**
TA1404110101400	**14**	14	83	26	38	0,21	1	**109,72**
TA1404110101600	**16**	16	92	32	44	0,19	1	**136,53**
TA1404110102000	**20**	20	104	38	54	0,24	1	**214,55**

Fresa in metallo duro standard TA1443, rivestita Nano TiAlN, elica 45°, corta per cave, 3 taglienti

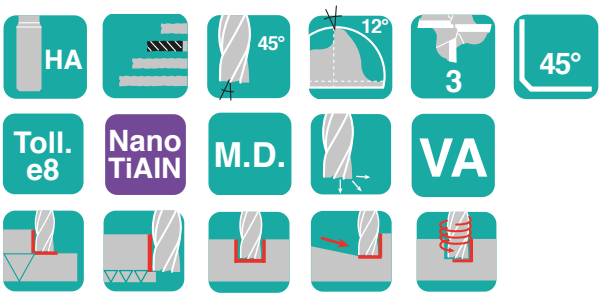



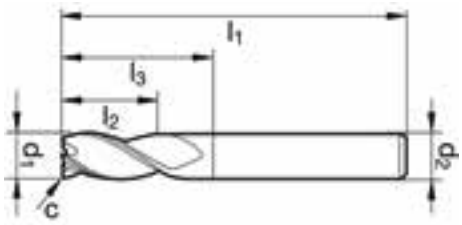

Codice	d1/e8	d2/h6	l1	l2	l3	c (mm x45°)		€ / cad.
TA1443110100200	**2**	4	50	6	8,9	0,03	1	**33,17**
TA1443110100300	**3**	6	57	8	11,9	0,05	1	**30,22**
TA1443110100400	**4**	6	57	11	14,9	0,06	1	**29,76**
TA1443110100500	**5**	6	57	13	18,4	0,08	1	**29,76**
TA1443110100600	**6**	6	57	13	21	0,09	1	**30,72**
TA1443110100800	**8**	8	63	19	27	0,12	1	**39,49**
TA1443110101000	**10**	10	72	22	32	0,15	1	**56,07**
TA1443110101200	**12**	12	83	26	38	0,18	1	**87,78**
TA1443110101400	**14**	14	83	26	38	0,21	1	**107,27**
TA1443110101600	**16**	16	92	32	44	0,19	1	**143,85**
TA1443110102000	**20**	20	104	38	54	0,24	1	**231,63**

Fresa in metallo duro ad alte prestazioni TA1422, rivestita Nano TiAlN, elica 41/43/45° a passo differenziato, 3 taglienti, per cave ad alti avanzamenti



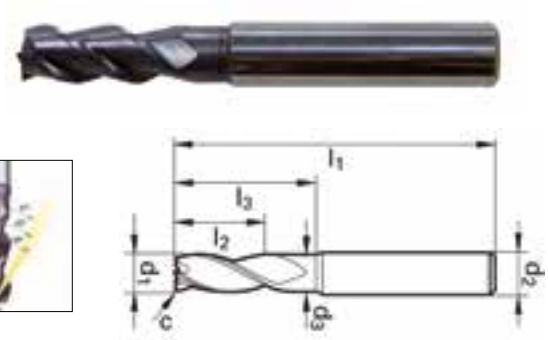

Codice	d1/e8	d2/h6	d3	l1	l2	l3	c (mm x 45°)		€ / cad.
TA1422110100300	**3**	6	2,8	57	8	15	0,03	1	**30,58**
TA1422110100350	**3,5**	6	3,3	57	10	15	0,05	1	**34,09**
TA1422110100370	**3,7**	6	3	57	11	15	0,06	1	**35,91**
TA1422110100400	**4**	6	3,8	57	11	18	0,06	1	**30,58**
TA1422110100450	**4,5**	6	4,3	57	11	18	0,07	1	**34,09**
TA1422110100470	**4,7**	6	4,5	57	13	18	0,07	1	**35,91**
TA1422110100500	**5**	6	4,8	57	13	18	0,08	1	**30,58**
TA1422110100550	**5,5**	6	5,3	57	13	19,4	0,08	1	**34,09**
TA1422110100570	**5,7**	6	5,5	57	13	20,4	0,09	1	**35,91**
TA1422110100600	**6**	6	5,7	57	13	20	0,09	1	**39,95**
TA1422110100650	**6,5**	8	6,2	63	16	24,9	0,1	1	**44,68**
TA1422110100700	**7**	8	6,7	63	16	24,9	0,11	1	**48,79**
TA1422110100750	**7,5**	8	7,2	63	19	25,3	0,11	1	**54,68**
TA1422110100800	**8**	8	7,7	63	19	26	0,12	1	**57,03**
TA1422110100850	**8,5**	10	8,2	72	19	29,4	0,13	1	**64,08**
TA1422110100900	**9**	10	8,7	72	19	29,9	0,14	1	**73,48**
TA1422110100950	**9,5**	10	9,2	72	22	30,3	0,14	1	**81,72**
TA1422110101000	**10**	10	9,5	72	22	30	0,15	1	**85,23**
TA1422110101200	**12**	12	11,5	83	26	36	0,18	1	**109,76**
TA1422110101600	**16**	16	15,5	92	32	42	0,19	1	**190,48**
TA1422110102000	**20**	20	19,5	104	38	52	0,24	1	**302,13**

N.B: Parametri di lavorazione scaricabili su www.ttake.it

ASPORTAZIONE TRUCIOLO

Fresa in metallo duro ad alte prestazioni TA9998, non rivestita, con lappatura fine, elica 39/40/41° a passo differenziato, 3 taglienti, per cave e contornature ad alti avanzamenti

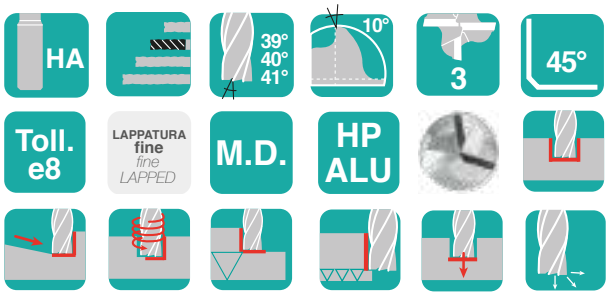



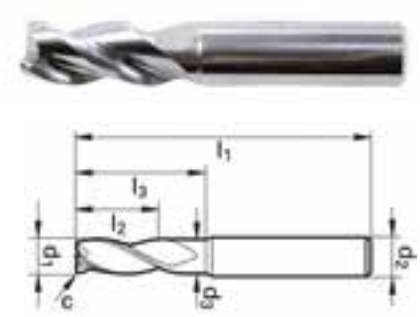

Codice	d1/e8	d2/h6	d3	l1	l2	l3	c (mm x 45°)		€ / cad.
TA9998110700300	**3**	6	2,8	57	8	15	0,03	1	**34,09**
TA9998110700400	**4**	6	3,8	57	11	18	0,04	1	**34,09**
TA9998110700500	**5**	6	4,8	57	13	18	0,05	1	**34,09**
TA9998110700600	**6**	6	5,7	57	13	20	0,06	1	**34,09**
TA9998110700800	**8**	8	7,7	63	19	26	0,08	1	**44,68**
TA9998110701000	**10**	10	9,5	72	22	30	0,1	1	**64,54**
TA9998110701200	**12**	12	11,5	83	26	36	0,12	1	**91,02**
TA9998110701600	**16**	16	15,5	92	32	42	0,16	1	**153,91**
TA9998110702000	**20**	20	19,5	104	38	52	0,2	1	**248,24**

Fresa in metallo duro standard TA1405, rivestita Nano TiAlN, elica 30°, serie extra lunga, 3 taglienti

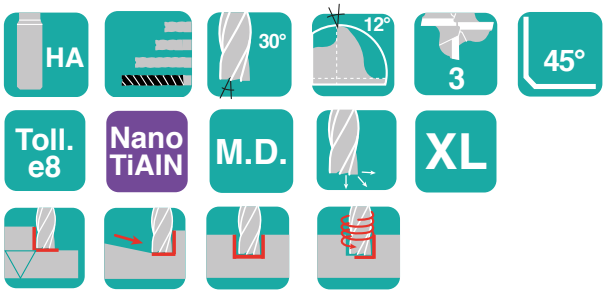



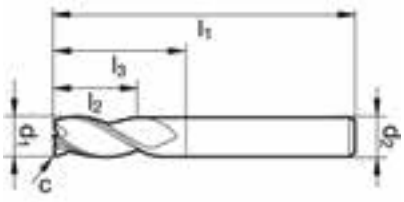

Codice	d1/e8	d2/h6	l1	l2	l3	c (mm x45°)		€ / cad.
TA1405110100300	**3**	6	57	12	16,9	0,05	1	**48,75**
TA1405110100400	**4**	6	63	19	24,4	0,06	1	**52,43**
TA1405110100500	**5**	6	68	24	30,9	0,08	1	**58,52**
TA1405110100600	**6**	6	72	24	36	0,09	1	**76,79**
TA1405110100800	**8**	8	88	38	52	0,12	1	**98,73**
TA1405110101000	**10**	10	95	45	55	0,15	1	**129,22**
TA1405110101200	**12**	12	110	53	65	0,18	1	**185,29**
TA1405110101400	**14**	14	110	53	65	0,21	1	**265,75**
TA1405110101600	**16**	16	125	63	80	0,19	1	**348,63**
TA1405110102000	**20**	20	141	75	95	0,24	1	**455,91**

Fresa in metallo duro standard TA1407, rivestita Nano TiAlN, elica 30°, corta per finiture in contornatura, 4 taglienti

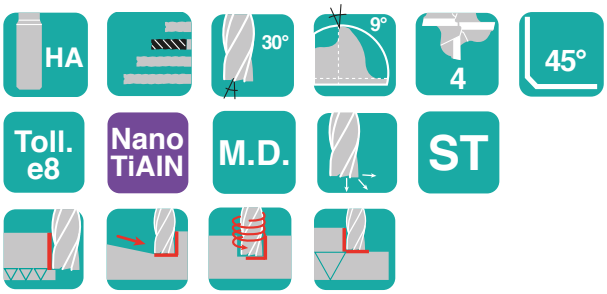

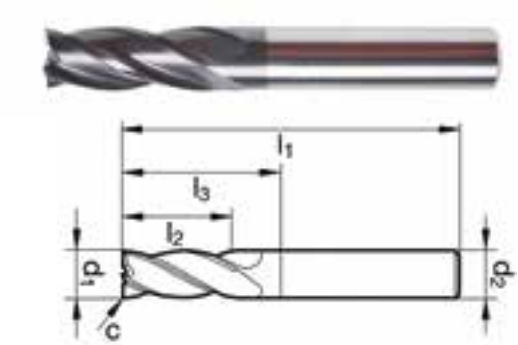

Codice	d1/e8	d2/h6	l1	l2	l3	c (mm x45°)		€ / cad.
TA1407110100200	**2**	2	32	8	10	0,03	1	**22,18**
TA1407110100300	**3**	3	38	12	15	0,05	1	**22,18**
TA1407110100400	**4**	4	40	12	16	0,05	1	**24,39**
TA1407110100500	**5**	5	50	15	20	0,05	1	**24,39**
TA1407110100600	**6**	6	57	16	21	0,05	1	**39,49**
TA1407110100700	**7**	8	60	16	23,9	0,1	1	**31,94**
TA1407110100800	**8**	8	68	22	32	0,1	1	**56,07**
TA1407110100900	**9**	10	70	22	38,4	0,1	1	**52,43**
TA1407110101000	**10**	10	72	25	32	0,1	1	**81,69**
TA1407110101100	**11**	12	83	26	27,6	0,1	1	**117,04**
TA1407110101200	**12**	12	83	28	38	0,1	1	**106,05**
TA1407110101400	**14**	14	83	28	38	0,15	1	**141,40**
TA1407110101600	**16**	16	92	35	44	0,15	1	**180,42**
TA1407110101800	**18**	18	92	35	44	0,15	1	**238,94**
TA1407110102000	**20**	20	104	40	54	0,15	1	**282,83**

Fresa in metallo duro ad alte prestazioni TA1408, rivestita Nano TiAlN, elica 35/38° a passo differenziato, 4 taglienti, per cave e contornature

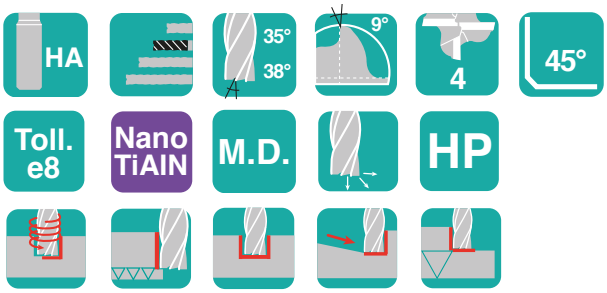



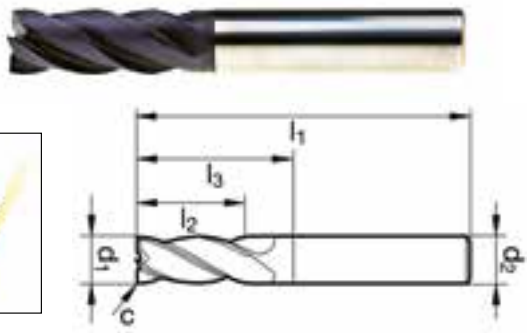

Codice	d1/e8	d2/h6	l1	l2	l3	c (mm x45°)		€ / cad.
TA1408110100300	**3**	6	57	8	11,4	0,06	1	**36,97**
TA1408110100400	**4**	6	57	11	14,9	0,08	1	**36,97**
TA1408110100500	**5**	6	57	13	17,4	0,1	1	**36,97**
TA1408110100600	**6**	6	57	13	21	0,12	1	**45,11**
TA1408110100800	**8**	8	63	19	27	0,16	1	**62,39**
TA1408110101000	**10**	10	72	22	32	0,2	1	**94,80**
TA1408110101200	**12**	12	83	26	38	0,24	1	**119,98**

N.B: Parametri di lavorazione scaricabili su www.ttake.it

Fresa in metallo duro ad alte prestazioni TA1408, rivestita Nano TiAlN, elica 35/38° a passo differenziato, 4 taglienti, per cave e contornature

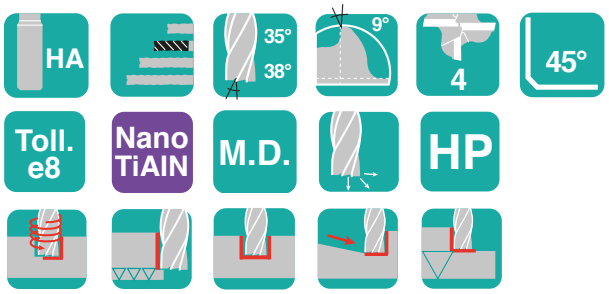

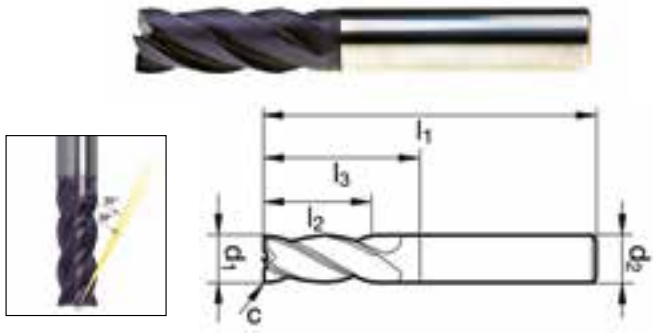

Codice	d1/e8	d2/h6	l1	l2	l3	c (mm x45°)		€ / cad.
TA1408110101400	**14**	14	83	26	38	0,28	1	**163,18**
TA1408110101600	**16**	16	92	32	44	0,32	1	**208,79**
TA1408110102000	**20**	20	104	38	54	0,4	1	**323,97**

Fresa in metallo duro ad alte prestazioni TA1430, rivestita Nano TiAlN, elica 36/38° a passo differenziato, 4 taglienti, per cave e contornature su acciaio inox e superleghe

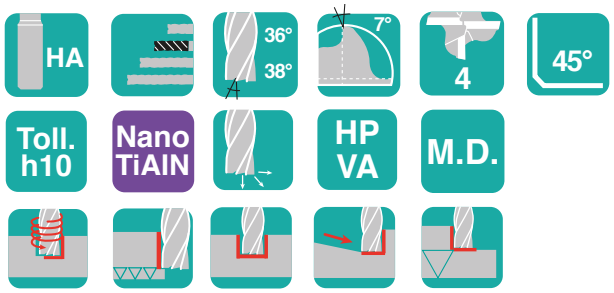

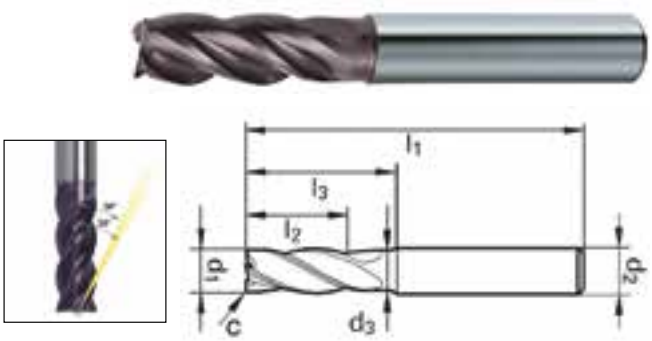

Codice	d1/e8	d2/h6	d3	l1	l2	l3	c (mm x 45°)		€ / cad.
TA1430110100300	**3**	6	2,8	57	8	15	0,1	1	**48,99**
TA1430110100350	**3,5**	6	3,3	57	10	15	0,1	1	**51,00**
TA1430110100400	**4**	6	3,8	57	11	18	0,15	1	**46,34**
TA1430110100450	**4,5**	6	4,3	57	11	18	0,15	1	**51,01**
TA1430110100500	**5**	6	4,8	57	13	18	0,15	1	**46,34**
TA1430110100550	**5,5**	6	5,3	57	13	20,4	0,2	1	**51,00**
TA1430110100600	**6**	6	5,7	57	13	20	0,2	1	**56,37**
TA1430110100650	**6,5**	8	6,2	63	16	24,4	0,25	1	**63,12**
TA1430110100700	**7**	8	6,7	63	16	24,9	0,25	1	**68,48**
TA1430110100750	**7,5**	8	7,2	63	19	25,3	0,25	1	**75,20**
TA1430110100800	**8**	8	7,7	63	19	26	0,25	1	**77,85**
TA1430110100850	**8,5**	10	8,2	72	19	29,4	0,3	1	**85,89**
TA1430110100900	**9**	10	8,7	72	19	29,9	0,3	1	**99,33**
TA1430110100950	**9,5**	10	9,2	72	22	30,3	0,3	1	**108,76**
TA1430110101000	**10**	10	9,5	72	22	30	0,3	1	**118,13**
TA1430110101100	**11**	12	10,5	83	26	34,7	0,35	1	**135,64**
TA1430110101200	**12**	12	11,5	83	26	36	0,35	1	**150,40**
TA1430110101400	**14**	14	13,5	83	26	36	0,4	1	**209,48**
TA1430110101600	**16**	16	15,5	92	32	42	0,5	1	**260,46**

Fresa in metallo duro ad alte prestazioni TA1430, rivestita Nano TiAlN, elica 36/38° a passo differenziato, 4 taglienti, per cave e contornature su acciaio inox e superleghe

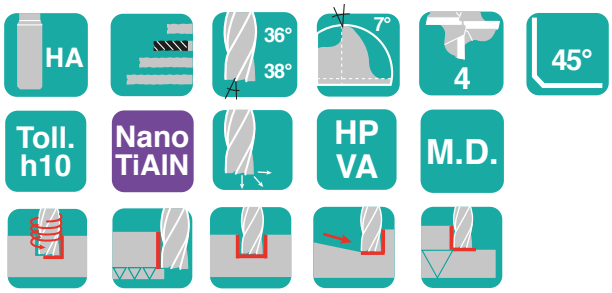

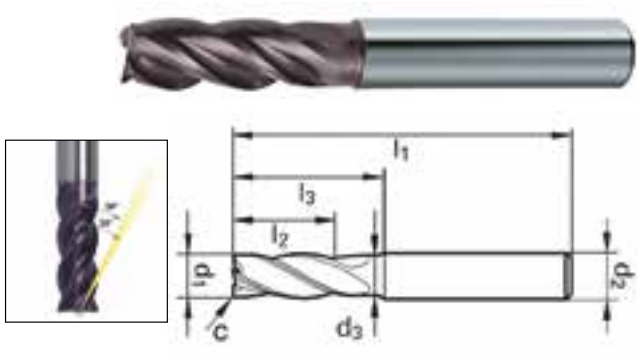

Codice	d1/e8	d2/h6	d3	l1	l2	l3	c (mm x 45°)		€ / cad.
TA1430110101800	**18**	18	17,5	92	32	42	0,6	1	**332,94**
TA1430110102000	**20**	20	19,5	104	38	52	0,6	1	**405,46**

Fresa in metallo duro ad alte prestazioni TA1427, 4 taglienti, a passo differenziato, elica a 36/38°, rivestimento T-TiAlN, foratura dal pieno fino a 1xD, rampe fino a 45°, sgrossatura e finitura di cave, contornature ad alte prestazioni

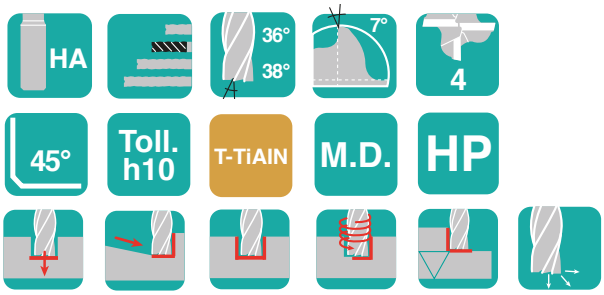

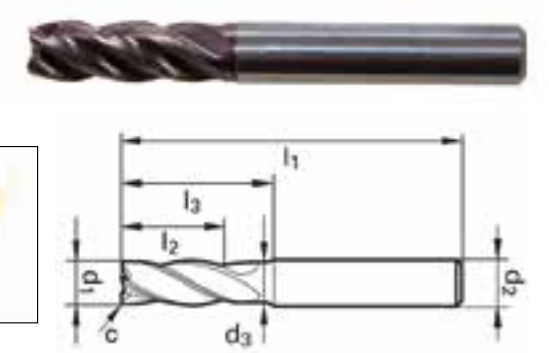

Codice	d1	d2	d3	l1	l2	l3	c (mm x 45°)		€ / cad.
TA1427110100400	**4**	6	3,8	57	11	18	0,04	1	**64,54**
TA1427110100500	**5**	6	4,8	57	13	18	0,05	1	**66,20**
TA1427110100570	**5,7**	6	5,5	57	13	18	0,06	1	**66,20**
TA1427110100600	**6**	6	5,7	57	13	21	0,06	1	**71,16**
TA1427110100770	**7,7**	8	7,4	63	19	27	0,08	1	**89,37**
TA1427110100800	**8**	8	7,7	63	19	27	0,08	1	**64,53**
TA1427110100970	**9,7**	10	9,4	72	22	32	0,1	1	**129,09**
TA1427110101000	**10**	10	9,5	72	22	32	0,1	1	**132,40**
TA1427110101170	**11,7**	12	11,2	83	26	38	0,12	1	**165,50**
TA1427110101200	**12**	12	11,5	83	26	38	0,12	1	**172,11**
TA1427110101370	**13,7**	14	13,2	83	26	35	0,14	1	**218,45**
TA1427110101400	**14**	14	13,5	83	26	36	0,14	1	**225,07**
TA1427110101560	**15,6**	16	15,1	92	32	41	0,16	1	**287,96**
TA1427110101600	**16**	16	15,5	92	32	42	0,16	1	**294,58**
TA1427110101950	**19,5**	20	19	104	38	51	0,2	1	**440,22**
TA1427110102000	**20**	20	19,5	104	38	52	0,2	1	**450,15**

N.B: Parametri di lavorazione scaricabili su www.ttake.it

ASPORTAZIONE TRUCIOLO

Fresa in metallo duro ad alte prestazioni TA1490, universale per tutti gli acciai, acciai inossidabili, superleghe e ghise, rivestita TOP TiAlN, elica 30°/45° a passo differenziato, 4 taglienti, per cave e contornature in sgrossatura

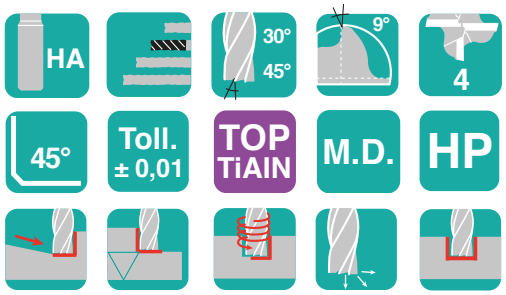

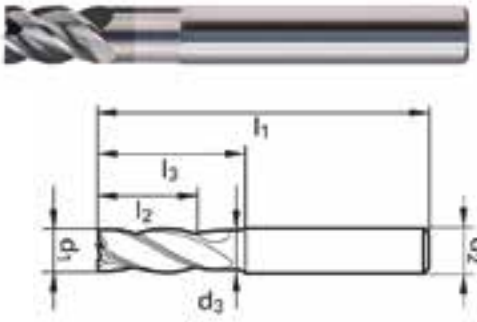

Codice	d1	d2	d3	l1	l2	l3		€ / cad.
TA1490110106012	**6**	6	5,9	58	6	12	1	**a richiesta**
TA1490110106018	**6**	6	5,9	58	9	18	1	**a richiesta**
TA1490110106024	**6**	6	5,9	80	9	24	1	**a richiesta**
TA1490110106030	**6**	6	5,9	80	9	30	1	**a richiesta**
TA1490110108016	**8**	8	7,9	64	8	16	1	**a richiesta**
TA1490110108024	**8**	8	7,9	64	12	24	1	**a richiesta**
TA1490110108032	**8**	8	7,9	80	12	32	1	**a richiesta**
TA1490110108040	**8**	8	7,9	80	12	40	1	**a richiesta**
TA1490110110020	**10**	10	9,8	73	10	20	1	**a richiesta**
TA1490110110030	**10**	10	9,8	73	15	30	1	**a richiesta**
TA1490110110040	**10**	10	9,8	84	15	40	1	**a richiesta**
TA1490110110050	**10**	10	9,8	100	15	50	1	**a richiesta**
TA1490110112024	**12**	12	11,7	84	12	24	1	**a richiesta**
TA1490110112036	**12**	12	11,7	84	18	36	1	**a richiesta**
TA1490110112048	**12**	12	11,7	110	18	48	1	**a richiesta**
TA1490110112060	**12**	12	11,7	110	18	60	1	**a richiesta**
TA1490110116032	**16**	16	15,5	93	16	32	1	**a richiesta**
TA1490110116048	**16**	16	15,5	108	24	48	1	**a richiesta**
TA1490110116064	**16**	16	15,5	123	24	64	1	**a richiesta**
TA1490110116080	**16**	16	15,5	140	24	80	1	**a richiesta**
TA1490110120040	**20**	20	19,5	105	20	40	1	**a richiesta**
TA1490110120060	**20**	20	19,5	122	30	60	1	**a richiesta**
TA1490110120080	**20**	20	19,5	141	30	80	1	**a richiesta**
TA1490110120100	**20**	20	19,5	162	30	100	1	**a richiesta**

Fresa in metallo duro ad alte prestazioni TA1495, universale per tutti gli acciai, acciai inossidabili, superleghe e ghise, rivestita TOP TiAlN, elica 30°/45° a passo differenziato, 4 taglienti, per cave e contornature in sgrossatura e finiture

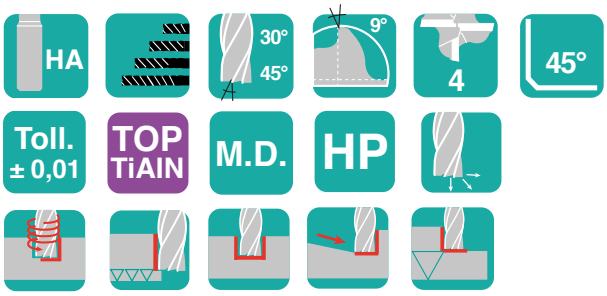

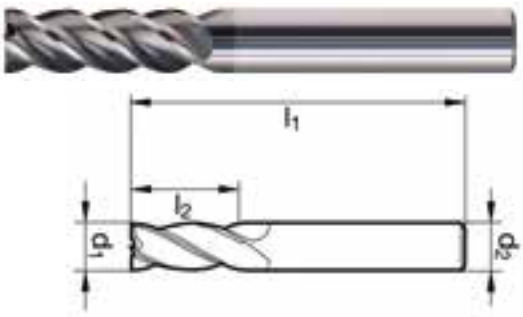

Codice	d1	d2	d3	l1		€ / cad.
TA1495110103003	**3**	6	58	3	1	**a richiesta**
TA1495110104004	**4**	6	58	4	1	**a richiesta**
TA1495110105005	**5**	6	58	5	1	**a richiesta**
TA1495110106006	**6**	6	58	6	1	**a richiesta**
TA1495110106012	**6**	6	58	12	1	**a richiesta**
TA1495110106018	**6**	6	58	18	1	**a richiesta**
TA1495110106024	**6**	6	80	24	1	**a richiesta**
TA1495110106030	**6**	6	80	30	1	**a richiesta**
TA1495110107014	**7**	7	61	14	1	**a richiesta**
TA1495110107021	**7**	7	61	21	1	**a richiesta**
TA1495110108008	**8**	8	64	8	1	**a richiesta**
TA1495110108016	**8**	8	64	16	1	**a richiesta**
TA1495110108024	**8**	8	64	24	1	**a richiesta**
TA1495110108032	**8**	8	80	32	1	**a richiesta**
TA1495110108040	**8**	8	80	40	1	**a richiesta**
TA1495110109018	**9**	9	68	18	1	**a richiesta**
TA1495110109027	**9**	9	68	27	1	**a richiesta**
TA1495110109036	**9**	9	68	36	1	**a richiesta**
TA1495110110010	**10**	10	73	10	1	**a richiesta**
TA1495110110020	**10**	10	73	20	1	**a richiesta**
TA1495110110030	**10**	10	73	30	1	**a richiesta**
TA1495110110040	**10**	10	84	40	1	**a richiesta**
TA1495110110050	**10**	10	100	50	1	**a richiesta**
TA1495110111022	**11**	11	72	22	1	**a richiesta**
TA1495110111033	**11**	11	72	33	1	**a richiesta**
TA1495110112012	**12**	12	84	12	1	**a richiesta**
TA1495110112024	**12**	12	84	24	1	**a richiesta**
TA1495110112036	**12**	12	84	36	1	**a richiesta**
TA1495110112048	**12**	12	110	48	1	**a richiesta**
TA1495110112060	**12**	12	110	60	1	**a richiesta**
TA1495110113026	**13**	13	85	26	1	**a richiesta**
TA1495110113039	**13**	13	85	39	1	**a richiesta**
TA1495110114028	**14**	14	84	28	1	**a richiesta**
TA1495110114042	**14**	14	101	42	1	**a richiesta**
TA1495110115030	**15**	15	80	30	1	**a richiesta**
TA1495110115045	**15**	15	100	45	1	**a richiesta**
TA1495110116032	**16**	16	93	32	1	**a richiesta**

N.B: Parametri di lavorazione scaricabili su www.ttake.it

ASPORTAZIONE TRUCIOLO

Fresa in metallo duro ad alte prestazioni TA1495, universale per tutti gli acciai, acciai inossidabili, superleghe e ghise, rivestita TOP TiAlN, elica 30°/45° a passo differenziato, 4 taglienti, per cave e contornature in sgrossatura e finiture

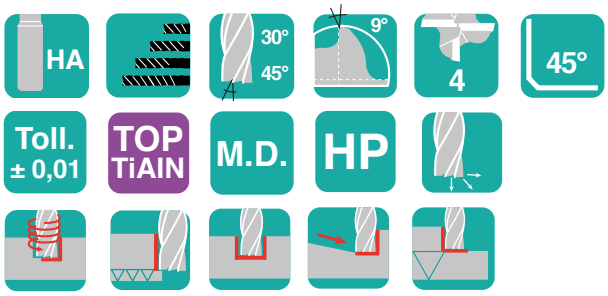

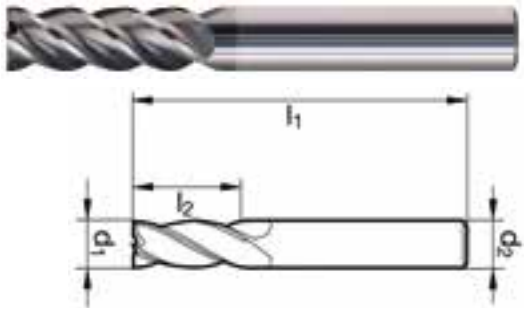

Codice	d1	d2	d3	l1		€ / cad.
TA1495110116048	**16**	16	108	48	1	**a richiesta**
TA1495110116064	**16**	16	123	64	1	**a richiesta**
TA1495110116080	**16**	16	140	80	1	**a richiesta**
TA1495110117034	**17**	18	107	34	1	**a richiesta**
TA1495110117050	**17**	18	107	50	1	**a richiesta**
TA1495110118054	**18**	18	115	54	1	**a richiesta**
TA1495110119040	**19**	20	105	40	1	**a richiesta**
TA1495110120040	**20**	20	105	40	1	**a richiesta**
TA1495110120060	**20**	20	122	60	1	**a richiesta**
TA1495110120080	**20**	20	141	80	1	**a richiesta**
TA1495110120100	**20**	20	162	100	1	**a richiesta**

Fresa rompitruciolo in metallo duro ad alte prestazioni TA1435, rivestita Nano TiAlN, elica 36/38° a passo differenziato, 4 taglienti, con attacco weldon, per cave e contornature

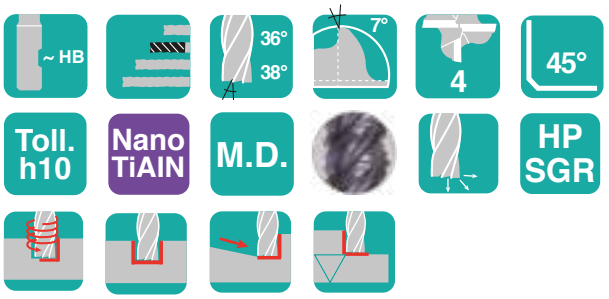



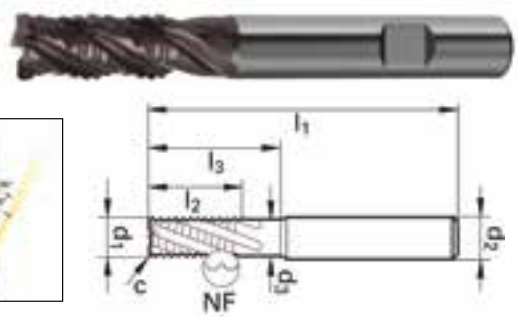

Codice	d1/h10	d2/h6	d3	l1	l2	l3	c (mm x 45°)		€ / cad.
TA1435110100500	**5**	6	4,8	57	13	18	0,2	1	**71,16**
TA1435110100600	**6**	6	5,7	57	13	20	0,3	1	**84,07**
TA1435110100700	**7**	8	6,7	63	16	24,9	0,3	1	**94,33**
TA1435110100800	**8**	8	7,7	63	19	26	0,3	1	**102,90**
TA1435110100900	**9**	10	8,7	72	19	29,9	0,3	1	**112,27**
TA1435110101000	**10**	10	9,5	72	22	30	0,3	1	**115,85**
TA1435110101200	**12**	12	11,5	83	26	36	0,5	1	**141,43**
TA1435110101400	**14**	14	13,5	83	26	36	0,5	1	**182,97**
TA1435110101600	**16**	16	15,5	92	32	42	0,5	1	**222,76**
TA1435110101800	**18**	20	17,5	92	32	42	0,5	1	**286,67**
TA1435110102000	**20**	20	19,5	104	38	52	0,5	1	**345,85**
TA1435110102500	**25**	25	24	121	45	63	0,6	1	**582,05**

Fresa in metallo duro standard TA1410, rivestita Nano TiAlN, elica 30°, serie extra lunga, 4 taglienti

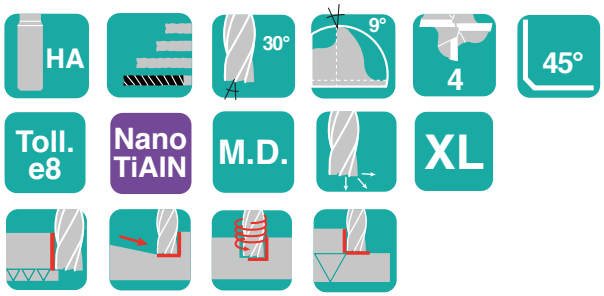

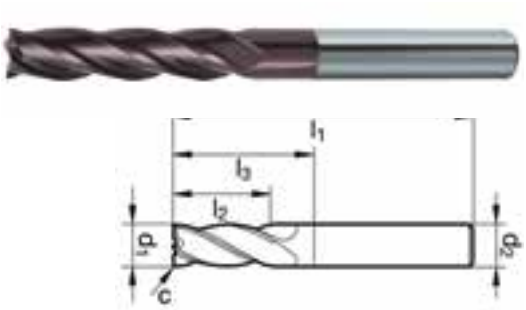

Codice	d1/e8	d2/h6	l1	l2	l3	c (mm x45°)		€ / cad.
TA1410110100300	**3**	6	57	15	19,9	0,05	1	**43,49**
TA1410110100400	**4**	6	63	19	25,4	0,05	1	**48,75**
TA1410110100500	**5**	6	68	24	31,4	0,05	1	**52,43**
TA1410110100600	**6**	6	68	24	32	0,05	1	**65,83**
TA1410110100800	**8**	8	88	38	52	0,1	1	**68,25**
TA1410110101000	**10**	10	95	45	55	0,1	1	**97,51**
TA1410110101200	**12**	12	110	53	65	0,1	1	**156,03**
TA1410110101400	**14**	14	110	53	65	0,15	1	**185,29**
TA1410110101600	**16**	16	125	63	77	0,15	1	**234,04**
TA1410110101800	**18**	18	125	63	77	0,15	1	**287,70**
TA1410110102000	**20**	20	141	75	91	0,15	1	**307,19**

Fresa in metallo duro standard TA1411, rivestita Nano TiAlN, elica 45°, corta per super finiture in contornatura, 6 taglienti

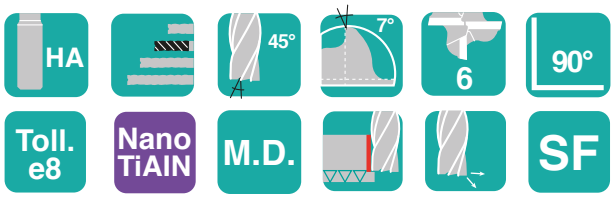

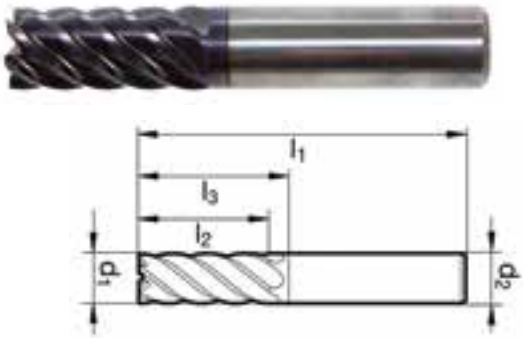

Codice	d1/e8	d2/h6	l1	l2	l3		€ / cad.
TA1411110100300	**3**	4	50	10	13,4	1	**41,44**
TA1411110100400	**4**	6	57	11	15,9	1	**39,52**
TA1411110100500	**5**	6	57	13	17,9	1	**37,53**
TA1411110100600	**6**	6	57	13	20	1	**37,53**
TA1411110100800	**8**	8	63	19	26	1	**44,85**
TA1411110101000	**10**	10	72	22	30	1	**71,92**
TA1411110101200	**12**	12	83	26	36	1	**97,51**
TA1411110101400	**14**	14	83	26	36	1	**134,08**
TA1411110101600	**16**	16	92	32	42	1	**175,56**
TA1411110101800	**18**	18	92	32	42	1	**204,78**
TA1411110102000	**20**	20	104	38	52	1	**251,12**

N.B: Parametri di lavorazione scaricabili su www.ttake.it

ASPORTAZIONE TRUCIOLO

Fresa in metallo duro ad alte prestazioni TA1440, rivestita Nano TiAlN, elica 44/45/46° a passo differenziato, 6 taglienti, corta per super finiture in contornatura





Codice	d1/e8	d2/h6	d3	l1	l2	l3	c (mm x 45°)		€ / cad.
TA1440110100800	**8**	8	7,7	63	19	26	0,1	1	**79,77**
TA1440110101000	**10**	10	9,5	72	22	30	0,1	1	**121,87**
TA1440110101200	**12**	12	11,5	83	26	36	0,1	1	**148,48**
TA1440110101600	**16**	16	15,5	92	32	42	0,15	1	**259,26**
TA1440110102000	**20**	20	19,5	104	38	52	0,15	1	**436,54**

Fresa in metallo duro ad alte prestazioni TA1424, rivestita Nano TiAlN, elica 30°, torica, 2 taglienti

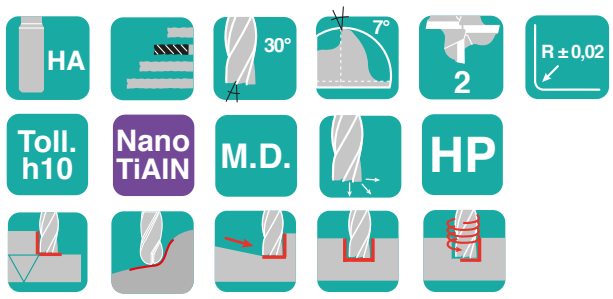

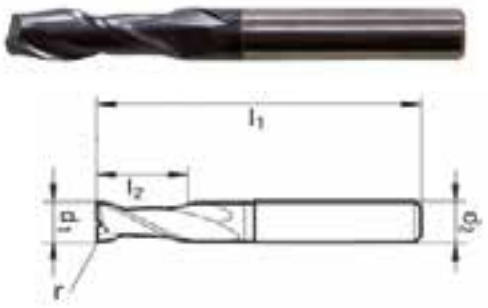

Codice	d1	d2	l1	l2	r		€ / cad.
TA1424110100303	**3**	6	50	12	0,3	1	**79,27**
TA1424110100403	**4**	6	50	15	0,3	1	**79,27**
TA1424110100405	**4**	6	50	15	0,5	1	**79,27**
TA1424110100503	**5**	6	60	20	0,3	1	**79,27**
TA1424110100505	**5**	6	60	20	0,5	1	**79,27**
TA1424110100603	**6**	6	60	20	0,3	1	**79,27**
TA1424110100605	**6**	6	60	20	0,5	1	**79,27**
TA1424110100610	**6**	6	60	20	1	1	**79,27**
TA1424110100803	**8**	8	70	25	0,3	1	**101,58**
TA1424110100805	**8**	8	70	25	0,5	1	**101,58**
TA1424110100810	**8**	8	70	25	1	1	**101,58**
TA1424110100815	**8**	8	70	25	1,5	1	**110,78**
TA1424110100820	**8**	8	70	25	2	1	**110,78**
TA1424110101003	**10**	10	90	30	0,3	1	**150,20**
TA1424110101005	**10**	10	90	30	0,5	1	**150,20**
TA1424110101010	**10**	10	90	30	1	1	**150,20**
TA1424110101015	**10**	10	90	30	1,5	1	**163,94**
TA1424110101020	**10**	10	90	30	2	1	**163,94**

Fresa in metallo duro ad alte prestazioni TA1424, rivestita Nano TiAlN, elica 30°, torica, 2 taglienti

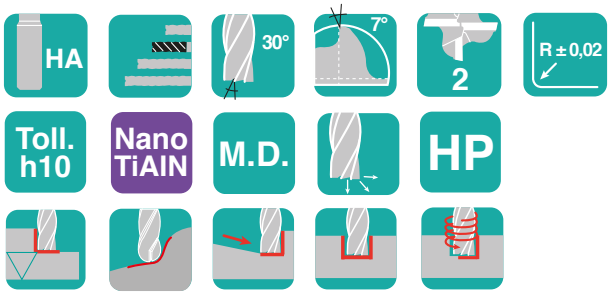



Codice	d1	d2	l1	l2	r		€ / cad.
TA1424110101205	**12**	12	90	30	0,5	1	**206,11**
TA1424110101210	**12**	12	90	30	1	1	**206,11**
TA1424110101215	**12**	12	90	30	1,5	1	**224,87**
TA1424110101220	**12**	12	90	30	2	1	**224,87**
TA1424110101610	**16**	16	110	50	1	1	**384,58**
TA1424110101615	**16**	16	110	50	1,5	1	**419,60**
TA1424110101620	**16**	16	110	50	2	1	**419,60**
TA1424110102010	**20**	20	110	55	1	1	**637,82**
TA1424110102015	**20**	20	110	55	1,5	1	**695,67**
TA1424110102020	**20**	20	110	55	2	1	**695,67**

Fresa in metallo duro ad alte prestazioni TA1426, rivestita Nano TiAlN, elica 30°, torica, 4 taglienti





Codice	d1	d2	l1	l2	r		€ / cad.
TA1426110100603	**6**	6	57	13	0,5	1	**87,15**
TA1426110100605	**6**	6	57	13	1	1	**87,15**
TA1426110100803	**8**	8	63	19	0,5	1	**111,71**
TA1426110100805	**8**	8	63	19	1	1	**111,71**
TA1426110100810	**8**	8	63	19	1,5	1	**111,71**
TA1426110100820	**8**	8	63	19	2	1	**121,90**
TA1426110101003	**10**	10	72	22	0,5	1	**165,33**
TA1426110101005	**10**	10	72	22	0,8	1	**165,33**
TA1426110101010	**10**	10	72	22	1	1	**165,33**
TA1426110101015	**10**	10	72	22	1,5	1	**180,32**
TA1426110101020	**10**	10	72	22	2	1	**180,32**

N.B: Parametri di lavorazione scaricabili su www.ttake.it

ASPORTAZIONE TRUCIOLO

Fresa in metallo duro ad alte prestazioni TA1426, rivestita Nano TiAlN, elica 30°, torica, 4 taglienti

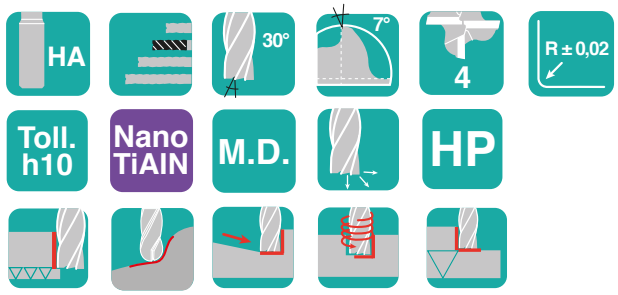

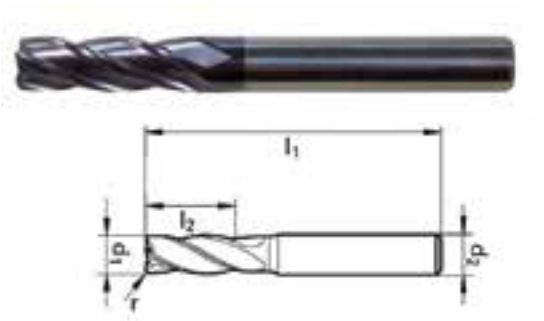

Codice	d1	d2	l1	l2	r		€ / cad.
TA1426110101205	**12**	12	83	26	0,5	1	**226,73**
TA1426110101210	**12**	12	83	26	1	1	**226,73**
TA1426110101215	**12**	12	83	26	1,5	1	**247,38**
TA1426110101220	**12**	12	83	26	2	1	**247,38**
TA1426110101610	**16**	16	92	32	1	1	**423,10**
TA1426110101615	**16**	16	92	32	1,5	1	**461,50**
TA1426110101620	**16**	16	92	32	2	1	**461,50**
TA1426110102010	**20**	20	104	38	1	1	**701,47**
TA1426110102015	**20**	20	104	38	1,5	1	**765,25**
TA1426110102020	**20**	20	104	38	2	1	**765,25**

Fresa in metallo duro standard TA1413, rivestita Nano TiAlN, elica 30°, sferica, 2 taglienti

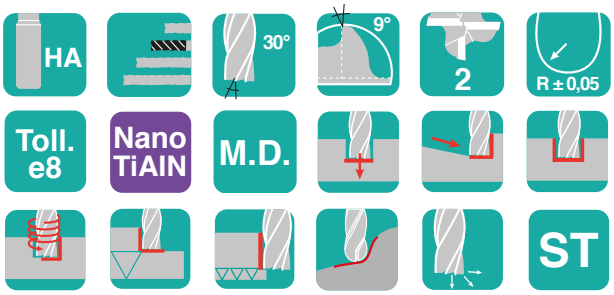

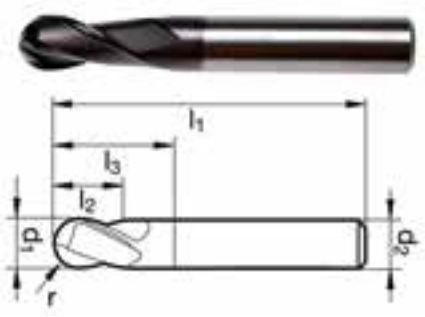

Codice	d1/e8	d2/h6	l1	l2	l3	r		€ / cad.
TA1413110100200	**2**	4	40	6	9,4	1	1	**34,13**
TA1413110100300	**3**	4	50	7	11,9	1,5	1	**34,13**
TA1413110100400	**4**	6	50	8	13,4	2	1	**34,13**
TA1413110100500	**5**	6	50	10	16,9	2,5	1	**34,13**
TA1413110100600	**6**	6	50	10	20	3	1	**34,13**
TA1413110100800	**8**	8	60	19	27	4	1	**40,22**
TA1413110101000	**10**	10	70	22	30	5	1	**52,43**
TA1413110101200	**12**	12	75	26	39	6	1	**79,24**
TA1413110101600	**16**	16	75	26	43	8	1	**124,35**
TA1413110101800	**18**	18	100	32	52	9	1	**151,16**
TA1413110102000	**20**	20	100	32	50	10	1	**202,37**

Fresa in metallo duro ad alte prestazioni TA1433, rivestita Top TiAlN, elica 30°, sferica, 2 taglienti, gambo prolungato

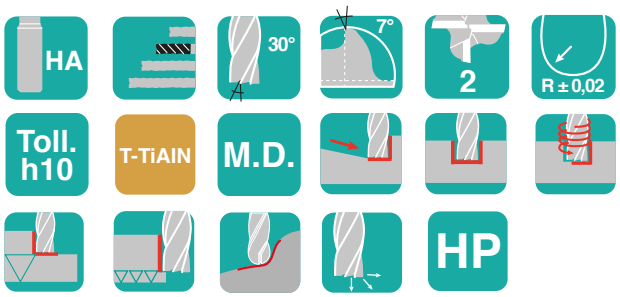

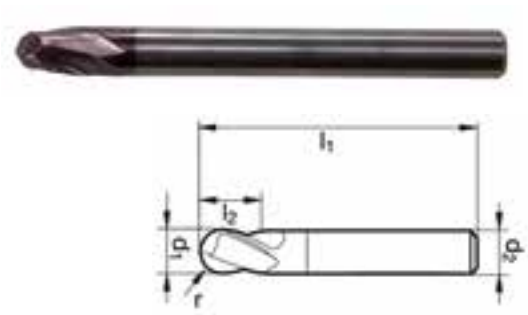

Codice	d1	d2	l1	l2		€ / cad.
TA1433110100300	**3**	3	75	5	1	**49,91**
TA1433110100400	**4**	4	75	8	1	**49,91**
TA1433110100500	**5**	5	75	9	1	**54,45**
TA1433110100600	**6**	6	100	10	1	**61,86**
TA1433110100800	**8**	8	100	12	1	**93,24**
TA1433110101000	**10**	10	100	14	1	**157,49**
TA1433110101200	**12**	12	100	16	1	**201,51**
TA1433110101600	**16**	16	150	22	1	**347,51**

N.B: Parametri di lavorazione scaricabili su www.ttake.it

Fresa in metallo duro TA1560, rivestita Nano TiAlN, 4 taglienti, per smussi a 60° in contornatura



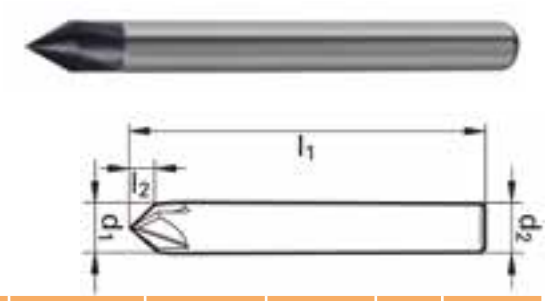

Codice	d1/js9	d2/h6	l1	l2		€ / cad.
TA1560110100600	**8**	6	57	5,2	1	**38,73**
TA1560110100800	**8**	8	63	7	1	**62,72**
TA1560110101000	**10**	10	72	8,7	1	**88,08**
TA1560110101200	**12**	12	83	10,4	1	**125,84**

Fresa in metallo duro TA1590, rivestita Nano TiAlN, 4 taglienti, per smussi a 90° in contornatura



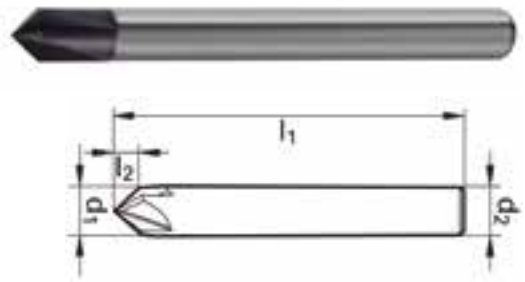

Codice	d1/js9	d2/h6	l1	l2		€ / cad.
TA1590110100600	**6**	6	57	3	1	**38,73**
TA1590110100800	**8**	8	63	4	1	**62,72**
TA1590110101000	**10**	10	72	5	1	**88,08**
TA1590110101200	**12**	12	83	6	1	**125,84**

Fresa in metallo duro TA1512, rivestita Nano TiAlN, 4 taglienti, per smussi a 120° in contornatura

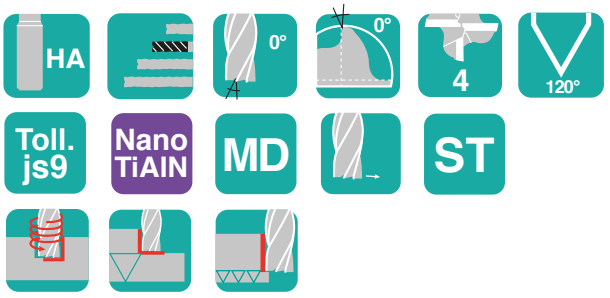

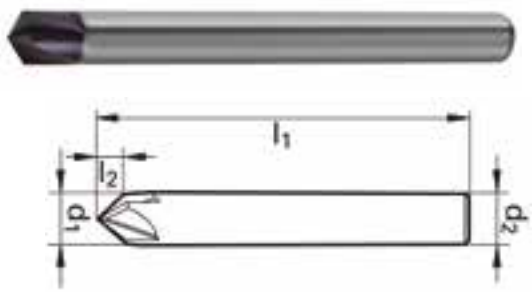

Codice	d1/js9	d2/h6	l1	l2		€ / cad.
TA1512110100600	**6**	6	57	1,8	1	**38,73**
TA1512110100800	**8**	8	63	2,4	1	**62,72**
TA1512110101000	**10**	10	72	2,9	1	**88,08**
TA1512110101200	**12**	12	83	3,5	1	**125,84**

Fresa in metallo duro standard TA1400, rivestita Nano TiAlN, elica 30°, corta per cave, 2 taglienti

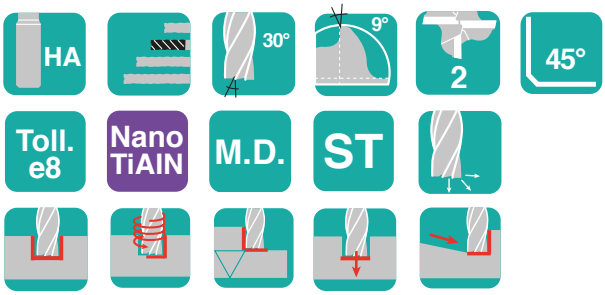

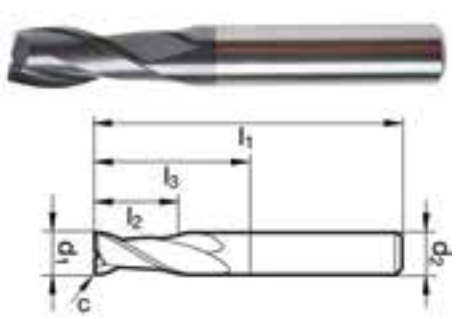

Codice	d1/e8	d2/h6	l1	l2	l3	c (mm x45°)		€ / cad.
TA1400110100200	**2**	4	40	6	9,4	0,02	1	**31,18**
TA1400110100300	**3**	4	50	8	12,9	0,03	1	**30,48**
TA1400110100400	**4**	6	50	11	16,4	0,04	1	**29,99**
TA1400110100500	**5**	6	50	13	19,9	0,05	1	**29,99**
TA1400110100600	**6**	6	50	13	20	0,06	1	**29,26**
TA1400110100700	**7**	8	60	16	23,1	0,07	1	**48,75**
TA1400110100800	**8**	8	60	19	27	0,8	1	**39,02**
TA1400110100900	**9**	10	70	19	29,1	0,9	1	**68,25**
TA1400110101000	**10**	10	70	22	30	0,1	1	**57,29**
TA1400110101100	**11**	12	75	22	29,1	0,11	1	**75,57**
TA1400110101200	**12**	12	75	26	39	0,12	1	**81,69**
TA1400110101400	**14**	14	75	26	40	0,14	1	**110,95**
TA1400110101600	**16**	16	75	26	43	0,16	1	**163,34**
TA1400110101800	**18**	18	100	32	52	0,18	1	**204,78**
TA1400110102000	**20**	20	100	32	50	0,2	1	**214,55**

N.B: Parametri di lavorazione scaricabili su www.ttake.it

ASPORTAZIONE TRUCIOLO

Fresa in metallo duro standard TA9992, non rivestita, con lappatura, elica 35°, corta per cave, 2 taglienti



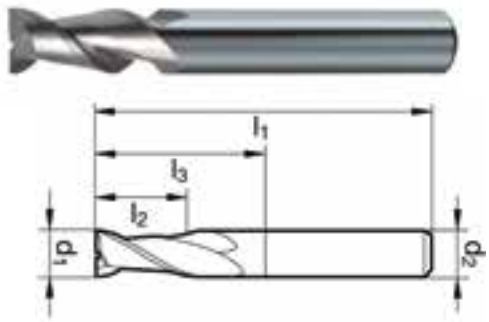

Codice	d1/e8	d2/h6	l1	l2	l3		€ / cad.
TA9992110100200	**2**	4	40	7	10,4	1	**26,94**
TA9992110100300	**3**	4	50	9	13,9	1	**26,94**
TA9992110100400	**4**	6	57	11	16,4	1	**26,94**
TA9992110100500	**5**	6	57	13	19,9	1	**26,94**
TA9992110100600	**6**	8	57	13	21	1	**26,94**
TA9992110100800	**8**	8	63	19	28	1	**30,68**
TA9992110101000	**10**	10	72	22	33	1	**53,65**
TA9992110101200	**12**	12	83	26	40	1	**79,87**
TA9992110101400	**14**	14	83	26	41	1	**97,34**
TA9992110101600	**16**	16	92	32	49	1	**129,78**
TA9992110101800	**18**	18	92	32	50	1	**154,74**
TA9992110102000	**20**	20	104	38	58	1	**204,65**

Fresa in metallo duro standard TA1401, rivestita Nano TiAlN, elica 30°, serie lunga, 2 taglienti



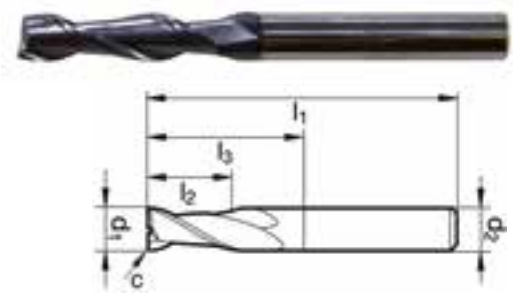

Codice	d1/e8	d2/h6	l1	l2	l3	c (mm x45°)		€ / cad.
TA1401110100300	**3**	3	60	20	32	0,03	1	**36,81**
TA1401110100400	**4**	4	60	20	32	0,04	1	**40,94**
TA1401110100500	**5**	5	75	25	47	0,05	1	**43,39**
TA1401110100600	**6**	6	75	30	39	0,06	1	**43,39**
TA1401110100800	**8**	8	75	30	39	0,08	1	**82,88**
TA1401110101000	**10**	10	100	40	60	0,1	1	**101,18**
TA1401110101200	**12**	12	100	45	55	0,12	1	**156,03**
TA1401110101400	**14**	14	100	45	55	0,14	1	**202,37**
TA1401110101600	**16**	16	100	45	62	0,16	1	**251,12**
TA1401110101800	**18**	18	100	45	63	0,18	1	**292,56**
TA1401110102000	**20**	20	100	45	62	0,2	1	**338,90**

Fresa HSS-Co standard TA1414, rivestita TiAlN, elica 30°, corta per cave, 2 taglienti, con attacco weldon





Codice	Tolleranza	d1	d2	l1	l2	z		€ / cad.
TA1414110100100	h10	**1**	6	47	2	2	1	**19,89**
TA1414110100150	h10	**1,5**	6	47	3	2	1	**18,83**
TA1414110100200	e8	**2**	6	48	4	2	1	**16,38**
TA1414110100250	e8	**2,5**	6	49	5	2	1	**16,38**
TA1414110100300	e8	**3**	6	49	5	2	1	**16,38**
TA1414110100350	h10	**3,5**	6	50	6	2	1	**16,38**
TA1414110100400	e8	**4**	6	51	7	2	1	**16,38**
TA1414110100450	h10	**4,5**	6	51	7	2	1	**16,38**
TA1414110100500	e8	**5**	6	52	8	2	1	**16,38**
TA1414110100550	h10	**5,5**	6	52	8	2	1	**16,38**
TA1414110100600	e8	**6**	6	52	8	2	1	**16,38**
TA1414110100650	h10	**6,5**	10	60	10	2	1	**23,07**
TA1414110100700	e8	**7**	10	60	10	2	1	**23,50**
TA1414110100800	e8	**8**	10	61	11	2	1	**23,50**
TA1414110100850	h10	**8,5**	10	61	11	2	1	**38,33**
TA1414110100900	h10	**9**	10	61	11	2	1	**23,50**
TA1414110101000	e8	**10**	10	63	13	2	1	**23,50**
TA1414110101100	h10	**11**	12	70	13	2	1	**47,03**
TA1414110101200	e8	**12**	12	73	16	2	1	**31,38**
TA1414110101300	h10	**13**	12	73	16	2	1	**36,71**
TA1414110101400	e8	**14**	12	73	16	2	1	**37,04**
TA1414110101500	h10	**15**	12	73	16	2	1	**41,84**
TA1414110101600	e8	**16**	16	79	19	2	1	**44,62**
TA1414110101700	h10	**17**	16	79	19	2	1	**54,08**
TA1414110101800	e8	**18**	16	79	19	2	1	**54,81**
TA1414110101900	h10	**19**	16	79	19	2	1	**65,80**
TA1414110102000	e8	**20**	20	88	22	2	1	**69,57**

N.B: Parametri di lavorazione scaricabili su www.ttake.it

ASPORTAZIONE TRUCIOLO

Fresa HSS-Co standard TA1415, rivestita TiAlN, elica 30°, corta per cave, 3 taglienti, con attacco weldon





Codice	Tolleranza	d1	d2	l1	l2	z		€ / cad.
TA1415110100300	e8	**3**	6	52	8	3	1	**25,29**
TA1415110100400	e8	**4**	6	55	11	3	1	**25,29**
TA1415110100500	e8	**5**	6	57	13	3	1	**25,29**
TA1415110100600	e8	**6**	6	57	13	3	1	**25,16**
TA1415110100700	e8	**7**	10	66	16	3	1	**35,95**
TA1415110100800	e8	**8**	10	69	19	3	1	**34,09**
TA1415110100900	h10	**9**	10	69	19	3	1	**35,95**
TA1415110101000	e8	**10**	10	72	22	3	1	**33,20**
TA1415110101100	e8	**11**	12	79	22	3	1	**39,29**
TA1415110101200	e8	**12**	12	83	26	3	1	**38,99**
TA1415110101400	e8	**14**	12	83	26	3	1	**52,69**
TA1415110101500	h10	**15**	12	83	26	3	1	**50,58**
TA1415110101600	e8	**16**	16	92	32	3	1	**62,09**
TA1415110101800	e8	**18**	16	92	32	3	1	**75,17**
TA1415110102000	e8	**20**	20	104	38	3	1	**93,34**

Fresa HSS-Co standard TA1416, rivestita TiAlN, elica 30°, 4 taglienti, per finiture, con attacco weldon



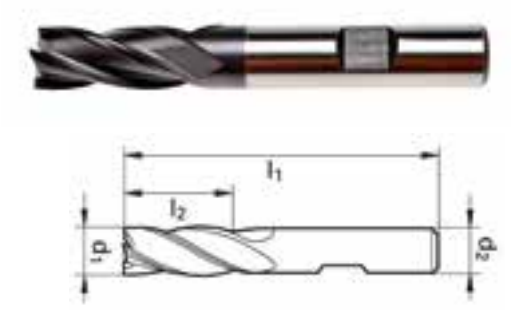

Codice	d1	d2	l1	l2	z		€ / cad.
TA1416110100200	**2**	6	51	7	4	1	**31,21**
TA1416110100300	**3**	6	52	8	4	1	**24,10**
TA1416110100400	**4**	6	55	11	4	1	**24,10**
TA1416110100500	**5**	6	57	13	4	1	**24,10**
TA1416110100600	**6**	6	57	13	4	1	**24,10**
TA1416110100700	**7**	10	66	16	4	1	**33,63**
TA1416110100800	**8**	10	69	19	4	1	**33,63**
TA1416110100900	**9**	10	69	19	4	1	**33,83**
TA1416110101000	**10**	10	72	22	4	1	**32,60**
TA1416110101200	**12**	12	83	26	4	1	**39,09**
TA1416110101300	**13**	12	83	26	4	1	**61,66**
TA1416110101400	**14**	12	83	26	4	1	**56,33**
TA1416110101600	**16**	16	92	32	4	1	**60,60**
TA1416110101800	**18**	16	92	32	4	1	**74,44**
TA1416110102000	**20**	20	104	38	4	1	**88,28**

Fresa HSS-Co standard TA1419, rivestita TiAlN, elica 30°, 4 taglienti, per sgrossatura, con attacco weldon



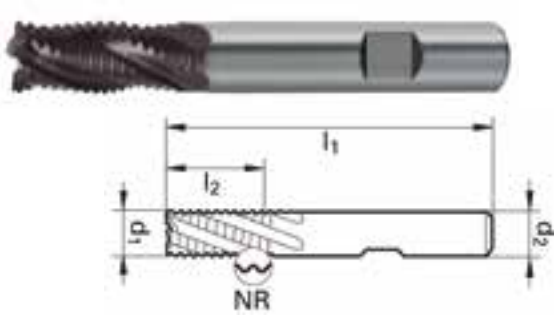

Codice	d1	d2	l1	l2	z		€ / cad.
TA1419110100600	**6**	6	57	13	4	1	**57,36**
TA1419110100700	**7**	10	66	16	4	1	**60,90**
TA1419110100800	**8**	10	69	19	4	1	**60,90**
TA1419110100900	**9**	10	69	19	4	1	**60,90**
TA1419110101000	**10**	10	72	22	4	1	**60,90**
TA1419110101200	**12**	12	83	26	4	1	**67,92**
TA1419110101400	**14**	12	83	26	4	1	**82,32**
TA1419110101500	**15**	12	83	26	4	1	**88,01**

N.B: Parametri di lavorazione scaricabili su www.ttake.it

Fresa HSS-Co standard TA1419, rivestita TiAlN, elica 30°, 4 taglienti, per sgrossatura, con attacco weldon



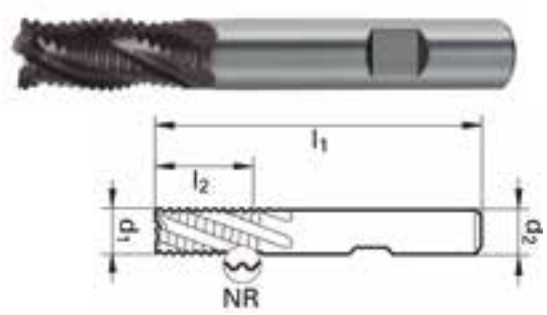

Codice	d1	d2	l1	l2	z		€ / cad.
TA1419110101600	**16**	16	92	32	4	1	**91,85**
TA1419110101800	**18**	16	92	32	4	1	**98,24**
TA1419110102000	**20**	20	104	38	4	1	**118,73**
TA1419110102500	**25**	25	121	45	5	1	**173,64**

Fresa HSS-E-PM TA1417, rivestita TiAlN, elica 30°, 4 taglienti, per sgrossatura

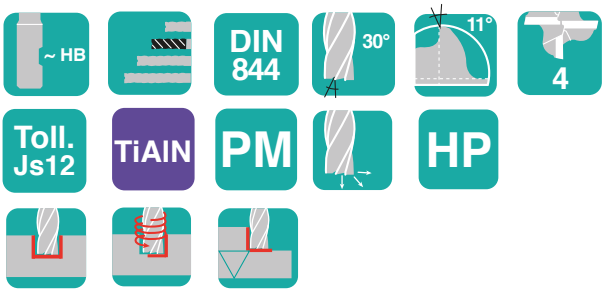

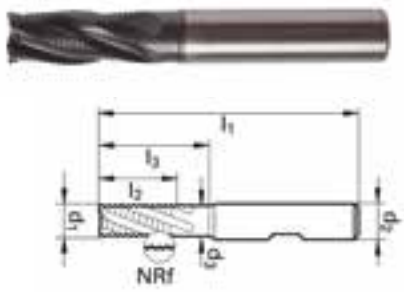

Codice	d1/js12	d2	d3	l1	l2	l3	z		€ / cad.
TA1417110100600	**6**	6	5,7	57	13	20	4	1	**47,13**
TA1417110100700	**7**	10	6,7	66	16	17,9	4	1	**63,88**
TA1417110100800	**8**	10	7,7	69	19	21,5	4	1	**57,29**
TA1417110100900	**9**	10	8,5	69	19	24,3	4	1	**75,43**
TA1417110101000	**10**	10	9,5	72	22	30	4	1	**60,21**
TA1417110101200	**12**	12	11,5	83	26	36	4	1	**68,85**
TA1417110101400	**14**	12	12	83	26	38	4	1	**95,76**
TA1417110101600	**16**	16	15,5	92	32	42	4	1	**116,08**
TA1417110101800	**18**	16	16	92	32	44	4	1	**137,82**
TA1417110102000	**20**	20	19	104	38	52	4	1	**139,28**
TA1417110102500	**25**	25	24	121	45	63	5	1	**195,88**

Fresa HSS-Co standard TA1418, rivestita TiAlN, elica 30°, sferica, 2 taglienti

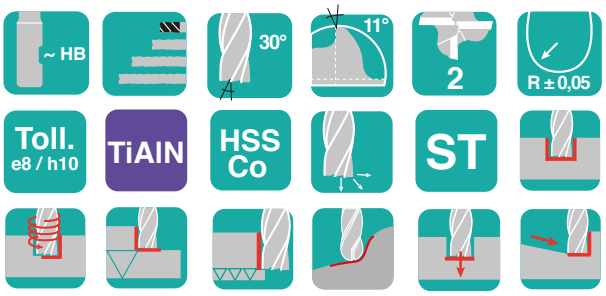



Codice	d1	Toll.	d2	l1	l2		€ / cad.
TA1418110100200	**2**	e8	6	48	4	1	**a richiesta**
TA1418110100300	**3**	e8	6	49	5	1	**26,12**
TA1418110100400	**4**	e8	6	51	7	1	**26,12**
TA1418110100500	**5**	e8	6	52	8	1	**26,12**
TA1418110100600	**6**	e8	6	52	8	1	**26,12**
TA1418110100700	**7**	e8	10	60	10	1	**33,23**
TA1418110100800	**8**	e8	10	61	11	1	**33,23**
TA1418110100900	**9**	h10	10	61	11	1	**a richiesta**
TA1418110101000	**10**	e8	10	63	13	1	**33,23**
TA1418110101200	**12**	e8	12	73	16	1	**43,36**
TA1418110101300	**13**	h10	12	73	16	1	**a richiesta**
TA1418110101400	**14**	e8	12	73	16	1	**49,00**
TA1418110101500	**15**	h10	12	73	16	1	**53,89**
TA1418110101600	**16**	e8	16	79	19	1	**56,67**
TA1418110101700	**17**	h10	16	79	19	1	**a richiesta**
TA1418110101800	**18**	e8	16	79	19	1	**69,54**
TA1418110101900	**19**	h10	16	79	19	1	**a richiesta**
TA1418110102000	**20**	e8	20	88	22	1	**84,24**

N.B: Parametri di lavorazione scaricabili su www.ttake.it

Alesatore HSS-Co TA1203, tolleranza H7, attacco cilindrico

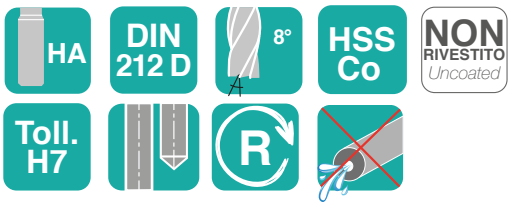



Codice	d1	d2	l1	l2	l4	z		€ / cad.
TA1203140100200	**2**	2	49	21	11	4	1	**20,78**
TA1203140100210	**2,1**	2	49	21	11	4	1	**25,25**
TA1203140100220	**2,2**	3	53	25	12	4	1	**25,25**
TA1203140100230	**2,3**	3	53	25	12	4	1	**25,25**
TA1203140100240	**2,4**	3	57	29	14	4	1	**25,25**
TA1203140100250	**2,5**	3	57	29	14	4	1	**20,78**
TA1203140100260	**2,6**	3	57	29	14	4	1	**26,93**
TA1203140100270	**2,7**	3	61	33	15	6	1	**26,93**
TA1203140100280	**2,8**	3	61	33	15	6	1	**26,93**
TA1203140100290	**2,9**	3	61	33	15	6	1	**26,93**
TA1203140100300	**3**	3	61	33	15	6	1	**19,06**
TA1203140100310	**3,1**	4	65	37	16	6	1	**25,25**
TA1203140100320	**3,2**	4	65	37	16	6	1	**25,25**
TA1203140100330	**3,3**	4	65	37	16	6	1	**25,25**
TA1203140100340	**3,4**	4	70	42	18	6	1	**25,25**
TA1203140100350	**3,5**	4	70	42	18	6	1	**22,15**
TA1203140100360	**3,6**	4	70	42	18	6	1	**28,17**
TA1203140100370	**3,7**	4	70	42	18	6	1	**28,17**
TA1203140100380	**3,8**	4	75	47	19	6	1	**28,17**
TA1203140100390	**3,9**	4	75	47	19	6	1	**20,26**
TA1203140100400	**4**	4	75	47	19	6	1	**20,78**
TA1203140100410	**4,1**	4	75	47	19	6	1	**26,45**
TA1203140100420	**4,2**	4	75	47	19	6	1	**26,45**
TA1203140100430	**4,3**	5	80	52	21	6	1	**26,45**
TA1203140100440	**4,4**	5	80	52	21	6	1	**26,45**
TA1203140100450	**4,5**	5	80	52	21	6	1	**22,15**
TA1203140100460	**4,6**	5	80	52	21	6	1	**28,52**
TA1203140100470	**4,7**	5	80	52	21	6	1	**28,52**
TA1203140100480	**4,8**	5	86	58	23	6	1	**28,52**
TA1203140100490	**4,9**	5	86	58	23	6	1	**28,52**
TA1203140100500	**5**	5	86	58	23	6	1	**21,50**
TA1203140100510	**5,1**	5	86	58	23	6	1	**28,52**
TA1203140100520	**5,2**	5	86	58	23	6	1	**28,52**
TA1203140100530	**5,3**	5	86	58	23	6	1	**28,52**
TA1203140100540	**5,4**	6	93	57	26	6	1	**28,52**
TA1203140100550	**5,5**	6	93	57	26	6	1	**26,45**
TA1203140100560	**5,6**	6	93	57	26	6	1	**28,52**
TA1203140100570	**5,7**	6	93	57	26	6	1	**28,52**
TA1203140100580	**5,8**	6	93	57	26	6	1	**28,52**

Alesatore HSS-Co TA1203, tolleranza H7, attacco cilindrico

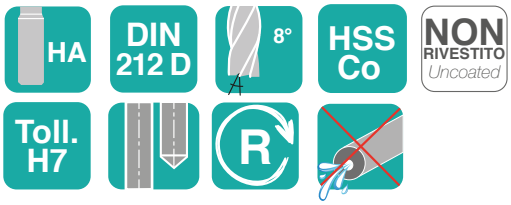



Codice	d1	d2	l1	l2	l4	z		€ / cad.
TA1203140100590	**5,9**	6	93	57	26	6	1	**28,52**
TA1203140100600	**6**	6	93	57	26	6	1	**23,12**
TA1203140100610	**6,1**	6	101	65	28	6	1	**28,52**
TA1203140100620	**6,2**	6	101	65	28	6	1	**28,52**
TA1203140100630	**6,3**	6	101	65	28	6	1	**28,52**
TA1203140100640	**6,4**	6	101	65	28	6	1	**28,52**
TA1203140100650	**6,5**	6	101	65	28	6	1	**27,31**
TA1203140100660	**6,6**	6	101	65	28	6	1	**28,52**
TA1203140100670	**6,7**	6	101	65	28	6	1	**28,52**
TA1203140100680	**6,8**	8	109	73	31	6	1	**28,52**
TA1203140100690	**6,9**	8	109	73	31	6	1	**28,52**
TA1203140100700	**7**	8	109	73	31	6	1	**27,31**
TA1203140100710	**7,1**	8	109	73	31	6	1	**31,99**
TA1203140100720	**7,2**	8	109	73	31	6	1	**31,99**
TA1203140100730	**7,3**	8	109	73	31	6	1	**31,99**
TA1203140100740	**7,4**	8	109	73	31	6	1	**31,99**
TA1203140100760	**7,6**	8	117	81	33	6	1	**31,00**
TA1203140100770	**7,7**	8	117	81	33	6	1	**33,61**
TA1203140100780	**7,8**	8	117	81	33	6	1	**33,61**
TA1203140100790	**7,9**	8	117	81	33	6	1	**33,61**
TA1203140100800	**8**	8	117	81	33	6	1	**33,61**
TA1203140100810	**8,1**	8	117	81	33	6	1	**28,52**
TA1203140100820	**8,2**	8	117	81	33	6	1	**38,49**
TA1203140100830	**8,3**	8	117	81	33	6	1	**38,49**
TA1203140100840	**8,4**	8	117	81	33	6	1	**38,49**
TA1203140100850	**8,5**	8	117	81	33	6	1	**35,84**
TA1203140100860	**8,6**	10	125	85	36	6	1	**36,77**
TA1203140100870	**8,7**	10	125	85	36	6	1	**36,77**
TA1203140100880	**8,8**	10	125	85	36	6	1	**36,77**
TA1203140100890	**8,9**	10	125	85	36	6	1	**36,77**
TA1203140100900	**9**	10	125	85	36	6	1	**33,06**
TA1203140100910	**9,1**	10	125	85	36	6	1	**37,60**
TA1203140100920	**9,2**	10	125	85	36	6	1	**37,60**
TA1203140100930	**9,3**	10	125	85	36	6	1	**37,60**
TA1203140100940	**9,4**	10	125	85	36	6	1	**37,60**
TA1203140100950	**9,5**	10	125	85	36	6	1	**36,77**
TA1203140100960	**9,6**	10	133	93	38	6	1	**38,49**
TA1203140100970	**9,7**	10	133	93	38	6	1	**38,49**

N.B: Parametri di lavorazione scaricabili su www.ttake.it

Alesatore HSS-Co TA1203, tolleranza H7, attacco cilindrico

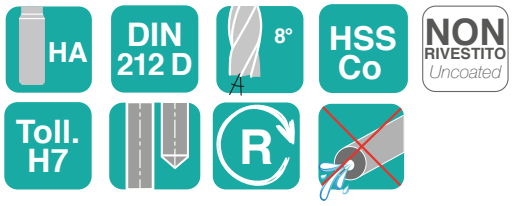



Codice	d1	d2	l1	l2	l4	z		€ / cad.
TA1203140100980	**9,8**	10	133	93	38	6	1	**38,49**
TA1203140100990	**9,9**	10	133	93	38	6	1	**38,49**
TA1203140101000	**10**	10	133	93	38	6	1	**33,61**
TA1203140101100	**11**	10	142	102	41	6	1	**47,23**
TA1203140101200	**12**	10	151	111	44	6	1	**49,05**
TA1203140101300	**13**	10	151	111	44	6	1	**55,17**
TA1203140101400	**14**	14	160	115	47	8	1	**56,86**
TA1203140101500	**15**	14	162	117	50	8	1	**57,82**
TA1203140101600	**16**	14	170	125	52	8	1	**60,37**
TA1203140101700	**17**	14	175	130	54	8	1	**70,86**
TA1203140101800	**18**	14	182	137	56	8	1	**74,37**
TA1203140102000	**20**	16	195	147	60	8	1	**83,14**

Alesatore HSS-Co TA1204, tolleranza H7, attacco conico

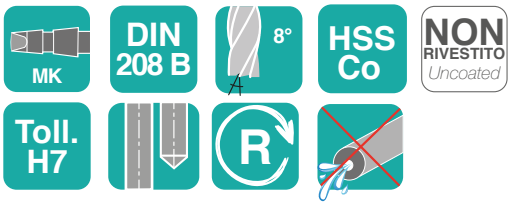

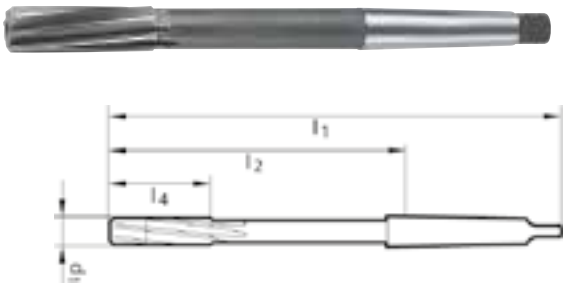

Codice	d1	l1	l2	l4	CM	z		€ / cad.
TA1204140100600	**6**	138	76	26	1	6	1	**82,71**
TA1204140100700	**7**	150	88	31	1	6	1	**75,88**
TA1204140100800	**8**	156	94	33	1	6	1	**75,02**
TA1204140100900	**9**	162	100	36	1	6	1	**84,65**
TA1204140101000	**10**	168	106	38	1	6	1	**63,88**
TA1204140101100	**11**	175	113	41	1	6	1	**71,07**
TA1204140101200	**12**	182	120	44	1	6	1	**69,42**
TA1204140101300	**13**	182	120	44	1	6	1	**73,51**
TA1204140101400	**14**	189	127	47	1	8	1	**74,27**
TA1204140101500	**15**	204	129	50	2	8	1	**89,50**
TA1204140101600	**16**	210	135	52	2	8	1	**89,50**
TA1204140101700	**17**	214	139	54	2	8	1	**97,45**
TA1204140101800	**18**	219	144	56	2	6	1	**102,23**
TA1204140101900	**19**	223	148	58	2	8	1	**108,63**
TA1204140102000	**20**	228	153	60	2	8	1	**108,63**
TA1204140102100	**21**	232	157	62	2	8	1	**121,39**
TA1204140102200	**22**	237	162	64	2	8	1	**121,39**
TA1204140102300	**23**	241	166	66	2	8	1	**140,58**
TA1204140102400	**24**	268	174	68	3	8	1	**142,17**
TA1204140102500	**25**	268	174	68	3	8	1	**148,53**
TA1204140102600	**26**	273	179	70	3	8	1	**158,16**
TA1204140102700	**27**	277	183	71	3	10	1	**175,67**
TA1204140102800	**28**	277	183	71	3	10	1	**174,16**
TA1204140102900	**29**	281	187	73	3	10	1	**198,13**
TA1204140103000	**30**	281	187	73	3	10	1	**180,56**
TA1204140103100	**31**	285	191	75	3	10	1	**236,45**
TA1204140103200	**32**	317	199,5	77	4	10	1	**234,80**
TA1204140103400	**34**	321	203,5	78	4	10	1	**265,17**
TA1204140103500	**35**	321	203,5	78	4	10	1	**265,17**
TA1204140103600	**36**	325	207,5	79	4	10	1	**290,70**
TA1204140103800	**38**	329	211,5	81	4	10	1	**319,45**
TA1204140104000	**40**	329	211,5	81	4	10	1	**317,87**

N.B: Parametri di lavorazione scaricabili su www.ttake.it

Svasatore a 90° HSS TA1230, DIN 335 C, 3 taglienti, codolo cilindrico



Codice	d1	d2	d3	l1	z		€ / cad.
TA1230140900430	**4,3**	1.30	4	40	3	1	**17,16**
TA1230140900500	**5**	1,5	4	40	3	1	**17,16**
TA1230140900530	**5,3**	1,5	4	40	3	1	**17,16**
TA1230140900580	**5,8**	1,5	5	45	3	1	**17,16**
TA1230140900600	**6**	1,5	5	45	3	1	**17,16**
TA1230140900630	**6,3**	1,5	5	45	3	1	**17,16**
TA1230140900700	**7**	1,8	6	50	3	1	**18,37**
TA1230140900730	**7,3**	1,8	6	50	3	1	**18,37**
TA1230140900800	**8**	2	6	50	3	1	**18,47**
TA1230140900830	**8,3**	2	6	50	3	1	**18,47**
TA1230140900940	**9,4**	2,2	6	50	3	1	**18,47**
TA1230140901000	**10**	2,5	6	50	3	1	**18,78**
TA1230140901040	**10,4**	2,5	6	50	3	1	**19,74**
TA1230140901150	**11,5**	2,8	8	56	3	1	**21,36**
TA1230140901240	**12,4**	2,9	8	56	3	1	**21,77**
TA1230140901340	**13,4**	2,9	8	56	3	1	**23,42**
TA1230140901500	**15**	3,2	10	60	3	1	**23,98**
TA1230140901650	**16,5**	3,2	10	60	3	1	**25,52**
TA1230140901900	**19**	3,5	10	63	3	1	**37,36**
TA1230140902050	**20,5**	3,5	10	63	3	1	**36,81**
TA1230140902300	**23**	3,8	10	67	3	1	**45,75**
TA1230140902500	**25**	3,8	10	67	3	1	**47,99**
TA1230140903000	**30**	4,2	12	71	3	1	**71,31**

Svasatore a 90° HSS TA1231, DIN 335 C, 3 taglienti, rivestito TiN, codolo cilindrico

HA · DIN 335 C · R · 90° · HSS · TiN



Codice	d1	d2	d3	l1	z		€ / cad.
TA1231140900430	**4,3**	1,3	4	40	3	1	**23,32**
TA1231140900500	**5**	1,5	4	40	3	1	**23,32**
TA1231140900530	**5,3**	1,5	4	40	3	1	**23,32**
TA1231140900580	**5,8**	1,5	5	45	3	1	**23,32**
TA1231140900600	**6**	1,5	5	45	3	1	**23,32**
TA1231140900630	**6,3**	1,5	5	45	3	1	**23,32**
TA1231140900700	**7**	1,8	6	50	3	1	**29,07**
TA1231140900730	**7,3**	1,8	6	50	3	1	**29,07**
TA1231140900800	**8**	2	6	50	3	1	**29,17**
TA1231140900830	**8,3**	2	6	50	3	1	**29,17**
TA1231140900940	**9,4**	2,2	6	50	3	1	**29,17**
TA1231140901000	**10**	2,5	6	50	3	1	**29,44**
TA1231140901040	**10,4**	2,5	6	50	3	1	**30,96**
TA1231140901150	**11,5**	2,8	8	56	3	1	**32,54**
TA1231140901240	**12,4**	2,9	8	56	3	1	**32,99**
TA1231140901500	**15**	3,2	10	60	3	1	**35,50**
TA1231140901650	**16,5**	3,2	10	60	3	1	**43,89**
TA1231140901900	**19**	3,5	10	63	3	1	**55,72**
TA1231140902050	**20,5**	3,5	10	63	3	1	**55,24**
TA1231140902300	**23**	3,8	10	67	3	1	**71,55**
TA1231140902500	**25**	3,8	10	67	3	1	**81,14**
TA1231140903000	**30**	4,2	12	71	3	1	**106,81**

N.B: Parametri di lavorazione scaricabili su www.ttake.it

Svasatore a 90° HSS TA1201, DIN 335 C, 3 taglienti, rivestito TiAlN, codolo cilindrico





Codice	d1	d2	d3	l1	z		€ / cad.
TA1201140100830	**8,3**	2	6	50	3	1	**28,50**
TA1201140101000	**10**	2,5	6	50	3	1	**29,72**
TA1201140101240	**12,4**	2,8	8	56	3	1	**34,75**
TA1201140101650	**16,5**	3,2	10	60	3	1	**39,62**
TA1201140102050	**20,5**	3,5	10	63	3	1	**52,79**
TA1201140102500	**25**	3,8	10	67	3	1	**65,24**
TA1201140103100	**31**	4,2	12	71	3	1	**87,18**

Svasatore a 90° HSS-Co TA1240, DIN 335 C, 3 taglienti, codolo cilindrico



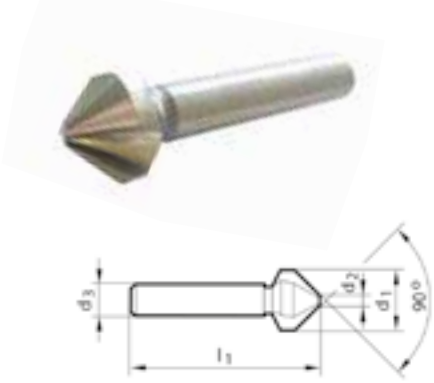

Codice	d1	d2	d3	l1	z		€ / cad.
TA1240140900630	**6,3**	1,5	5	45	3	1	**14,45**
TA1240140900830	**8,3**	2	6	50	3	1	**20,85**
TA1240140901040	**10,4**	2,5	6	50	3	1	**24,73**
TA1240140901240	**12,4**	2,9	8	56	3	1	**26,21**
TA1240140901650	**16,5**	3,2	10	60	3	1	**35,81**
TA1240140902050	**20,5**	3,5	10	63	3	1	**41,48**
TA1240140902500	**25**	3,8	10	67	3	1	**58,92**
TA1240140903000	**30**	4,2	12	71	3	1	**77,12**

Svasatore a 90° HSS-Co TA1241, DIN 335 C, 3 taglienti, rivestito TiAlN, codolo cilindrico





Codice	d1	d2	d3	l1	z		€ / cad.
TA1241140900630	**6,3**	1,5	5	45	3	1	**21,74**
TA1241140900830	**8,3**	2	6	50	3	1	**29,00**
TA1241140901040	**10,4**	2,5	6	50	3	1	**34,43**
TA1241140901240	**12,4**	2,9	8	56	3	1	**36,87**
TA1241140901650	**16,5**	3,2	10	60	3	1	**50,12**
TA1241140902050	**20,5**	3,5	10	63	3	1	**59,16**
TA1241140902500	**25**	3,8	10	67	3	1	**80,08**
TA1241140903000	**30**	4,2	12	71	3	1	**101,74**

Serie di svasatori a 90° HSS TA1230 - DIN 335 C





Caratteristiche

Set composto da 6 svasatori, 1 pz. per tipo Ø 8,3-10,4-12,4-16,5-20,5-25

Codice	Rivestimento		€ / cad.
TA12301409KIT01	senza rivestimento	1	**186,01**

Serie di svasatori a 90° HSS TA1231 - DIN 335 C





Caratteristiche

Set composto da 6 svasatori, 1 pz. per tipo Ø 8,3-10,4-12,4-16,5-20,5-25

Codice	Rivestimento		€ / cad.
TA12311409KIT02	TiN	1	**265,92**

N.B: Parametri di lavorazione scaricabili su www.ttake.it

Serie di svasatori a 90° HSS TA1201 rivestiti, TiAlN, DIN 335

TiAlN



Caratteristiche

Set composto da 5 svasatori, 1 pz. per tipo Ø 8,3-12,4-16,5-20,5-25 (cod. KIT01) e 1 pz. per tipo Ø 12,4-16,5-20,5-25-31

Codice	Rivestimento	Composizione		€ / cad.
TA12011401KIT01	TiAlN	Ø 8,3-12,4-16,5-20,5-25	1	**224,11**
TA12011401KIT03	TiAlN	Ø 12,4-16,5-20,5-25-31	1	**280,78**

Fresa TA1075 per sedi viti a 180°, con guide HSS-Co5, DIN 373, 3 taglienti, codolo cilindrico

HA

DIN 373

HSS Co

NON RIVESTITO *Uncoated*

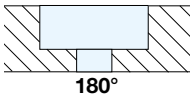



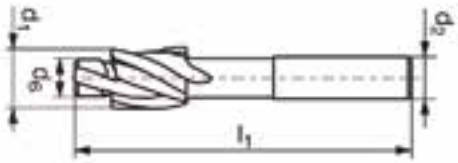

Codice	Ø	D	d	d1	L	l		€ / cad.
TA1075070900300	**M3**	6	3.2	5.0	71	14	1	**33,95**
TA1075070900400	**M4**	8	4,3	5	71	14	1	**35,36**
TA1075070900500	**M5**	10	5,3	8	80	18	1	**39,01**
TA1075070900600	**M6**	11	6,4	8	80	18	1	**41,28**
TA1075070900800	**M8**	15	8,4	12,5	100	22	1	**53,94**
TA1075070901000	**M10**	18	10,5	12,5	100	22	1	**64,81**
TA1075070901200	**M12**	20	13	12,5	100	22	1	**81,08**
TA1075070901400	**M14**	24	15	16	130	30	1	**105,09**
TA1075070901600	**M16**	26	17	16	130	30	1	**150,29**

Fresa TA1076 per sedi viti a 180°, con guide HSS-Co5, DIN 375, 3 taglienti, codolo cono morse



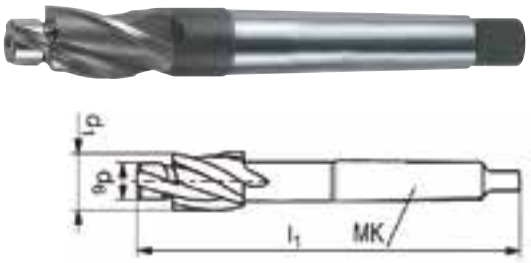

Codice	Ø	CM	D	d	L	l		€ / cad.
TA1076070900800	**M8**	2	15	8.4	132	22	1	**78,29**
TA1076070901000	**M10**	2	18	10,5	140	25	1	**86,41**
TA1076070901200	**M12**	2	20	13	140	25	1	**103,85**
TA1076070901400	**M14**	2	24	15	150	30	1	**141,58**
TA1076070901600	**M16**	3	26	17	180	35	1	**161,88**
TA1076070901800	**M18**	3	30	19	180	35	1	**221,14**
TA1076070902000	**M20**	3	33	21	190	40	1	**292,55**
TA1076070902200	**M22**	3	36	23	190	40	1	**386,70**
TA1076070902400	**M24**	3	40	25	190	40	1	**419,28**
TA1076070902700	**M27**	4	43	28	236	50	1	**467,54**

N.B: Parametri di lavorazione scaricabili su www.ttake.it

2 UTENSILITAGLIOFISSAGGIOMECCANICO



Utensili di tornitura ad inserti negativi		172-187
Utensili di tornitura ad inserti positivi		188-229
Utensili di filettatura, scanalatura e taglio		230-232
Utensili per foratura		233-239
Utensili per fresatura ad inserti		240-282
Inserti		283-338

Utensile di tornitura esterna PCLN R/L TA5011, stelo in acciaio





ISO	Codice	h=h1	b	l1	l2	f		€ / cad.
PCLNL 1616 H12	TA50110108L1612	16	16	100	26,1	20	1	**132,47**
PCLNL 2020 K 12	TA50110108L2012	20	20	125	28	25	1	**130,79**
PCLNL 2525 M12	TA50110108L2512	25	25	150	33	32	1	**164,48**
PCLNL 2525 M16	TA50110108L2516	25	25	150	33	32	1	**170,84**
PCLNL 2525 M19	TA50110108L2519	25	25	150	36	32	1	**170,84**
PCLNL 3232 P12	TA50110108L3212	32	32	170	30	40	1	**216,18**
PCLNL 3232 P16	TA50110108L3216	32	32	170	33	40	1	**216,18**
PCLNL 3232 P19	TA50110108L3219	32	32	170	40	40	1	**216,18**
PCLNL 4040 S19	TA50110108L4019	40	40	250	40	50	1	**328,58**
PCLNR 1616 H12	TA50110108R1612	16	16	100	26,1	20	1	**132,47**
PCLNR 2020 K12	TA50110108R2012	20	20	125	28	25	1	**157,54**
PCLNR 2525 M12	TA50110108R2512	25	25	150	33	32	1	**164,48**
PCLNR 2525 M16	TA50110108R2516	25	25	150	33	32	1	**170,84**
PCLNR 2525 M19	TA50110108R2519	25	25	150	36	32	1	**170,84**
PCLNR 3232 P12	TA50110108R3212	32	32	170	30	40	1	**216,18**
PCLNR 3232 P16	TA50110108R3216	32	32	170	33	40	1	**216,18**
PCLNR 3232 P19	TA50110108R3219	32	32	170	40	40	1	**216,18**
PCLNR 4040 S19	TA50110108R4019	40	40	250	40	50	1	**328,58**

Utensile di tornitura esterna PCLN R/L TA5015, stelo in acciaio, con fori di refrigerazione e raccordo G 1/8 incluso







incluso

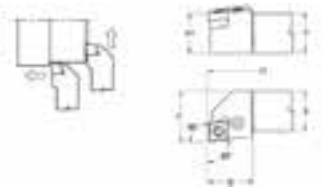

ISO	Codice	h=h1	b	l1	l2	f		€ / cad.
PCLNL 1616 H12-IK G1/8	TA50150108L1612	16	16	100	26,1	20	1	**313,56**
PCLNL 2020 K12-IK G1/8	TA50150108L2012	20	20	125	27,4	25	1	**328,65**
PCLNL 2525 M12-IK G1/8	TA50150108L2512	25	25	150	28	32	1	**350,45**
PCLNR 1616 H12-IK G1/8	TA50150108R1612	16	16	100	26,1	20	1	**313,56**
PCLNR 2020 K12-IK G1/8	TA50150108R2012	20	20	125	27,4	25	1	**328,65**
PCLNR 2525 M12-IK G1/8	TA50150108R2512	25	25	150	28	32	1	**350,45**

 Inserto	 Leva	 Vite leva	Chiave	 Sede	 Spina	 Punzone
CN.. 1204..	TA10PN010800000	TA01PN010800000	TA03SP010800000	TA15PN010800000	TA09SN010800000	TA12ES010800000
CN.. 1606..	TA17PN010800000	TA02PN010800000	TA03SP010800000	TA16PN010800000	TA17SN010800000	TA15ES010800000
CN.. 1906..	TA20PN010800000	TA03PN010800000	TA11SP010800000	TA19PN010800000	TA22SN010800000	TA11ES010800000

Utensile di tornitura esterna PCLN R/L TA5010, stelo in acciaio



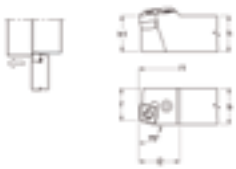

ISO	Codice	h=h1	b	l1	l2	f		€ / cad.
PCBNL 2020 K12	TA50100108L2012	20	20	125	28	17	1	**157,54**
PCBNL 2525 M12	TA50100108L2512	25	25	150	29	22	1	**170,84**
PCBNL 2525 M16	TA50100108L2516	25	25	150	29	22	1	**177,21**
PCBNL 3225 P12	TA50100108L3212	32	32	170	32	22	1	**196,51**
PCBNL 3232 P16	TA50100108L3216	32	32	170	35	27	1	**216,18**
PCBNL 3232 P19	TA50100108L3219	32	32	170	35	27	1	**216,18**
PCBNL 4040 S19	TA50100108L4019	40	40	250	37	35	1	**328,58**
PCBNR 2020 K12	TA50100108R2012	20	20	125	28	17	1	**157,54**
PCBNR 2525 M12	TA50100108R2512	25	25	150	29	22	1	**170,84**
PCBNR 2525 M16	TA50100108R2516	25	25	150	29	22	1	**177,21**
PCBNR 3225 P12	TA50100108R3212	32	32	170	32	22	1	**203,25**
PCBNR 3232 P16	TA50100108R3216	32	32	170	35	27	1	**216,18**
PCBNR 3232 P19	TA50100108R3219	32	32	170	35	27	1	**216,18**
PCBNR 4040 S19	TA50100108R4019	40	40	250	37	35	1	**328,58**

Utensile di tornitura esterna PCKN R/L TA5012, stelo in acciaio



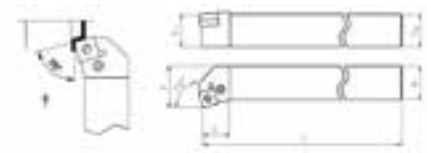

ISO	Codice	h=h1	b	l1	l2	f		€ / cad.
PCKNL 2020 K12	TA50120208L2012	20	20	125	28	17	1	**139,17**
PCKNL 2525 M12	TA50120208L2512	25	25	150	29	22	1	**139,17**
PCKNR 2525 M12	TA50120208R2512	25	25	150	29	22	1	**139,17**
PCKNR 2020 K12	TA50120208R2012	20	20	125	28	17	1	**139,17**

 Inserto	 Leva	 Vite leva	Chiave	 Sede	 Spina	 Punzone
CN.. 1204..	TA10PN010800000	TA01PN010800000	TA03SP010800000	TA15PN010800000	TA09SN010800000	TA12ES010800000
CN.. 1606..	TA17PN010800000	TA02PN010800000	TA03SP010800000	TA16PN010800000	TA17SN010800000	TA15ES010800000
CN.. 1906..	TA20PN010800000	TA03PN010800000	TA11SP010800000	TA19PN010800000	TA22SN010800000	TA11ES010800000

Utensile di tornitura esterna PDJN R/L TA5020, stelo in acciaio





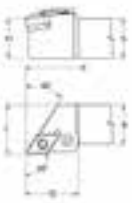

ISO	Codice	h=h1	b	l1	l2	f		€ / cad.
PDJNL 1616 H11	TA50200108L1611	16	16	100	30	20	1	**181,71**
PDJNL 2020 K11	TA50200108L2011	20	20	125	30	25	1	**192,20**
PDJNL 2020 K15	TA50200108L2015	20	20	125	35	25	1	**175,15**
PDJNL 2525 M11	TA50200108L2511	25	25	150	30	32	1	**177,21**
PDJNL 2525 M15	TA50200108L2515	25	25	150	35	32	1	**177,21**
PDJNL 3232 P15	TA50200108L3215	32	32	170	36	40	1	**231,54**
PDJNR 1616 H11	TA50200108R1611	16	16	100	30	20	1	**181,71**
PDJNR 2020 K11	TA50200108R2011	20	20	125	30	25	1	**192,20**
PDJNR 2020 K15	TA50200108R2015	20	20	125	35	25	1	**175,15**
PDJNR 2525 M11	TA50200108R2511	25	25	150	30	32	1	**177,21**
PDJNR 2525 M15	TA50200108R2515	25	25	150	35	32	1	**177,21**
PDJNR 3232 P15	TA50200108R3215	32	32	170	36	40	1	**231,54**

Utensile di tornitura esterna PDJN R/L TA5025, stelo in acciaio, con fori di refrigerazione e raccordo G 1/8 incluso







incluso





ISO	Codice	h=h1	b	l1	l2	f		€ / cad.
PDJNL 1616 H11-IK G1/8	TA50250108L1611	16	16	100	30	20	1	**313,56**
PDJNL 2020 K15-IK G1/8	TA50250108L2015	20	20	125	30	25	1	**328,65**
PDJNL 2525 M15-IK G1/8	TA50250108L2515	25	25	150	30	32	1	**350,45**
PDJNR 1616 H11-IK G1/8	TA50250108R1611	16	16	100	30	20	1	**313,56**
PDJNR 2020 K15-IK G1/8	TA50250108R2015	20	20	125	30	25	1	**328,65**
PDJNR 2525 M15-IK G1/8	TA50250108R2515	25	25	150	30	32	1	**350,45**

 Inserto	 Leva	 Vite leva	 Chiave	 Sede	 Spina	 Punzone
DN.. 1104..	TA04PN010800000	TA06PN010800000	TA09SP010800000	TA10SN010800000	TA63SN010800000	TA10ES010800000
DN.. 1506..	TA22PN010800000	TA25PN010800000	TA03SP010800000	TA23SN010800000	TA09SN010800000	TA12ES010800000

Utensile di tornitura esterna PDNN R/L TA5021, stelo in acciaio



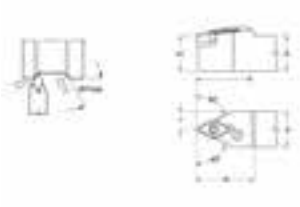

ISO	Codice	h=h1	b	l1	l2	f		€ / cad.
PDNNL 2020 K15	TA50210108L2015	20	20	125	35	12	1	**181,71**
PDNNL 2525 M15	TA50210108L2515	25	25	150	37	12	1	**203,25**
PDNNL 3232 P15	TA50210108L3215	32	32	170	37	16,8	1	**237,72**
PDNNR 2020 K15	TA50210108R2015	20	20	125	35	12	1	**181,71**
PDNNR 2525 M15	TA50210108R2515	25	25	150	37	12	1	**203,25**
PDNNR 3232 P15	TA50210108R3215	32	32	170	37	16,8	1	**237,72**

 Inserto	 Leva	 Vite leva	 Chiave	 Sede	 Spina	 Punzone
DN.. 1104..	TA04PN010800000	TA06PN010800000	TA09SP010800000	TA10SN010800000	TA63SN010800000	TA10ES010800000
DN.. 1506..	TA22PN010800000	TA25PN01080000	TA03SP010800000	TA23SN010800000	TA09SN010800000	TA12ES010800000

Utensile di tornitura esterna CKJN R/L TA5130, stelo in acciaio



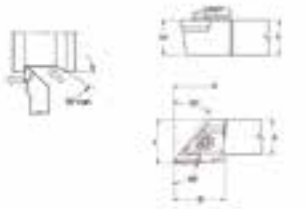

ISO	Codice	h=h1	b	l1	l2	f		€ / cad.
CKJNL 2020 K16	TA51300208L2016	20	20	125	34	30	1	**196,51**
CKJNL 2525 M16	TA51300208L2516	25	25	150	34	32	1	**218,43**
CKJNL 3232 P16	TA51300208L3216	32	32	170	34	40	1	**287,55**
CKJNR 2020 K16	TA51300208R2016	20	20	125	34	30	1	**196,51**
CKJNR 2525 M16	TA51300208R2516	25	25	150	34	32	1	**218,43**
CKJNR 3232 P16	TA51300208R3216	32	32	170	34	40	1	**287,55**

 Inserto	 Staffa	 Sede	 Spina
KNUX.. 1604.. R	TA51300208R0001	TA51300208R0002	TA06SN010800000
KNUX.. 1604.. L	TA51300208L0001	TA51300208L0002	TA06SN010800000

 Vite staffa	 Molla	 Spina	 Chiave
TA5130020800004	TA5130020800005	TA5130020800006	TA5130020800007
TA5130020800004	TA5130020800005	TA5130020800006	TA5130020800007

Utensile di tornitura esterna PSBN R/L TA5040, stelo in acciaio



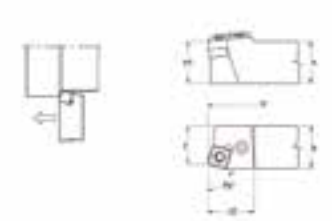

ISO	Codice	h=h1	b	l1	l2	f		€ / cad.
PSBNL 2020 K12	TA50400108L2012	20	20	125	28	17	1	**157,54**
PSBNL 2525 M12	TA50400108L2512	25	25	150	29	22	1	**170,84**
PSBNL 3232 P19	TA50400108L3219	32	32	170	39	27	1	**216,18**
PSBNL 4040 S19	TA50400108L4019	40	40	250	39	35	1	**328,58**
PSBNR 2020 K12	TA50400108R2012	20	20	125	28	17	1	**157,54**
PSBNR 2525 M12	TA50400108R2512	25	25	150	29	22	1	**170,84**
PSBNR 3232 P19	TA50400108R3219	32	32	170	39	27	1	**216,18**
PSBNR 4040 S19	TA50400108R4019	40	40	250	39	35	1	**328,58**

Utensile di tornitura esterna PSDNN TA5041, stelo in acciaio



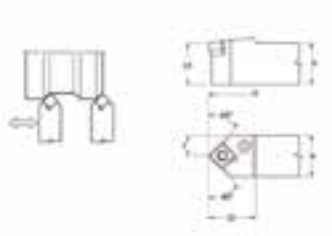

ISO	Codice	h=h1	b	l1	l2	f		€ / cad.
PSDNN 2020 K12	TA50410108N2012	20	20	125	28	10,3	1	**177,21**
PSDNN 2525 M12	TA50410108N2512	25	25	150	29	12,8	1	**192,20**
PSDNN 3232 P19	TA50410108N3219	32	32	170	40	16,5	1	**216,18**

 Inserto	 Leva	 Vite leva	 Chiave	 Sede	 Spina	 Punzone
SN.. 1204..	TA10PN010800000	TA01PN010800000	TA03SP010800000	TA11PN010800000	TA09SN010800000	TA12ES010800000
SN.. 1906..	TA20PN010800000	TA03PN010800000	TA11SP010800000	TA12PN010800000	TA22SN010800000	TA11ES010800000

Utensile di tornitura esterna PSKN R/L TA5042, stelo in acciaio



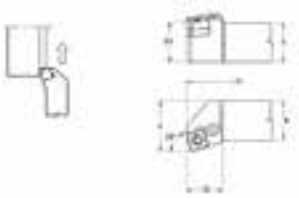

ISO	Codice	h=h1	b	l1	l2	f		€ / cad.
PSKNL 2020 K12	TA50420108L2012	20	20	125	26	25	1	**157,54**
PSKNL 2525 M12	TA50420108L2512	25	25	150	26	32	1	**170,84**
PSKNL 3232 P19	TA50420108L3219	32	32	170	34	40	1	**216,18**
PSKNL 4040 S19	TA50420108L4019	40	40	250	38	50	1	**328,58**
PSKNR 2020 K12	TA50420108R2012	20	20	125	26	25	1	**157,54**
PSKNR 2525 M12	TA50420108R2512	25	25	150	26	32	1	**170,84**
PSKNR 3232 P19	TA50420108R3219	32	32	170	34	40	1	**216,18**
PSKNR 4040 S19	TA50420108R4019	40	40	250	38	50	1	**328,58**

Utensile di tornitura esterna PSSN R/L TA5043, stelo in acciaio



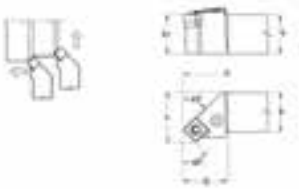

ISO	Codice	h=h1	b	l1	l2	f		€ / cad.
PSSNL 2020 K12	TA50430108L2012	20	20	125	29	25	1	**157,54**
PSSNL 2525 M12	TA50430108L2512	25	25	150	29	32	1	**164,48**
PSSNL 3225 P12	TA50430108L3212	32	32	170	29	32	1	**192,20**
PSSNL 3232 P19	TA50430108L3219	32	32	170	40	40	1	**216,18**
PSSNL 4040 S19	TA50430108L4019	40	40	250	40	50	1	**328,58**
PSSNR 2020 K12	TA50430108R2012	20	20	125	29	25	1	**157,54**
PSSNR 2525 M12	TA50430108R2512	25	25	150	29	32	1	**164,48**
PSSNR 3225 P12	TA50430108R3212	32	25	170	29	32	1	**192,20**
PSSNR 3232 P19	TA50430108R3219	32	32	170	40	40	1	**216,18**
PSSNR 4040 S19	TA50430108R4019	40	40	250	40	50	1	**328,58**

 Inserto	 Leva	 Vite leva	 Chiave	 Sede	 Spina	 Punzone
SN.. 1204..	TA10PN010800000	TA01PN010800000	TA03SP010800000	TA11PN010800000	TA09SN010800000	TA12ES010800000
SN.. 1906..	TA20PN010800000	TA03PN010800000	TA11SP010800000	TA12PN010800000	TA22SN010800000	TA11ES010800000

Utensile di tornitura esterna PTFN R/L TA5050, stelo in acciaio



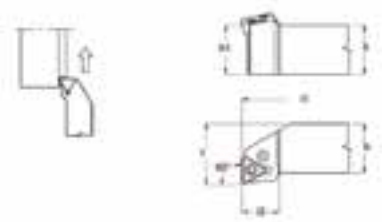

ISO	Codice	h=h1	b	l1	l2	f		€ / cad.
PTFNL 2020 K16	TA50500108L2016	20	20	125	20	25	1	**157,54**
PTFNL 2525 M16	TA50500108L2516	25	25	150	21	32	1	**170,84**
PTFNL 2525 M22	TA50500108L2522	25	25	150	27	32	1	**181,71**
PTFNL 3232 P22	TA50500108L3222	32	32	170	25	40	1	**224,80**
PTFNR 2020 K16	TA50500108R2016	20	20	125	20	25	1	**157,54**
PTFNR 2525 M16	TA50500108R2516	25	25	150	21	32	1	**170,84**
PTFNR 2525 M22	TA50500108R2522	25	25	150	27	32	1	**181,71**
PTFNR 3232 P22	TA50500108R3222	32	32	170	25	40	1	**224,80**

Utensile di tornitura esterna PTGN R/L TA5051, stelo in acciaio



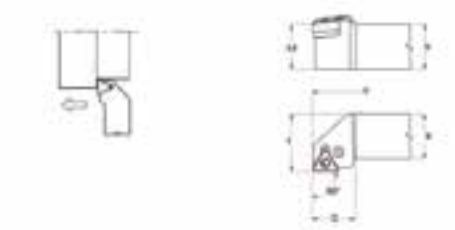

ISO	Codice	h=h1	b	l1	l2	f		€ / cad.
PTGNL 2020 K16	TA50510108L2016	20	20	125	20	25	1	**157,54**
PTGNL 2525 M16	TA50510108L2516	25	25	150	21	32	1	**170,84**
PTGNL 2525 M22	TA50510108L2522	25	25	150	27	32	1	**181,71**
PTGNL 3232 P22	TA50510108L3222	32	32	170	29	40	1	**224,80**
PTGNR 2020 K16	TA50510108R2016	20	20	125	20	25	1	**157,54**
PTGNR 2525 M16	TA50510108R2516	25	25	150	21	32	1	**170,84**
PTGNR 2525 M22	TA50510108R2522	25	25	150	27	32	1	**181,71**
PTGNR 3232 P22	TA50510108R3222	32	32	170	29	40	1	**224,80**

 Inserto	 Leva	 Vite leva	 Chiave	 Sede	 Spina	 Punzone
TN.. 1604..	TA26PN010800000	TA06PN010800000	TA09SP010800000	TA29PN010800000	TA08SN010800000	TA10ES010800000
TN.. 2204..	TA10PN010800000	TA01PN010800000	TA03SP010800000	TA30PN010800000	TA09SN010800000	TA12ES010800000

Utensile di tornitura esterna MTJN R/L TA5055, stelo in acciaio



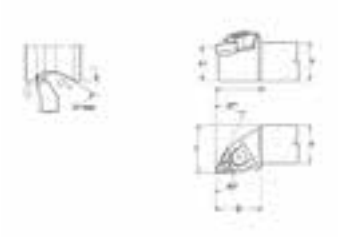

ISO	Codice	h=h1	b	l1	l2	f		€ / cad.
MTJNL 2020 K16	TA50550108L2016	20	20	125	31	25	1	**179,27**
MTJNL 2525 M16	TA50550108L2516	25	25	150	36	32	1	**181,71**
MTJNL 2525 M22	TA50550108L2522	25	25	150	36	32	1	**207,56**
MTJNL 3225 P16	TA50550108L3216	32	25	170	35	32	1	**207,56**
MTJNL 3232 P22	TA50550108L3222	32	32	170	36	40	1	**235,47**
MTJNR 2020 K16	TA50550108R2016	20	20	125	31	25	1	**179,27**
MTJNR 2525 M16	TA50550108R2516	25	25	150	36	32	1	**181,71**
MTJNR 2525 M22	TA50550108R2522	25	25	150	36	32	1	**207,56**
MTJNR 3225 P16	TA50550108R3216	32	25	170	35	32	1	**207,56**
MTJNR 3232 P22	TA50550108R3222	32	32	170	36	40	1	**235,47**

Utensile di tornitura esterna MTENN TA5056, stelo in acciaio



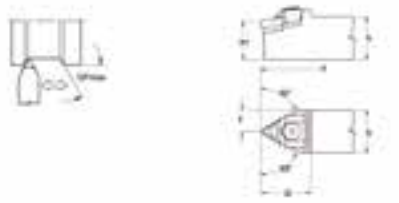

ISO	Codice	h=h1	b	l1	l2	f		€ / cad.
MTENN 2020 K16	TA50560108N2016	20	20	125	35	10,5	1	**181,71**
MTENN 2525 M16	TA50560108N2516	25	25	150	37	13	1	**207,56**
MTENN 2525 M22	TA50560108N2522	25	25	150	37	13	1	**207,56**
MTENN 3232 P22	TA50560108N3222	32	32	170	37	16,5	1	**235,47**

 Inserto	 Staffa	Chiave	 Sede	 Perno	 Grano	 Chiave
TN.. 1604..	TA01ST010800000	TA09SP010800000	TA22SC010800000	TA12SN010800000	TA15SN010800000	TA03SP010800000
TN.. 2204..	TA02ST010800000	TA03SP010800000	TA06SC010800000	TA04SN010800000	TA15SN010800000	-

Utensile di tornitura esterna MWLN R/L TA5060, stelo in acciaio



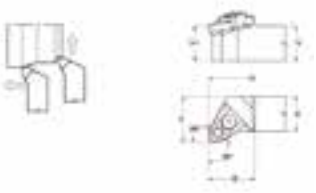

ISO	Codice	h=h1	b	l1	l2	f		€ / cad.
MWLNL 2020 K06	TA50600108L2006	20	20	125	31	25	1	**179,27**
MWLNL 2020 K08	TA50600108L2008	20	20	125	28	25	1	**179,27**
MWLNL 2525 M06	TA50600108L2506	25	25	150	25	32	1	**181,71**
MWLNL 2525 M08	TA50600108L2508	25	25	150	31	32	1	**181,71**
MWLNL 3232 P08	TA50600108L3208	32	32	170	31	40	1	**235,47**
MWLNR 2020 K06	TA50600108R2006	20	20	125	31	25	1	**179,27**
MWLNR 2020 K08	TA50600108R2008	20	20	125	28	25	1	**179,27**
MWLNR 2525 M06	TA50600108R2506	25	25	150	25	32	1	**181,71**
MWLNR 2525 M08	TA50600108R2508	25	25	150	31	32	1	**181,71**
MWLNR 3232 P08	TA50600108R3208	32	32	170	31	40	1	**235,47**

 Inserto	 Staffa	 Chiave	 Sede	 Spina	 Grano	Chiave
WN.. 0604..	TA04ST010800000	TA19SP010800000	TA09SC010800000	TA19SN010800000	TA005G010800000	-
WN.. 0804..	TA03ST010800000	TA09SP010800000	TA10SC010800000	TA04SN010800000	TA15SN010800000	TA03SP010800000

Utensile di tornitura esterna PWLN R/L TA5065, stelo in acciaio, con fori di refrigerazione e raccordo G 1/8 incluso







incluso



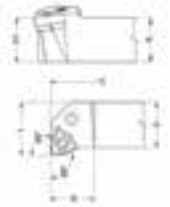

ISO	Codice	h=h1	b	l1	l2	f		€ / cad.
PWLNL 2020 K08-IK G1/8	TA50650108L2008	20	20	125	25	25	1	**328,65**
PWLNR 2525 M08-IK G1/8	TA50650108L2508	25	25	150	25	32	1	**350,45**
PWLNL 2020 K08-IK G1/8	TA50650108R2008	20	20	125	25	25	1	**328,65**
PWLNR 2525 M08-IK G1/8	TA50650108R2508	25	25	150	25	32	1	**350,45**

 Inserto	 Leva	 Vite leva	Chiave	 Sede	 Spina	Punzone
WN.. 0804..	TA10PN010800000	TA01PN010800000	TA03SP010800000	TA10SC010800000	TA09SN010800000	TA12ES010800000

Utensile di tornitura esterna MVJN R/L TA5140, stelo in acciaio



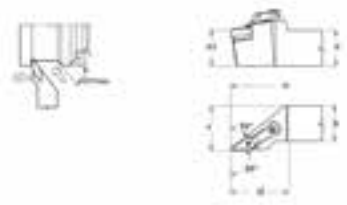

ISO	Codice	h=h1	b	l1	l2	f		€ / cad.
MVJNL 2020 K16	TA51400108L2016	20	20	125	32	25	1	**201,00**
MVJNL 2525 M16	TA51400108L2516	25	25	150	32	32	1	**218,43**
MVJNL 3232 P16	TA51400108L3216	32	25	170	32	32	1	**246,53**
MVJNR 2020 K16	TA51400108R2016	20	20	125	32	25	1	**201,00**
MVJNR 2525 M16	TA51400108R2516	25	25	150	32	32	1	**218,43**
MVJNR 3232 P16	TA51400108R3216	32	25	170	32	32	1	**246,53**

Utensile di tornitura esterna MVPN R/L TA5141, stelo in acciaio



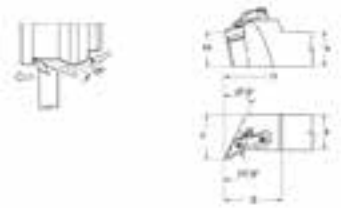

ISO	Codice	h=h1	b	l1	l2	f		€ / cad.
MVPNL 2020 K16	TA51410108L2016	20	20	125	41	25	1	**201,00**
MVPNL 2525 M16	TA51410108L2516	25	25	150	41	32	1	**218,43**
MVPNL 3232 P16	TA51410108L3216	32	25	170	32	32	1	**246,53**
MVPNR 2020 K16	TA51410108R2016	20	20	125	41	25	1	**201,00**
MVPNR 2525 M16	TA51410108R2516	25	25	150	41	32	1	**218,43**
MVPNR 3232 P16	TA51410108R3216	32	25	170	32	32	1	**246,53**

 Inserto	 Sede	 Perno	 Chiave	 Staffa	 Vite	 Chiave	 Bussola
VN.. 1604..	TA10TB010800000	TA18PN010800000	TA11TB010800000	TA012L010800000	TA016L010800000	TA15SP010800000	TA019L010800000

Utensile di tornitura esterna MVVNN R/L TA5142, stelo in acciaio





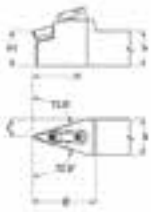

ISO	Codice	h=h1	b	l1	l2	f		€ / cad.
MVVNN 2020 K16	TA51420108N2016	20	20	125	45	--	1	**201,01**
MVVNN 2525 M16	TA51420108N2516	25	25	150	45	--	1	**218,43**
MVVNN 3232 V16	TA51420108N3216	32	25	170	45	--	1	**246,53**

 Inserto	 Sede	 Perno	 Chiave	 Staffa	 Vite	Chiave	 Bussola
VN.. 1604..	TA10TB010800000	TA18PN010800000	TA11TB010800000	TA012L010800000	TA016L010800000	TA15SP010800000	TA019L010800000

Utensile di tornitura interna A..PCLN R/L TA6010, stelo in acciao



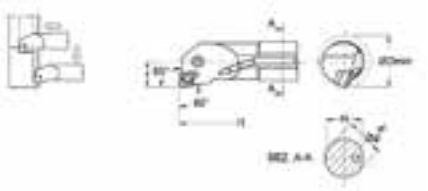

ISO	Codice	ØDmin	Ød	H	l1	f		€ / cad.
A25R PCLNL 12	TA60100108L2512	32	25	24	200	17	1	**332,70**
A32S PCLNL 12	TA60100108L3212	40	32	31	250	22	1	**397,89**
A40T PCLNL 12	TA60100108L4012	50	40	38,5	300	27	1	**477,50**
A40T PCLNL 16	TA60100108L4016	50	40	38,5	300	27	1	**529,39**
A50U PCLNL 12	TA60100108L5012	63	50	48	350	35	1	**712,98**
A50U PCLNL 16	TA60100108L5016	63	50	48	350	35	1	**741,26**
A50U PCLNL 19	TA60100108L5019	63	50	48	350	35	1	**780,04**
A25R PCLNR 12	TA60100108R2512	32	25	24	200	17	1	**332,70**
A32S PCLNR 12	TA60100108R3212	40	32	31	250	22	1	**397,89**
A40T PCLNR 12	TA60100108R4012	50	40	38,5	300	27	1	**477,50**
A40T PCLNR 16	TA60100108R4016	50	40	38,5	300	27	1	**529,39**
A50U PCLNR 12	TA60100108R5012	63	50	48	350	35	1	**712,98**
A50U PCLNR 16	TA60100108R5016	63	50	48	350	35	1	**741,26**
A50U PCLNR 19	TA60100108R5019	63	50	48	350	35	1	**780,04**

 Inserto	 Leva	 Vite leva	 Chiave	 Sede	 Spina	 Punzone
CN.. 1204..	TA10PN010800000	TA01PN010800000 TA16SC010800000 *	TA03SP010800000	TA15PN010800000	TA09SN010800000	TA12ES010800000
CN.. 1606..	TA17PN010800000	TA02PN010800000	TA03SP010800000	TA16SN010800000	TA17SN010800000	TA15ES010800000
CN.. 1906..	TA20PN010800000	TA03PN010800000	TA11SP010800000	TA19PN010800000	TA22SN010800000	TA11ES010800000

* per utensile 2512

Utensile di tornitura interna A..PSKN R/L TA6040, stelo in acciaio



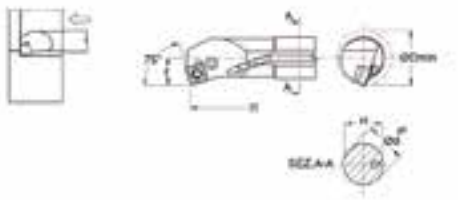

ISO	Codice	ØDmin	Ød	H	l1	f		€ / cad.
A25R PSKNL 12	TA60400108L2512	32	25	24	200	17	1	**332,70**
A32S PSKNL 12	TA60400108L3212	40	32	31	250	22	1	**397,89**
A40T PSKNL 12	TA60400108L4012	50	40	38,5	300	27	1	**503,36**
A25R PSKNR 12	TA60400108R2512	32	25	24	200	17	1	**332,70**
A32S PSKNR 12	TA60400108R3212	40	32	31	250	22	1	**397,89**
A40T PSKNR 12	TA60400108R4012	50	40	38,5	300	27	1	**503,36**

 Inserto	 Leva	 Vite leva	 Chiave	 Sede	 Spina	 Punzone
SN.. 1204..	TA10PN010800000	TA16SC010800000 TA01PN010800000 **	TA03SP010800000	TA11PN010800000	TA09SN010800000	TA12ES010800000

**per utensile 4012

Utensile di tornitura interna A..PDUN R/L TA6020, stelo in acciaio



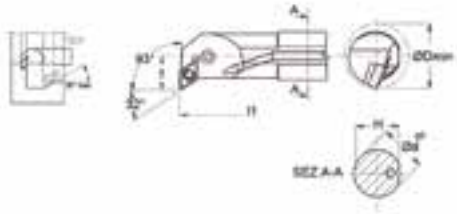

ISO	Codice	ØDmin	Ød	H	l1	f		€ / cad.
A20Q PDUNL 11	TA60200108L2011	27	20	18	180	16	1	**371,85**
A25R PDUNL 11	TA60200108L2511	32	25	23	200	17	1	**412,88**
A32S PDUNL 11	TA60200108L3211	40	32	30	250	22	1	**490,62**
A32S PDUNL 15	TA60200108L3215	40	32	31	250	22	1	**436,48**
A40T PDUNL 15	TA60200108L4015	50	40	38,5	300	27	1	**529,39**
A50U PDUNL 15	TA60200108L5015	63	50	48	350	35	1	**780,04**
A20Q PDUNR 11	TA60200108R2011	27	20	18	180	16	1	**371,85**
A25R PDUNR 11	TA60200108R2511	32	25	23	200	17	1	**412,88**
A32S PDUNR 11	TA60200108R3211	40	32	30	250	22	1	**490,62**
A32S PDUNR 15	TA60200108R3215	40	32	31	250	22	1	**436,48**
A40T PDUNR 15	TA60200108R4015	50	40	38,5	300	27	1	**529,39**
A50U PDUNR 15	TA60200108R5015	63	50	48	350	35	1	**780,04**

 Inserto	 Leva	 Vite leva	 Chiave	 Sede	 Spina	 Punzone
DN.. 1104..	TA04PN010800000 - TA08PN010800000 *	TA06PN010800000 - TA05PN010800000 *	TA09SP010800000	TA10SN010800000	TA63SN010800000	TA10ES010800000
DN.. 1506..	TA22PN010800000	TA25PN010800000	TA03SP010800000	TA23PN010800000	TA09SN010800000	TA12ES010800000 - TA15ES010800000 **

* per utensile 2011 | ** per utensile 5015

Utensile di tornitura interna A..MWLN R/L TA6060, stelo in acciaio



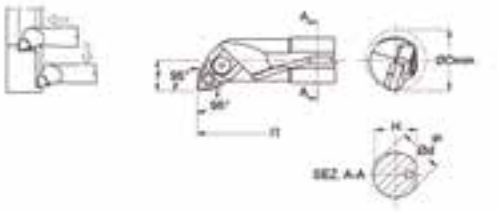

ISO	Codice	ØDmin	Ød	H	l1	f		€ / cad.
A20Q MWLNL 06	TA60600108L2006	25	20	19	180	13	1	**356,68**
A25R MWLNL 06	TA60600108L2506	32	25	24	200	17	1	**384,78**
A25R MWLNL 08	TA60600108L2508	32	25	24	200	17	1	**384,78**
A32S MWLNL 06	TA60600108L3206	40	32	31	250	22	1	**462,52**
A32T MWLNL 08	TA60600108L3208	40	32	31	250	22	1	**462,52**
A40T MWLNL 08	TA60600108L4008	50	40	38,5	300	27	1	**574,92**
A20Q MWLNR 06	TA60600108R2006	25	20	19	180	13	1	**356,68**
A25R MWLNR 06	TA60600108R2506	32	25	24	200	17	1	**384,78**
A25R MWLNR 08	TA60600108R2508	32	25	24	200	17	1	**384,78**
A32S MWLNR 06	TA60600108R3206	40	32	31	250	22	1	**462,52**
A32T MWLNR 08	TA60600108R3208	40	32	31	250	22	1	**462,52**
A40T MWLNR 08	TA60600108R4008	50	40	38,5	300	27	1	**574,92**

 Inserto	 Staffa	 Chiave	 Sede	 Perno	 Grano
WN.. 0604..	TA04ST010800000	TA19SP010800000	TA09SC010800000	TA13SN010800000 * TA19SN010800000 ** TA20SN010800000 ***	-
WN.. 0804..	TA03ST010800000	TA09SP010800000	TA10SC010800000	TA11SN010800000 TA19SN010800000 ****	TA004G010800000

* per utensile 2006
** per utensile 2506
*** per utensile 3206
**** per utensile 2508

Utensile di tornitura interna A..PTFN R/L TA6050, stelo in acciaio



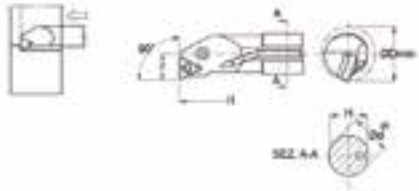

ISO	Codice	ØDmin	Ød	H	l1	f		€ / cad.
A25R PTFNL 16	TA60500108L2516	32	25	24	200	17	1	**332,70**
A32S PTFNL 16	TA60500108L3216	40	32	31	250	22	1	**397,89**
A40T PTFNL 22	TA60500108L4022	50	40	38,5	300	27	1	**503,36**
A25R PTFNR 16	TA60500108R2516	32	25	24	200	17	1	**332,70**
A32S PTFNR 16	TA60500108R3216	40	32	31	250	22	1	**397,89**
A40T PTFNR 22	TA60500108R4022	50	40	38,5	300	27	1	**503,36**

 Inserto	 Leva	 Vite leva	Chiave	 Sede	 Spina	Punzone
TN.. 1604..	TA26PN010800000	TA06PN010800000	TA09SP010800000	TA29PN010800000	TA08SN010800000	TA10ES010800000
TN.. 2204..	TA10PN010800000	TA01PN010800000	TA03SP010800000	TA30PN010800000	TA09SN010800000	TA12ES010800000

Utensile di tornitura interna A..MTFN R/L TA6051, stelo in acciaio



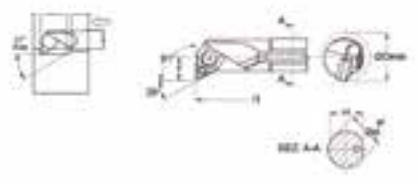

ISO	Codice	ØDmin	Ød	H	l1	f		€ / cad.
A25R MTFNL 16	TA60510108L2516	32	25	24	200	17	1	**356,68**
A32S MTFNL 16	TA60510108L3216	40	32	31	250	22	1	**438,91**
A40T MTFNL 16	TA60510108L4016	50	40	38,5	300	27	1	**546,63**
A40T MTFNL 22	TA60510108L4022	50	40	38,5	300	27	1	**546,63**
A50U MTFNL 16	TA60510108L5016	63	50	48	350	35	1	**845,23**
A50U MTFNL 22	TA60510108L5022	63	50	48	350	35	1	**845,23**
A25R MTFNR 16	TA60510108R2516	32	25	24	200	17	1	**356,68**
A32S MTFNR 16	TA60510108R3216	40	32	31	250	22	1	**438,91**
A40T MTFNR 16	TA60510108R4016	50	40	38,5	300	27	1	**546,63**
A40T MTFNR 22	TA60510108R4022	50	40	38,5	300	27	1	**546,63**
A50U MTFNR 16	TA60510108R5016	63	50	48	350	35	1	**845,23**
A50U MTFNR 22	TA60510108R5022	63	50	48	350	35	1	**845,23**

 Inserto	 Staffa	 Sede	 Perno	 Grano	Chiave	Punzone
TN.. 1604..	TA01ST010800000	TA22SC010800000	TA19SN010800000 TA16SN010800000 *	TA003G010800000	TA09SP010800000	-
TN.. 2204..	TA02ST010800000	TA06SC010800000	TA11SN010800000	TA004G010800000	TA03SP010800000	-

* per utensile 2516

Utensile di tornitura interna A..MVPN R/L TA6140, stelo in acciaio



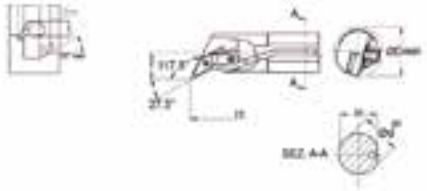

ISO	Codice	ØDmin	Ød	H	l1	f		€ / cad.
A25R MVPNL 16	TA61400108L2516	32	25	24	200	17	1	**417,18**
A32S MVPNL 16	TA61400108L3216	40	32	31	250	22	1	**501,48**
A40T MVPNL 16	TA61400108L4016	50	40	38,5	300	27	1	**611,63**
A25R MVPNR 16	TA61400108R2516	32	25	24	200	17	1	**417,18**
A32S MVPNR 16	TA61400108R3216	40	32	31	250	22	1	**501,48**
A40T MVPNR 16	TA61400108R4016	50	40	38,5	300	27	1	**611,63**

Utensile di tornitura interna A..MVUN R/L TA6141, stelo in acciaio



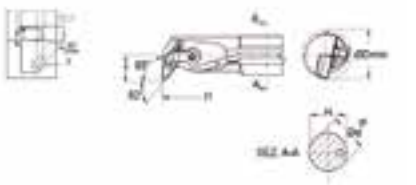

ISO	Codice	ØDmin	Ød	H	l1	f		€ / cad.
A25R MVUNL 16	TA61410108L2516	32	25	24	200	17	1	**417,18**
A32S MVUNL 16	TA61410108L3216	40	32	31	250	22	1	**501,48**
A40T MVUNL 16	TA61410108L4016	50	40	38,5	300	27	1	**611,63**
A25R MVUNR 16	TA61410108R2516	32	25	24	200	17	1	**417,18**
A32S MVUNR 16	TA61410108R3216	40	32	31	250	22	1	**501,48**
A40T MVUNR 16	TA61410108R4016	50	40	38,5	300	27	1	**611,63**

Utensile di tornitura interna A..MVZN R/L TA6142, stelo in acciaio



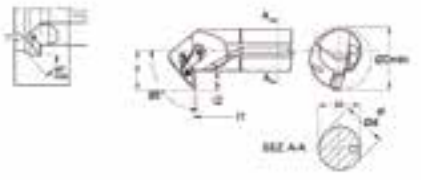

ISO	Codice	ØDmin	Ød	H	l1	l2	f		€ / cad.
A32S MVZNL 16	TA61420108L3216	48	32	31	250	14	30	1	**501,48**
A40T MVZNL 16	TA61420108L4016	57	40	38,5	300	45	35	1	**611,63**
A32S MVZNR 16	TA61420108R3216	48	32	31	250	14	30	1	**501,48**
A40T MVZNR 16	TA61420108R4016	57	40	38,5	300	45	35	1	**611,63**

 Inserto	 Sede	 Perno	 Chiave	 Staffa	 Vite	Chiave	 Bussola
VN.. 1604..	TA10TB010800000	TA18PN010800000	TA11TB010800000	TA012L010800000 * TA011L010800000 *	TA015L010800000 TA016L010800000 **	TA15SP010800000	TA019L010800000

* per utensile 2516 | ** per utensile 4016

Utensile di tornitura esterna SCLC R/L TA5070, stelo in acciaio



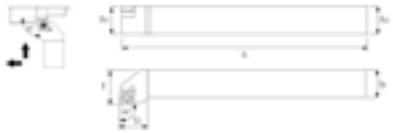

ISO	Codice	h1	h2	b	l1	l2	f		€ / cad.
SCLCL 0808 D06	TA50700208L0806	8	8	8	70	9	12	1	**93,90**
SCLCL 1010 E06	TA50700208L1006	10	10	10	80	15	16	1	**93,90**
SCLCL 1212 F09	TA50700208L1209	12	12	12	100	17	20	1	**93,90**
SCLCL 1616 H09	TA50700208L1609	16	16	16	125	17	25	1	**108,99**
SCLCL 1616 H12	TA50700208L1612	16	16	16	125	20	25	1	**108,99**
SCLCL 2020 K09	TA50700208L2009	20	20	20	150	20	32	1	**110,67**
SCLCL 2020 K12	TA50700208L2012	20	20	20	150	20	32	1	**110,67**
SCLCL 2525 M09	TA50700208L2509	25	25	25	100	20	20	1	**125,76**
SCLCL 2525 M12	TA50700208L2512	25	25	25	70	5,5	12	1	**125,76**
SCLCR 0808 D06	TA50700208R0806	8	8	8	70	9	12	1	**93,90**
SCLCR 1010 E06	TA50700208R1006	10	10	10	80	15	16	1	**93,90**
SCLCR 1212 F09	TA50700208R1209	12	12	12	100	17	20	1	**93,90**
SCLCR 1616 H09	TA50700208R1609	16	16	16	125	17	25	1	**108,99**
SCLCR 1616 H12	TA50700208R1612	16	16	16	125	20	25	1	**108,99**
SCLCR 2020 K09	TA50700208R2009	20	20	20	150	20	32	1	**110,67**
SCLCR 2020 K12	TA50700208R2012	20	20	20	150	20	32	1	**110,67**
SCLCR 2525 M09	TA50700208R2509	25	25	25	100	20	20	1	**125,76**
SCLCR 2525 M12	TA50700208R2512	25	25	25	70	5,5	12	1	**125,76**

Utensile di tornitura esterna SCLC R/L TA5075, stelo in acciaio, con fori di refrigerazione e raccordo G 1/8 incluso







incluso



ISO	Codice	h1	h2	b	l1	l2	f		€ / cad.
SCLCL 1616 H09-IK G 1/8	TA50750208L1609	16	16	16	100	17	20	1	**310,21**
SCLCL 2020 K09-IK G 1/8	TA50750208L2009	20	20	20	125	17	25	1	**320,27**
SCLCL 2525 M12-IK G 1/8	TA50750208L2512	25	25	25	150	20	32	1	**333,68**
SCLCR 1616 H09-IK G 1/8	TA50750208R1609	16	16	16	100	17	20	1	**310,21**
SCLCR 2020 K09-IK G 1/8	TA50750208R2009	20	20	20	125	17	25	1	**320,27**
SCLCR 2525 M12-IK G 1/8	TA50750208R2512	25	25	25	150	20	32	1	**333,68**

 Inserto	 Sede	 Vite sede	 Vite inserto	 Chiave
CC.. 0602..	-	-	TA003P020800000	TA08CP020800000
CC.. 09T3..	TA04ST020800000	TA22VS020800000	TA002P020800000	TA15CP020800000
CC.. 1204..	TA01ST020800000	TA11VS020800000	TA001P020800000	TA20CP020800000

Utensile di tornitura esterna SDJC R/L TA5085, stelo in acciaio, con fori di refrigerazione e raccordo G 1/8 incluso







incluso



ISO	Codice	h1	h2	b	l1	l2	f		€ / cad.
SDJCL 1616 H11-IK G 1/8	TA50850208L1611	16	16	16	100	20	20	1	**306,85**
SDJCL 2020 H11-IK G 1/8	TA50850208L2011	20	20	20	125	20,5	25	1	**320,27**
SDJCL 2525 M11-IK G 1/8	TA50850208L2511	25	25	25	150	21,5	32	1	**333,68**
SDJCR 1616 K11-IK G 1/8	TA50850208R1611	16	16	16	100	20	20	1	**306,85**
SDJCR 2020 K11-IK G 1/8	TA50850208R2011	20	20	20	125	20,5	25	1	**320,27**
SDJCR 2525 M11-IK G 1/8	TA50850208R2511	25	25	25	150	21,5	32	1	**333,68**

Utensile di tornitura esterna SDJC R/L TA5080, stelo in acciaio





ISO	Codice	h1	h2	b	l1	l2	f		€ / cad.
SDJCL 0808 D07	TA50800208L0807	8	8	8	60	13	10	1	**93,90**
SDJCL 1010 E07	TA50800208L1007	10	10	10	70	13	12	1	**93,90**
SDJCL 1212 F07	TA50800208L1207	12	12	12	80	14,5	16	1	**93,90**
SDJCL 1212 F11	TA50800208L1211	12	12	12	80	21	16	1	**138,25**
SDJCL 1616 H11	TA50800208L1611	16	16	16	100	20	20	1	**108,99**
SDJCL 2020 K11	TA50800208L2011	20	20	20	125	20,5	25	1	**110,67**
SDJCL 2525 M11	TA50800208L2511	25	25	25	150	21,5	32	1	**125,76**
SDJCR 0808 D07	TA50800208R0807	8	8	8	60	13	10	1	**93,90**
SDJCR 1010 E07	TA50800208R1007	10	10	10	70	13	12	1	**93,90**
SDJCR 1212 F07	TA50800208R1207	12	12	12	80	14,5	16	1	**93,90**
SDJCR 1212 F11	TA50800208R1211	12	12	12	80	21	16	1	**138,25**
SDJCR 1616 H11	TA50800208R1611	16	16	16	100	20	20	1	**108,99**
SDJCR 2020 K11	TA50800208R2011	20	20	20	125	20,5	25	1	**110,67**
SDJCR 2525 M11	TA50800208R2511	25	25	25	150	21,5	32	1	**125,76**

 Inserto	 Sede	 Vite sede	 Vite inserto	 Chiave
DC.. 0702..	-	-	TA003P020800000	TA08CP020800000
DC.. 11T3..	TA02ST020800000	TA22VS020800000	TA002P020800000	TA15CP020800000

Utensile di tornitura esterna SDHC R/L TA5081, stelo in acciaio





ISO	Codice	h1	h2	b	l1	l2	f		€ / cad.
SDHCL 1010 E07	TA50810208L1007	10	10	10	70	5,5	12	1	**93,90**
SDHCL 1212 F07	TA50810208L1207	12	12	12	80	12	16	1	**93,90**
SDHCL 1616 H11	TA50810208L1611	16	16	16	100	10,4	20	1	**108,99**
SDHCL 2020 K11	TA50810208L2011	20	20	20	125	14	25	1	**110,67**
SDHCL 2525 M11	TA50810208L2511	25	25	25	150	20	32	1	**110,67**
SDHCR 1010 E07	TA50810208R1007	10	10	10	70	5,5	12	1	**93,90**
SDHCR 1212 F07	TA50810208R1207	12	12	12	80	12	16	1	**93,90**
SDHCR 1616 H11	TA50810208R1611	16	16	16	100	10,4	20	1	**108,99**
SDHCR 2020 K11	TA50810208R2011	20	20	20	125	14	25	1	**110,67**
SDHCR 2525 M11	TA50810208R2511	25	25	25	150	20	32	1	**125,76**

Utensile di tornitura esterna SDNCN TA5082, stelo in acciaio



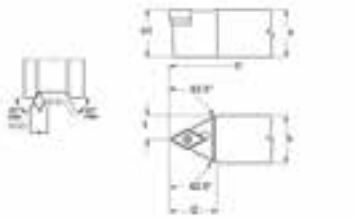

ISO	Codice	h=h1	b	l1	l2	f		€ / cad.
SDNCN 0808 D07	TA50820208N0807	8	8	60	9	4	1	**97,25**
SDNCN 1010 E07	TA50820208N1007	10	10	70	11	5	1	**97,25**
SDNCN 1212 F07	TA50820208N1207	12	12	80	13	6	1	**97,25**
SDNCN 1616 H11	TA50820208N1611	16	16	100	16	8	1	**112,35**
SDNCN 2020 K11	TA50820208N2011	20	20	125	20	10	1	**114,02**
SDNCN 2525 M11	TA50820208N2511	25	25	150	25	12,5	1	**129,11**

 Inserto	 Sede	 Vite sede	 Vite inserto	 Chiave
DC.. 0702..	-	-	TA003P020800000	TA08CP020800000
DC.. 11T3..	TA02ST020800000	TA22VS020800000	TA002P020800000	TA15CP020800000

Utensile di tornitura esterna SRDCN TA5030, stelo in acciaio



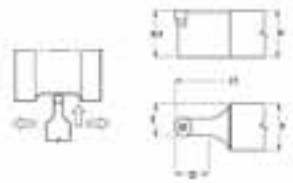

ISO	Codice	h=h1	b	l1	l2	f		€ / cad.
SRDCN 1212 F06	TA50300208N1206	12	12	80	12,5	9	1	**105,64**
SRDCN 1616 H06	TA50300208N1606	16	16	100	12,5	11	1	**119,05**
SRDCN 1616 H08	TA50300208N1608	16	16	100	16,5	12	1	**119,05**
SRDCN 1616 H10	TA50300208N1610	16	16	100	16,5	13	1	**119,05**
SRDCN 2020 K06	TA50300208N2006	20	20	125	12,5	13	1	**135,82**
SRDCN 2020 K08	TA50300208N2008	20	20	125	16,5	14	1	**139,17**
SRDCN 2020 K10	TA50300208N2010	20	20	125	20,5	15	1	**139,17**
SRDCN 2020 K12	TA50300208N2012	20	20	125	20,3	12,5	1	**139,17**
SRDCN 2525 M06	TA50300208N2506	25	25	150	12,5	15,5	1	**152,59**
SRDCN 2525 M08	TA50300208N2508	25	25	150	16,5	16,5	1	**152,59**
SRDCN 2525 M10	TA50300208N2510	25	25	150	20,5	17,5	1	**152,59**
SRDCN 2525 M12	TA50300208N2512	25	25	150	20,3	12,5	1	**152,59**

 Inserto	 Sede	 Vite sede	 Vite inserto	 Chiave
RC.. 0602MO..	-	-	TA003P020800000	TA08CP020800000
RC.. 0803MO..	-	-	TA008P020800000	TA15CP020800000
RC.. 1003MO..	TA08ST020800000	TA22VS020800000	TA002P020800000	TA15CP020800000
RC.. 1204MO..	TA13ST020800000	TA13VS020800000	TA013VS02080000	TA15TB060400000

Utensile di tornitura esterna SRGC R/L TA5031, stelo in acciaio



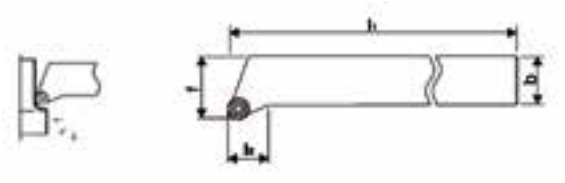

ISO	Codice	h=h1	b	l1	l2	f		€ / cad.
SRGCL 1212 F06	TA50310208L1206	12	12	80	13,6	16	1	**108,99**
SRGCL 1616 H06	TA50310208L1606	16	16	100	13,6	20	1	**125,76**
SRGCL 1616 H08	TA50310208L1608	16	16	100	13,6	20	1	**125,76**
SRGCL 1616 H10	TA50310208L1610	16	16	100	13,6	20	1	**125,76**
SRGCL 2020 K06	TA50310208L2006	20	20	125	15,3	25	1	**139,17**
SRGCL 2020 K08	TA50310208L2008	20	20	125	15,3	25	1	**144,20**
SRGCL 2020 K10	TA50310208L2010	20	20	125	15,3	25	1	**144,20**
SRGCL 2525 M06	TA50310208L2506	25	25	150	18,8	32	1	**159,30**
SRGCL 2525 M08	TA50310208L2508	25	25	150	18,8	32	1	**159,30**
SRGCL 2525 M10	TA50310208L2510	25	25	150	18,8	32	1	**159,30**
SRGCR 1212 F06	TA50310208R1206	12	12	80	13,6	16	1	**108,99**
SRGCR 1616 H06	TA50310208R1606	16	16	100	13,6	20	1	**125,76**
SRGCR 1616 H08	TA50310208R1608	16	16	100	13,6	20	1	**125,76**
SRGCR 1616 H10	TA50310208R1610	16	16	100	13,6	20	1	**125,76**
SRGCR 2020 K06	TA50310208R2006	20	20	125	15,3	25	1	**139,17**
SRGCR 2020 K08	TA50310208R2008	20	20	125	15,3	25	1	**144,20**
SRGCR 2020 K10	TA50310208R2010	20	20	125	15,3	25	1	**144,20**
SRGCR 2525 M06	TA50310208R2506	25	25	150	18,8	32	1	**159,30**
SRGCR 2525 M08	TA50310208R2508	25	25	150	18,8	32	1	**159,30**
SRGCR 2525 M10	TA50310208R2510	25	25	150	18,8	32	1	**159,30**

 Inserto	 Sede	 Vite sede	 Vite inserto	 Chiave
RC.. 0602MO..	-	-	TA003P020800000	TA08CP020800000
RC.. 0803MO..	-	-	TA008P020800000	TA15CP020800000
RC.. 1003MO..	TA08ST020800000	TA22VS020800000	TA002P020800000	TA15CP020800000
RC.. 1204MO..	TA13ST020800000	TA13VS020800000	TA013VS02080000	TA15TB060400000

Utensile di tornitura esterna SSSC R/L TA5090, stelo in acciaio





ISO	Codice	h1	h2	b	l1	l2	f		€ / cad.
SSSCL 1212 F09	TA50900208L1209	12	12	12	80	18	16	1	**93,90**
SSSCL 1616 H09	TA50900208L1609	16	16	16	100	20	20	1	**108,99**
SSSCL 2020 K09	TA50900208L1612	20	20	20	125	20	25	1	**108,99**
SSSCL 1616 H12	TA50900208L2009	16	16	16	100	25	20	1	**110,67**
SSSCL 2020 K12	TA50900208L2012	20	20	20	125	25	25	1	**110,67**
SSSCL 2525 M12	TA50900208L2512	25	25	25	150	25	32	1	**125,76**
SSSCR 1212 F09	TA50900208R1209	12	12	12	80	18	16	1	**93,90**
SSSCR 1616 H09	TA50900208R1609	16	16	16	100	20	20	1	**108,99**
SSSCR 2020 K09	TA50900208R1612	20	20	20	125	20	25	1	**108,99**
SSSCR 1616 H12	TA50900208R2009	16	16	16	100	25	20	1	**110,67**
SSSCR 2020 K12	TA50900208R2012	20	20	20	125	25	25	1	**110,67**
SSSCR 2525 M12	TA50900208R2512	25	25	25	150	25	32	1	**125,76**

Utensile di tornitura esterna SSDCN TA5095, stelo in acciaio



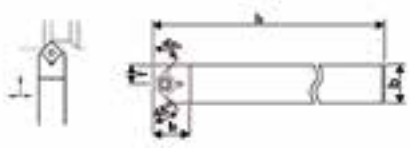

ISO	Codice	h=h1	b	l1	l2	f		€ / cad.
SSDCN 1212 F09	TA50950208N1209	12	12	80	16	6	1	**95,58**
SSDCN 1616 H09	TA50950208N1609	16	16	100	20	8	1	**108,99**
SSDCN 1616 H12	TA50950208N1612	16	16	100	25	8	1	**117,38**
SSDCN 2020 K09	TA50950208N2009	20	20	125	20	10	1	**125,76**
SSDCN 2020 K12	TA50950208N2012	20	20	125	25	10	1	**125,76**
SSDCN 2525 M12	TA50950208N2512	25	25	150	25	12,5	1	**132,47**

 Inserto	 Sede	 Vite sede	 Vite inserto	 Chiave
SC.. 09T3..	TA05ST020800000	TA22VS020800000	TA022P020800000 TA002P020800000*	TA08CP020800000
SC.. 1204..	TA06ST020800000	TA11VS020800000	TA001P020800000	TA15CP020800000

* per utensile 1616

Utensile di tornitura esterna STFC R/L TA5100, stelo in acciaio



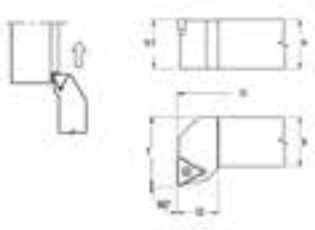

ISO	Codice	h=h1	b	l1	l2	f		€ / cad.
STFCL 0808 D09	TA51000208L0809	8	8	60	10	10	1	**138,25**
STFCL 1010 E09	TA51000208L1009	10	10	70	10	12	1	**138,25**
STFCL 1212 F11	TA51000208L1211	12	12	80	14	16	1	**138,25**
STFCL 1616 H11	TA51000208L1611	16	16	100	15	20	1	**151,30**
STFCL 1616 H16	TA51000208L1616	16	16	100	20	20	1	**151,30**
STFCL 2020 K16	TA51000208L2016	20	20	125	23	25	1	**155,50**
STFCL 2525 M16	TA51000208L2516	25	25	150	23	32	1	**168,60**
STFCR 0808 D09	TA51000208R0809	8	8	60	10	10	1	**138,25**
STFCR 1010 E09	TA51000208R1009	10	10	70	10	12	1	**138,25**
STFCR 1212 F11	TA51000208R1211	12	12	80	14	16	1	**138,25**
STFCR 1616 H11	TA51000208R1611	16	16	100	15	20	1	**151,30**
STFCR 1616 H16	TA51000208R1616	16	16	100	20	20	1	**151,30**
STFCR 2020 K16	TA51000208R2016	20	20	125	23	25	1	**155,50**
STFCR 2525 M16	TA51000208R2516	25	25	150	23	32	1	**168,60**

 Inserto	 Sede	 Vite sede	 Vite inserto	 Chiave
TC.. 0902..	-	-	TA009P020800000	TA07CP020800000
TC.. 1102..	-	-	TA003P020800000	TA08CP020800000
TC.. 16T3..	TA09ST020800000	TA22VS020800000	TA002P020800000	TA15CP020800000

Utensile di tornitura esterna STGC R/L TA5101, stelo in acciaio



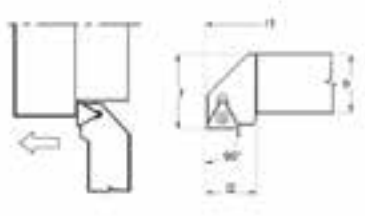

ISO	Codice	h=h1	b	l1	l2	f		€ / cad.
STGCL 0808 D09	TA51010208L0809	8	8	60	10	10	1	**138,25**
STGCL 1010 E09	TA51010208L1009	10	10	70	10	12	1	**138,25**
STGCL 1212 F11	TA51010208L1211	12	12	80	15	16	1	**138,25**
STGCL 1616 H11	TA51010208L1611	16	16	100	15	20	1	**151,30**
STGCL 1616 H16	TA51010208L1616	16	16	100	20	20	1	**151,30**
STGCL 2020 K16	TA51010208L2016	20	20	125	20	25	1	**125,76**
STGCL 2525 M16	TA51010208L2516	25	25	150	20	32	1	**132,47**
STGCR 0808 D09	TA51010208R0809	8	8	60	10	10	1	**138,25**
STGCR 1010 E09	TA51010208R1009	10	10	70	10	12	1	**138,25**
STGCR 1212 F11	TA51010208R1211	12	12	80	15	16	1	**138,25**
STGCR 1616 H11	TA51010208R1611	16	16	100	15	20	1	**151,30**
STGCR 1616 H16	TA51010208R1616	16	16	100	20	20	1	**151,30**
STGCR 2020 K16	TA51010208R2016	20	20	125	20	25	1	**125,76**
STGCR 2525 M16	TA51010208R2516	25	25	150	20	32	1	**132,47**

 Inserto	 Sede	 Vite sede	 Vite inserto	 Chiave
TC.. 0902..	-	-	TA009P020800000	TA07CP020800000
TC.. 1102...	-	-	TA003P020800000	TA08CP020800000
TC.. 16T3..	TA09ST020800000	TA22VS020800000	TA002P020800000	TA15CP020800000

Utensile di tornitura esterna SVGC R/L TA5118, stelo in acciaio, mini tool



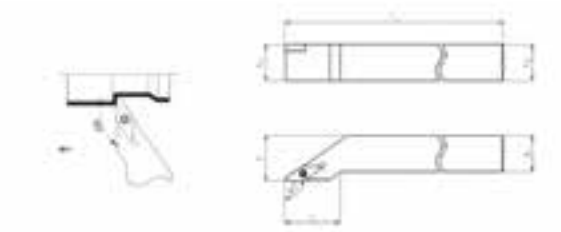

ISO	Codice	h1=h2	b	l1	l2	f		€ / cad.
SVGCL 0808 K07	TA51180208L0807	8	8	125	60	8,5	1	**88,87**
SVGCL 1010 M07	TA51180208L1007	10	10	150	70	10,5	1	**95,58**
SVGCL 1212 M07	TA51180208L1207	12	12	150	80	12,5	1	**102,28**
SVGCR 0808 K07	TA51180208R0807	8	8	125	60	8,5	1	**88,87**
SVGCR 1010 M07	TA51180208R1007	10	10	150	70	10,5	1	**95,58**
SVGCR 1212 M07	TA51180208R1207	12	12	150	80	12,5	1	**102,28**

Utensile di tornitura esterna SVLC R/L TA5113, stelo in acciaio, mini tool



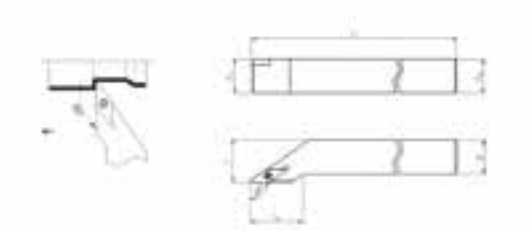

ISO	Codice	h1=h2	b	l1	l2	f		€ / cad.
SVLCL 0808 D07	TA51130208L0807	8	8	60	15	10	1	**88,87**
SVLCL 1010 E07	TA51130208L1007	10	10	70	15	12	1	**88,87**
SVLCL 1212 F07	TA51130208L1207	12	12	80	18	16	1	**102,28**
SVLCR 0808 D07	TA51130208R0807	8	8	60	15	10	1	**88,87**
SVLCR 1010 E07	TA51130208R1007	10	10	70	15	12	1	**95,58**
SVLCR 1212 F07	TA51130208R1207	12	12	80	18	16	1	**102,28**

 Inserto	 Vite inserto	 Chiave
VC.. 0702..	TA091V060400000	TA06TB060400000

Utensile di tornitura esterna SVXC R/L TA5114, stelo in acciaio, mini tool



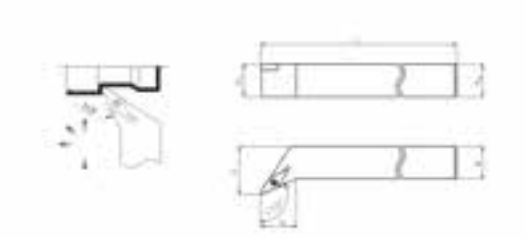

ISO	Codice	h1=h2	b	l1	l2	f		€ / cad.
SVXCL 0808 D07	TA51140208L0807	8	8	60	15	10	1	**88,87**
SVXCL 1010 E07	TA51140208L1007	10	10	70	15	12	1	**95,58**
SVXCL 1212 F07	TA51140208L1207	12	12	80	18	16	1	**102,28**
SVXCR 0808 D07	TA51140208R0807	8	8	60	15	10	1	**88,87**
SVXCR 1010 E07	TA51140208R1007	10	10	70	15	12	1	**95,58**
SVXCR 1212 F07	TA51140208R1207	12	12	80	18	16	1	**102,28**

Utensile di tornitura esterna SVVCN TA5111, stelo in acciaio, mini tool



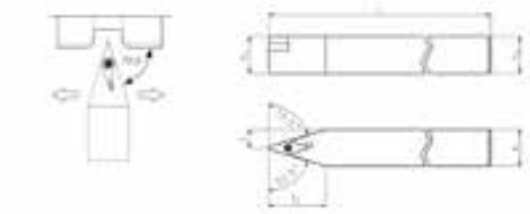

ISO	Codice	d1	l1	l2	f	ØDmin		€ / cad.
SVVCN 0808 K07	TA51110208N0807	8	8	125	15	4	1	**88,87**
SVVCN 1010 M07	TA51110208N1007	10	10	150	16	5	1	**95,58**
SVVCN 1212 M07	TA51110208N1207	12	12	150	19	6	1	**102,28**

 Inserto	 Vite inserto	 Chiave
VC.. 0702..	TA091V060400000	TA06TB060400000

Utensile di tornitura esterna SVJC R/L TA5110, stelo in acciaio



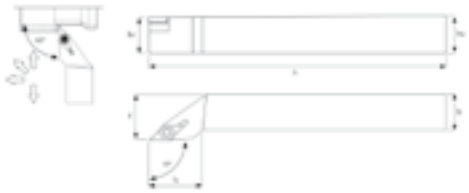

ISO	Codice	h1	h2	b	l1	l2		€ / cad.
SVJCL 1212 F11	TA51100208L1211	12	12	12	80	21,5	1	**112,35**
SVJCL 1616 H11	TA51100208L1611	16	16	16	100	21,5	1	**112,35**
SVJCL 2020 K11	TA51100208L2011	20	20	20	125	23	1	**124,08**
SVJCL 2020 K16	TA51100208L2016	20	20	20	125	29,5	1	**124,08**
SVJCL 2525 M11	TA51100208L2511	25	25	25	150	25,5	1	**135,82**
SVJCL 2525 M16	TA51100208L2516	25	25	25	150	32,5	1	**135,82**
SVJCR 1212 F11	TA51100208R1211	12	12	12	80	21,5	1	**112,35**
SVJCR 1616 H11	TA51100208R1611	16	16	16	100	21,5	1	**112,35**
SVJCR 2020 K11	TA51100208R2011	20	20	20	125	23	1	**124,08**
SVJCR 2020 K16	TA51100208R2016	20	20	20	125	29,5	1	**124,08**
SVJCR 2525 M11	TA51100208R2511	25	25	25	150	25,5	1	**135,82**
SVJCR 2525 M16	TA51100208R2516	25	25	25	150	32,5	1	**135,82**

Utensile di tornitura esterna SVJC R/L TA5120, stelo in acciaio, con fori di refrigerazione e raccordo G 1/8 incluso







incluso



ISO	Codice	h=h1	b	l1	l2	f		€ / cad.
SVJCL 1616 H11-IK G1/8	TA51200208L1611	16	16	100	21,5	20	1	**306,85**
SVJCL 2020 K11-IK G1/8	TA51200208L2011	20	20	125	23	25	1	**320,27**
SVJCL 2020 K16-IK G1/8	TA51200208L2016	20	20	125	29,5	25	1	**320,27**
SVJCL 2525 M11-IK G1/8	TA51200208L2516	25	25	150	32,5	32	1	**320,27**
SVJCR 1616 H11-IK G1/8	TA51200208R1611	16	16	100	21,5	20	1	**306,85**
SVJCR 2020 K11-IK G1/8	TA51200208R2011	20	20	125	23	25	1	**320,27**
SVJCR 2020 K16-IK G1/8	TA51200208R2016	20	20	125	29,5	25	1	**320,27**
SVJCR 2525 M11-IK G1/8	TA51200208R2516	25	25	150	32,5	32	1	**333,68**

 Inserto	 Sede	 Vite sede	 Vite inserto	 Chiave
VC.. 1103..	-	-	TA003P020800000	TA08CP020800000
VC.. 1604..	TA03ST020800000	TA22VS020800000	TA002P020800000	TA15CP020800000

Utensile di tornitura esterna SVHC R/L TA5112, stelo in acciaio



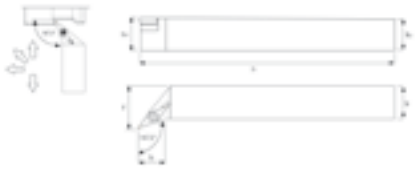

ISO	Codice	h1	h2	b	l1	l2		€ / cad.
SVHCL 1212 F11	TA51120204L1211	12	12	12	80	11,4	1	**112,35**
SVHCL 1616 H11	TA51120208L1611	16	16	16	100	11,4	1	**112,35**
SVHCL 2020 K11	TA51120208L2011	20	20	20	125	14,6	1	**124,08**
SVHCL 2020 K16	TA51120208L2016	20	20	20	125	13,2	1	**135,82**
SVHCL 2525 M11	TA51120208L2511	25	25	25	150	20,9	1	**135,82**
SVHCL 2525 M16	TA51120208L2516	25	25	25	150	19,6	1	**152,59**
SVHCR 1212 F11	TA51120204R1211	12	12	12	80	11,4	1	**112,35**
SVHCR 1616 H11	TA51120208R1611	16	16	16	100	11,4	1	**112,35**
SVHCR 2020 K11	TA51120208R2011	20	20	20	125	14,6	1	**124,08**
SVHCR 2525 M16	TA51120208R2516	25	25	25	150	19,6	1	**152,59**
SVHCR 2020 K16	TA51120208R2016	20	20	20	125	13,2	1	**135,82**
SVHCR 2525 M11	TA51120208R2511	25	25	25	150	20,9	1	**135,82**

Utensile di tornitura esterna SVVCN TA5111, stelo in acciaio



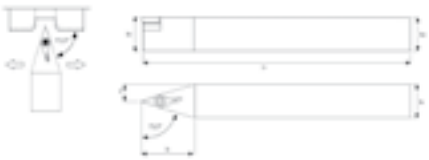

ISO	Codice	h1	h2	b	l1	l2		€ / cad.
SVVCN 1212 F11	TA51110208N1211	12	12	12	80	19	1	**102,28**
SVVCN 1616 H11	TA51110208N1611	16	16	16	100	25	1	**108,99**
SVVCN 2020 K11	TA51110208N2011	20	20	20	125	32	1	**117,38**
SVVCN 2525 M11	TA51110208N2016	25	25	25	150	40	1	**124,08**
SVVCN 2020 K16	TA51110208N2511	20	20	20	125	32	1	**125,76**
SVVCN 2525 M16	TA51110208N2516	25	25	25	150	40	1	**135,82**

 Inserto	 Sede	 Vite sede	 Vite inserto	 Chiave
VC.. 1103..	-	-	TA003P020800000	TA08CP020800000
VC.. 1604..	TA03ST020800000	TA22VS020800000	TA002P020800000	TA15CP020800000

Utensile di tornitura esterna SVJB R/L TA5115, stelo in acciaio



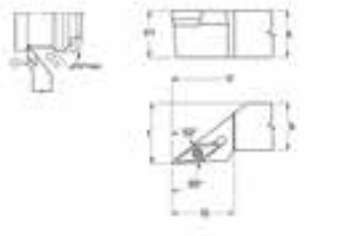

ISO	Codice	h=h1	b	l1	l2	f		€ / cad.
SVJBL 1616 H11	TA51150208L1611	16	16	100	21,5	20	1	**112,35**
SVJBL 1616 H16	TA51150208L1616	16	16	100	30	20	1	**181,70**
SVJBL 2020 K11	TA51150208L2011	20	20	125	23	25	1	**124,08**
SVJBL 2020 K16	TA51150208L2016	20	20	125	30	25	1	**124,08**
SVJBL 2525 M16	TA51150208L2516	25	25	150	33	32	1	**226,85**
SVJBR 1616 H11	TA51150208R1611	16	16	100	21,5	20	1	**112,35**
SVJBR 1616 H16	TA51150208R1616	16	16	100	30	20	1	**181,70**
SVJBR 2020 K11	TA51150208R2011	20	20	125	23	25	1	**124,08**
SVJBR 2020 K16	TA51150208R2016	20	20	125	30	25	1	**124,08**
SVJBR 2525 M16	TA51150208R2516	25	25	150	33	32	1	**226,85**

Utensile di tornitura esterna SVHB R/L TA5117, stelo in acciaio



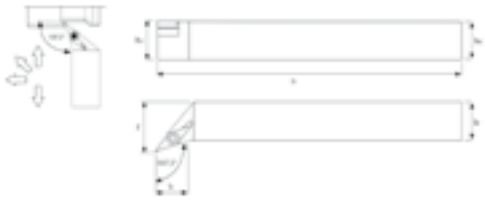

ISO	Codice	h=h1	b	l1	l2	f		€ / cad.
SVHBL 1212 F11	TA51170208L1211	12	12	80	13,4	16	1	**112,35**
SVHBL 1616 H11	TA51170208L1611	16	16	100	13,4	20	1	**112,35**
SVHBL 2020 K11	TA51170208L2011	20	20	125	16,6	25	1	**124,08**
SVHBL 2020 K16	TA51170208L2016	20	20	125	15,9	25	1	**135,82**
SVHBL 2525 M16	TA51170208L2516	25	25	150	20,6	32	1	**135,82**
SVHBR 1212 F11	TA51170208R1211	12	12	80	13,4	16	1	**112,35**
SVHBR 1616 H11	TA51170208R1611	16	16	100	13,4	20	1	**112,35**
SVHBR 2020 K11	TA51170208R2011	20	20	125	16,6	25	1	**124,08**
SVHBR 2020 K16	TA51170208R2016	20	20	125	15,9	25	1	**135,82**
SVHBR 2525 M16	TA51170208R2516	25	25	150	20,6	32	1	**152,59**

 Inserto	 Sede	 Vite sede	 Vite inserto	 Chiave
VB.. 1103..	-	-	TA003P020800000	TA08CP020800000
VB.. 1604..	TA03ST020800000	TA22VS020800000	TA002P020800000	TA15CP020800000

Utensile di tornitura esterna SVVBN TA5116, stelo in acciaio



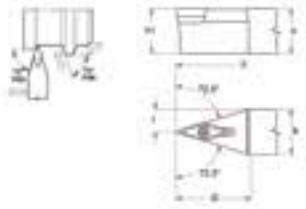

ISO	Codice	h=h1	b	l1	l2	f		€ / cad.
SVVBN 1212 F11	TA51160208N1211	12	12	80	18,5	6	1	**102,28**
SVVBN 1616 H11	TA51160208N1611	16	16	100	24,7	8	1	**108,99**
SVVBN 2020 K11	TA51160208N2011	20	20	125	32	10	1	**117,38**
SVVBN 2020 K 16	TA51160208N2016	20	20	125	34	10	1	**124,08**
SVVBN 2525 M11	TA51160208N2511	25	25	150	38,9	12,5	1	**125,76**
SVVBN 2525 M16	TA51160208N2516	25	25	150	42	12,5	1	**226,85**

 Inserto	 Sede	 Vite sede	 Vite inserto	 Chiave
VB.. 1103..	-	-	TA003P020800000	TA08CP020800000
VB.. 1604..	TA03ST020800000	TA22VS020800000	TA002P020800000	TA15CP020800000

Utensile di tornitura interna A..SWUC R/L TA6120, stelo in acciaio



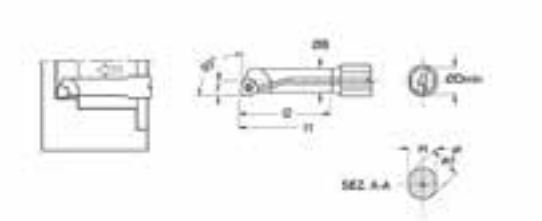

ISO	Codice	ØDmin	Ød	ØB	f	H	l1	l2		€ / cad.
A 0508H SWUCL 02	TA61200208L0508	5,8	8	5	2,9	7	100	16	1	**117,38**
A 0608H SWUCL 02	TA61200208L0608	7,8	8	6	3,9	7	100	24	1	**117,38**
A 0508H SWUCR 02	TA61200208R0508	5,8	8	5	2,9	7	100	16	1	**117,38**
A 0608H SWUCR 02	TA61200208R0608	7,8	8	6	3,9	7	100	24	1	**117,38**

Utensile di tornitura interna E..SWUC R/L TA8120, stelo in metallo duro

MD



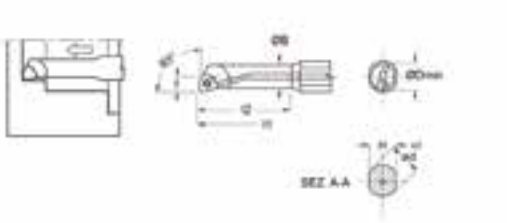

ISO	Codice	ØDmin	Ød	ØB	f	H	l1	l2		€ / cad.
E 0508H SWUCL 02	TA81200208L0508	5,8	8	5	2,9	7	100	24	1	**311,88**
E 0608H SWUCL 02	TA81200208L0608	7,8	8	6	3,9	7	100	30	1	**311,88**
E 0508H SWUCR 02	TA81200208R0508	5,8	8	5	2,9	7	100	24	1	**311,88**
E 0608H SWUCR 02	TA81200208R0608	7,8	8	6	3,9	7	100	30	1	**311,88**

 Inserto	 Vite inserto	 Chiave
WC.. 0201..	TA180V020800000	TA06TB060400000

Utensile di tornitura interna A..SCLD R/L TA6075, stelo in acciaio, mini tool



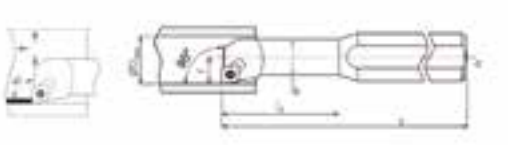

ISO	Codice	d	l1	f	ØDmin		€ / cad.
A 0408H SCLDL 04	TA60750204L0408	8	4	100	16	1	**115,70**
A 0508H SCLDL 04	TA60750204L0508	8	5	100	20	1	**115,70**
A 0608H SCLDL 04	TA60750204L0608	8	6	100	24	1	**115,70**
A 0408H SCLDR 04	TA60750204R0408	8	4	100	16	1	**100,61**
A 0508H SCLDR 04	TA60750204R0508	8	5	100	20	1	**100,61**
A 0608H SCLDR 04	TA60750204R0608	8	6	100	24	1	**95,58**

Utensile di tornitura interna E..SCLD R/L TA8075, stelo in metallo duro, mini tool

MD



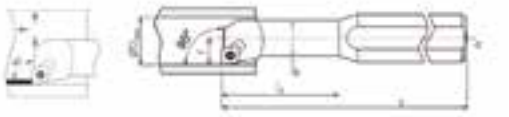

ISO	Codice	d	d1	l1	l2	f	ØDmin		€ / cad.
E 0408H SCLDL 04	TA80750204L0408	8	4	100	24	2,4	4,8	1	**261,58**
E 0508H SCLDL 04	TA80750204L0508	8	5	100	30	2,9	5,8	1	**261,58**
E 0608H SCLDL 04	TA80750204L0608	8	6	100	36	3,4	6,8	1	**261,58**
E 0408H SCLDR 04	TA80750204R0408	8	4	100	24	2,4	4,8	1	**261,58**
E 0508H SCLDR 04	TA80750204R0508	8	5	100	30	2,9	5,8	1	**261,58**
E 0608H SCLDR 04	TA80750204R0608	8	6	100	36	3,4	6,8	1	**261,58**

 Inserto	 Vite inserto	 Chiave
CD.. 0401..	TA180V020800000	TA06TB060400000

Utensile di tornitura interna A..SCLD R/L TA6075, stelo in acciaio, mini tool



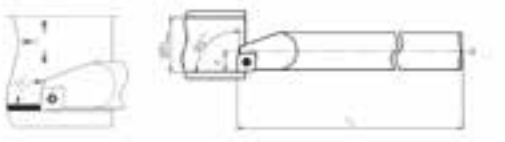

ISO	Codice	d	l1	f	ØDmin		€ / cad.
A 04E SCLDL 04	TA60750204L0040	4	70	2,4	4,8	1	**108,99**
A 05E SCLDL 04	TA60750204L0050	5	70	2,9	5,8	1	**112,35**
A 06F SCLDL 04	TA60750204L0060	6	80	3,4	6,8	1	**115,70**
A 04E SCLDR 04	TA60750204R0040	4	70	2,4	4,8	1	**108,99**
A 05E SCLDR 04	TA60750204R0050	5	70	2,9	5,8	1	**112,35**
A 06F SCLDR 04	TA60750204R0060	6	80	3,4	6,8	1	**115,70**

Utensile di tornitura interna E..SCLD R/L TA8075, stelo in metallo duro, mini tool

MD



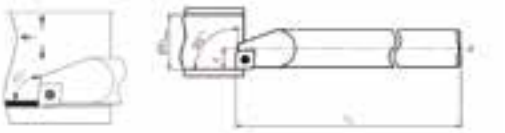

ISO	Codice	d	l1	f	ØDmin		€ / cad.
E 04F SCLDL 04	TA80750204L0040	4	80	2,4	4,8	1	**202,89**
E 05F SCLDL 04	TA80750204L0050	5	80	2,9	5,8	1	**202,89**
E 06G SCLDL 04	TA80750204L0060	6	95	3,4	6,8	1	**202,89**
E 04F SCLDR 04	TA80750204R0040	4	80	2,4	4,8	1	**202,89**
E 05F SCLDR 04	TA80750204R0050	5	80	2,9	5,8	1	**202,89**
E 06G SCLDR 04	TA80750204R0060	6	95	3,4	6,8	1	**202,89**

 Inserto	 Vite inserto	 Chiave
CD.. 0401..	TA180V020800000	TA06TB060400000

Utensile di tornitura interna A..SCUP R/L TA6077, stelo in acciaio, mini tool



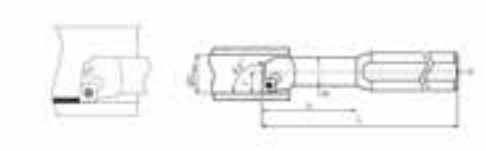

ISO	Codice	d	d1	l1	l2	f	ØDmin		€ / cad.
A 0608H SCUPL 05	TA60770204L0608	8	6	100	20	4,5	8	1	**100,61**
A 0810J SCUPL 05	TA60770204L0810	10	8	110	26	6	11	1	**100,61**
A 1012K SCUPL 05	TA60770204L1012	12	10	125	32	7	13	1	**103,96**
A 1216M SCUPL 05	TA60770204L1216	16	12	150	40	9	16	1	**124,08**
A 0608H SCUPR 05	TA60770204R0608	8	6	100	20	4,5	8	1	**100,61**
A 0810J SCUPR 05	TA60770204R0810	10	8	110	26	6	11	1	**100,61**
A 1012K SCUPR 05	TA60770204R1012	12	10	125	32	7	13	1	**103,96**
A 1216M SCUPR 05	TA60770204R1216	16	12	150	40	9	16	1	**124,08**

Utensile di tornitura interna E..SCUP R/L TA8077, stelo in metallo duro, mini tool

MD



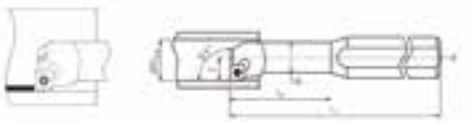

ISO	Codice	d	d1	l1	l2	f	ØDmin		€ / cad.
E 0608H SCUPL 05	TA80770204L0608	8	6	100	28	4,5	8	1	**261,58**
E 0810J SCUPL 05	TA80770204L0810	10	8	110	36	6	11	1	**283,38**
E 1012K SCUPL 05	TA80770204L1012	12	10	125	44	7	13	1	**363,87**
E 1216M SCUPL 05	TA80770204L1216	16	12	150	55	9	16	1	**586,88**
E 0608H SCUPR 05	TA80770204R0608	8	6	100	28	4,5	8	1	**261,58**
E 0810J SCUPR 05	TA80770204R0810	10	8	110	36	6	11	1	**283,38**
E 1012K SCUPR 05	TA80770204R1012	12	10	125	44	7	13	1	**363,87**
E 1216M SCUPL 05	TA80770204R1216	16	12	150	55	9	16	1	**586,88**

 Inserto	 Vite inserto	 Chiave
CP.. 05T1..	TA005V060400000	TA06TB060400000

Utensile di tornitura interna A..SCXP R/L TA6078, stelo in acciaio, mini tool

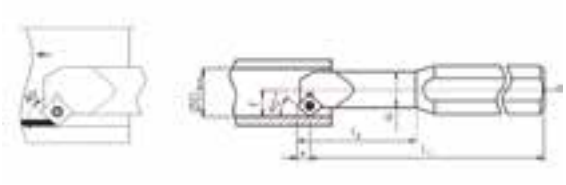

ISO	Codice	d	d1	l1	l2	f	ØDmin		€ / cad.
A 0608H SCXPL 05	TA60780204L0608	8	6	100	20	4,5	8,5	1	**100,61**
A 0810J SCXPL 05	TA60780204L0810	10	8	110	26	6	11	1	**108,99**
A 1012K SCXPL 05	TA60780204L1012	12	10	125	32	7	13	1	**108,99**
A 1216M SCXPL 05	TA60780204L1216	16	12	150	40	9	16	1	**125,76**
A 0608H SCXPR 05	TA60780204R0608	8	6	100	20	4,5	8,5	1	**100,61**
A 0810J SCXPR 05	TA60780204R0810	10	8	110	26	6	11	1	**108,99**
A 1012K SCXPR 05	TA60780204R1012	12	10	125	32	7	13	1	**108,99**
A 1216M SCXPR 05	TA60780204R1216	16	12	150	40	9	16	1	**125,76**

Utensile di tornitura interna E..SCXP R/L TA8078, stelo in metallo duro, mini tool

MD

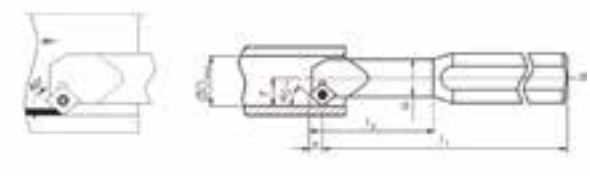

ISO	Codice	d	d1	l1	l2	f	ØDmin		€ / cad.
E 0608H SCXPL 05	TA80780204L0608	8	6	100	28	4,5	8,5	1	**261,58**
E 0810J SCXPL 05	TA80780204L0810	10	8	110	36	6	11	1	**283,38**
E 1012K SCXPL 05	TA80780204L1012	12	10	125	44	7	13	1	**363,87**
E 1216M SCXPL 05	TA80780204L1216	16	12	150	55	9	16	1	**586,88**
E 0608H SCXPR 05	TA80780204R0608	8	6	100	28	4,5	8,5	1	**261,58**
E 0810J SCXPR 05	TA80780204R0810	10	8	110	36	6	11	1	**283,38**
E 1012K SCXPR 05	TA80780204R1012	12	10	125	44	7	13	1	**363,87**
E 1216M SCXPR 05	TA80780204R1216	16	12	150	55	9	16	1	**586,88**

 Inserto	 Vite inserto	 Chiave
CP.. 05T1..	TA005V060400000	TA06TB060400000

Utensile di tornitura interna A..SCLC R/L TA6070, stelo in acciaio





ISO	Codice	d	d1	l1	l2	f	ØDmin		€ / cad.
A 0608H SCLCL 06	TA60700208L0608	8	6	100	25	4	8	1	**108,99**
A 0810J SCLCL 06	TA60700208L0810	10	8	110	32	6	12	1	**108,99**
A 1012K SCLCL 06	TA60700208L1012	12	10	125	38	7	14	1	**108,99**
A 1216M SCLCL 06	TA60700208L1216	16	12	150	50	9	18	1	**108,99**
A 0608H SCLCR 06	TA60700208R0608	8	6	100	25	4	8	1	**108,99**
A 0810J SCLCR 06	TA60700208R0810	10	8	110	32	6	12	1	**108,99**
A 1012K SCLCR 06	TA60700208R1012	12	10	125	38	7	14	1	**108,99**
A 1216M SCLCR 06	TA60700208R1216	16	12	150	50	9	18	1	**108,99**

Set di 4 utensili di tornitura interna SCLC R/L, con fori di refrigerazione



Codice	Inserto	Descrizione		€ / cad.
TA60700208L4SET	CC..0602..	Set composto da 1 pz. per tipo: A0608H SCLCL 06, A0810J SCLCL 06, A1012K, SCLCL 06, A1216M SCLCL 06	1	**320,27**
TA60700208R4SET	CC..0602..	Set composto da 1 pz. per tipo: A0608H SCLCR 06, A0810J SCLCR 06, A1012K, SCLCR 06, A1216M SCLCR 06	1	**320,27**

 Inserto	 Vite inserto	 Chiave
CC.. 0602..	TA100P020800000	TA07CP020800000

Utensile di tornitura interna AH..SCLC R/L TA7070, stelo in HSS

HSS



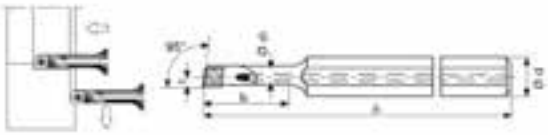

ISO	Codice	d	d1	l1	l2	f		€ / cad.
AH 0608H SCLCL 06	TA70700204L0608	8	6	100	25	8	1	**147,56**
AH 0810J SCLCL 06	TA70700204L0810	10	8	110	32	12	1	**154,27**
AH 1012K SCLCL 06	TA70700204L1012	12	10	125	38	14	1	**162,65**
AH 1216M SCLCL 06	TA70700204L1216	16	12	150	50	18	1	**206,25**
AH 0608H SCLCR 06	TA70700204R0608	8	6	100	25	8	1	**147,56**
AH 0810J SCLCR 06	TA70700204R0810	10	8	110	32	12	1	**154,27**
AH 1012K SCLCR 06	TA70700204R1012	12	10	125	38	14	1	**162,65**
AH 1216M SCLCR 06	TA70700204R1216	16	12	150	50	18	1	**206,25**

 **Inserto**	 **Vite inserto**	 **Chiave**
CC.. 0602..	TA100V060400000	TA08TB060400000

Utensile di tornitura interna A..SCLC R/L TA6070, stelo in acciaio





ISO	Codice	d	l1	l2	f	ØDmin		€ / cad.
A 08H SCLCL 06	TA60700208L0080	8	100	12	6	12	1	**108,99**
A 10K SCLCL 06	TA60700208L0100	10	125	16	7	14	1	**108,99**
A 12L SCLCL 06	TA60700208L0120	12	140	20	9	18	1	**137,50**
A 16Q SCLCL 09	TA60700208L0160	16	180	25	11	22	1	**137,50**
A 20R SCLCL 09	TA60700208L0200	20	200	32	13	26	1	**154,27**
A 25R SCLCL 12	TA60700208L0250	25	200	40	17	34	1	**194,51**
A 32S SCLCL 12	TA60700208L0320	32	250	22	22	40	1	**318,59**
A 40T SCLCL 12	TA60700208L0400	40	300	22	27	49	1	**387,34**
A 08H SCLCR 06	TA60700208R0080	8	100	12	6	12	1	**108,99**
A 10K SCLCR 06	TA60700208R0100	10	125	16	7	14	1	**108,99**
A 12L SCLCR 06	TA60700208R0120	12	140	20	9	18	1	**108,99**
A 16Q SCLCR 09	TA60700208R0160	16	180	25	11	22	1	**137,50**
A 20R SCLCR 09	TA60700208R0200	20	200	32	13	26	1	**154,27**
A 25R SCLCR 12	TA60700208R0250	25	200	40	17	34	1	**194,51**
A 32S SCLCR 12	TA60700208R0320	32	250	22	22	40	1	**318,59**
A 40T SCLCR 12	TA60700208R0400	40	300	22	27	49	1	**387,34**

 Inserto	 Sede	 Vite sede	 Vite inserto	 Chiave
CC.. 0602..	-	-	TA100P020800000	TA08CP020800000 TA07CP020800000**
CC.. 09T3..	-	-	TA022P020800000	TA15CP020800000
CC.. 1204..	TA01ST020800000	TA11VS020800000	TA001P020800000 TA024V020800000*	TA20CP020800000 TA20CX020800000*

* per utensile A 25R
** per utensile A 08H

Utensile di tornitura interna AH..SCLC R/L TA7070, stelo in HSS

HSS



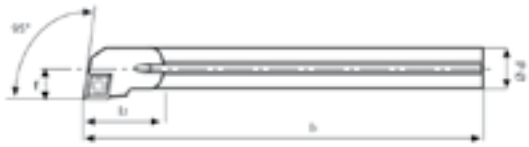

ISO	Codice	d	l1	l2	f	ØDmin		€ / cad.
AH 0410H SCLCL 03	TA70700204L0040	10	100	24	2,5	5	1	**251,52**
AH 0610H SCLCL 03	TA70700204L0060	10	100	24	2,5	7	1	**251,52**
AH 08K SCLCL 06	TA70700204L0080	8	125	20	5	10	1	**176,06**
AH 10K SCLCL 06	TA70700204L0100	10	125	20	6	12	1	**177,74**
AH 12M SCLCL 06	TA70700204L0120	12	150	20	7	14	1	**206,25**
AH 16Q SCLCL 09	TA70700204L0160	16	180	27	11	18	1	**300,15**
AH 20R SCLCL 09	TA70700204L0200	20	200	27	13	23	1	**328,65**
AH 25R SCLCL 12	TA70700204L0250	25	200	40	15,5	28	1	**451,06**
AH 0410H SCLCR 03	TA70700204R0040	10	100	24	2,5	5	1	**251,52**
AH 0610H SCLCR 03	TA70700204R0060	10	100	24	2,5	7	1	**251,52**
AH 08K SCLCR 06	TA70700204R0080	8	125	20	5	10	1	**176,06**
AH 10K SCLCR 06	TA70700204R0100	10	125	20	6	12	1	**177,74**
AH 12M SCLCR 06	TA70700204R0120	12	150	20	7	14	1	**206,25**
AH 16Q SCLCR 09	TA70700204R0160	16	180	27	11	18	1	**300,15**
AH 20R SCLCR 09	TA70700204R0200	20	200	27	13	23	1	**328,65**
AH 25R SCLCR 12	TA70700204R0250	25	200	40	15,5	28	1	**451,06**

 Inserto	 Vite inserto	 Chiave
CC.. 0301..	TA014V020400000	TA06TB060400000
CC.. 0602..	TA100V060400000	TA08TB060400000
CC.. 09T3..	TA160V060400000	TA15TB060400000
CC.. 1204..	TA121V060400000	TA20TB060400000

Utensile di tornitura interna E..SCLC R/L TA8070, stelo in metallo duro

MD





ISO	Codice	d	l1	l2	f	ØDmin		€ / cad.
C 04G SCLCL 03	TA80700204L0040	4	90	10	2,5	5	1	**311,88**
C 05H SCLCL 03	TA80700204L0050	5	100	10	3	6	1	**311,88**
E 06J SCLCL 03	TA80700204L0060	6	110	10	3,5	7	1	**321,95**
E 08K SCLCL 06	TA80700204L0080	8	125	12	6	9	1	**273,32**
E 10K SCLCL 06	TA80700204L0100	10	125	16	7	11	1	**273,32**
E 12M SCLCL 06	TA80700204L0120	12	150	20	9	14	1	**303,50**
E 16R SCLCL 09	TA80700204L0160	16	180	25	11	18	1	**528,19**
E 20S SCLCL 09	TA80700204L0200	20	200	32	13	22	1	**1.143,58**
E 25S SCLCL 12	TA80700204L0250	25	200	40	17	30	1	**1.896,46**
E 32U SCLCL 12	TA80700204L0320	32	250	22	22	40	1	**3.435,76**
C 04G SCLCR 03	TA80700204R0040	4	90	10	2,5	5	1	**311,88**
C 05H SCLCR 03	TA80700204R0050	5	100	10	3	6	1	**311,88**
E 06J SCLCR 03	TA80700204R0060	6	110	10	3,5	7	1	**321,95**
E 08K SCLCR 06	TA80700204R0080	8	125	12	6	9	1	**273,32**
E 10K SCLCR 06	TA80700204R0100	10	125	16	7	11	1	**273,32**
E 12M SCLCR 06	TA80700204R0120	12	150	20	9	14	1	**303,50**
E 16R SCLCR 09	TA80700204R0160	16	180	25	11	18	1	**528,19**
E 20S SCLCR 09	TA80700204R0200	20	200	32	13	22	1	**1.143,58**
E 25S SCLCR 12	TA80700204R0250	25	200	40	17	30	1	**1.896,46**
E 32U SCLCR 12	TA80700204R0320	32	250	22	22	40	1	**3.435,76**

 Inserto	 Vite inserto	 Chiave
CC.. 0301..	TA014V020400000	TA06TB060400000
CC.. 0602..	TA100V060400000	TA08TB060400000
CC.. 09T3..	TA160V060400000	TA15TB060400000
CC.. 1204..	TA121V060400000	TA20TB060400000

Set di 3 utensili di tornitura interna SCLC R/L, stelo in metallo duro, con fori di lubrificazione



Codice	Inserto	Descrizione		€ / cad.
TA80700204L1SET	CC.. 0301.. L	Set composto da 1 pz. per tipo: C04G SCLCL 03, C05H SCLCL 03, E06J SCLCL 03	1	**900,44**
TA80700204R1SET	CC.. 0301.. R	Set composto da 1 pz. per tipo: C04G SCLCR 03, C05H SCLCR 03, E06J SCLCR 03	1	**900,44**

Set di 3 utensili mini di tornitura interna SCLC R/L, stelo in metallo duro



Codice	Inserto	Descrizione		€ / cad.
TA80700208L6SET	CC.. 0602..	Set composto da 1 pz. per tipo: E08K SCLCL 06, E10K SCLCL 06, E12M SCLCL 06	1	**687,49**
TA80700208R6SET	CC.. 0602..	Set composto da 1 pz. per tipo: E08K SCLCR 06, E10K SCLCR 06, E12M SCLCR 06	1	**687,49**

Utensile di tornitura interna A..SDUC R/L TA6080, stelo in acciaio





ISO	Codice	d	l1	l2	f	ØDmin		€ / cad.
A 0810H SDUCL 07	TA60800208L0810	10	7	5	100	22	1	**108,99**
A 1012K SDUCL 07	TA60800208L1012	12	9	5	125	28	1	**108,99**
A 1216M SDUCL 07	TA60800208L1216	16	11	5	150	36	1	**125,76**
A 0810H SDUCR 07	TA60800208R0810	10	7	5	100	22	1	**108,99**
A 1012K SDUCR 07	TA60800208R1012	12	9	5	125	28	1	**108,99**
A 1216M SDUCR 07	TA60800208R1216	16	11	5	150	36	1	**125,76**

Set di 3 utensili di tornitura interna SDUC R/L, stelo in acciaio, con fori di lubrificazione



Codice	Inserto	Descrizione		€ / cad.
TA60800208L3SET	DC.. 0702..	Set composto da 1 pz. per tipo: A0810H SDUCL 07, A1012K SDUCL 07, A1216M, SDUCL 07	1	**320,27**
TA60800208R3SET	DC.. 0702..	Set composto da 1 pz. per tipo: A0810H SDUCR 07, A1012K SDUCR 07, A1216M, SDUCR 07	1	**320,27**

 Inserto	 Vite inserto	 Chiave
DC.. 0702..	TA100P020800000	TA07CP020800000

Utensile di tornitura interna AH..SDUC R/L TA7080, stelo in HSS

HSS





ISO	Codice	d	f	f1	l1	l2		€ / cad.
AH 0810H SDUCL 07	TA70800204L0810	10	7	5	100	12,5	1	**171,03**
AH 1012K SDUCL 07	TA70800204L1012	12	9	5	125	15,5	1	**189,48**
AH 1216M SDUCL 07	TA70800204L1216	16	11	5	150	19,5	1	**212,95**
AH 0810H SDUCR 07	TA70800204R0810	10	7	5	100	12,5	1	**171,03**
AH 1012K SDUCR 07	TA70800204R1012	12	9	5	125	15,5	1	**189,48**
AH 1216M SDUCR 07	TA70800204R1216	16	11	5	150	19,5	1	**212,95**

Inserto	Vite inserto	Chiave
DC.. 0702..	TA100P020800000	TA07CP020800000

Utensile di tornitura interna A..SDUC R/L TA6080, stelo in acciaio





ISO	Codice	d	l1	l2	f	ØDmin		€ / cad.
A 10H SDUCL 07	TA60800208L0100	10	100	15	8	14	1	**108,99**
A 12L SDUCL 07	TA60800208L0120	12	140	20	9	18	1	**108,99**
A 16Q SDUCL 07	TA60800208L0160	16	180	25	11	22	1	**137,50**
A 20R SDUCL 11	TA60800208L0200	20	200	32	13	26	1	**154,27**
A 25R SDUCL 11	TA60800208L0250	25	200	40	17	34	1	**194,51**
A 32S SDUCL 11	TA60800208L0320	32	250	50	22	40	1	**318,59**
A 40T SDUCL 11	TA60800208L0400	40	300	50	27	49	1	**387,34**
A 10H SDUCR 07	TA60800208R0100	10	100	15	8	14	1	**108,99**
A 12L SDUCR 07	TA60800208R0120	12	140	20	9	18	1	**108,99**
A 16U SDUCR 07	TA60800208R0160	16	180	25	11	22	1	**137,50**
A 20R SDUCR 11	TA60800208R0200	20	200	32	13	26	1	**154,27**
A 25R SDUCR 11	TA60800208R0250	25	200	40	17	34	1	**194,51**
A 32S SDUCR 11	TA60800208R0320	32	250	50	22	40	1	**318,59**
A 40T SDUCR 11	TA60800208R0400	40	300	50	27	49	1	**387,34**

Inserto	Sede	Vite sede	Vite inserto	Chiave
DC.. 0702..	-	-	TA101P020800000	TA08CP020800000
DC.. 11T3..	TA02ST020800000	TA22VS020800000	TA002P020800000 TA022P020800000* TA023P020800000**	TA15CP020800000

* per utensile A 20R | ** per utensile A 25R

Utensile di tornitura interna AH..SDUC R/L TA7080, stelo in HSS

HSS





ISO	Codice	d	l1	l2	f	ØDmin		€ / cad.
AH 08K SDUCL 07	TA70800204L0080	8	125	20	8	13,5	1	**176,06**
AH 10K SDUCL 07	TA70800204L0100	10	125	20	8,3	14	1	**177,74**
AH 12M SDUCL 07	TA70800204L0120	12	150	25	9,3	16	1	**206,25**
AH 16Q SDUCL 07	TA70800204L0160	16	180	25	11,3	20	1	**300,15**
AH 20R SDUCL 11	TA70800204L0200	20	200	30	16,1	26	1	**328,65**
AH 25R SDUCL 11	TA70800204L0250	25	200	40	18,6	32	1	**451,06**
AH 08K SDUCR 07	TA70800204R0080	8	125	20	8	13,5	1	**176,06**
AH 10K SDUCR 07	TA70800204R0100	10	125	20	8,3	14	1	**177,74**
AH 12M SDUCR 07	TA70800204R0120	12	150	25	9,3	16	1	**206,25**
AH 16Q SDUCR 07	TA70800204R0160	16	180	25	11,3	20	1	**300,15**
AH 20R SDUCR 11	TA70800204R0200	20	200	30	16,1	26	1	**328,65**
AH 25R SDUCR 11	TA70800204R0250	25	200	40	18,6	32	1	**451,06**

Utensile di tornitura interna E..SDUC R/L TA8080, stelo in metallo duro





ISO	Codice	d	l1	l2	f	ØDmin		€ / cad.
E 08K SDUCL 07	TA80800204L0080	8	125	10	7,5	12	1	**290,09**
E 10K SDUCL 07	TA80800204L0100	10	125	10	7	12	1	**290,09**
E 12M SDUCL 07	TA80800204L0120	12	150	12,5	9	15	1	**321,95**
E 16R SDUCL 07	TA80800204L0160	16	200	16,5	11	19	1	**528,19**
E 20S SDUCL 11	TA80800204L0200	20	250	20,5	13	23,5	1	**1.143,58**
E 25S SDUCL 11	TA80800204L0250	25	250	26	17	30	1	**1.896,46**
E 08K SDUCR 07	TA80800204R0080	8	125	10	7,5	12	1	**290,09**
E 10K SDUCR 07	TA80800204R0100	10	125	10	7	12	1	**290,09**
E 12M SDUCR 07	TA80800204R0120	12	150	12,5	9	15	1	**321,95**
E 16R SDUCR 07	TA80800204R0160	16	200	16,5	11	19	1	**528,19**
E 20S SDUCR 11	TA80800204R0200	20	250	20,5	13	23,5	1	**1.143,58**
E 25S SDUCR 11	TA80800204R0250	25	250	26	17	30	1	**1.896,46**

 Inserto	 Vite inserto	 Chiave
DC.. 0702..	TA100V060400000	TA08TB060400000
DC.. 11T3..	TA160V060400000	TA15TB060400000

Utensile di tornitura interna A..SDQC R/L TA6081, stelo in acciaio



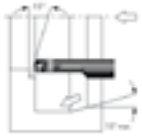

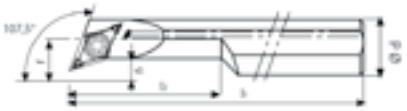

ISO	Codice	d	l1	l2	f	ØDmin		€ / cad.
A 0810H SDQCL 07	TA60810208L0810	10	100	22	7	12,5	1	**108,99**
A 1012K SDQCL 07	TA60810208L1012	12	125	28	9	15,5	1	**108,99**
A 1216M SDQCL 07	TA60810208L1216	16	150	36	11	19,5	1	**125,76**
A 0810H SDQCR 07	TA60810208R0810	10	100	22	7	12,5	1	**108,99**
A 1012K SDQCR 07	TA60810208R1012	12	125	28	9	15,5	1	**108,99**
A 1216M SDQCR 07	TA60810208R1216	16	150	36	11	19,5	1	**125,76**

 Inserto	 Vite inserto	 Chiave
DC.. 0702..	TA100P020800000	TA07CP020800000

Utensile di tornitura interna A..SDQC R/L TA6081, stelo in acciaio





ISO	Codice	d	l1	l2	f	ØDmin		€ / cad.
A 10H SDQCL 07	TA60810208L0100	10	100	16	7	14	1	**108,99**
A 12K SDQCL 07	TA60810208L0120	12	140	20	9	18	1	**108,99**
A 16Q SDQCL 07	TA60810208L0160	16	180	25	11	22	1	**137,50**
A 20R SDQCL 11	TA60810208L0200	20	200	32	13	26	1	**154,27**
A 25R SDQCL 11	TA60810208L0250	25	200	40	17	34	1	**194,51**
A 32S SDQCL 11	TA60810208L0320	32	250	33,5	22	40	1	**318,59**
A 10H SDQCR 07	TA60810208R0100	10	100	16	7	14	1	**108,99**
A 12L SDQCR 07	TA60810208R0120	12	140	20	9	18	1	**108,99**
A 16Q SDQCR 07	TA60810208R0160	16	180	25	11	22	1	**137,50**
A 20R SDQCR 11	TA60810208R0200	20	200	32	13	26	1	**154,27**
A 25R SDQCR 11	TA60810208R0250	25	200	40	17	34	1	**194,51**
A 32S SDQCR 11	TA60810208R0320	32	250	33,5	22	40	1	**318,59**

 Inserto	 Sede	 Vite sede	 Vite inserto	 Chiave
DC.. 0702..	-	-	TA101P020800000	TA08CP020800000
DC.. 11T3..	TA02ST020800000	TA22VS020800000	TA002P020800000 TA022P020800000* TA023P020800000**	TA15CP020800000

* per utensile A 20R
** per utensile A 25R

Utensile di tornitura interna AH..SDQC R/L TA7081, stelo in HSS

HSS





ISO	Codice	d	l1	l2	f	ØDmin		€ / cad.
AH 08K SDQCL 07	TA70810204L0080	8	125	20	7,5	13,5	1	**176,06**
AH 10K SDQCL 07	TA70810204L0100	10	125	20	8	13	1	**177,74**
AH 12M SDQCL 07	TA70810204L0120	12	150	20	9,5	16	1	**206,25**
AH 16Q SDQCL 07	TA70810204L0160	16	180	30	12	20	1	**300,15**
AH 20R SDQCL 11	TA70810204L0200	20	200	40	14,5	25	1	**328,65**
AH 25R SDQCL 11	TA70810204L0250	25	200	40	17	32	1	**451,06**
AH 08K SDQCR 07	TA70810204R0080	8	125	20	7,5	13,5	1	**176,06**
AH 10K SDQCR 07	TA70810204R0100	10	125	20	8	13	1	**177,74**
AH 12M SDQCR 07	TA70810204R0120	12	150	20	9,5	16	1	**206,25**
AH 16Q SDQCR 07	TA70810204R0160	16	180	30	12	20	1	**300,15**
AH 20R SDQCR 11	TA70810204R0200	20	200	40	14,5	25	1	**328,65**
AH 25R SDQCR 11	TA70810204R0250	25	200	40	17	32	1	**451,06**

Utensile di tornitura interna E..SDQC R/L TA8081, stelo in metallo duro

MD



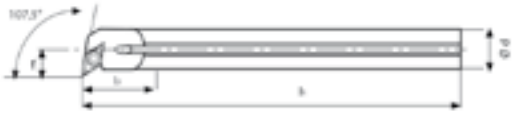

ISO	Codice	d	l1	l2	f	ØDmin		€ / cad.
E 08K SDQCL 07	TA80810204L0080	8	125	10	7,5	12	1	**290,09**
E 10K SDQCL 07	TA80810204L0100	10	125	10	7	12	1	**290,09**
E 12M SDQCL 07	TA80810204L0120	12	150	12,5	9	15	1	**321,95**
E 16R SDQCL 07	TA80810204L0160	16	200	16,5	11	19	1	**528,19**
E 20S SDQCL 11	TA80810204L0200	20	250	13	13	23,5	1	**1.143,58**
E 25S SDQCL 11	TA80810204L0250	25	250	17	17	30	1	**1.896,46**
E 08K SDQCR 07	TA80810204R0080	8	125	10	7,5	12	1	**290,09**
E 10K SDQCR 07	TA80810204R0100	10	125	10	7	12	1	**290,09**
E 12M SDQCR 07	TA80810204R0120	12	150	12,5	9	15	1	**321,95**
E 16R SDQCR 07	TA80810204R0160	16	200	16,5	11	19	1	**528,19**
E 20S SDQCR 11	TA80810204R0200	20	250	13	13	23,5	1	**1.143,58**
E 25S SDQCR 11	TA80810204R0250	25	250	17	17	30	1	**1.896,46**

 Inserto	 Vite inserto	 Chiave
DC.. 0702..	TA100V060400000	TA08TB060400000
DC.. 11T3..	TA160V060400000	TA15TB060400000

Utensile di tornitura interna A..SDNC R/L TA6082, stelo in acciaio



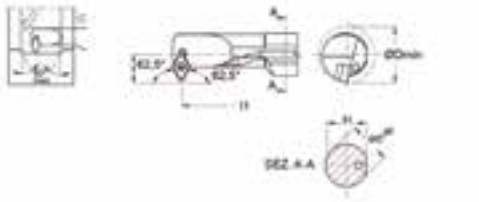

ISO	Codice	ØDmin	Ød	f	H	l1		€ / cad.
A 16M SDNCL 07	TA60820208L0160	20	16	11	15,25	150	1	**226,86**
A 20Q SDNCL 11	TA60820208L0200	25	20	15	19	180	1	**252,90**
A 25R SDNCL 11	TA60820208L0250	32	25	17	24	200	1	**293,92**
A 16M SDNCR 07	TA60820208R0160	20	16	11	15,25	150	1	**226,86**
A 20Q SDNCR 11	TA60820208R0200	25	20	15	19	180	1	**252,90**
A 25R SDNCR 11	TA60820208R0250	32	25	17	24	200	1	**293,92**

Utensile di tornitura interna A..SDXC R/L TA6083, stelo in acciaio



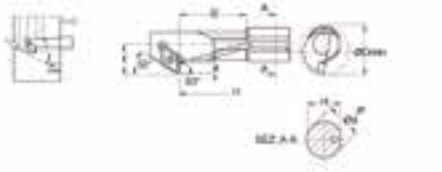

ISO	Codice	ØDmin	Ød	f	a	H	l1	l2		€ / cad.
A 12K SDXCL 07	TA60830208L0120	16	16	11	5	11,5	125	25	1	**213,93**
A 16M SDXCL 07	TA60830208L0160	20	20	13	5	15,25	150	35	1	**226,86**
A 20Q SDXCL 11	TA60830208L0200	25	25	16,5	6,5	19	180	40	1	**252,90**
A 25R SDXCL 11	TA60830208L0250	32	32	19	6,5	24	200	50	1	**293,92**
A 12K SDXCR 07	TA60830208R0120	16	16	11	5	11,5	125	25	1	**213,93**
A 16M SDXCR 07	TA60830208R0160	20	20	13	5	15,25	150	35	1	**226,86**
A 20Q SDXCR 11	TA60830208R0200	25	25	16,5	6,5	19	180	40	1	**252,90**
A 25R SDXCR 11	TA60830208R0250	32	32	19	6,5	24	200	50	1	**293,92**

 Inserto	 Vite inserto	 Chiave
DC.. 0702..	TA100V060400000	TA08TB060400000
DC.. 11T3..	TA160V060400000	TA15TB060400000

Utensile di tornitura interna A..SSKC R/L TA6090, stelo in acciaio



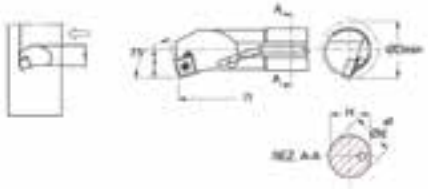

ISO	Codice	ØDmin	Ød	f	H	l1		€ / cad.
A 16M SSKCL 09	TA60900208L0160	20	16	11	15,25	150	1	**213,93**
A 20Q SSKCL 09	TA60900208L0200	25	20	13	19	180	1	**239,78**
A 25R SSKCL 12	TA60900208L0250	32	25	17	24	200	1	**293,92**
A 16M SSKCR 09	TA60900208R0160	20	16	11	15,25	150	1	**213,93**
A 20Q SSKCR 09	TA60900208R0200	25	20	13	19	180	1	**239,78**
A 25R SSKCR 12	TA60900208R0250	32	25	17	24	200	1	**293,92**

Inserto	Vite inserto	Chiave
SC.. 09T3..	TA022P020800000	TA15CP020800000
SC.. 1204..	TA024V020800000	TA20CX020800000

Utensile di tornitura interna A..STFC R/L TA6100, stelo in acciaio





ISO	Codice	d	l1	l2	f	ØDmin		€ / cad.
A 10K STFCL 11	TA61000208L0100	10	125	16	7	14	1	**108,99**
A 12L STFCL 11	TA61000208L0120	12	140	20	9	18	1	**114,02**
A 16Q STFCL 16	TA61000208L0160	16	180	25	11	22	1	**137,50**
A 20R STFCL 16	TA61000208L0200	20	200	32	13	26	1	**154,27**
A 25R STFCL 16	TA61000208L0250	25	200	40	17	34	1	**194,51**
A 32S STFCL 16	TA61000208L0320	32	250	21	22	40	1	**318,59**
A 40T STFCL 16	TA61000208L0400	40	300	21	27	49	1	**387,34**
A 10K STFCR 11	TA61000208R0100	10	125	16	7	14	1	**108,99**
A 12L STFCR 11	TA61000208R0120	12	140	20	9	18	1	**114,02**
A 16Q STFCR 16	TA61000208R0160	16	180	25	11	22	1	**137,50**
A 20R STFCR 16	TA61000208R0200	20	200	32	13	26	1	**154,27**
A 25R STFCR 16	TA61000208R0250	25	200	40	17	34	1	**194,51**
A 32S STFCR 16	TA61000208R0320	32	250	21	22	40	1	**318,59**
A 40T STFCR 16	TA61000208R0400	40	300	21	27	49	1	**387,34**

Inserto	Sede	Vite sede	Vite inserto	Chiave
TC.. 1102..	-	-	TA101P020800000	TA08CP020800000
TC.. 16T3..	TA09ST020800000	TA22VS020800000	TA023P020800000 TA002P020800000*	TA15CP020800000

* per utensili A 32S e A 40T

Utensile di tornitura interna AH..STFC R/L TA7100, stelo in HSS

HSS





ISO	Codice	d	l1	l2	f	ØDmin		€ / cad.
AH 10K STFCL 11	TA71000204L0100	10	125	16	7	12	1	**177,74**
AH 12M STFCL 11	TA71000204L0120	12	140	20	9	14	1	**206,25**
AH 16Q STFCL 11	TA71000204L0160	16	180	25	11	18	1	**300,15**
AH 20R STFCL 11	TA71000204L0200	20	200	32	13	23	1	**328,65**
AH 25R STFCL 16	TA71000204L0250	25	200	40	17	28	1	**451,06**
AH 10K STFCR 11	TA71000204R0100	10	125	16	7	12	1	**177,74**
AH 12M STFCR 11	TA71000204R0120	12	140	20	9	14	1	**206,25**
AH 16Q STFCR 11	TA71000204R0160	16	180	25	11	18	1	**300,15**
AH 20R STFCR 11	TA71000204R0200	20	200	32	13	23	1	**328,65**
AH 25R STFCR 16	TA71000204R0250	25	200	40	17	28	1	**451,06**

Utensile di tornitura interna E..STFC R/L TA8100, stelo in metallo duro

MD





ISO	Codice	d	l1	l2	f	ØDmin		€ / cad.
E 10K STFCL 11	TA81000204L0100	10	125	16	7	11	1	**303,50**
E 12M STFCL 11	TA81000204L0120	12	150	20	9	13	1	**321,95**
E 16R STFCL 11	TA81000204L0160	16	200	25	11	18	1	**528,19**
E 20S STFCL 16	TA81000204L0200	20	250	32	13	23	1	**1.143,58**
E 25S STFCL 16	TA81000204L0250	25	250	40	17	27	1	**1.896,46**
E 10K STFCR 11	TA81000204R0100	10	125	16	7	11	1	**303,50**
E 12M STFCR 11	TA81000204R0120	12	150	20	9	13	1	**321,95**
E 16R STFCR 11	TA81000204R0160	16	200	25	11	18	1	**528,19**
E 20S STFCR 16	TA81000204R0200	20	250	32	13	23	1	**1.143,58**
E 25S STFCR 16	TA81000204R0250	25	250	40	17	27	1	**1.896,46**

 Inserto	 Vite inserto	 Chiave
TC.. 1102..	TA100V060400000	TA08TB060400000
TC.. 16T3..	TA160V060400000	TA15TB060400000

Utensile di tornitura interna A..SVLC R/L TA6114, stelo in acciaio, mini tool



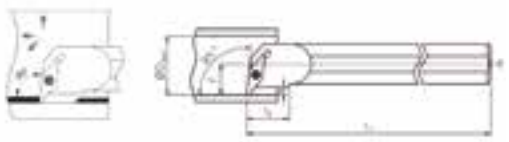

ISO	Codice	d	a	l1	l2	f	ØDmin		€ / cad.
A 08F SVLCL 05	TA61140204L0080	8	3	80	15	5	9,2	1	**162,65**
A 10H SVLCL 07	TA61140204L0100	10	5	100	22	7	12,5	1	**162,65**
A 12K SVLCL 07	TA61140204L0120	12	5	125	28	9	15,5	1	**162,65**
A 16M SVLCL 07	TA61140204L0160	16	5	150	36	11	19,5	1	**152,59**
A 08F SVLCR 05	TA61140204R0080	8	3	80	15	5	9,2	1	**157,62**
A 10H SVLCR 07	TA61140204R0100	10	5	100	22	7	12,5	1	**162,65**
A 12K SVLCR 07	TA61140204R0120	12	5	125	28	9	15,5	1	**162,65**
A 16M SVLCR 07	TA61140204R0160	16	5	150	36	11	19,5	1	**152,59**

Utensile di tornitura interna E..SVLC R/L TA8114, stelo in metallo duro, mini tool

MD



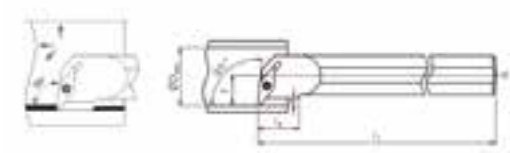

ISO	Codice	d	a	l1	l2	f	ØDmin		€ / cad.
E 08F SVLCL 05	TA81140204L0080	8	3	80	26	5	9,2	1	**268,28**
E 10H SVLCL 07	TA81140204L0100	10	5	100	32	7	12,5	1	**275,00**
E 12K SVLCL 07	TA81140204L0120	12	5	125	40	9	15,5	1	**363,87**
E 16M SVLCL 07	TA81140204L0160	16	5	150	55	11	19,5	1	**605,32**
E 08F SVLCR 05	TA81140204R0080	8	3	80	26	5	9,2	1	**268,28**
E 10H SVLCR 07	TA81140204R0100	10	5	100	32	7	12,5	1	**275,00**
E 12K SVLCR 07	TA81140204R0120	12	5	125	40	9	15,5	1	**363,87**
E 16M SVLCR 07	TA81140204R0160	16	5	150	55	11	19,5	1	**605,32**

 Inserto	 Vite inserto	 Chiave
VC.. 0702..	TA091V060400000	TA06TB060400000
VC.. 0501..	TA555V020400000	TA05TB020400000

Utensile di tornitura interna A..SVVC R/L TA6117, stelo in acciaio, mini tool



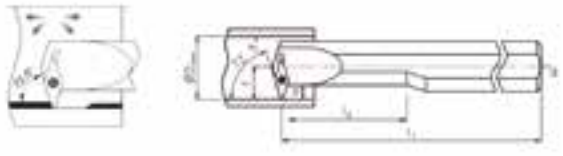

ISO	Codice	d	d1	l1	l2	f	ØDmin		€ / cad.
A 08F SVVCL 05	TA61170204L0080	8	3,5	80	15	5,5	9,7	1	**159,30**
A 10H SVVCL 07	TA61170204L0100	10	5	100	22	8	13,5	1	**162,65**
A 12K SVVCL 07	TA61170204L0120	12	5	125	28	9	15,5	1	**163,66**
A 16M SVVCL 07	TA61170204L0160	16	5	150	36	11	17,5	1	**152,59**
A 08F SVVCR 05	TA61170204R0080	8	3,5	80	15	5,5	9,7	1	**157,62**
A 10H SVVCR 07	TA61170204R0100	10	5	100	22	8	13,5	1	**162,65**
A 12K SVVCR 07	TA61170204R0120	12	5	125	28	9	15,5	1	**162,65**
A 16M SVVCR 07	TA61170204R0160	16	5	150	36	11	17,5	1	**152,59**

Utensile di tornitura interna E..SVVC R/L TA8117, stelo in metallo duro, mini tool

MD



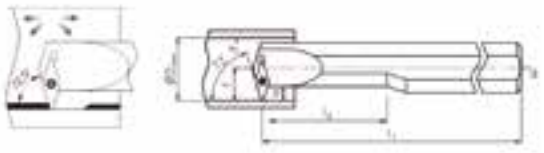

ISO	Codice	d	a	l1	l2	f	ØDmin		€ / cad.
E 08F SVVCL 05	TA81170204L0080	8	3,5	80	26	5,5	9,7	1	**268,28**
E 10H SVVCL 07	TA81170204L0100	10	5	100	32	8	13,5	1	**275,00**
E 12K SVVCL 07	TA81170204L0120	12	5	125	40	9	15,5	1	**363,87**
E 16M SVVCL 07	TA81170204L0160	16	5	150	55	11	17,5	1	**605,32**
E 08F SVVCR 05	TA81170204R0080	8	3,5	80	26	5,5	9,7	1	**268,28**
E 10H SVVCR 07	TA81170204R0100	10	5	100	32	8	13,5	1	**275,00**
E 12K SVVCR 07	TA81170204R0120	12	5	125	40	9	15,5	1	**363,87**
E 16M SVVCR 07	TA81170204R0160	16	5	150	55	11	17,5	1	**605,32**

 Inserto	 Vite inserto	 Chiave
VC.. 0702..	TA091V060400000	TA06TB060400000
VC.. 0501..	TA555V020400000	TA05TB020400000

Utensile di tornitura interna A..SVXC R/L TA6118, stelo in acciaio, mini tool



ISO	Codice	d	a	l1	l2	f	ØDmin		€ / cad.
A 08F SVXCL 05	TA61180204L0080	8	3	80	15	5	9,2	1	**159,30**
A 10H SVXCL 07	TA61180204L0100	10	3	100	22	7	12,5	1	**162,65**
A 12K SVXCL 07	TA61180204L0120	12	3	125	28	9	15,5	1	**162,65**
A 16M SVXCL 07	TA61180204L0160	16	3	150	36	11	19,5	1	**152,59**
A 08F SVXCR 05	TA61180204R0080	8	3	80	15	5	9,2	1	**159,30**
A 10H SVXCR 07	TA61180204R0100	10	3	100	22	7	12,5	1	**162,65**
A 12K SVXCR 07	TA61180204R0120	12	3	125	28	9	15,5	1	**162,65**
A 16M SVXCR 07	TA61180204R0160	16	3	150	36	11	19,5	1	**152,59**

Utensile di tornitura interna E..SVXC R/L TA8118, stelo in metallo duro, mini tool

MD



ISO	Codice	d	a	l1	l2	f	ØDmin		€ / cad.
E 08F SVXCL 05	TA81180204L0080	8	3	80	26	5	9,2	1	**268,28**
E 10H SVXCL 07	TA81180204L0100	10	3	100	32	7	12,5	1	**275,00**
E 12K SVXCL 07	TA81180204L0120	12	3	125	40	9	15,5	1	**363,87**
E 16M SVXCL 07	TA81180204L0160	16	3	150	55	11	19,5	1	**605,32**
E 08F SVXCR 05	TA81180204R0080	8	3	80	26	5	9,2	1	**268,28**
E 10H SVXCR 07	TA81180204R0100	10	3	100	32	7	12,5	1	**275,00**
E 12K SVXCR 07	TA81180204R0120	12	3	125	40	9	15,5	1	**363,87**
E 16M SVXCR 07	TA81180204R0160	16	3	150	55	11	19,5	1	**605,32**

 Inserto	 Vite inserto	 Chiave
VC.. 0702..	TA091V060400000	TA06TB060400000
VC.. 0501..	TA555V020400000	TA05TB020400000

Utensile di tornitura interna A..SV95C R/L TA6113, stelo in acciaio, mini tool



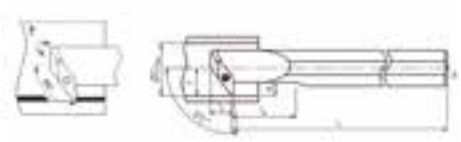

ISO	Codice	d	a	l1	l2	f	ØDmin		€ / cad.
A 08F SV95CL 05	TA61130204L0080	8	3	80	15	5	9,2	1	**162,65**
A 10H SV95CL 07	TA61130204L0100	10	5	100	22	7	12,5	1	**162,65**
A 12K SV95CL 07	TA61130204L0120	12	5	125	28	9	15,5	1	**162,65**
A 16M SV95CL 07	TA61130204L0160	16	5	150	36	11	17,5	1	**152,59**
A 08F SV95CR 05	TA61130204R0080	8	3	80	15	5	9,2	1	**157,62**
A 10H SV95CR 07	TA61130204R0100	10	5	100	22	7	12,5	1	**162,65**
A 12K SV95CR 07	TA61130204R0120	12	5	125	28	9	15,5	1	**162,65**
A 16M SV95CR 07	TA61130204R0160	16	5	150	36	11	17,5	1	**162,65**

Utensile di tornitura interna E..SV95C R/L TA8113, stelo in acciaio, mini tool

MD



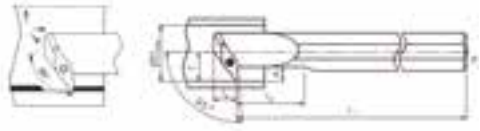

ISO	Codice	d	a	l1	l2	f	ØDmin		€ / cad.
E 08F SV95CL 05	TA81130204L0080	8	3	80	26	5	9,2	1	**268,28**
E 10H SV95CL 07	TA81130204L0100	10	5	100	32	7	12,5	1	**275,00**
E 12K SV95CL 07	TA81130204L0120	12	5	125	40	9	15,5	1	**363,87**
E 16M SV95CL 07	TA81130204L0160	16	5	150	55	11	17,5	1	**605,32**
E 08F SV95CR 05	TA81130204R0080	8	3	80	26	5	9,2	1	**268,28**
E 10H SV95CR 07	TA81130204R0100	10	5	100	32	7	12,5	1	**275,00**
E 12K SV95CR 07	TA81130204R0120	12	5	125	40	9	15,5	1	**363,87**
E 16M SV95CR 07	TA81130204R0160	16	5	150	55	11	17,5	1	**605,32**

 Inserto	 Vite inserto	 Chiave
VC.. 0702..	TA091V060400000	TA06TB060400000
VC.. 0501..	TA555V020400000	TA05TB020400000

Utensile di tornitura interna A..SVOC R/L TA6110, stelo in acciaio



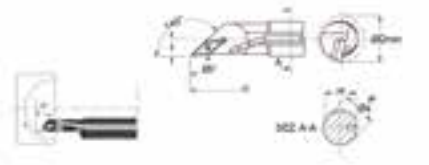

ISO	Codice	d1	l1	l2	f	ØDmin		€ / cad.
A 08F SVOCL 05	TA61100204L0080	8	80	15	1	8	1	**157,62**
A 10K SVOCL 07	TA61100208L0100	10	125	18	1,5	13	1	**162,65**
A 12L SVOCL 07	TA61100208L0120	12	140	18	1,5	13	1	**162,65**
A 16M SVOCL 11	TA61100208L0160	16	150	30	11	20	1	**152,59**
A 20Q SVOCL 16	TA61100208L0200	20	180	38	12,5	23	1	**306,85**
A 25R SVOCL 16	TA61100208L0250	25	200	44	16,5	30	1	**189,48**
A 08F SVOCR 05	TA61100204R0080	8	80	15	1	8	1	**157,62**
A 10K SVOCR 07	TA61100208R0100	10	125	18	1,5	13	1	**162,65**
A 12L SVOCR 07	TA61100208R0120	12	140	18	1,5	13	1	**162,65**
A 16M SVOCR 11	TA61100208R0160	16	150	30	11	20	1	**152,59**
A 20Q SVOCR 16	TA61100208R0200	20	180	38	12,5	23	1	**306,85**
A 25R SVOCR 16	TA61100208R0250	25	200	44	16,5	30	1	**189,48**

 Inserto	 Vite inserto	 Chiave
VC.. 1103..	TA003P020800000	TA08CP020800000
VC.. 1604..	TA022P020800000	TA15CP020800000
VC.. 0702..	TA091V060400000	TA06TB060400000
VC.. 0501..	TA555V020400000	TA05TB020400000

Utensile di tornitura interna A..SVUC R/L TA6111, stelo in acciaio



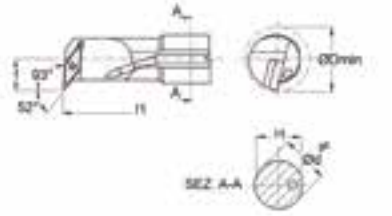

ISO	Codice	d1	l1	l2	f	ØDmin		€ / cad.
A 16Q SVUCL 11	TA61110208L0160	16	180	16,5	11	21	1	**152,59**
A 20R SVUCL 11	TA61110208L0200	20	200	20,5	13	25	1	**159,30**
A 25R SVUCL 16	TA61110208L0250	25	200	25,5	17	31,5	1	**189,48**
A 32S SVUCL 16	TA61110208L0320	32	250	33,5	22	40	1	**310,21**
A 40T SVUCL 16	TA61110208L0400	40	300	40	27	49	1	**375,60**
A 16Q SVUCR 11	TA61110208R0160	16	180	16,5	11	21	1	**152,59**
A 20R SVUCR 11	TA61110208R0200	20	200	20,5	13	25	1	**159,30**
A 25R SVUCR 16	TA61110208R0250	25	200	25,5	17	31,5	1	**189,48**
A 32S SVUCR 16	TA61110208R0320	32	250	33,5	22	40	1	**310,21**
A 40T SVUCR 16	TA61110208R0400	40	300	40	27	49	1	**375,60**

 Inserto	 Sede	 Vite sede	 Vite inserto	 Chiave
VC.. 1103..	-	-	TA101P020800000	TA08CP020800000
VC.. 1604..	TA03ST020800000	TA03ST020800000	TA002P020800000 TA023P020800000*	TA15CP020800000

* per utensile A 25R

Utensile di tornitura interna AH..SVUC R/L TA7111, stelo in HSS

HSS



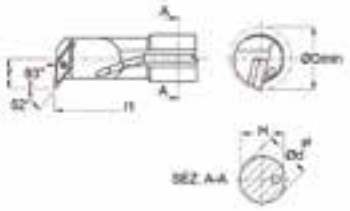

ISO	Codice	d1	l1	l2	f	ØDmin		€ / cad.
AH 16Q SVUCL 11	TA71110204L0160	16	180	20	11	21	1	**395,72**
AH 20R SVUCL 11	TA71110204L0200	20	200	24	13	25	1	**534,90**
AH 25R SVUCL 16	TA71110204L0250	25	200	25,5	17	31,5	1	**593,59**
AH 16Q SVUCR 11	TA71110204R0160	16	180	20	11	21	1	**395,72**
AH 20R SVUCR 11	TA71110204R0200	20	200	24	13	25	1	**534,90**
AH 25R SVUCR 16	TA71110204R0250	25	200	25,5	17	31,5	1	**593,59**

Utensile di tornitura interna E..SVUC R/L TA8111, stelo in metallo duro

MD



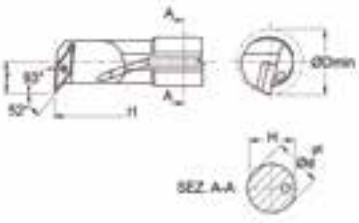

ISO	Codice	d1	l1	l2	f	ØDmin		€ / cad.
E 16R SVUCL 11	TA81110204L0160	16	200	16,5	11	21	1	**528,19**
E 20S SVUCL 11	TA81110204L0200	20	250	20,5	13	25	1	**1.143,58**
E 25S SVUCL 11	TA81110204L0250	25	250	25,5	17	31,5	1	**1.143,58**
E 16R SVUCR 11	TA81110204R0160	16	200	16,5	11	21	1	**528,19**
E 20S SVUCR 11	TA81110204R0200	20	250	20,5	13	25	1	**1.143,58**
E 25S SVUCR 11	TA81110204R0250	25	250	25,5	17	31,5	1	**1.896,46**

 Inserto	 Vite inserto	 Chiave
VC.. 1103..	TA100V060400000	TA08TB060400000
VC.. 1604..	TA160V060400000	TA15TB060400000

Utensile di tornitura interna A..SVQC R/L TA6112, stelo in acciaio



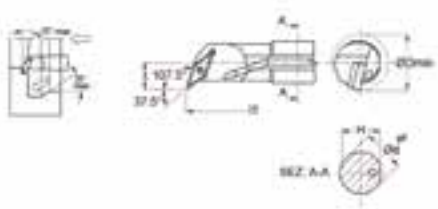

ISO	Codice	ØDmin	Ød	f	H	l1		€ / cad.
A 16Q SVQCL 11	TA61120208L0160	20	16	11	15,25	180	1	**152,59**
A 20Q SVQCL 11	TA61120208L0200	25	20	13	19	180	1	**159,30**
A 25R SVQCL 16	TA61120208L0250	32	25	17	24	200	1	**189,48**
A 32S SVQCL 16	TA61120208L0320	40	32	22	31	250	1	**417,18**
A 40T SVQCL 16	TA61120208L0400	50	40	27	38,5	300	1	**501,48**
A 16Q SVQCR 11	TA61120208R0160	20	16	11	15,25	180	1	**152,59**
A 20Q SVQCR 11	TA61120208R0200	25	20	13	19	180	1	**159,30**
A 25R SVQCR 16	TA61120208R0250	32	25	17	24	200	1	**189,48**
A 32S SVQCR 16	TA61120208R0320	40	32	22	31	250	1	**417,18**
A 40T SVQCR 16	TA61120208R0400	50	40	27	38,5	300	1	**501,48**

Utensile di tornitura interna A..SVQB R/L TA6115, stelo in acciaio



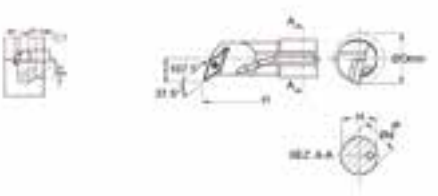

ISO	Codice	ØDmin	Ød	f	H	l1		€ / cad.
A 16Q SVQBL 11	TA61150204L0160	21	16	11	16,5	180	1	**152,59**
A 20R SVQBL 11	TA61150204L0200	25	20	13	20,5	200	1	**159,30**
A 25R SVQBL 16	TA61150208L0250	32	25	17	24	200	1	**189,48**
A 32S SVQBL 16	TA61150208L0320	40	32	22	31	250	1	**417,18**
A 40T SVQBL 16	TA61150208L0400	50	40	27	38,5	300	1	**501,48**
A 16Q SVQBR 11	TA61150204R0160	21	16	11	16,5	180	1	**152,59**
A 20R SVQBR 11	TA61150204R0200	25	20	13	20,5	200	1	**159,30**
A 25R SVQBR 16	TA61150208R0250	32	25	17	24	200	1	**189,48**
A 32S SVQBR 16	TA61150208R0320	40	32	22	31	250	1	**417,18**
A 40T SVQBR 16	TA61150208R0400	50	40	27	38,5	300	1	**501,48**

 Inserto	 Sede	 Vite sede	 Vite inserto	 Chiave
VB.. 1103..	-	-	TA003P020800000	TA08CP020800000
VB.. 1604..	TA03ST020800000	TA22VS020800000	TA002P020800000 TA023P020800000*	TA15CP020800000

* per utensile A 25R

Utensile di tornitura interna A..SVUB R/L TA6116, stelo in acciaio



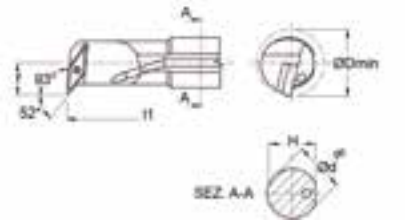

ISO	Codice	ØDmin	Ød	f	H	l1		€ / cad.
A 16Q SVUBL 11	TA61160204L0160	21	16	11	16,5	180	1	**152,59**
A 20R SVUBL 11	TA61160204L0200	24	20	13	20,5	200	1	**159,30**
A 25R SVUBL 16	TA61160204L0250	32	25	17	25,5	200	1	**189,48**
A 32S SVUBL 16	TA61160204L0320	40	32	22	33,5	250	1	**310,21**
A 40T SVUBL 16	TA61160204L0400	49	40	27	40	300	1	**375,60**
A 16Q SVUBR 11	TA61160204R0160	21	16	11	16,5	180	1	**152,59**
A 20R SVUBR 11	TA61160204R0200	24	20	13	20,5	200	1	**159,30**
A 25R SVUBR 16	TA61160204R0250	32	25	17	25,5	200	1	**189,48**
A 32S SVUBR 16	TA61160204R0320	40	32	22	33,5	250	1	**310,21**
A 40T SVUBR 16	TA61160204R0400	49	40	27	40	300	1	**375,60**

 Inserto	 Sede	 Vite sede	 Vite inserto	 Chiave
VB.. 1103..	-	-	TA003P020800000	TA08CP020800000
VB.. 1604..	TA03ST020800000	TA22VS020800000	TA002P020800000 TA023P020800000*	TA15CP020800000

* per utensile A 25R

Portautensili per filettatura esterna TA1444





Codice	Utensile	L inserto	B	H	L	F		€ / cad.
TA1444040500025	UER 1616 H16	16	16	16	100	16	1	**235,50**
TA1444040500026	UER 2020 K16	16	20	20	125	20	1	**235,50**
TA1444040500027	UER 2525 M16	16	25	25	150	25	1	**249,00**
TA1444040500028	UER 2525 M22	16	32	25	170	25	1	**305,00**
TA1444040500033	UER 3225 P16	22	25	25	150	25	1	**343,80**
TA1444040500034	UER 3232 P22	22	32	32	170	32	1	**373,90**

Portautensili per filettatura interna TA1444





Codice	Utensile	L inserto	D	D1	Ø min. foro	L	L1	F		€ / cad.
TA1444040500103	UIR 0010 K11	11	16	10	12	125	25	7,4	1	**214,00**
TA1444040500104	UIR 0013 L11	11	16	13	15	140	32	8,9	1	**227,00**
TA1444040500106	UIR 0016 M16	16	20	16	19	150	40	11,7	1	**240,00**
TA1444040500107	UIR 0020 Q16	16	20	20	24	170	--	13,7	1	**294,00**
TA1444040500109	UIR 0025 R16	16	25	25	29	200	--	16,2	1	**333,00**
TA1444040500111	UIR 0032 S16	16	32	32	36	250	--	19,7	1	**398,00**
TA1444040500112	UIR 0032 S22	22	32	32	38	250	--	21,6	1	**477,00**

 Inserto	 Sede	 Vite sede	 Vite inserto	 Chiave
11 IR...	-	-	TA100P020800000	TA07CP020800000
16 IR...	TA1444040500061	TA1444040500048	TA1444040500044	TA19SP010800000 TA15CP020800000*
22 IR...	TA1444040500062	TA1444040500049	TA1444040500045	TA20CX020800000

* per utensile UIR 0016 M16

Lama per scanaltura e troncatura TA1612



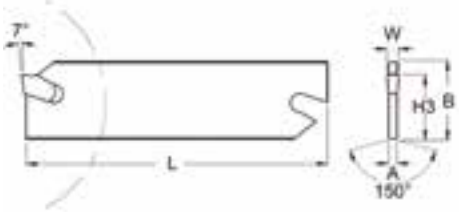

Codice	Utensile	W +/- 0,1	B	A	L	H3		€ / cad.
TA1612040800262	TGIH 26-2	2,2-2,4	26	1,6	110	21,4	1	**213,95**
TA1612040800263	TGIH 26-3	3,1	26	2,4	110	21,4	1	**213,95**
TA1612040800264	TGIH 26-4	4,1	26	3,2	110	21,4	1	**213,95**
TA1612040800265	TGIH 26-5	4,8-5,1	26	4	110	21,4	1	**213,95**
TA1612040800322	TGIH 32-2	2,2-2,4	32	1,6	150	25	1	**226,85**
TA1612040800323	TGIH 32-3	3,1	32	2,4	150	25	1	**226,85**
TA1612040800324	TGIH 32-4	4,1	32	3,2	150	25	1	**226,85**
TA1612040800325	TGIH 32-5	4,8-5,1	32	4	150	25	1	**226,85**





Inserto	Chiave
TTN 2...	TA1612040800KEY
TTN 3...	TA1612040800KEY
TTN 4...	TA1612040800KEY
TTN 5...	TA1612040800KEY

Blocco portalama per scanalatura esterna TA1613



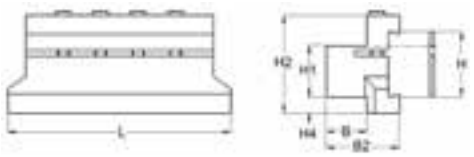

Codice	Utensile	H1	H	L	B	B2	H2	H4		€ / cad.
TA1613040800205	TGTBU 20-5	20	26	87	19	33	38	8	1	**367,00**
TA1613040800256	TGTBU 25-6	25	32	110	20	36	48	8	1	**382,00**
TA1613040800326	TGTBU 32-6	32	32	120	28	44	48	3	1	**480,00**







Lama	Chiave	Vite
TGIH 26...	TA161C030800000	TA162V030800000
TGIH 32...	TA161C030800000	TA162V030800000

Portautensili per scanalatura esterna TA1610



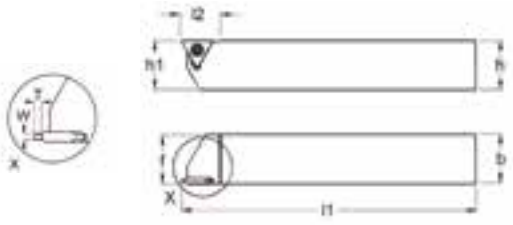

Codice	Utensile	H=h1	b	l1	f	l2	W		€ / cad.
TA16100408L2020	STGL 2020 K16	20	20	125	20	20	1,1 - 3,15	1	**196,50**
TA16100408L2525	STGL 2525 M16	25	25	150	20	20	1,1 - 3,15	1	**196,50**
TA16100408R2020	STGR 2020 K16	20	20	125	25	20	1,1 - 3,15	1	**196,50**
TA16100408R2525	STGR 2525 M16	25	25	150	25	20	1,1 - 3,15	1	**196,50**

Portautensili per scanalatura interna TA1611



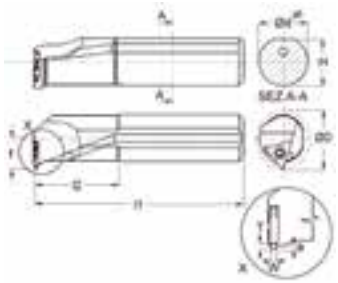

Codice	Utensile	Ød	ØDmin	l1	f	l2	H	W		€ / cad.
TA16110408L1600	A16M STIL 16	16	20	150	11	35	15,25	1,1 - 3,15	1	**348,00**
TA16110408L2000	A20Q STIL 16	20	25	180	11	35	15,25	1,1 - 3,15	1	**348,00**
TA16110408L2500	A25R STIL 16	25	32	200	13	40	19	1,1 - 3,15	1	**258,00**
TA16110408L3200	A32S STIL 16	32	40	250	17	50	24	1,1 - 3,15	1	**425,80**
TA16110408R1600	A16M STIR 16	16	20	150	22	55	31	1,1 - 3,15	1	**348,00**
TA16110408R2000	A20Q STIR 16	20	25	180	13	40	19	1,1 - 3,15	1	**348,00**
TA16110408R2500	A25R STIR 16	25	32	200	17	50	24	1,1 - 3,15	1	**258,00**
TA16110408R3200	A32S STIR 16	32	40	250	22	55	31	1,1 - 3,15	1	**425,80**

 Inserto	 Vite inserto	 Chiave
154.3-16...	TA161V030800000	TA15CP020800000

Punta ad inserti TA8899, 3xD, con fori di refrigerazione, 4 taglienti utili per inserto



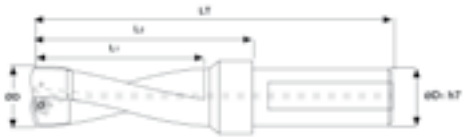

Codice	ØD	$ØD_1$	LT	L1	L2		€ / cad.
TA88990504D3140	14	20	104	45	60	1	**491,30**
TA88990504D3150	15	20	107	48	63	1	**491,30**
TA88990504D3160	16	20	110	51	66	1	**491,30**
TA88990504D3170	17	20	113	54	69	1	**491,30**
TA88990504D3180	18	20	128	57	72	1	**491,30**
TA88990504D3190	19	20	131	60	75	1	**491,30**
TA88990504D3200	20	20	134	63	78	1	**491,30**
TA88990504D3210	21	25	137	66	81	1	**491,30**
TA88990504D3220	22	25	140	69	84	1	**491,30**
TA88990504D3230	23	25	146	72	90	1	**508,07**
TA88990504D3240	24	25	149	75	93	1	**529,87**
TA88990504D3250	25	25	152	78	96	1	**529,87**
TA88990504D3260	26	25	161	81	101	1	**529,87**
TA88990504D3270	27	25	164	84	104	1	**529,87**
TA88990504D3280	28	25	167	87	107	1	**529,87**
TA88990504D3290	29	25	172	91	112	1	**529,87**
TA88990504D3300	30	32	188	94	118	1	**571,79**
TA88990504D3310	31	32	191	97	121	1	**571,79**
TA88990504D3320	32	32	194	100	124	1	**571,79**
TA88990504D3330	33	32	197	103	127	1	**571,79**
TA88990504D3340	34	32	200	106	130	1	**571,79**
TA88990504D3350	35	32	203	109	133	1	**601,97**
TA88990504D3360	36	32	206	112	136	1	**670,72**
TA88990504D3370	37	32	216	116	146	1	**670,72**
TA88990504D3380	38	32	219	119	149	1	**670,72**
TA88990504D3390	39	32	222	122	152	1	**670,72**

 Inserto		 Vite inserto	 Chiave
XPMT 042004...	da Ø14 a Ø15	TA14VF050400000	TA06TB060400000
XPMT 052804...	da Ø16 a Ø18	TA16VF050400000	TA06TB060400000
XPMT 063306...	da Ø19 a Ø22	TA19VF050400000	TA07TB060400000
XPMT 074006...	da Ø23 a Ø28	TA23VF050400000	TA08TB060400000
XPMT 094508...	da Ø29 a Ø36	TA29VF050400000	TA15TB060400000
XPMT 125812...	da Ø37 a Ø45	TA37VF050400000	TA20TB060400000
XPMT 156812...	da Ø46 a Ø55	TA46VF050400000	TA25TB060400000

Punta ad inserti TA8899, 3xD, con fori di refrigerazione, 4 taglienti utili per inserto



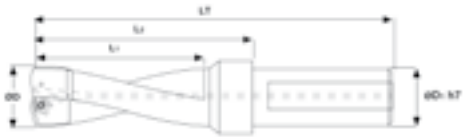

Codice	ØD	$ØD_1$	LT	L1	L2		€ / cad.
TA88990504D3400	40	32	225	125	155	1	**670,72**
TA88990504D3410	41	32	228	128	158	1	**670,72**
TA88990504D3420	42	40	231	131	161	1	**670,72**
TA88990504D3430	43	40	234	134	164	1	**670,72**
TA88990504D3440	44	40	237	137	167	1	**722,70**
TA88990504D3450	45	40	240	140	170	1	**722,70**
TA88990504D3460	46	40	243	143	173	1	**722,70**
TA88990504D3470	47	40	246	146	176	1	**722,70**
TA88990504D3480	48	40	249	149	179	1	**756,24**
TA88990504D3490	49	40	252	152	182	1	**756,24**
TA88990504D3500	50	40	255	155	185	1	**756,24**
TA88990504D3510	51	40	258	158	188	1	**756,24**
TA88990504D3520	52	40	261	161	191	1	**756,24**
TA88990504D3530	53	40	264	164	194	1	**756,24**
TA88990504D3540	54	40	267	167	197	1	**756,24**
TA88990504D3550	55	40	270	170	200	1	**756,24**

 Inserto		 Vite inserto	 Chiave
XPMT 042004...	da Ø14 a Ø15	TA14VF050400000	TA06TB060400000
XPMT 052804...	da Ø16 a Ø18	TA16VF050400000	TA06TB060400000
XPMT 063306...	da Ø19 a Ø22	TA19VF050400000	TA07TB060400000
XPMT 074006...	da Ø23 a Ø28	TA23VF050400000	TA08TB060400000
XPMT 094508...	da Ø29 a Ø36	TA29VF050400000	TA15TB060400000
XPMT 125812...	da Ø37 a Ø45	TA37VF050400000	TA20TB060400000
XPMT 156812...	da Ø46 a Ø55	TA46VF050400000	TA25TB060400000

Punta ad inserti TA8899, 5xD, con fori di refrigerazione, 4 taglienti utili per inserto



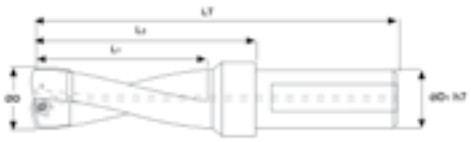

Codice	ØD	$ØD_1$	LT	L1	L2		€ / cad.
TA88990504D5140	14	20	132	73	88	1	**561,73**
TA88990504D5150	15	20	137	78	93	1	**561,73**
TA88990504D5160	16	20	142	83	98	1	**561,73**
TA88990504D5170	17	20	147	88	103	1	**561,73**
TA88990504D5180	18	20	164	93	108	1	**561,73**
TA88990504D5190	19	20	169	98	113	1	**561,73**
TA88990504D5200	20	20	174	103	118	1	**561,73**
TA88990504D5210	21	25	179	108	123	1	**561,73**
TA88990504D5220	22	25	184	113	128	1	**561,73**
TA88990504D5230	23	25	192	118	136	1	**580,17**
TA88990504D5240	24	25	197	123	141	1	**607,00**
TA88990504D5250	25	25	202	128	146	1	**607,00**
TA88990504D5260	26	25	213	133	153	1	**607,00**
TA88990504D5270	27	25	218	138	158	1	**607,00**
TA88990504D5280	28	25	223	143	163	1	**607,00**
TA88990504D5290	29	25	230	149	170	1	**607,00**
TA88990504D5300	30	32	248	154	178	1	**657,31**
TA88990504D5310	31	32	253	159	183	1	**657,31**
TA88990504D5320	32	32	258	164	188	1	**657,31**
TA88990504D5330	33	32	263	169	193	1	**657,31**
TA88990504D5340	34	32	268	174	198	1	**657,31**
TA88990504D5350	35	32	273	179	203	1	**682,46**

 Inserto		 Vite inserto	 Chiave
XPMT 042004...	da Ø14 a Ø15	TA14VF050400000	TA06TB060400000
XPMT 052804...	da Ø16 a Ø18	TA16VF050400000	TA06TB060400000
XPMT 063306...	da Ø19 a Ø22	TA19VF050400000	TA07TB060400000
XPMT 074006...	da Ø23 a Ø28	TA23VF050400000	TA08TB060400000
XPMT 094508...	da Ø29 a Ø35	TA29VF050400000	TA15TB060400000

Punta ad inserti TA8877, 3xD, con fori di refrigerazione



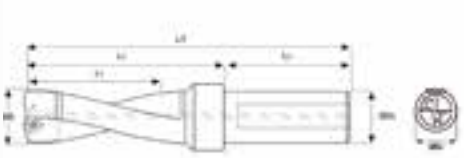

Codice	ØD	$ØD_1$	$ØD_2$	LT	L1	L2	L3		€ / cad.
TA88770504D3150	15	37	20	115	45	65	50	1	**449,65**
TA88770504D3155	15,5	37	20	120	50	70	50	1	**449,65**
TA88770504D3160	16	37	20	120	50	70	50	1	**449,65**
TA88770504D3170	17	37	20	125	55	75	50	1	**449,65**
TA88770504D3175	17,5	37	20	130	60	80	50	1	**449,65**
TA88770504D3180	18	32	25	140	56	86	54	1	**531,64**
TA88770504D3185	18,5	32	25	141,5	57,5	87,5	54	1	**531,64**
TA88770504D3190	19	32	25	143	59	89	54	1	**531,64**
TA88770504D3195	19,5	32	25	144,5	60,5	90,5	54	1	**531,64**
TA88770504D3200	20	32	25	146	62	92	54	1	**531,64**
TA88770504D3210	21	32	25	149	65	95	54	1	**531,64**
TA88770508D3215	21,5	32	25	150,5	66,5	96,5	54	1	**531,64**
TA88770504D3220	22	32	25	152	68	98	54	1	**531,64**
TA88770504D3230	23	32	25	155	71	101	54	1	**531,64**
TA88770504D3240	24	32	25	158	74	104	54	1	**542,51**
TA88770504D3250	25	32	25	161	77	107	54	1	**542,51**
TA88770504D3260	26	32	25	164	80	110	54	1	**542,51**
TA88770504D3270	27	32	25	167	83	113	54	1	**542,51**
TA88770504D3280	28	32	25	170	86	116	54	1	**542,51**
TA88770504D3290	29	32	25	173	89	119	54	1	**542,51**
TA88770504D3300	30	49	32	180	92	122	58	1	**592,52**
TA88770504D3310	31	49	32	183	95	125	58	1	**592,52**
TA88770504D3320	32	49	32	186	98	128	58	1	**592,52**
TA88770504D3330	33	49	32	189	101	131	58	1	**592,52**
TA88770504D3340	34	49	32	192	104	134	58	1	**592,52**

 Inserto		 Vite inserto	 Chiave
WC.. 0302..	da Ø15 a Ø20	TA030V050400000	TA07TB060400000
WC.. 0402..	da Ø21 a Ø25	TA040V050400000	TA07TB060400000
WC.. 0503..	da Ø26 a Ø30	TA050V050400000	TA09TB050400000
WC.. 06T3..	da Ø31 a Ø41	TA060V050400000	TA15TB060400000
WC.. 0804..	da Ø42 a Ø58	TA080V050400000	TA15TB060400000

Punta ad inserti TA8877, 3xD, con fori di refrigerazione



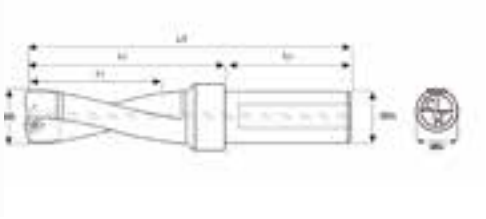

Codice	ØD	$ØD_1$	$ØD_2$	LT	L1	L2	L3		€ / cad.
TA88770504D3350	35	49	32	195	107	137	58	1	**592,52**
TA88770504D3360	36	49	32	198	110	140	58	1	**628,87**
TA88770504D3370	37	49	32	201	113	143	58	1	**628,87**
TA88770504D3380	38	49	32	204	116	146	58	1	**628,87**
TA88770504D3390	39	49	32	207	119	149	58	1	**628,87**
TA88770504D3400	40	49	32	210	122	152	58	1	**628,87**
TA88770504D3410	41	49	32	213	125	155	58	1	**639,54**
TA88770504D3420	42	49	32	216	128	158	58	1	**639,54**
TA88770504D3430	43	49	32	219	131	161	58	1	**639,54**
TA88770504D3440	44	49	32	222	134	164	58	1	**639,54**
TA88770504D3450	45	59	40	240	137	172	68	1	**691,62**
TA88770504D3460	46	59	40	243	140	175	68	1	**691,62**
TA88770504D3470	47	59	40	246	143	178	68	1	**691,62**
TA88770504D3480	48	59	40	249	146	181	68	1	**691,62**
TA88770504D3490	49	59	40	252	149	184	68	1	**739,20**
TA88770504D3500	50	59	40	255	152	187	68	1	**739,20**
TA88770504D3510	51	59	40	258	155	190	68	1	**739,20**
TA88770504D3520	52	59	40	261	158	193	68	1	**739,20**
TA88770504D3530	53	59	40	264	161	196	68	1	**739,20**
TA88770504D3540	54	59	40	267	164	199	68	1	**851,60**
TA88770504D3550	55	59	40	270	167	202	68	1	**851,60**
TA88770504D3560	56	59	40	273	170	205	68	1	**851,60**
TA88770504D3570	57	59	40	276	173	208	68	1	**851,60**
TA88770504D3580	58	59	40	279	176	211	68	1	**851,60**

 Inserto		 Vite inserto	 Chiave
WC.. 0302..	da Ø15 a Ø20	TA030V050400000	TA07TB060400000
WC.. 0402..	da Ø21 a Ø25	TA040V050400000	TA07TB060400000
WC.. 0503..	da Ø26 a Ø30	TA050V050400000	TA09TB050400000
WC.. 06T3..	da Ø31 a Ø41	TA060V050400000	TA15TB060400000
WC.. 0804..	da Ø42 a Ø58	TA080V050400000	TA15TB060400000

Punta ad inserti TA8877, 4xD, con fori di refrigerazione



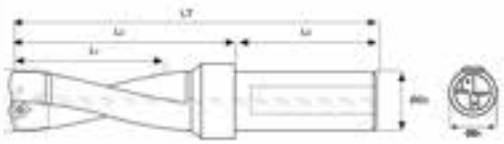

Codice	ØD	$ØD_1$	$ØD_2$	LT	L1	L2	L3		€ / cad.
TA88770504D4180	18	32	25	158	74	104	52	1	**665,96**
TA88770504D4190	19	32	25	162	78	108	52	1	**665,96**
TA88770504D4200	20	32	25	166	82	112	52	1	**665,96**
TA88770504D4210	21	32	25	170	86	116	52	1	**665,96**
TA88770504D4220	22	32	25	174	90	120	52	1	**665,96**
TA88770504D4230	23	32	25	178	94	124	52	1	**665,96**
TA88770504D4240	24	32	25	182	98	128	52	1	**712,98**
TA88770504D4250	25	32	25	186	102	132	52	1	**712,98**
TA88770504D4260	26	32	25	190	106	136	52	1	**712,98**
TA88770504D4270	27	32	25	194	110	140	52	1	**712,98**
TA88770504D4280	28	32	25	198	114	144	52	1	**712,98**
TA88770504D4290	29	32	25	202	118	148	52	1	**712,98**
TA88770504D4300	30	49	32	210	122	152	58	1	**789,03**
TA88770504D4310	31	49	32	214	126	156	58	1	**789,03**
TA88770504D4320	32	49	32	218	130	160	58	1	**789,03**
TA88770504D4330	33	49	32	222	134	164	58	1	**789,03**
TA88770504D4340	34	49	32	226	138	168	58	1	**789,03**
TA88770504D4350	35	49	32	230	142	172	58	1	**789,03**
TA88770504D4360	36	49	32	234	146	176	58	1	**789,03**
TA88770504D4370	37	49	32	238	150	180	58	1	**789,03**
TA88770504D4380	38	49	32	242	154	184	58	1	**862,47**
TA88770504D4390	39	49	32	246	158	188	58	1	**862,47**
TA88770504D4400	40	49	32	250	162	192	58	1	**862,47**

 Inserto		 Vite inserto	 Chiave
WC.. 0302..	da Ø15 a Ø20	TA030V050400000	TA07TB060400000
WC.. 0402..	da Ø21 a Ø25	TA040V050400000	TA07TB060400000
WC.. 0503..	da Ø26 a Ø30	TA050V050400000	TA09TB050400000
WC.. 06T3..	da Ø31 a Ø40	TA060V050400000	TA15TB060400000

Boccola disassatrice TA8888 regolabile, per punte ad inserti





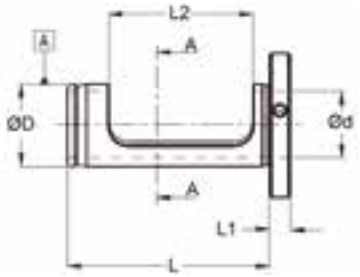

Codice	ØD	Ød	L2	L1	L	Campo regolazione Ø		€ / cad.
TA88880408D2016	20	16	35	5	49	+0,4 / -0,2	1	**228,73**
TA88880408D2520	25	20	30	4	43	+0,4 / -0,2	1	**240,53**
TA88880408D3225	32	25	33	6	48	+0,4 / -0,2	1	**265,82**
TA88880408D4032	40	32	35	6	53	+0,4 / -0,2	1	**349,37**

N.B: Istruzioni d'uso su www.ttake.it

Fresa per spallamenti retti (90°) TA9006, con fori di refrigerazione, attacco weldon



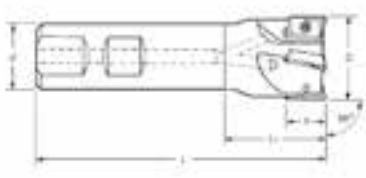

Code	D	d	L	L1	p	z		€ / cad.
TA90060604W0100	10	10	100	28	5,2	2	1	**154,27**
TA90060604W0120	12	12	100	30	5,2	3	1	**189,48**
TA90060604W0140	14	12	120	32	5,2	3	1	**189,48**
TA90060604W0160	16	16	120	32	5,2	4	1	**246,49**
TA90060604W0180	18	16	120	32	5,2	4	1	**246,49**
TA90060604W0200	20	20	150	35	5,2	5	1	**281,70**
TA90060604W0250	25	20	150	35	5,2	7	1	**311,88**
TA90060604W0320	32	25	150	35	5,2	8	1	**330,33**

Fresa per spallamenti retti (90°) TA9006, con fori di refrigerazione, attacco a manicotto





Code	D	d	H	p	z		€ / cad.
TA90060604M0320	32	16	40	5,2	8	1	**342,07**
TA90060604M0400	40	16	40	5,2	10	1	**389,02**
TA90060604M0500	50	22	40	5,2	11	1	**417,52**

 Inserto	 Vite inserto	 Chiave
AP.. 060204..	TA106V060400000	TA06TB060400000

Fresa per spallamenti retti (90°) TA9010, con fori di refrigerazione, attacco weldon



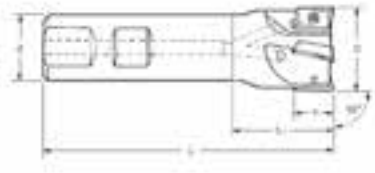

Code	Serie	D	d	L	L1	p	z		€ / cad.
TA90100604W0100	standard	10	16	80	24	10	1	1	**108,99**
TA90100604W0110	standard	11	16	80	24	10	1	1	**139,17**
TA90100604W0120	standard	12	16	80	24	10	1	1	**108,99**
TA90100604W0130	standard	13	16	80	24	10	1	1	**139,17**
TA90100604W0140	standard	14	16	80	25	10	1	1	**139,17**
TA90100604W0150	standard	15	16	85	25	10	2	1	**142,53**
TA90100604W0157	standard	15,7	16	85	25	10	2	1	**142,53**
TA90100604W0160	standard	16	16	85	25	10	2	1	**132,47**
TA90100604W0170	standard	17	16	85	25	10	2	1	**144,20**
TA90100604W0180	standard	18	20	85	25	10	2	1	**139,17**
TA90100604W0195	standard	19,5	20	90	25	10	3	1	**189,48**
TA90100604W0197	standard	19,7	20	90	25	10	3	1	**189,48**
TA90100604W0200	standard	20	20	90	25	10	3	1	**172,71**
TA90100604W0220	standard	22	25	95	25	10	3	1	**182,77**
TA90100604W0247	standard	24,7	25	95	25	10	4	1	**253,20**
TA90100604W0253	standard	25	25	95	25	10	3	1	**194,51**
TA90100604W0254	standard	25	25	95	25	10	4	1	**211,28**
TA90100604W0280	standard	28	25	95	25	10	4	1	**217,98**
TA90100604W0300	standard	30	25	95	26	10	4	1	**239,78**
TA90100604W0317	standard	31,7	25	95	26	10	5	1	**275,00**
TA90100604W0320	standard	32	25	95	24	10	5	1	**246,49**
TA90100604L0100	lunga	10	16	150	24	10	1	1	**144,20**
TA90100604L0120	lunga	12	16	150	24	10	1	1	**144,20**
TA90100604L0160	lunga	16	16	150	24	10	2	1	**166,00**
TA90100604L0180	lunga	18	16	150	25	10	2	1	**221,34**
TA90100604L0200	lunga	20	20	150	25	10	3	1	**207,92**
TA90100604L0250	lunga	25	20	150	25	10	4	1	**238,11**
TA90100604L0320	lunga	32	25	150	26	10	5	1	**280,03**

 Inserto	 Vite inserto	 Chiave
AP.. 1003..	TA100V060400000	TA08TB060400000

Fresa per spallamenti retti (90°) TA9010, con fori di refrigerazione, attacco a manicotto





Code	D	d	c	e	a	b	H	p	z		€ / cad.
TA90100604M0400	40	16	17	21	10,4	6,3	40	10	6	1	**295,12**
TA90100604M0500	50	22	17	21	10,4	6,3	40	10	7	1	**337,04**
TA90100604M0630	63	22	17	21	10,4	6,3	40	10	8	1	**467,83**
TA90100604M0800	80	27	20	22	12,4	7	50	10	11	1	**645,57**
TA90100604M1000	100	32	26	26	14,4	8	50	10	12	1	**674,07**

 Inserto	 Vite inserto	 Chiave
AP.. 1003..	TA100V060400000	TA08TB060400000

Fresa per spallamenti retti (90°) TA9016, con fori di refrigerazione, attacco weldon



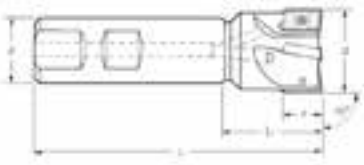

Code	Serie	D	d	L	L1	p	z		€ / cad.
TA90160604W0250	standard	25	25	100	44	17	2	1	**176,06**
TA90160604W0320	standard	32	32	110	50	17	3	1	**201,22**
TA90160604W0400	standard	40	32	115	45	17	4	1	**258,23**
TA90160604L0220	lunga	22	20	200	60	17	2	1	**305,18**
TA90160604L0250	lunga	25	25	200	60	17	2	1	**315,24**
TA90160604L0320	lunga	32	32	200	60	17	3	1	**345,42**
TA90160604L0400	lunga	40	32	200	60	17	4	1	**410,82**

Fresa per spallamenti retti (90°) TA9016, con fori di refrigerazione, attacco a manicotto





Code	D	d	c	e	a	b	H	p	z		€ / cad.
TA90160604M0400	40	16	12	8	8,4	5,6	40	17	4	1	**233,08**
TA90160604M0500	50	22	18	21	10,4	6,3	40	17	5	1	**258,23**
TA90160604M0630	63	22	18	21	10,4	6,3	40	17	6	1	**268,29**
TA90160604M0800	80	27	20	22	12,4	7	50	17	7	1	**342,07**
TA90160604M1000	100	32	45	26	14,4	8	50	17	8	1	**429,26**
TA90160604M1250	125	40	56	38	16,4	9	63	17	9	1	**501,36**
TA90160604M1600	160	40	87	32	16,4	9	63	17	10	1	**778,04**
TA90160604M2000	200	60	-	32	16,4	9	63	17	13	1	**1.178,79**
TA90160604M2500	250	60	-	32	16,4	9	63	17	16	1	**1.809,27**

* senza fori di refrigerazione

 Inserto	 Vite inserto	 Giravite
AP.. 1604..	TA160V060400000	TA150C060400000

Fresa per spallamenti retti (90°) TA9006, con fori di refrigerazione, attacco filettato



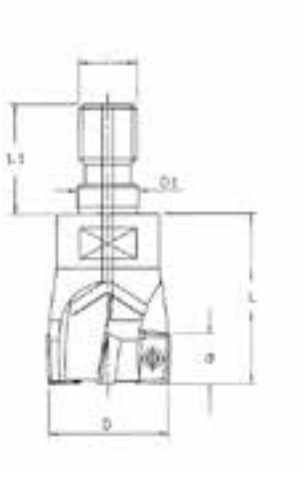

Code	D	D1	d	L	L1	M	z		€ / cad.
TA90060604F0100	10	6,5	5,2	16	14,5	M6	2	1	**196,19**
TA90060604F0120	12	6,5	5,2	16	14,5	M6	3	1	**253,20**
TA90060604F0160	16	8,5	5,2	21	17,5	M8	4	1	**295,12**
TA90060604F0200	20	10,5	5,2	26	20	M10	5	1	**318,59**
TA90060604F0250	25	12,5	5,2	30	22	M12	7	1	**343,74**

Fresa per spallamenti retti (90°) TA9010, con fori di refrigerazione, attacco filettato

Code	D	D1	d	L	L1	M	z		€ / cad.
TA90100604F0100	10	6,5	10	20	14,5	M6	1	1	**167,68**
TA90100604F0120	12	6,5	10	20	14,5	M6	1	1	**167,68**
TA90100604F0160	16	8,5	10	25	17,5	M8	2	1	**196,19**
TA90100604F0200	20	10,5	10	30	20	M10	3	1	**238,11**
TA90100604F0253	25	12,5	10	35	22	M12	3	1	**251,52**
TA90100604F0254	25	12,5	16	35	22	M12	4	1	**301,82**
TA90100604F0320	32	17	10	43	24	M16	5	1	**330,33**

Fresa per spallamenti retti (90°) TA9016, con fori di refrigerazione, attacco filettato

Code	D	D1	d	L	L1	M	z		€ / cad.
TA90160604F0320	32	17	16	46	24	M16	3	1	**212,95**
TA90160604F0400	40	17	16	46	24	M16	4	1	**273,32**

 Inserto	 Vite inserto	 Chiave
APKT 060204..	TA106V060400000	TA06TB060400000
AP.. 10..	TA100V060400000	TA08TB060400000
AP.. 16..	TA160V060400000	TA15TB060400000

Fresa per spallamenti retti (89-50°) TA9406, con fori di refrigerazione, 4 taglienti utili per inserto, attacco weldon



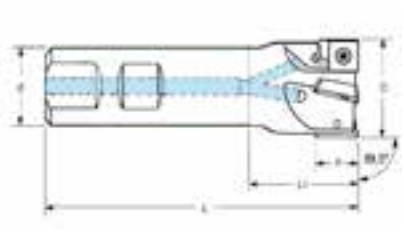

Code	Serie	D	d	L	L1	p	z		€ / cad.
TA94060406W1006	standard	10	16	80	24	6	1	1	**108,99**
TA94060406W1206	standard	12	16	80	24	6	1	1	**108,99**
TA94060406W1606	standard	16	16	85	25	6	2	1	**144,20**
TA94060406W2006	standard	20	20	90	25	6	3	1	**187,80**
TA94060406W2506	standard	25	25	95	25	6	4	1	**228,04**
TA94060406W3206	standard	32	32	95	26	6	5	1	**258,23**
TA94060406L1606	lunga	16	16	150	100	6	2	1	**171,03**
TA94060406L2006	lunga	20	20	150	98	6	3	1	**228,04**
TA94060406L2506	lunga	25	20	150	98	6	4	1	**273,32**
TA94060406L3206	lunga	32	25	150	92	6	5	1	**301,82**

Fresa per spallamenti retti (89-50°) TA9406, con fori di refrigerazione, 4 taglienti utili per inserto, attacco a manicotto



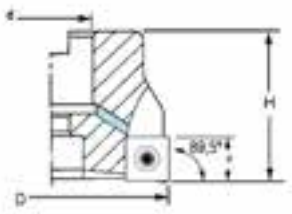

Code	D	d	H	p	z		€ / cad.
TA94060406M4006	40	16	40	6	6	1	**303,50**
TA94060406M5006	50	22	40	6	7	1	**337,04**
TA94060406M6306	63	22	40	6	8	1	**467,83**

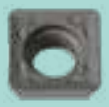 Inserto	 Vite inserto	 Chiave
SP.. 060304..	TA100V060400000	TA08TB060400000

Fresa per spallamenti retti (89-50°) TA9409, con fori di refrigerazione, 4 taglienti utili per inserto, attacco weldon



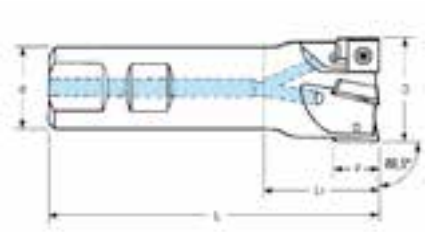

Code	D	d	L	L1	p	z		€ / cad.
TA94090406W2509	25	25	100	44	9	2	1	**189,48**
TA94090406W3209	32	32	110	50	9	3	1	**221,34**
TA94090406W4009	40	32	115	45	9	4	1	**286,73**

Fresa per spallamenti retti (89-50°) TA9409, con fori di refrigerazione, 4 taglienti utili per inserto, attacco a manicotto



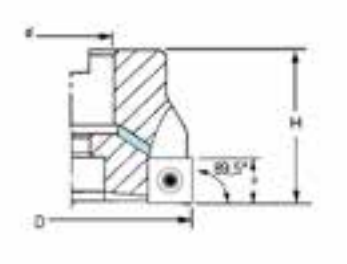

Code	D	d	H	p	z		€ / cad.
TA94090406M4009	40	16	40	9	4	1	**253,20**
TA94090406M5009	50	22	40	9	5	1	**280,03**
TA94090406M6309	63	22	40	9	6	1	**316,92**
TA94090406M8009	80	27	50	9	7	1	**342,07**
TA94090406M1009	100	32	50	9	8	1	**429,26**

 Inserto	 Vite inserto	 Chiave
SP.. 09T308..	TA122V060400000	TA15TB060400000

Fresa per spallamenti retti (89-50°) TA9412, con fori di refrigerazione, 4 taglienti utili per inserto, attacco a manicotto



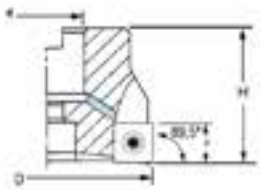

Code	D	d	H	p	z		€ / cad.
TA94120604M5012	50	22	40	12	5	1	**358,84**
TA94120604M6312	63	22	40	12	6	1	**389,02**
TA94120604M8012	80	27	50	12	6	1	**446,03**
TA94120604M1012	100	32	50	12	8	1	**546,64**
TA94120604M1212	125	40	63	12	9	1	**658,98**

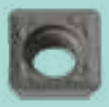 Inserto	 Vite inserto	 Chiave
SP.. 120408..	TA121V060400000	TA20TB060400000

Fresa per spallamenti retti (90°) TA9012, con fori di refrigerazione, attacco a manicotto



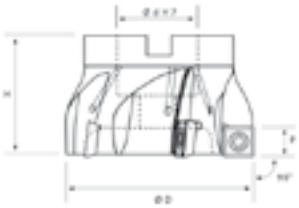

Code	ØD	ØdH7	H	p	z		€ / cad.
TA90120406M0400	40	16	40	10,5	4	1	**367,22**
TA90120406M0500	50	22	40	10,5	5	1	**367,22**
TA90120406M0630	63	22	40	10,5	6	1	**405,79**
TA90120406M0800	80	27	50	10,5	6	1	**474,53**
TA90120406M1000	100	32	50	10,5	8	1	**617,06**
TA90120406M1250	125	40	63	10,5	9	1	**721,02**

 Inserto	 Vite inserto	 Giravite
SD.. 1205..	TA120V060400000	TA150C060400000

Fresa per spallamenti retti (90°) TA9410, con fori di refrigerazione e inserto bilaterale a 4 taglienti utili, attacco weldon

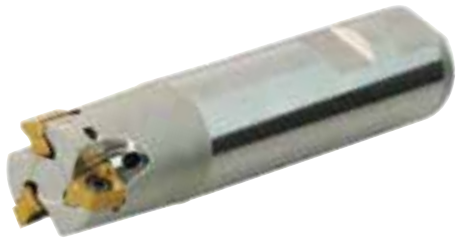

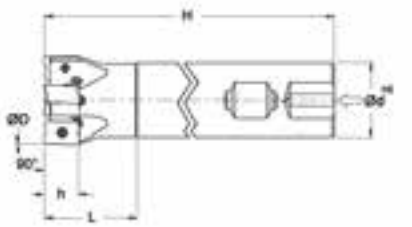

Code	Serie	ØD	Ød	H	h	L	ß	z		€ / cad.
TA94100608W0202	standard	20	20	100	9	30	4°	2	1	**272,19**
TA94100608W0203	standard	20	20	100	9	30	4°	3	1	**201,22**
TA94100608W0252	standard	25	25	115	9	35	3,5°	2	1	**298,23**
TA94100608W0253	standard	25	25	115	9	35	3,5°	3	1	**249,84**
TA94100608W0323	standard	32	32	125	9	42	3°	3	1	**363,05**
TA94100608W0324	standard	32	25	115	9	40	3°	4	1	**280,03**
TA94100608W0404	standard	40	32	130	9	42	2°	4	1	**430,11**
TA94100608W0405	standard	40	32	130	9	42	2°	5	1	**464,58**
TA94100608L0203	lunga	20	20	150	9	50	4°	3	1	**323,62**
TA94100608L0253	lunga	25	25	150	9	50	3,5°	3	1	**305,18**
TA94100608L0324	lunga	32	32	200	9	60	3°	4	1	**338,71**

Fresa per spallamenti retti (90°) TA9410, con fori di refrigerazione e inserto bilaterale a 4 taglienti utili, attacco a manicotto



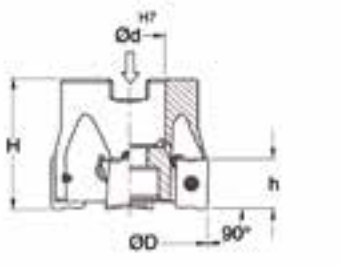

Code	ØD	Ød	H	h	ß	z		€ / cad.
TA94100608M0404	40	16	40	9	2°	4	1	**399,76**
TA94100608M0405	40	16	40	9	2°	5	1	**328,65**
TA94100608M0505	50	22	40	9	1,5°	5	1	**453,90**
TA94100608M0507	50	22	40	9	1,5°	7	1	**353,80**
TA94100608M0639	63	22	40	9	1,5°	9	1	**385,66**

 Inserto	 Vite inserto	 Giravite
LN.. 1006..	TA110P060800000	TA09CP060800000

Fresa per spallamenti retti (90°) TA9410, con fori di refrigerazione e inserto bilaterale a 4 taglienti utili, attacco filettato



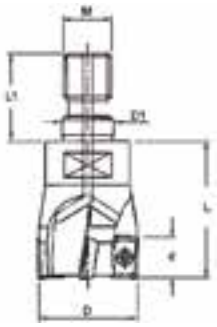

Code	D	D1	d	L	L1	M	z		€ / cad.
TA94100608F0203	20	10,5	10	30	20	M10	3	1	**229,72**
TA94100608F0253	25	12,5	10	35	22	M12	3	1	**280,03**
TA94100608F0324	32	17	10	43	24	M16	4	1	**323,62**

 Inserto	 Vite inserto	 Giravite
LN.. 1006..	TA110P060800000	TA09CP060400000

Fresa per spallamenti retti (90°) TA9415, con fori di refrigerazione e inserto bilaterale a 4 taglienti utili, attacco weldon



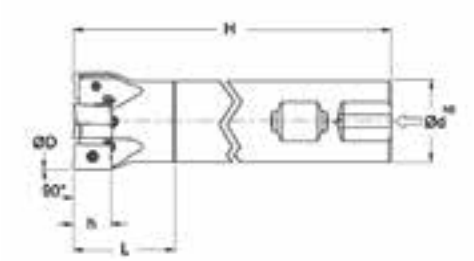

Code	ØD	Ød	H	h	ß	z		€ / cad.
TA94150608W0322	32	32	125	14	2,5°	2	1	**356,68**
TA94150608W0323	32	32	125	14	2,5°	3	1	**406,32**
TA94150608W0403	40	32	130	14	2°	3	1	**434,23**
TA94150608W0404	40	32	130	14	2°	4	1	**477,50**

Fresa per spallamenti retti (90°) TA9415, con fori di refrigerazione e inserto bilaterale a 4 taglienti utili, attacco a manicotto



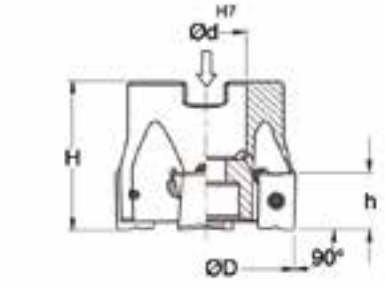

Code	ØD	Ød	H	h	ß	z		€ / cad.
TA94150608M0503	50	22	40	14	2°	3	1	**382,15**
TA94150608M0504	50	22	40	14	2°	4	1	**430,11**
TA94150608M0505	50	22	50	14	2°	5	1	**328,65**
TA94150608M0634	63	22	40	14	2°	4	1	**477,50**
TA94150608M0636	63	22	40	14	2°	6	1	**353,80**
TA94150608M0805	80	27	50	14	1,5°	5	1	**603,02**
TA94150608M0807	80	27	50	14	1,5°	7	1	**385,66**
TA94150608M1008	100	32	50	14	1,5°	8	1	**459,44**
TA94150608M1251	125	40	63	14	1,5°	10	1	**801,51**

 Inserto	 Vite inserto	 Giravite
LN.. 1510..	TA160P060800000	TA16CP060400000

Fresa per spallamenti retti (90°) TA9004, con fori di refrigerazione, attacco weldon o cilindrico



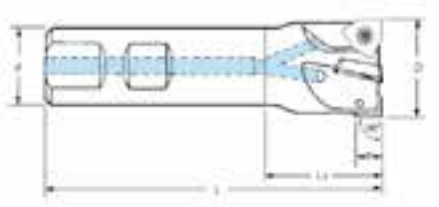

Code	D	d	L	L1	z	p		€ / cad.
TA90040604W0200	20	20	100	30	3	4	1	**211,28**
TA90040604W0250	25	25	115	35	4	4	1	**258,23**
TA90040604W0320	32	32	125	40	5	4	1	**286,73**
TA90040604L0200	20	20	150	40	3	4	1	**253,20**
TA90040604L0250	25	25	175	50	4	4	1	**308,53**
TA90040604L0320	32	32	195	70	5	4	1	**345,42**

Fresa per spallamenti retti (90°) TA9004, con fori di refrigerazione, attacco a manicotto



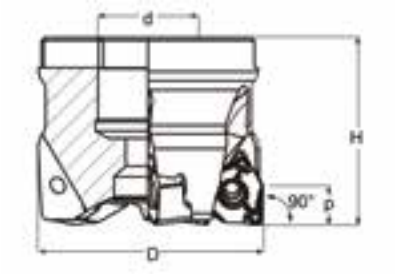

Code	D	d	H	z	p		€ / cad.
TA90040604M0320	32	16	40	6	4	1	**326,98**
TA90040604M0400	40	16	40	6	4	1	**330,33**
TA90040604M0500	50	22	50	8	4	1	**363,87**

 Inserto	 Vite inserto	 Chiave
WNEU.. 040308..	TA440V060400000	TA08TB060400000

Fresa per spallamenti retti (90°) TA9008, con fori di refrigerazione, attacco a manicotto



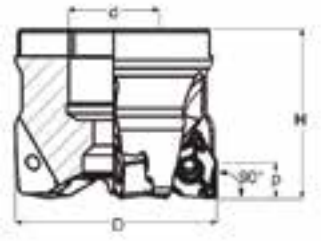

Code	D	d	H	p	z		€ / cad.
TA90080604M0500	50	22	40	7	5	1	**446,03**
TA90080604M0630	63	22	40	7	6	1	**501,36**
TA90080604M0800	80	27	50	7	7	1	**565,08**
TA90080604M1000	100	32	50	7	8	1	**694,20**
TA90080604M1250	125	40	63	7	10	1	**888,70**
TA90080604M1600	160	40	63	7	11	1	**1.027,88**

 Inserto	 Vite inserto	 Chiave
WNEU.. 080608..	TA160V060400000	TA15TB060400000

Fresa a raggio concavo TA9019



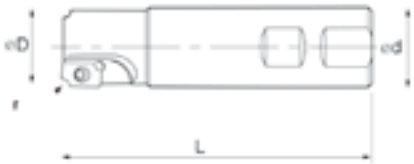

Code	ØD	Ød	L	r	z		€ / cad.
TA9019060900015	19	16	120	1-5	1	1	**248,43**
TA9019060900057	27	20	120	5-7	1	1	**298,59**
TA9019060900810	32	20	120	8-10	1	1	**329,65**

Fresa torica TA9020



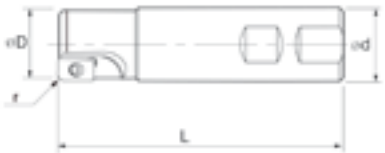

Code	ØD	Ød	L	r	z		€ / cad.
TA9020060900015	19	16	120	1-5	1	1	**248,43**
TA9020060900057	27	20	120	5-7	1	1	**298,59**
TA9020060900810	32	20	120	8-10	1	1	**329,65**

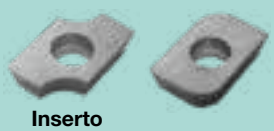 Inserto	 Vite inserto	 Giravite
ADL.. 1503.. (R1-5)	TA910V060900000	TA150C060400000
APL.. 2004.. (R5-7)	TA912V060900000	TA200C060400000
SPU.. 1904.. (R8-10)	TA914V060900000	TA155C060900000

Fresa a riccio (90°) TA9007, con fori di refrigerazione, attacco weldon



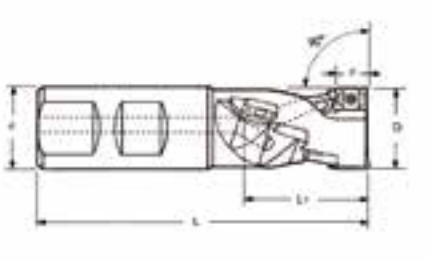

Code	D	d	L	L1	z	K	p		€ / cad.
TA90070604W0160	16	16	80	19,8	8	2	5,2	1	**576,82**
TA90070604W0200	20	20	90	24,6	15	3	5,2	1	**809,89**
TA90070604W0250	25	25	100	29,4	30	5	5,2	1	**1.014,46**

 Inserto	 Vite inserto	 Chiave
APKT.. 060204..	TA160V060400000	TA06TB060400000

Fresa a riccio (90°) TA9011, con fori di refrigerazione, attacco weldon

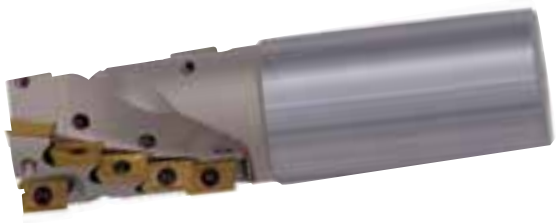

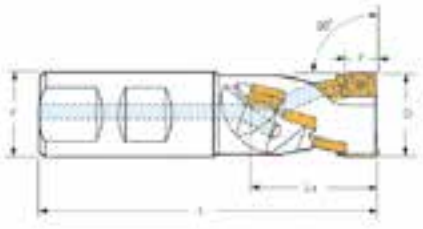

Code	D	d	L	L1	p	K	z°		€ / cad.
TA90110604W0200	20	20	86	28	10	1	4	1	**466,15**
TA90110604W0250	25	25	100	36	10	2	8	1	**561,73**
TA90110604W0322	32	32	120	45	10	2	12	1	**694,20**
TA90110604W0323	32	32	120	45	10	3	15	1	**835,05**
TA90110604W0400	40	32	130	54	10	3	18	1	**954,10**

Fresa a riccio TA9011, attacco a manicotto



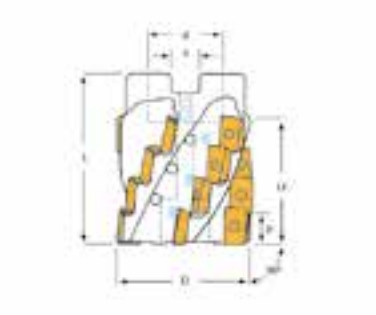

Code	D	d	L	L1	p	K	z°		€ / cad.
TA90110604M0400	40	16	50	37	10	3	12	1	**840,08**
TA90110604M0500	50	22	60	46	10	3	15	1	**1.017,82**
TA90110604M0630	63	27	60	46	10	4	20	1	**1.217,36**

 Inserto	 Vite inserto	 Chiave
AP.. 1003..	TA100V060400000	TA08TB060400000

Fresa a riccio (90°) TA9066, con fori di refrigerazione, attacco weldon



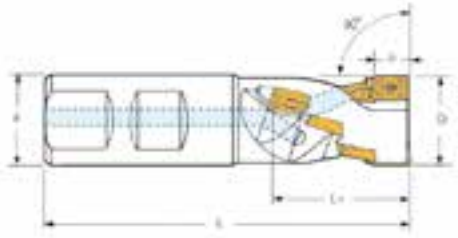

Code	D	d	L	L1	p	K	z°		€ / cad.
TA90660604W0250	25	25	105	29	17	1	2	1	**481,24**
TA90660604W0320	32	32	115	44	17	2	6	1	**642,21**
TA90660604W0400	40	32	130	58	17	2	8	1	**746,18**

Fresa a riccio (90°) TA9066, con fori di refrigerazione, attacco a manicotto



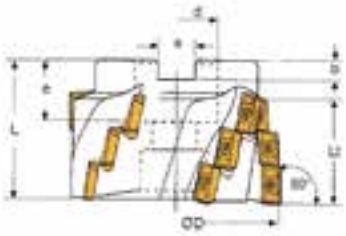

Code	ØD	d	L	Lt	e	a	b	K	z°		€ / cad.
TA90660604M0500	50	27	50	30	28	12,4	7	3	6	1	**556,70**
TA90660604M0630	63	27	60	44	28	12,4	7	4	12	1	**746,18**
TA90660604M0800	80	32	60	44	28	12,4	8	5	15	1	**997,70**
TA90660604M1000	100	40	60	44	30	16,4	9	6	18	1	**1.314,61**

 Inserto	 Vite inserto	 Chiave
AP.. 1604..	TA160V060400000	TA15TB060400000

Fresa forante TA9061, con fori di refrigerazione, attacco weldon



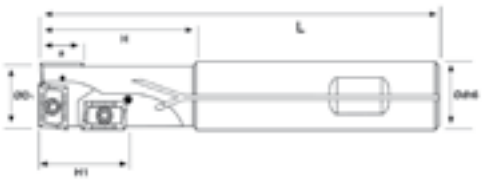

Code	Serie	ØD1	Ødh6	L	H	H1	a	z		€ / cad.
TA90610604W0200	standard	20	20	90	35	17	9	3	1	**253,20**
TA90610604W0250	standard	25	25	110	50	19	9	3	1	**303,50**
TA90610604W0320	standard	32	32	130	50	30	15	3	1	**323,62**
TA90610604L0200	lunga	20	20	150	30	17	9	3	1	**280,03**
TA90610604L0250	lunga	25	25	150	50	19	9	3	1	**325,30**
TA90610604X0200	extra lunga	20	20	180	30	17	9	3	1	**303,50**
TA90610604X0250	extra lunga	25	25	200	50	19	9	3	1	**330,33**
TA90610604X0320	extra lunga	32	32	220	50	30	15	3	1	**353,80**

 Inserto	 Vite inserto	 Chiave
AP.. 1003..	TA100V060400000	TA08TB060400000
AP.. 1604..	TA160V060400000	TA15TB060400000

Fresa per spianatura (45°) TA4513, con fori di refrigerazione, attacco manicotto



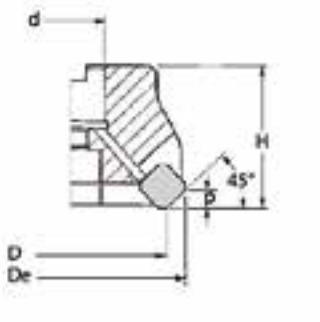

Code	Passo	D	De	dH7	H	p	z		€ / cad.
TA45130604M0500	standard	50	63	22	40	6	4	1	**280,03**
TA45130604M0630	standard	63	76	22	40	6	5	1	**330,33**
TA45130604M0800	standard	80	93	27	50	6	6	1	**395,72**
TA45130604M1000	standard	100	113	32	50	6	7	1	**467,83**
TA45130604M1250	standard	125	138	40	63	6	8	1	**546,64**
TA45130604M1600	standard	160	173	40	63	6	10	1	**1.002,73**
TA45130604M2000	standard	200	213	60	63	6	12	1	**1.502,41**
TA45130604M2500	standard	250	263	60	63	6	16	1	**1.930,00**
TA45130604F0500	fine	50	63	22	40	6	5	1	**342,07**
TA45130604F0630	fine	63	76	22	40	6	6	1	**410,82**
TA45130604F0800	fine	80	93	27	50	6	8	1	**487,95**
TA45130604F1000	fine	100	113	32	50	6	10	1	**580,17**
TA45130604F1250	fine	125	138	40	63	6	12	1	**680,78**
TA45130604F1600*	fine	160	173	40	63	6	16	1	**1.252,57**

*senza fori di refrigerazione

 **Inserto**	 **Vite inserto**	 **Giravite**
SE.. 13T3..	TA130V060400000	TA150C060400000

Fresa per spianatura (45°) TA4512, con fori di refrigerazione, attacco manicotto



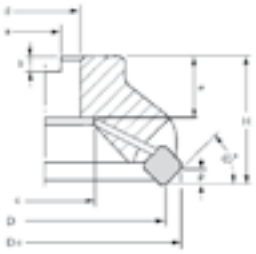

Code	D	De	dH7	L	L1	p	z		€ / cad.
TA45120604M0500	50	63	22	17	21	10,4	6,3	1	**310,21**
TA45120604M0630	63	76	22	19	21	10,4	6,3	1	**365,54**
TA45120604M0800	80	93	27	38	24	12,4	7	1	**434,29**
TA45120604M1000	100	113	32	45	26	14,4	8	1	**513,10**
TA45120604M1250	125	138	40	56	32	16,4	9	1	**601,97**
TA45120604M1600	160	173	40	-	-	-	9	1	**1.106,69**
TA45120604M2000*	200	213	60	-	-	-	13,5	1	**1.655,00**
TA45120604M2500*	250	263	60	-	-	-	13,5	1	**2.126,18**

*senza fori di refrigerazione

 Inserto	 Vite inserto	 Giravite
SD.. 1204..	TA124V060400000	TA200C060400000

Fresa per spianatura (45°) TA4506, con fori di refrigerazione e inserto bilaterale, attacco a manicotto. Doppio utilizzo: inserti quadrati e ottagonali sulla stessa fresa





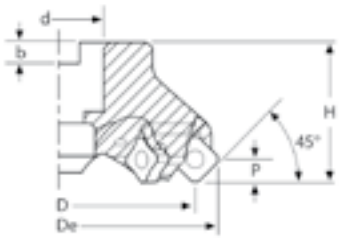

Code	Passo	D	De	dH7	b	H	p	z		€ / cad.
TA45060604M0500	standard	50	63	22	6,3	40	6	4	1	**264,93**
TA45060604M0630	standard	63	76	22	6,3	40	6	6	1	**286,73**
TA45060604M0800	standard	80	93	27	7	50	6	7	1	**370,57**
TA45060604M1000	standard	100	113	32	8	50	6	8	1	**402,43**
TA45060604M1250	standard	125	138	40	9	63	6	10	1	**474,53**
TA45060604M1600	standard	160	173	40	9	63	6	12	1	**786,42**
TA45060604M2000*	standard	200	213	60	13,5	63	6	14	1	**1.423,60**
TA45060604M2500*	standard	250	263	60	13,5	63	6	16	1	**1.787,47**
TA45060604F0500	fine	50	63	22	6,3	40	6	6	1	**303,50**
TA45060604F0630	fine	63	76	22	6,3	40	6	8	1	**342,07**
TA45060604F0800	fine	80	93	27	7	50	6	10	1	**402,43**
TA45060604F1000	fine	100	113	32	8	50	6	12	1	**487,95**
TA45060604F1250	fine	125	138	40	9	63	6	16	1	**786,42**
TA45060604F1600	fine	160	173	40	9	63	6	20	1	**1.182,14**

*senza fori di refrigerazione

 **Inserto**	 **Vite inserto**	 **Chiave**
SN.. 1206.. ONMU 1205..	TA126V060400000	TA20TB060400000

Fresa per spianatura (45°) TA4501, con fori di refrigerazione, attacco weldon



Code	D	De	dH7	L	L1	p	z		€ / cad.
TA45010604W0250	25	38	25	100	44	6	2	1	**254,87**
TA45010604W0320	32	45	25	110	54	6	3	1	**320,27**
TA45010604W0400	40	53	32	115	55	6	4	1	**392,37**

Fresa per spianatura (45°) TA4501, con fori di refrigerazione, attacco a manicotto



Code	Passo	D	De	dH7	c	e	a	b	H	p	z		€ / cad.
TA45010604M0400	standard	40	53	16	14	18	8,4	5,6	40	6	3	1	**214,63**
TA45010604M0500	standard	50	63	22	17	21	10,4	6,3	48	6	4	1	**246,49**
TA45010604M0630	standard	63	76	22	19	21	10,4	6,3	48	6	5	1	**286,73**
TA45010604M0800	standard	80	93	27	38	24	12,4	7	50	6	6	1	**342,07**
TA45010604M1000	standard	100	113	32	45	26	14,4	8	50	6	6	1	**402,43**
TA45010604M1250	standard	125	138	40	56	32	16,4	9	63	6	7	1	**474,53**
TA45010604M1600	standard	160	173	40	-	-	-	9	63	6	8	1	**786,42**
TA45010604M2000*	standard	200	213	60	-	-	-	13,5	63	6	12	1	**1.559,42**
TA45010604M2500*	standard	250	263	60	-	-	-	13,5	63	6	16	1	**1.966,89**
TA45010604F0400	fine	40	53	16	14	18	8,4	5,6	40	6	4	1	**286,73**
TA45010604F0500	fine	50	63	22	17	21	10,4	6,3	48	6	5	1	**303,50**
TA45010604F0630	fine	63	76	22	19	21	10,4	6,3	48	6	6	1	**342,07**
TA45010604F0800	fine	80	93	27	38	24	12,4	7	50	6	7	1	**415,85**
TA45010604F1000	fine	100	113	32	45	26	14,4	8	50	6	8	1	**487,95**
TA45010604F1250	fine	125	138	40	56	32	16,4	9	63	6	9	1	**571,79**
TA45010604F1600	fine	160	173	40	-	-	-	9	63	6	10	1	**1.002,73**

*senza fori di refrigerazione

 Inserto	 Vite inserto	 Giravite
SE.. 1204..	TA121V060400000	TA200C060400000

Fresa per spianatura (45°) TA4503, senza fori di refrigerazione, attacco a manicotto





Code	D	De	d	d1	c	e	a	b	H	p	z		€ / cad.
TA45030604M0500	50	63	22	-	17	21	10,4	6,3	48	6	4	1	**397,40**
TA45030604M0630	63	76	22	-	19	21	10,4	6,3	40	6	5	1	**454,41**
TA45030604M0800	80	93	27	-	38	24	12,4	7	50	6	6	1	**501,36**
TA45030604M1000	100	113	32	-	45	26	14,4	8	50	6	6	1	**575,14**
TA45030604M1250	125	138	40	-	56	32	16,4	9	63	6	7	1	**715,99**
TA45030604M1600	160	173	40	66,7	86	32	16,4	9	63	6	7	1	**1.011,11**
TA45030604M2000	200	213	60	101,7	129	32	25,7	14	63	6	10	1	**1.790,82**
TA45030604M2500	250	263	60	101,7	178	32	25,7	14	63	6	13	1	**2.258,65**

 Inserto	 Vite inserto	 Vite bloccaggio	 Sede	 Chiave
SE.. 1203..	TA12VP060400000	TA12VS060400000	TA12ST060400000	TA02TT060400000 TA02ES060400000

Fresa per spianatura (75°) TA7510, con fori di refrigerazione, attacco weldon



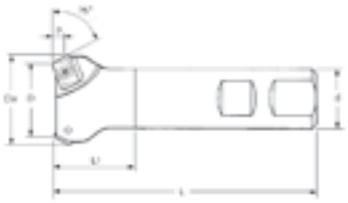

Code	D	De	dH7	L	L1	p	z		€ / cad.
TA75100604W0250	25	28,6	20	95	25	4	2	1	**206,25**
TA75100604W0320	32	35,6	25	95	25	4	3	1	**254,87**
TA75100604W0400	40	43,6	25	100	25	4	4	1	**310,21**

 Inserto	 Vite inserto	 Chiave
AP.. 1003..	TA100V060400000	TA08TB060400000

Fresa per spianatura (75°) TA7510, con fori di refrigerazione, attacco a manicotto



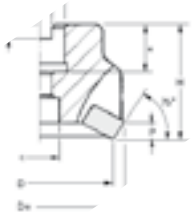

Code	D	De	d	c	e	a	b	H	p	z		€ / cad.
TA75100604M0500	50	54	22	17	21	10,4	6,3	40	6,5	5	1	**316,92**
TA75100604M0630	63	67	22	14	21	10,4	6,3	40	6,5	6	1	**357,16**

 Inserto	 Vite inserto	 Chiave
AP.. 1003..	TA100V060400000	TA08TB060400000

Fresa per spianatura (75°) TA7516, con fori di refrigerazione, attacco a manicotto



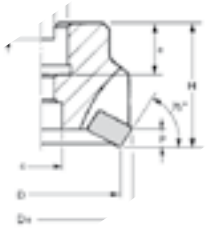

Code	D	De	d	c	e	a	b	H	p	z		€ / cad.
TA75160604M0630	50	54	16	14	21	8,4	5,6	40	6,5	3	1	**258,23**
TA75160604M0800	63	67	22	17	21	10,4	6,3	40	6,5	4	1	**293,44**
TA75160604M1000	80	84	27	20	22	12,4	7	50	6,5	5	1	**338,71**
TA75160604M1250	100	104	32	45	26	14,4	8	50	6,5	6	1	**389,02**
TA75160604M1600	125	129	40	56	32	16,4	9	63	6,5	7	1	**467,83**

 Inserto	 Vite inserto	 Giravite
AP.. 1604..	TA160V060400000	TA150C060400000

Fresa per smussi, scanalature a V e centrature (45°) TA1645, con fori di refrigerazione



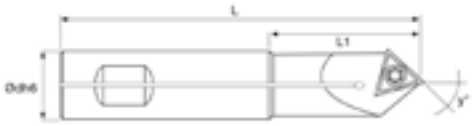

Code	Serie	Ødh6	L	L1	y°	z	ØDmin	ØDmax		€ / cad.
TA16450604W0200	standard	20	115	40	45°	1	0,8	20	1	**248,17**
TA16450604L0200	lunga	20	150	60	45°	1	0,8	20	1	**278,35**
TA16450604X0200	extra lunga	20	200	80	45°	1	0,8	20	1	**316,92**

 Inserto	 Vite inserto	 Chiave
TCGX 16T308..	TA160V060400000	TA15TB060400000

Fresa per smussi e svasature (45°-60°30°) TA4511-TA6011-TA3011, con fori di refrigerazione, attacco weldon



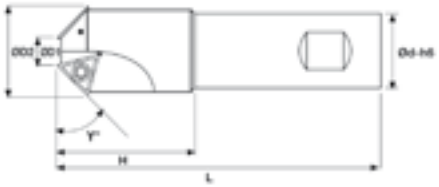

Code	Inclinazione	ØD1	ØD2	L	H	Ødh6	Y°	z	Inserto		€ / cad.
TA45110604W0160	45°	1,2	16	70	20	12	45°	1	TC.. 1102..	1	**129,11**
TA45110604W0210	45°	6,2	21	90	35	20	45°	2	TC.. 1102..	1	**166,00**
TA45110604W0320	45°	10,4	32,5	100	42	25	45°	2	TC.. 16T3..	1	**280,03**
TA60110604W0160	60°	5,4	16	70	20	12	60°	1	TC.. 1102..	1	**129,11**
TA60110604W0270	60°	15,8	26	90	35	20	60°	2	TC.. 1102..	1	**172,71**
TA60110604W0320	60°	20	35	100	39	25	60°	2	TC.. 16T3..	1	**280,03**
TA30110604W0320	30°	6	32	100	38	25	30°	2	TC.. 16T3..	1	**254,87**

 Inserto	 Vite inserto	 Chiave
TC.. 1102..	TA100V060400000	TA08TB060400000
TC.. 16T3..	TA160V060400000	TA15TB060400000

Set frese per smussi e svasature (45°) TA4511, con fori di refrigerazione



Code	Composizione		€ / cad.
TA45110604SET01	Set composto da una fresa TA45110604W0160 e una fresa TA45110604W0210	1	**326,98**

Set frese per smussi e svasature (60°) TA6011, con fori di refrigerazione



Code	Composizione		€ / cad.
TA60110604SET01	Set composto da una fresa TA60110604W0160 e una fresa TA60110604W0270	1	**326,98**

Fresa per smussi, retrosmussi e svasature (45°) TA4504-TA4505, con fori di refrigerazione, attacco weldon





dis. 1

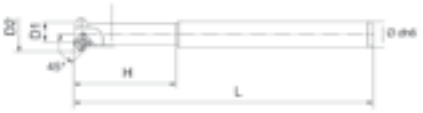

dis. 2

Code	Serie	Disegno	ØD1	ØD2	L	H	Ødh6	z	Inserto		€ / cad.
TA45040604W0040	standard	1	4	10	80	28	12	1	SC.. 0602..	1	**167,68**
TA45040604W0110	standard	2	11	20	80	32	12	2	SC.. 0602..	1	**246,49**
TA45040604W0120	standard	1	12	23,7	100	37	20	1	SC.. 09T3..	1	**140,85**
TA45040604W0160	standard	2	16	28,8	100	32	16	2	SC.. 09T3..	1	**217,98**
TA45040604W0250	standard	2	30	42,3	100	32	20	3	SC.. 09T3..	1	**254,87**
TA45040604L0120	lunga	1	12	23,7	200	37	20	1	SC.. 09T3..	1	**201,22**
TA45040604L0160	lunga	2	16	28,8	200	32	16	2	SC.. 09T3..	1	**236,43**
TA45040604L0250	lunga	2	30	42,3	200	32	20	3	SC.. 09T3..	1	**315,24**



Inserto	Vite inserto	Giravite
SC.. 0602..	TA100V060400000	TA08TB060400000
SC.. 09T3	TA160V060400000	TA15TB060400000

Code	Serie	Disegno	ØD1	ØD2	L	H	Ødh6	z	Inserto		€ / cad.
TA45050604W0040	standard	1	4	10	80	28	12	1	SD.. 0603..	1	**176,06**
TA45050604W0110	standard	2	11	20	80	32	12	2	SD.. 0603..	1	**254,87**
TA45050604W0120	standard	1	12	23,7	100	37	20	1	SD.. 09T3..	1	**144,20**
TA45050604W0160	standard	2	16	28,8	100	32	16	2	SD.. 09T3..	1	**228,04**
TA45050604W0300	standard	2	30	42,3	100	32	20	3	SD.. 09T3..	1	**263,26**

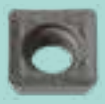

Inserto	Vite inserto	Giravite
SD.. 0603..	TA100V060400000	TA08TB060400000
SD.. 09T3..	TA122V060400000	TA15TB060400000

Fresa per smussi, retrosmussi e svasature (45°) TA4505, con fori di refrigerazione, attacco filettato



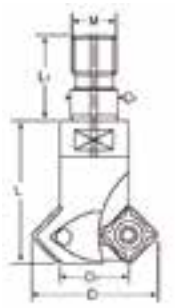

Code	D	D1	d	L	L1	M	z		€ / cad.
TA45050604F0120	23,7	8,5	12	30	17,5	M8	1	1	**160,97**
TA45050604F0160	28,8	10,5	16	30	20	M10	2	1	**196,19**
TA45050604F0300	42,3	17	30	35	24	M16	3	1	**253,20**

 **Inserto**	 **Vite inserto**	 **Giravite**
SP.. 09T3..	TA122V060400000	TA15TB060400000

Fresa per smussi e svasature registrabile da 10° a 80° TA8010, senza fori di refrigerazione, attacco weldon



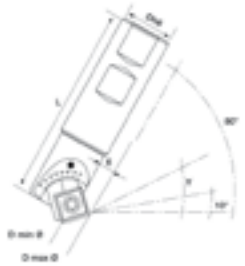

Code	Serie	Ødh6	L		€ / cad.
TA80100604W0200	standard	20	100	1	**429,26**
TA80100604W0250	standard	25	100	1	**429,26**
TA80100604L0250	lunga	25	150	1	**467,83**
TA80100604X0250	extra lunga	25	200	1	**501,36**

Inserto	Y	Ø min	Ø max	Portainserto	Vite inserto	Vite staffa	Chiave
TC.. 16T3..	10°	5	32	TA16RC060400000	TA160V060400000	TA16VP060400000	TA15TB060400000
	20°	6	33				
	30°	7	34				
	40°	10	33				
	45°	11	33				
	50°	13	32				
	60°	16	31				
	70°	19	29				
	80°	23	27				

Inserto	Y	Ø min	Ø max	E	Portainserto	Vite inserto	Vite staffa	Chiave
SC.. 1204..	10°	7,5	30	2,7	TA12RC060400000	TA126V060400000	TA16VP060400000	TA20TB060400000
	20°	10	32	3,6				
	30°	13	32,5	4,3				
	40°	16,5	33,5	4,5				
	45°	17,5	33,5	4,6				
	50°	19	33,5	4,6				
	60°	22	33,5	4,3				
	70°	24,5	33,5	3,8				
	80°	27	31	3				

Fresa per smussi (15°-30°-40°-60°-75°) TA1575, con fori di refrigerazione, attacco a manicotto



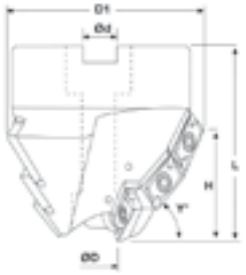

Code	ØD	ØD1	d	L	H	Y°	K	z		€ / cad.
TA15750604M1015	17	70	22	50	7	15°	3	9	1	**786,42**
TA15750604M1020	19	69	22	50	9	20°	3	9	1	**786,42**
TA15750604M1030	17	65	22	50	13	30°	3	9	1	**786,42**
TA15750604M1040	17	60	22	50	17	40°	3	9	1	**786,42**
TA15750604M1045	17	56	22	50	19	45°	3	9	1	**786,42**
TA15750604M1060	17	45	16	50	24	60°	3	9	1	**786,42**
TA15750604M1075	19	33	16	60	27	75°	3	9	1	**786,42**



Inserto



Vite inserto



Chiave

AP.. 1003..	TA100V060400000	TA08TB060400000

Fresa per smussi (15°-30°-40°-45°-60°-75°) TA1579, con fori di refrigerazione, attacco a manicotto



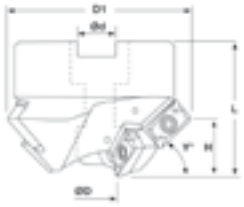

Code	ØD	ØD1	d	L	H	Y°	K	z		€ / cad.
TA15790604M1615	35	94	27	50	8	15°	3	6	1	**786,42**
TA15790604M1620	35	91	27	50	10	20°	3	6	1	**786,42**
TA15790604M1630	35	88	27	50	15	30°	3	6	1	**786,42**
TA15790604M1640	35	84	27	50	19	40°	3	6	1	**786,42**
TA15790604M1645	35	77,8	27	50	21,5	45°	3	6	1	**786,42**
TA15790604M1650	35	73	27	50	23	50°	3	6	1	**786,42**
TA15790604M1660	35	65	27	50	26,5	60°	3	6	1	**786,42**
TA15790604M1675	35	50,7	22	60	29,5	75°	3	6	1	**786,42**



Inserto



Vite inserto



Chiave

AP.. 1604..	TA160V060400000	TA15TB060400000

Fresa per cave a «T» TA2500, con fori di refrigerazione, attacco weldon



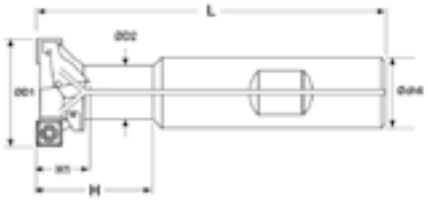

Code	ØD1	ØD2	L	H	H1	Ødh6	K	z		€ / cad.
TA25000604W0210	21	11	76	31	9	16	1	2	1	**348,77**
TA25000604W0250	25	13	82	38	11	16	2	4	1	**415,85**
TA25000604W0320	32	17	88	50	14	20	2	4	1	**449,38**
TA25000604W0400	40	21	108	56	17	25	2	4	1	**481,24**
TA25000604W0500	50	27	120	35	22	32	2	4	1	**514,78**

 Inserto	 Vite inserto	 Chiave
SP.. 0603..	TA100V060400000	TA08TB060400000
SP.. 09T3..	TA122V060400000	TA15TB060400000
SP.. 1204..	TA121V060400000	TA20TB060400000

Fresa per canalini TA2510, con fori di refrigerazione, attacco weldon



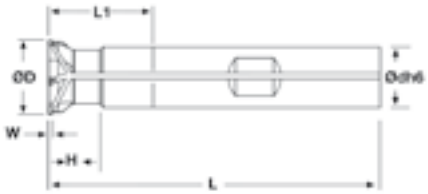

Code	ØD	Ødh6	L	H	L1	Tmax	z	W	Inserto		€ / cad.
TA25100604W0190	19	16	100	20	52	1,5-4	1	1,1 - 3,15	154.3-16	1	**289,40**
TA25100604W0340	34	20	125	25	75	1,5-4	3	1,1 - 3,15	154.3-16	1	**466,80**

Fresa per canalini TA2510, con fori di refrigerazione, attacco a manicotto



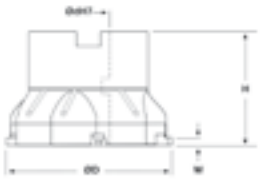

Code	ØD	Ødh7	H	Tmax	z	W		€ / cad.
TA25100604M0480	48	16	40	1,5-4	4	1,1 - 3,15	1	**631,00**
TA25100604M0630	63	22	40	1,5-4	5	1,1 - 3,15	1	**646,30**

 Inserto	 Vite inserto	 Giravite
154.3-16..	TA154V060400000	TA15CP020800000

Fresa per scanalatura e taglio TA1112, senza fori di refrigerazione



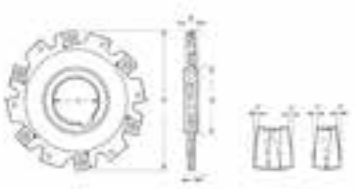

Code	D	d	s	A	B	z	K	Prof. max taglio	Inserto		€ / cad.
TA11120604D0634	63	22	4	8	34	8	4	14	SNHX 1102...	1	**922,79**
TA11120604D0635	63	22	5	8	34	8	4	14	SNHX 1103...	1	**922,79**
TA11120604D0636	63	22	6	8	34	6	3	14	SNHX 1203...	1	**922,79**
TA11120604D0804	80	22	4	8	34	10	5	22	SNHX 1102...	1	**1.053,00**
TA11120604D0805	80	22	5	8	34	10	5	22	SNHX 1103...	1	**1.053,00**
TA11120604D0806	80	22	6	8	34	8	4	22	SNHX 1203...	1	**1.053,00**
TA11120604D1004	100	27	4	12	45	12	6	27	SNHX 1102...	1	**1.268,40**
TA11120604D1005	100	27	5	12	45	12	6	27	SNHX 1103...	1	**1.268,40**
TA11120604D1006	100	27	6	12	45	10	5	27	SNHX 1203...	1	**1.268,40**
TA11120604D1010	100	27	10	12	45	10	5	27	SNHX 1205...	1	**1.277,40**
TA11120604D1204	125	32	4	12	58	14	7	33	SNHX 1102...	1	**1.818,00**
TA11120604D1205	125	32	5	12	58	14	7	33	SNHX 1103...	1	**1.869,00**
TA11120604D1206	125	32	6	12	58	12	6	33	SNHX 1203...	1	**1.831,00**
TA11120604D1210	125	32	10	12	58	12	6	33	SNHX 1205...	1	**1.882,00**
TA11120604D1604	160	40	4	12	68	18	9	45	SNHX 1102...	1	**1.567,80**
TA11120604D1605	160	40	5	12	68	18	9	45	SNHX 1103...	1	**1.567,80**
TA11120604D1606	160	40	6	12	68	16	8	45	SNHX 1203...	1	**1.567,80**
TA11120604D1610	160	40	10	12	68	16	8	45	SNHX 1205...	1	**1.567,80**
TA11120604D1614	160	40	14	14	68	15	5	45	SNHX 1205...	1	**1.945,00**
TA11120604D2004	200	50	4	12	72	18	9	63	SNHX 1102...	1	**2.330,00**
TA11120604D2005	200	50	5	12	72	18	9	63	SNHX 1103...	1	**2.354,00**
TA11120604D2006	200	50	6	12	72	18	9	63	SNHX 1203...	1	**2.380,00**
TA11120604D2010	200	50	10	12	72	18	9	63	SNHX 1205...	1	**2.455,00**
TA11120604D2014	200	50	14	14	72	18	6	63	SNHX 1205...	1	**2.533,00**
TA11120604D2510	250	50	10	12	72	24	12	88	SNHX 1205...	1	**2.684,00**

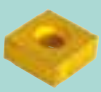 Inserto	 Vite inserto	 Giravite
SNHX 1102..	TA112V060400000	TA090C060400000
SNHX 1103..	TA113V060400001	TA090C060400000
SNHX 1203..	TA123V060400002	TA150C060400000
SNHX 1205..	TA124V060400003	TA150C060400000

Fresa per scanalatura e taglio TA1111, senza fori di refrigerazione, attacco a manicotto



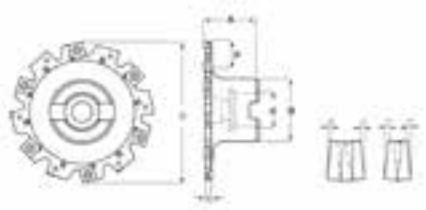

Code	D	d	s	A	B	z	K	Prof. max taglio	Inserto		€ / cad.
TA11110604M0504	50	16	4	50	32	4	2	8,5	SNHX 1102..	1	**942,36**
TA11110604M0505	50	16	5	50	32	4	2	8,5	SNHX 1103..	1	**942,36**
TA11110604M0506	50	16	6	50	32	4	2	8,5	SNHX 1203..	1	**942,36**
TA11110604M0501	50	16	10	50	32	4	2	8,5	SNHX 1205..	1	**999,37**
TA11110604M0634	63	22	4	50	40	6	3	10,5	SNHX 1102..	1	**942,36**
TA11110604M0635	63	22	5	50	40	6	3	10,5	SNHX 1103..	1	**942,36**
TA11110604M0636	63	22	6	50	40	6	3	10,5	SNHX 1203..	1	**942,36**
TA11110604M0610	63	22	10	50	40	8	3	10,5	SNHX 1205..	1	**999,37**
TA11110604M0614	63	22	14	50	40	8	3	10,5	SNHX 1205..	1	**1.374,98**
TA11110604M0804	80	22	4	50	40	4	4	20,2	SNHX 1102..	1	**1.101,66**
TA11110604M0805	80	22	5	50	40	4	4	20,2	SNHX 1103..	1	**1.101,66**
TA11110604M0806	80	22	6	50	40	4	4	20,2	SNHX 1203..	1	**1.101,66**
TA11110604M0810	80	22	10	50	40	8	4	20,2	SNHX 1205..	1	**1.115,07**
TA11110604M0814	80	22	14	50	40	6	2	20,2	SNHX 1205..	1	**1.115,07**
TA11110604M1004	100	27	4	50	48	6	6	24,2	SNHX 1102..	1	**1.359,88**
TA11110604M1005	100	27	5	50	48	6	6	24,2	SNHX 1103..	1	**1.359,88**
TA11110604M1006	100	27	6	50	48	5	5	24,2	SNHX 1203..	1	**1.359,88**
TA11110604M1010	100	27	10	50	48	5	5	24,2	SNHX 1205..	1	**1.359,88**
TA11110604M1014	100	27	14	50	48	9	3	24,2	SNHX 1205..	1	**1.359,88**
TA11110604M1204	125	40	4	50	70	12	6	23,7	SNHX 1102..	1	**1.502,41**
TA11110604M1205	125	40	5	50	70	12	6	23,7	SNHX 1103..	1	**1.502,41**
TA11110604M1206	125	40	6	50	70	12	6	23,7	SNHX 1203..	1	**2.012,16**
TA11110604M1210	125	40	10	50	70	12	6	23,7	SNHX 1205..	1	**1.502,41**
TA11110604M1214	125	40	14	50	70	12	4	23,7	SNHX 1205..	1	**2.012,16**
TA11110604M1604	160	40	4	50	70	16	8	41,2	SNHX 1102..	1	**1.730,46**
TA11110604M1605	160	40	5	50	70	16	8	41,2	SNHX 1103..	1	**2.230,14**
TA11110604M1606	160	40	6	50	70	16	8	41,2	SNHX 1203..	1	**1.851,19**
TA11110604M1610	160	40	10	50	70	16	8	41,2	SNHX 1205..	1	**1.851,19**
TA11110604M1614	160	40	14	50	70	15	5	41,2	SNHX 1205..	1	**2.313,98**

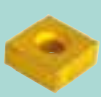 Inserto	 Vite inserto	Giravite
SNHX 1102..	TA112V060400000	TA090C060400000
SNHX 1103..	TA113V060400001	TA090C060400000
SNHX 1203..	TA123V060400002	TA150C060400000
SNHX 1205..	TA124V060400003	TA150C060400000

Fresa per lamatura TA5010, con fori di refrigerazione, attacco weldon



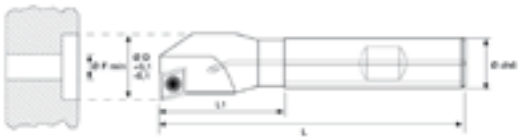

Code	ØD	L	L1	Ødh6	ØFmin	Inserto		€ / cad.
TA50100604W0100	10	85	15	12	4	CC.. 0602..	1	**119,05**
TA50100604W0110	11	85	15	12	4	CC.. 0602..	1	**119,05**
TA50100604W0120	12	85	18	12	4	CC.. 0602..	1	**119,05**
TA50100604W0130	13	85	23	12	5	CC.. 0602..	1	**119,05**
TA50100604W0140	14	85	23	12	5	CC.. 0602..	1	**119,05**
TA50100604W0150	15	85	30	12	5	CC.. 0602..	1	**119,05**
TA50100604W0160	16	85	30	12	5	CC.. 0602..	1	**119,05**
TA50100604W0170	17	95	30	16	6	CC.. 09T3..	1	**119,05**
TA50100604W0180	18	95	40	16	6	CC.. 09T3..	1	**132,47**
TA50100604W0190	19	95	40	16	6	CC.. 09T3..	1	**132,47**
TA50100604W0200	20	95	40	16	5	CC.. 09T3..	1	**132,47**
TA50100604W0210	21	95	42	16	5	CC.. 09T3..	1	**159,30**
TA50100604W0220	22	95	42	16	6	CC.. 09T3..	1	**159,30**
TA50100604W0230	23	95	42	16	6	CC.. 09T3..	1	**159,30**
TA50100604W0240	24	95	42	16	6	CC.. 09T3..	1	**159,30**
TA50100604W0250	25	95	42	16	8	CC.. 09T3..	1	**159,30**
TA50100604W0260	26	120	56	20	8	CC.. 09T3..	1	**159,30**
TA50100604W0270	27	120	56	20	8	CC.. 09T3..	1	**159,30**
TA50100604W0280	28	120	56	20	10	CC.. 09T3..	1	**159,30**
TA50100604W0290	29	120	56	20	10	CC.. 09T3..	1	**166,00**
TA50100604W0300	30	120	56	20	10	CC.. 09T3..	1	**166,00**
TA50100604W0310	31	120	56	20	12	CC.. 09T3..	1	**166,00**
TA50100604W0320	32	120	56	20	12	CC.. 09T3..	1	**166,00**
TA50100604W0330	33	120	56	20	12	CC.. 09T3..	1	**166,00**

 Inserto	 Vite inserto	 Chiave
CC.. 0602..	TA100V060400000	TA08TB060400000
CC.. 09T3..	TA160V060400000	TA15TB060400000

Fresa per lamatura (180°) TA5020, con fori di refrigerazione, attacco weldon



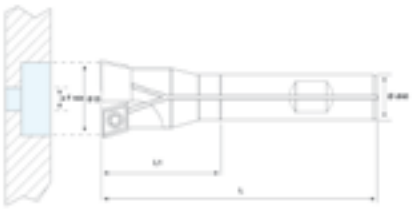

Code	ØD	L	L1	Ødh6	ØFmin	Inserto		€ / cad.
TA50200604W0150	15	92	30	12	5	2	1	**207,92**
TA50200604W0160	16	92	30	12	5	2	1	**207,92**
TA50200604W0170	17	94	32	16	6	2	1	**207,92**
TA50200604W0175	17,5	96	40	16	6,5	2	1	**214,63**
TA50200604W0180	18	97	41	16	7	2	1	**214,63**
TA50200604W0190	19	100	41	16	8	2	1	**214,63**
TA50200604W0200	20	102	41	16	9	2	1	**246,49**
TA50200604W0210	21	105	41	16	10	2	1	**246,49**
TA50200604W0220	22	110	41	16	11	2	1	**259,90**
TA50200604W0230	23	112	41	16	12	2	1	**259,90**
TA50200604W0240	24	115	41	16	13	2	1	**259,90**
TA50200604W0250	25	120	40	16	8	2	1	**286,73**
TA50200604W0260	26	125	55	20	9	2	1	**286,73**
TA50200604W0270	27	128	55	20	10	2	1	**286,73**
TA50200604W0280	28	130	55	20	11	2	1	**286,73**
TA50200604W0290	29	132	55	20	12	2	1	**303,50**
TA50200604W0300	30	134	55	20	13	2	1	**303,50**

 Inserto	 Vite inserto	 Chiave
CC.. 0602..	TA100V060400000	TA08TB060400000
CC.. 09T3..	TA160V060400000	TA15TB060400000
CC.. 1204..	TA121V060400000	TA20TB060400000

Fresa per lamatura (180°) TA5020, con fori di refrigerazione, attacco weldon



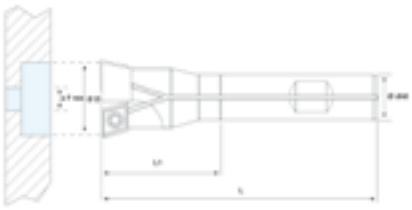

Code	ØD	L	L1	Ødh6	ØFmin	Inserto		€ / cad.
TA50200604W0310	31	136	55	20	14	2	1	**303,50**
TA50200604W0320	32	138	55	20	15	2	1	**303,50**
TA50200604W0330	33	140	55	20	16	2	1	**303,50**
TA50200604W0340	34	140	60	25	16	2	1	**303,50**
TA50200604W0350	35	140	60	25	17	2	1	**303,50**
TA50200604W0360	36	140	60	25	18	2	1	**303,50**
TA50200604W0370	37	140	60	25	19	2	1	**303,50**
TA50200604W0380	38	140	60	25	20	2	1	**303,50**
TA50200604W0390	39	140	60	25	21	2	1	**330,33**
TA50200604W0400	40	140	60	25	22	2	1	**330,33**
TA50200604W0410	41	140	60	25	23	2	1	**330,33**
TA50200604W0420	42	140	60	25	24	2	1	**330,33**
TA50200604W0430	43	150	70	25	24	2	1	**389,02**
TA50200604W0440	44	150	70	25	25	2	1	**389,02**
TA50200604W0450	45	150	70	25	26	2	1	**389,02**
TA50200604W0460	46	150	70	25	27	2	1	**400,76**
TA50200604W0471	47	150	70	25	28	2	1	**400,76**
TA50200604W0480	48	150	70	25	29	2	1	**400,76**

 Inserto	 Vite inserto	 Chiave
CC.. 0602..	TA100V060400000	TA08TB060400000
CC.. 09T3..	TA160V060400000	TA15TB060400000
CC.. 1204..	TA121V060400000	TA20TB060400000

Bareno registrabile per alesatura TA5088, senza fori di refrigerazione, attacco weldon



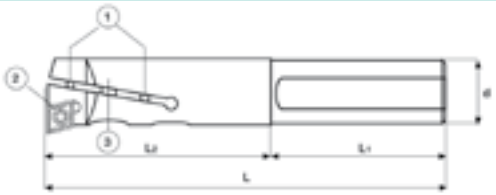

Code	L	L1	L2	d	Dmin	Dmax	Inserto		€ / cad.
TA50880604W0100	100	70	30	10	10	12	CC.. 0602..	1	**295,12**
TA50880604W0120	105	70	30	12	12	15	CC.. 0602..	1	**318,59**
TA50880604W0150	110	60	50	15	16	20	CC.. 0602..	1	**338,71**
TA50880604W0200	120	60	60	20	20	25	CC.. 0602..	1	**342,07**
TA50880604W0250	140	70	70	25	25	30	CC.. 09T3..	1	**370,57**
TA50880604W0300	160	70	90	30	25	35	CC.. 09T3..	1	**380,63**
TA50880604W0350	170	70	100	35	32	40	CC.. 09T3..	1	**419,20**
TA50880604W0400	190	70	120	40	32	45	CC.. 09T3..	1	**472,86**
TA50880604W0450	220	70	150	45	32	50	CC.. 09T3..	1	**528,19**

Bareno per lamatura a tirare (180°) TA5030, con fori di refrigerazione, attacco weldon



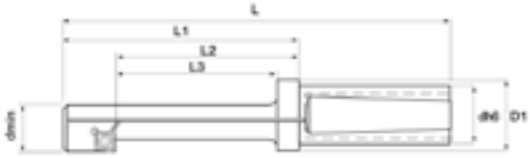

Code	D	dmin	L	L1	L2	L3	dh6	D1	e	Inserto		€ / cad.
TA50300604W0150	15	8,5	105	55	42	35	20	25	3,5	CP.. 05T104	1	**290,09**
TA50300604W0180	18	10,5	112	62	47	40	20	25	4	CC.. 060204	1	**256,55**
TA50300604W0200	20	13	117	67	52	45	20	25	3,75	CC.. 060204	1	**290,09**
TA50300604W0240	24	15	122	72	57	50	20	25	4,75	CC.. 060204	1	**308,53**
TA50300604W0260	26	17	132	82	67	60	20	25	5	CC.. 060204	1	**325,30**
TA50300604W0300	30	19	142	92	77	65	20	25	6	CC.. 060204	1	**357,16**
TA50300604W0330	33	21	152	102	82	75	20	25	6,5	CC.. 09T304	1	**375,60**
TA50300604W0360	36	23	173	113	93	85	32	40	7	CC.. 09T304	1	**383,99**
TA50300604W0400	40	25	183	123	103	95	32	40	8	CC.. 09T304	1	**419,20**
TA50300604W0430	43	30	183	123	103	95	32	40	7	CC.. 09T304	1	**437,64**
TA50300604W0480	48	33	223	163	143	135	32	40	8	CC.. 09T304	1	**452,74**
TA50300604W0530	53	36	210	140	-	110	40	-	9	CC.. 120404	1	**464,47**
TA50300604W0570	57	39	220	150	-	120	40	-	9,5	CC.. 120404	1	**481,24**
TA50300604W0660	66	45	245	165	-	135	50	-	11	CC.. 120404	1	**514,78**
TA50300604W0760	76	52	265	185	-	155	50	-	12,5	CC.. 120404	1	**570,11**

 Inserto	 Vite inserto	 Chiave
CP.. 05T1..	TA005V060400000	TA06TB060400000
CC.. 0602..	TA100V060400000	TA08TB060400000
CC.. 09T3..	TA160V060400000	TA15TB060400000
CC.. 1204..	TA121V060400000	TA20TB060400000

Fresa per copiatura TA3333, con fori di refrigerazione, attacco a manicotto



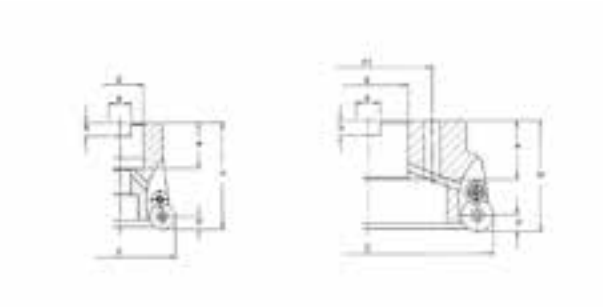

Code	D	d	d1	e	a	b	H	p	z	Inserto		€ / cad.
TA33330604M4210	42	16	-	22	10,4	6,3	44	5	6	RD.. 1003 MOT	1	**342,07**
TA33330604M5212	52	22	-	22	10,4	6,3	50	6	5	RD.. 12T3 MOT	1	**342,07**
TA33330604M5216	52	22	-	22	10,4	6,3	50	8	4	RD.. 1604 MOT	1	**337,04**
TA33330604M6612	66	27	-	28	12,4	7	50	6	6	RD.. 12T3 MOT	1	**395,72**
TA33330604M6616	66	27	-	28	12,4	7	50	8	5	RD.. 1604 MOT	1	**382,31**
TA33330604M8012	80	27	-	28	12,4	7	50	6	7	RD.. 12T3 MOT	1	**494,66**
TA33330604M8016	80	27	-	28	12,4	7	50	8	6	RD.. 1604 MOT	1	**487,95**
TA33330604M1016	100	32	-	31	14,4	8	55	8	7	RD.. 1604 MOT	1	**546,64**
TA33330604M1216	125	40	-	41	16,4	9	55	8	8	RD.. 1604 MOT	1	**685,81**
TA33330604M1616	160	40	66,7	41	16,4	9	55	8	9	RD.. 1604 MOT	1	**1.058,06**

 Inserto	 Vite inserto	 Staffa	 Giravite
RD.. 1003 MOT	TA090V060400000	-	TA150C060400000
RD.. 12T3 MOT	TA090V060400000	TA11ST060400000	TA150C060400000
RD.. 1604 MOT	TA165V060400000	TA16ST060400000	TA200C060400000

Adattatore filettato in metallo duro, con foro di refrigerazione



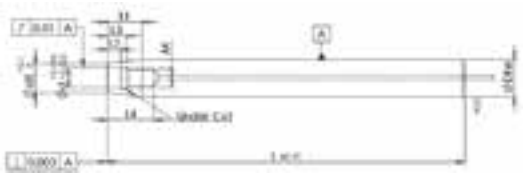

Code	D	d	d1	L	L1	L2	L3	L4	M	Grammi		€ / cad.
TA12MD0604M6060	12	6,5	9,7	60	15	5	8	19	6	100	1	**576,82**
TA12MD0604M6080	12	6,5	9,7	80	15	5	8	19	6	140	1	**773,00**
TA12MD0604M6100	12	6,5	9,7	100	15	5	8	19	6	200	1	**811,57**
TA12MD0604M6150	12	6,5	9,7	150	15	5	8	19	6	300	1	**940,68**
TA16MD0604M8080	16	8,5	12,7	80	15	6	9	20	8	350	1	**843,43**
TA16MD0604M8100	16	8,5	12,7	100	15	6	9	20	8	350	1	**890,38**
TA16MD0604M8120	16	8,5	12,7	120	15	6	9	20	8	350	1	**1.073,15**
TA16MD0604M8150	16	8,5	12,7	150	15	6	9	20	8	350	1	**1.135,19**
TA16MD0604M8200	16	8,5	12,7	200	15	6	9	20	8	600	1	**1.267,66**
TA20MD0604M1010	20	10,5	17,7	100	20	10	13	26	10	500	1	**1.408,51**
TA20MD0604M1014	20	10,5	17,7	140	20	10	13	26	10	700	1	**1.478,94**
TA20MD0604M1020	20	10,5	17,7	200	20	10	13	26	10	900	1	**2.183,19**
TA25MD0604M1210	25	12,5	20,7	100	30	10	13	26	12	500	1	**1.824,36**
TA25MD0604M1215	25	12,5	20,7	150	30	10	13	26	12	500	1	**2.225,11**
TA25MD0604M1220	25	12,5	20,7	200	30	10	13	26	12	900	1	**2.369,32**
TA25MD0604M1225	25	12,5	20,7	250	30	10	13	26	12	1000	1	**2.875,71**
TA32MD0604M1610	32	17	28,7	100	30	10	14	30	16	1250	1	**2.523,58**
TA32MD0604M1615	32	17	28,7	150	30	10	14	30	16	1900	1	**3.514,57**

N.B: Per prolunghe filettate, in acciaio: www.ttake.it

Fresa modulare per copiatura TA3333, con fori di refrigerazione, attacco filettato



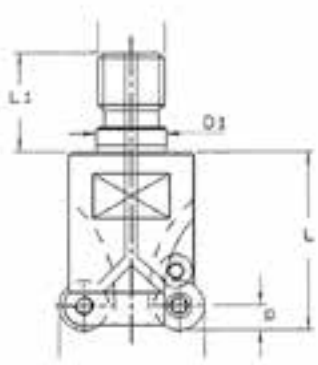

Code	D	L	M	D1	L1	p	z	Inserto		€ / cad.
TA33330604F1025	10	18	M6	6,5	14,5	2,5	2	RD.. 0501 MOT	1	**202,89**
TA33330604F2055	20	30	M10	10,5	20	2,5	5	RD.. 0501 MOT	1	**358,84**
TA33330604F1227	12	18	M6	6,5	14,5	3,5	2	RD.. 07T1 MOT	1	**192,83**
TA33330604F1527	15	23	M8	8,5	17,5	3,5	2	RD.. 0702 MOT	1	**192,83**
TA33330604F1537	15	23	M8	8,5	17,5	3,5	3	RD.. 0702 MOT	1	**221,34**
TA33330604F2047	20	30	M10	10,5	20	3,5	4	RD.. 0702 MOT	1	**286,73**
TA33330604F2557	25	35	M12	12,5	22	3,5	5	RD.. 0702 MOT	1	**330,33**
TA33330604F3057	30	43	M16	17	24	3,5	5	RD.. 0702 MOT	1	**367,22**
TA33330604F2021	20	30	M10	10,5	20	5	2	RD.. 1003 MOT	1	**192,83**
TA33330604F2521	25	35	M12	12,5	22	5	2	RD.. 1003 MOT	1	**202,89**
TA33330604F2531	25	35	M12	12,5	22	5	3	RD.. 1003 MOT	1	**221,34**
TA33330604F3041	30	43	M16	17	24	5	4	RD.. 1003 MOT	1	**301,82**
TA33330604F3541	35	43	M16	17	24	5	4	RD.. 1003 MOT	1	**306,85**
TA33330604F4251	42	43	M16	17	24	5	5	RD.. 1003 MOT	1	**378,96**
TA33330604F2422	24	35	M12	12,5	22	6	2	RD.. 12T3 MOT	1	**214,63**
TA33330604F3532	35	43	M16	17	24	6	3	RD.. 12T3 MOT	1	**243,14**
TA33330604F4242	42	43	M16	17	24	6	4	RD.. 12T3 MOT	1	**313,56**
TA33330604F3226	32	43	M16	17	24	8	2	RD.. 1604 MOT	1	**243,14**

 Inserto	 Vite inserto	 Staffa	 Giravite
RD.. 0501 MOT	TA055V060400000	-	TA06TB060400000
RD.. 07T1 MOT	TA077V060400000	-	TA07TB060400000
RD.. 0702 MOT	TA077V060400000	-	TA15TB060400000
RD.. 1003 MOT	TA090V060400000	-	TA15TB060400000
RD.. 12T3 MOT	TA090V060400000	TA11ST060400000	TA15TB060400000
RD.. 1604 MOT	TA165V060400000	TA16ST060400000	TA20TB060400000

Fresa a spianare ad inserto tondo TA3312-3316, con fori di refrigerazione, specifica per la lavorazione di leghe resistenti al calore e acciaci inossidabili, attacco a manicotto





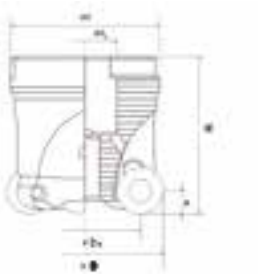

Code	ØD	ØDc	Ød	ØdA	H	p	z	Inserto		€ / cad.
TA33120604M0400	40	28	38	16	40	6	4	RP.. 1204 MO	1	**562,76**
TA33120604M0500	50	38	43	22	40	6	5	RP.. 1204 MO	1	**599,46**
TA33120604M0630	63	51	48	22	40	6	6	RP.. 1204 MO	1	**697,33**
TA33120604M0800	80	68	58	27	50	6	8	RP.. 1204 MO	1	**972,59**
TA33160604M0630	63	47	48	22	40	8	5	RP.. 1605 MO	1	**1.079,03**
TA33160604M0800	80	64	58	27	50	8	6	RP.. 1605 MO	1	**1.309,02**
TA33160604M1000	100	84	78	32	50	8	7	RP.. 1605 MO	1	**1.529,23**





Inserto	Vite inserto	Giravite
RP.. 1204 MO	TA125V060400000	TA150C060400000
RP.. 1605 MO	TA116V060400000	TA200C060400000

Fresa ad alto avanzamento TA4444, specifica per la lavorazione di leghe resistenti al calore, acciai inossidabili e acciai, con fori di refrigerazione, attacco a manicotto





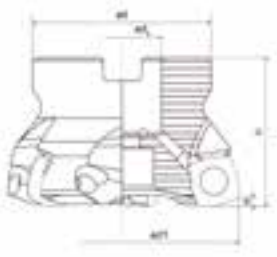

Code	ØD	Ød	ØdA	H	p	z		€ / cad.
TA44440604M0500	50	43	22	40	2	4	1	**434,30**
TA44440604M0630	63	48	22	40	2	5	1	**568,88**
TA44440604M0800	80	58	27	50	2	7	1	**776,85**





Inserto	Vite inserto	Giravite
XOLT.. 130410	TA127V060400000	TA200C060400000

Fresa per copiatura TA9000, per materiali non ferrosi, con fori di refrigerazione, attacco weldon



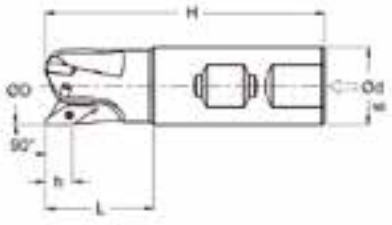

Code	ØD	Ød	H	h	ß	z		€ / cad.
TA9000060811016	16	16	80	8	30	35°	1	**358,92**
TA9000060811020	20	20	85	8	35	26°	1	**382,15**
TA9000060811025	25	25	90	8	35	19,5°	1	**443,04**

 Inserto	 Vite inserto	 Giravite
VDKT 11T2..	TA111P060800000	TA70CP060800000

Fresa per copiatura TA9000, per materiali non ferrosi, con fori di refrigerazione, attacco a manicotto



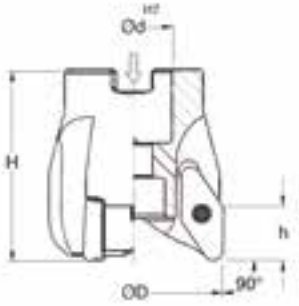

Code	ØD	Ød	H	h	ß	z		€ / cad.
TA9000060822M42	42	16	55	15	23°	3	1	**525,27**
TA9000060822M52	52	22	55	15	17°	3	1	**596,46**
TA9000060822M66	66	27	56	15	12,5°	4	1	**669,89**

 Inserto	 Vite inserto	 Giravite
VCKT 2205..	TA112P060800000	TA20CP060800000

Fresa per copiatura TA9000, per materiali non ferrrosi, con fori di refrigerazione, attacco filettato



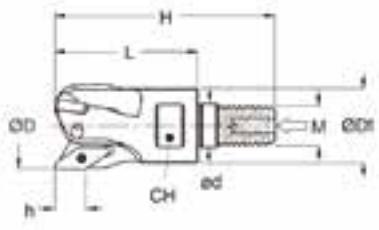

Code	ØD	M	Ød	ØD1	H	h	L	ß	z	CH		€ / cad.
TA9000060822F32*	32	16	17	29	71	15	47	35°	2	24	1	**477,50**
TA9000060822F42*	42	16	17	29	71	15	47	23°	3	24	1	**551,31**
TA9000060811F16	16	8	8,5	12,7	52	8	35	35°	2	10	1	**324,27**
TA9000060811F20	20	10	10,5	177	54	8	35	26°	2	15	1	**402,20**
TA9000060811F25	25	12	12,5	20,7	57	8	35	19,5°	3	17	1	**453,90**

* senza fori di refrigerazione

 Inserto	 Vite inserto	 Giravite
VDKT 11T2..	TA112P060800000	TA20CP060800000
VCKT 2205.. *	TA111P060800000	TA70CP060800000

* per utensili Ø 32, 42

Inserto per tornitura CNMG - FF, 80° negativo



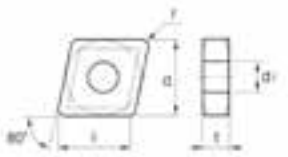

Inserto	Qualità	Codice	l	d	t	r	d1		€ / cad.
CNMG 120404 FF	TT120	TA1999080900066	12,9	12,7	4,76	0,4	5,16	10	**15,19**
CNMG 120404 FF	TT420	TA1999080900720	12,9	12,7	4,76	0,4	5,16	10	**14,39**
CNMG 120408 FF	TT120	TA1999080900067	12,9	12,7	4,76	0,8	5,16	10	**15,19**
CNMG 120408 FF	TT420	TA1999080900721	12,9	12,7	4,76	0,8	5,16	10	**14,39**

Inserto per tornitura CNMG - SX, 80° negativo



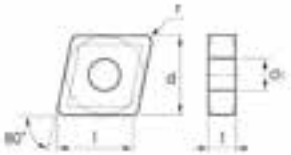

Inserto	Qualità	Codice	l	d	t	r	d1		€ / cad.
CNMG 120408 SX	TT135	TA1999080900723	12	12,7	4,76	0,8	5,16	10	**14,39**
CNMG 120408 SX	TT230	TA1999080900722	12	12,7	4,76	0,8	5,16	10	**14,39**
CNMG 120412 SX	TT135	TA1999080900725	11,6	12,7	4,76	1,2	5,16	10	**14,39**
CNMG 120412 SX	TT230	TA1999080900724	11,6	12,7	4,76	1,2	5,16	10	**14,39**

Inserto per tornitura CNMG - MX, 80° negativo



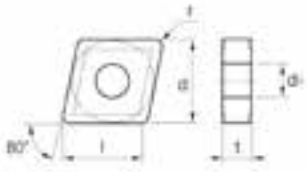

Inserto	Qualità	Codice	l	d	t	r	d1		€ / cad.
CNMG 120404 MX	TT220	TA1999080900054	12,9	12,7	4,76	0,4	5,16	10	**15,19**
CNMG 120404 MX	TT230	TA1999080900063	12,9	12,7	4,76	0,4	5,16	10	**15,19**
CNMG 120408 MX	TT220	TA1999080900055	12,9	12,7	4,76	0,8	5,16	10	**15,19**
CNMG 120408 MX	TT230	TA1999080900064	12,9	12,7	4,76	0,8	5,16	10	**15,19**
CNMG 120408 MX	TT235	TA1999080900062	12,9	12,7	4,76	0,8	5,16	10	**15,19**
CNMG 120412 MX	TT220	TA1999080900056	12,9	12,7	4,76	1,2	5,16	10	**15,19**
CNMG 120412 MX	TT235	TA1999080900065	12,9	12,7	4,76	1,2	5,16	10	**15,19**
CNMG 160612 MX	TT220	TA1999080900057	16,1	15,875	6,35	1,2	6,35	10	**23,65**
CNMG 160616 MX	TT220	TA1999080900058	16,1	15,875	6,35	1,6	6,35	10	**23,65**
CNMG 190612 MX	TT220	TA1999080900059	19,3	19,05	6,35	1,2	7,93	10	**32,98**

N.B: Parametri di lavorazione scaricabili su www.ttake.it

Inserto per tornitura CNMG - MM, 80° negativo



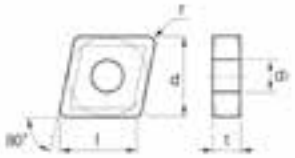

Inserto	Qualità	Codice	l	d	t	r	d1		€ / cad.
CNMG 120404 MM	TT120	TA1999080900027	12,9	12,7	4,76	0,4	5,16	10	**15,19**
CNMG 120408 MM	TT120	TA1999080900028	12,9	12,7	4,76	0,8	5,16	10	**15,19**
CNMG 120408 MM	TT130	TA1999080900033	12,9	12,7	4,76	0,8	5,16	10	**15,19**
CNMG 120408 MM	TT235	TA1999080900037	12,9	12,7	4,76	0,8	5,16	10	**15,19**
CNMG 120412 MM	TT120	TA1999080900029	12,9	12,7	4,76	1,2	5,16	10	**15,19**
CNMG 120412 MM	TT130	TA1999080900034	12,9	12,7	4,76	1,2	5,16	10	**15,19**
CNMG 160608 MM	TT120	TA1999080900030	16,1	15,875	6,35	0,8	6,35	10	**23,65**
CNMG 160612 MM	TT120	TA1999080900031	16,1	15,875	6,35	1,2	6,35	10	**23,65**
CNMG 160612 MM	TT130	TA1999080900035	16,1	15,875	6,35	1,2	6,35	10	**23,65**

Inserto per tornitura CNMG - SS, 80° negativo



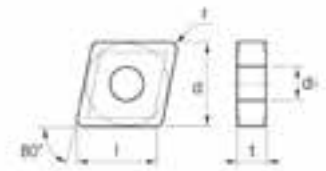

Inserto	Qualità	Codice	l	d	t	r	d1		€ / cad.
CNMG 120408 SS	TT130	TA1999080900048	12,9	12,7	4,76	0,8	5,16	10	**15,19**
CNMG 120408 SS	TT135	TA1999080900726	12,9	12,7	4,76	0,8	5,16	10	**14,39**
CNMG 120412 SS	TT120	TA1999080900042	12,9	12,7	4,76	1,2	5,16	10	**15,19**
CNMG 160612 SS	TT120	TA1999080900043	16,1	15,875	6,35	1,2	6,35	10	**23,65**
CNMG 160612 SS	TT130	TA1999080900049	16,1	15,875	6,35	1,2	6,35	10	**23,65**
CNMG 160616 SS	TT120	TA1999080900044	16,1	15,875	6,35	1,6	6,35	10	**23,65**
CNMG 160616 SS	TT130	TA1999080900050	16,1	15,875	6,35	1,6	6,35	10	**23,65**
CNMG 190608 SS	TT120	TA1999080900045	19,3	19,05	6,35	0,8	7,93	10	**32,98**
CNMG 190612 SS	TT120	TA1999080900046	19,3	19,05	6,35	1,2	7,93	10	**32,98**
CNMG 190616 SS	TT120	TA1999080900047	19,3	19,05	6,35	1,6	7,93	10	**32,98**
CNMG 190616 SS	TT130	TA1999080900051	19,3	19,05	6,35	1,6	7,93	10	**32,98**

Inserto per tornitura CNMG - SM, 80° negativo



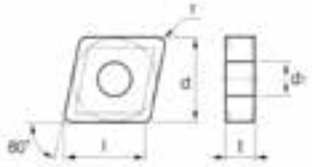

Inserto	Qualità	Codice	l	d	t	r	d1		€ / cad.
CNMG 120408 SM	TT120	TA1999080900004	12,9	12,7	4,76	0,8	5,16	10	**15,19**
CNMG 120408 SM	TT130	TA1999080900014	12,9	12,7	4,76	0,8	5,16	10	**15,19**
CNMG 120408 SM	TT135	TA1999080900727	12,9	12,7	4,76	0,8	5,16	10	**14,39**
CNMG 120412 SM	TT120	TA1999080900005	12,9	12,7	4,76	1,2	5,16	10	**15,19**
CNMG 120412 SM	TT130	TA1999080900015	12,9	12,7	4,76	1,2	5,16	10	**15,19**
CNMG 160608 SM	TT120	TA1999080900007	16,1	15,875	6,35	0,8	6,35	10	**23,65**
CNMG 160612 SM	TT120	TA1999080900008	16,1	15,875	6,35	1,2	6,35	10	**23,65**
CNMG 160612 SM	TT130	TA1999080900017	16,1	15,875	6,35	1,2	6,35	10	**23,65**
CNMG 160612 SM	TT135	TA1999080900728	16,1	15,875	6,35	1,2	6,35	10	**23,65**
CNMG 160616 SM	TT120	TA1999080900009	16,1	15,875	6,35	1,6	6,35	10	**23,65**
CNMG 160616 SM	TT130	TA1999080900018	16,1	15,875	6,35	1,6	6,35	10	**23,65**
CNMG 190608 SM	TT120	TA1999080900010	19,3	19,05	6,35	0,8	7,93	10	**32,98**
CNMG 190612 SM	TT120	TA1999080900011	19,3	19,05	6,35	1,2	7,93	10	**32,98**
CNMG 190612 SM	TT130	TA1999080900019	19,3	19,05	6,35	1,2	7,93	10	**32,98**
CNMG 190616 SM	TT120	TA1999080900012	19,3	19,05	6,35	1,6	7,93	10	**32,98**
CNMG 190616 SM	TT130	TA1999080900020	19,3	19,05	6,35	1,6	7,93	10	**32,98**

Inserto per tornitura CNMA, 80° negativo



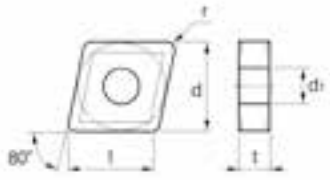

Inserto	Qualità	Codice	l	d	t	r	d1		€ / cad.
CNMA 120408	TT310	TA1999080900001	12,9	12,7	4,76	0,8	5,16	10	**15,19**
CNMA 120412	TT310	TA1999080900002	12,9	12,7	4,76	1,2	5,16	10	**15,19**

N.B: Parametri di lavorazione scaricabili su www.ttake.it

Inserto per tornitura CNMM - SP, 80° negativo



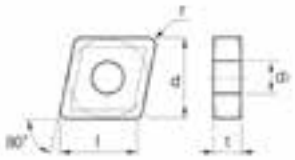

Inserto	Qualità	Codice	l	d	t	r	d1		€ / cad.
CNMM 190616 SP	TT120	TA1999080900087	19,3	19,05	6,35	1,6	7,93	10	**32,98**
CNMM 190616 SP	TT130	TA1999080900086	19,3	19,05	6,35	1,6	7,93	10	**32,98**
CNMM 190616 SP	TT225	TA1999080900084	19,3	19,05	6,35	1,6	7,93	10	**32,98**

Inserto per tornitura CNMM - SH, 80° negativo



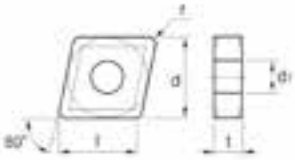

Inserto	Qualità	Codice	l	d	t	r	d1		€ / cad.
CNMM 190612 SH	TT120	TA1999080900072	19,3	19,05	6,35	1,2	7,93	10	**32,98**
CNMM 190612 SH	TT130	TA1999080900079	19,3	19,05	6,35	1,2	7,93	10	**32,98**
CNMM 190612 SH	TT225	TA1999080900082	19,3	19,05	6,35	1,2	7,93	10	**32,98**
CNMM 190616 SH	TT120	TA1999080900073	19,3	19,05	6,35	1,6	7,93	10	**32,98**
CNMM 190616 SH	TT130	TA1999080900080	19,3	19,05	6,35	1,6	7,93	10	**32,98**
CNMM 190616 SH	TT225	TA1999080900083	19,3	19,05	6,35	1,6	7,93	10	**32,98**
CNMM 190624 SH	TT130	TA1999080900081	19,3	19,05	6,35	2,4	7,93	10	**32,98**
CNMM 190624 SH	TT135	TA1999080900729	19,3	19,05	6,35	2,4	7,93	10	**32,98**

Inserto per tornitura DNMG - FF, 55° negativo



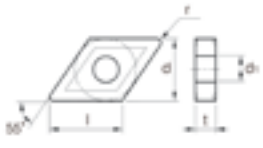

Inserto	Qualità	Codice	l	d	t	r	d1		€ / cad.
DNMG 150604 FF	TT120	TA1999080900111	15,5	12,7	6,35	0,4	5,16	10	**16,03**
DNMG 150604 FF	TT420	TA1999080900730	15,5	12,7	6,35	0,4	5,16	10	**18,33**
DNMG 150608 FF	TT120	TA1999080900112	15,5	12,7	6,35	0,8	5,16	10	**16,03**
DNMG 150608 FF	TT420	TA1999080900731	15,5	12,7	6,35	0,8	5,16	10	**18,33**

Inserto per tornitura DNMG - SX, 55° negativo



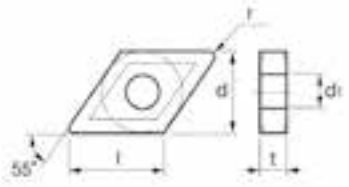

Inserto	Qualità	Codice	l	d	t	r	d1		€ / cad.
DNMG 150608 SX	TT135	TA1999080900733	14,7	12,7	6,35	0,8	5,16	10	**18,33**
DNMG 150608 SX	TT230	TA1999080900732	14,7	12,7	6,35	0,8	5,16	10	**18,33**

Inserto per tornitura DNMG - MF, 55° negativo



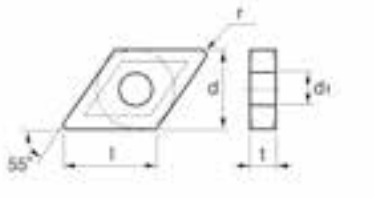

Inserto	Qualità	Codice	l	d	t	r	d1		€ / cad.
DNMG 110404 MF	TT120	TA1999080900090	11,6	9,525	4,76	0,4	3,81	10	**16,03**

Inserto per tornitura DNMG - MX, 55° negativo



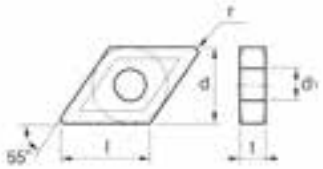

Inserto	Qualità	Codice	l	d	t	r	d1		€ / cad.
DNMG 150604 MX	TT220	TA1999080900102	15,5	12,7	6,35	0,4	5,16	10	**16,03**
DNMG 150608 MX	TT220	TA1999080900103	15,5	12,7	6,35	0,8	5,16	10	**16,03**
DNMG 150608 MX	TT235	TA1999080900106	15,5	12,7	6,35	0,8	5,16	10	**16,03**
DNMG 150612 MX	TT220	TA1999080900104	15,5	12,7	6,35	1,2	5,16	10	**16,03**
DNMG 150612 MX	TT235	TA1999080900107	15,5	12,7	6,35	1,2	5,16	10	**16,03**

N.B: Parametri di lavorazione scaricabili su www.ttake.it

Inserto per tornitura DNMG - MM, 55° negativo



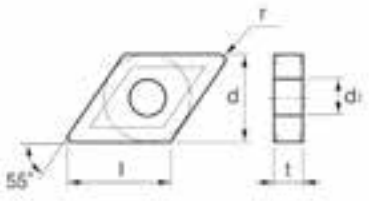

Inserto	Qualità	Codice	l	d	t	r	d1		€ / cad.
DNMG 150604 MM	TT120	TA1999080900092	15,5	12,7	6,35	0,4	5,16	10	**16,03**
DNMG 150608 MM	TT120	TA1999080900093	15,5	12,7	6,35	0,8	5,16	10	**16,03**
DNMG 150608 MM	TT130	TA1999080900095	15,5	12,7	6,35	0,8	5,16	10	**16,03**
DNMG 150612 MM	TT120	TA1999080900094	15,5	12,7	6,35	1,2	5,16	10	**16,03**

Inserto per tornitura DNMG - SS, 55° negativo



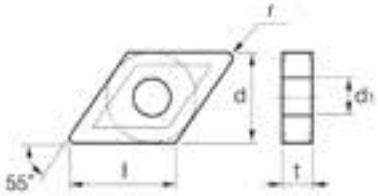

Inserto	Qualità	Codice	l	d	t	r	d1		€ / cad.
DNMG 150608 SS	TT120	TA1999080900096	15,5	12,7	6,35	0,8	5,16	10	**16,03**
DNMG 150608 SS	TT130	TA1999080900100	15,5	12,7	6,35	0,8	5,16	10	**16,03**
DNMG 150612 SS	TT120	TA1999080900097	15,5	12,7	6,35	1,2	5,16	10	**16,03**

Inserto per tornitura DNMA, 55° negativo

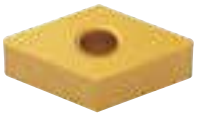

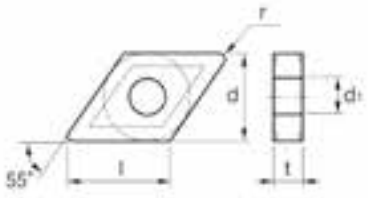

Inserto	Qualità	Codice	l	d	t	r	d1		€ / cad.
DNMA 150608	TT310	TA1999080900088	15,5	12,7	6,35	0,8	5,16	10	**16,03**
DNMA 150612	TT310	TA1999080900089	15,5	12,7	6,35	1,2	5,16	10	**16,03**

Inserto per tornitura KNUX - 11, 55° negativo



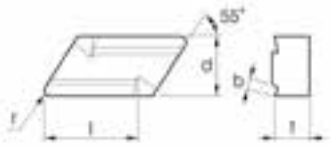

Inserto	Qualità	Codice	l	d	t	r	d1		€ / cad.
KNUX 160405 R11	TT120	TA1999080900113	16	9,52	4,76	0,5	2,2	10	**19,37**
KNUX 160405 R11	TT130	TA1999080900117	16	9,52	4,76	0,5	2,2	10	**19,37**
KNUX 160405 R11	TT225	TA1999080900734	16	9,52	4,76	0,5	2,2	10	**19,37**
KNUX 160410 R11	TT120	TA1999080900114	16	9,52	4,76	1	2,2	10	**19,37**
KNUX 160410 R11	TT130	TA1999080900118	16	9,52	4,76	1	2,2	10	**19,37**
KNUX 160405 L11	TT120	TA1999080900115	16	9,52	4,76	0,5	2,2	10	**19,37**
KNUX 160405 L11	TT130	TA1999080900119	16	9,52	4,76	0,5	2,2	10	**19,37**
KNUX 160410 L11	TT120	TA1999080900116	16	9,52	4,76	1	2,2	10	**19,37**
KNUX 160410 L11	TT130	TA1999080900120	16	9,52	4,76	1	2,2	10	**19,37**

Inserto per tornitura KNUX - 12, 55° negativo



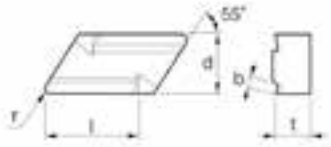

Inserto	Qualità	Codice	l	d	t	r	d1		€ / cad.
KNUX 160405 R12	TT120	TA1999080900121	16	9,52	4,76	0,5	2,2	10	**19,37**
KNUX 160405 R12	TT130	TA1999080900123	16	9,52	4,76	0,5	2,2	10	**19,37**
KNUX 160410 R12	TT120	TA1999080900122	16	9,52	4,76	1	2,2	10	**19,37**
KNUX 160410 R12	TT130	TA1999080900124	16	9,52	4,76	1	2,2	10	**19,37**

Inserto per tornitura SNMG - SX, 90° negativo



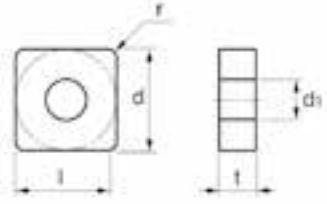

Inserto	Qualità	Codice	l	d	t	r	d1		€ / cad.
SNMG 120408 SX	TT135	TA1999080900735	11,9	12,7	4,76	0,8	5,16	10	**15,24**
SNMG 120408 SX	TT230	TA1999080900736	11,9	12,7	4,76	0,8	5,16	10	**15,24**

N.B: Parametri di lavorazione scaricabili su www.ttake.it

Inserto per tornitura SNMG - MX, 90° negativo



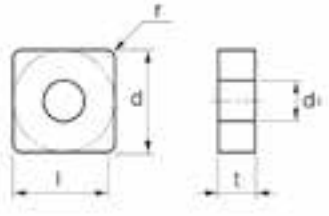

Inserto	Qualità	Codice	l	d	t	r	d1		€ / cad.
SNMG 120408 MX	TT220	TA1999080900157	12,7	12,7	4,76	0,8	5,16	10	**15,24**
SNMG 120408 MX	TT235	TA1999080900159	12,7	12,7	4,76	0,8	5,16	10	**15,24**
SNMG 120412 MX	TT220	TA1999080900158	12,7	12,7	4,76	1,2	5,16	10	**15,24**
SNMG 120412 MX	TT235	TA1999080900160	12,7	12,7	4,76	1,2	5,16	10	**15,24**
SNMG 190612 MX	TT235	TA1999080900163	19,05	19,05	6,35	1,2	7,93	10	**31,45**
SNMG 190616 MX	TT235	TA1999080900164	19,05	19,05	6,35	1,6	7,93	10	**31,45**

Inserto per tornitura SNMG - MM, 90° negativo



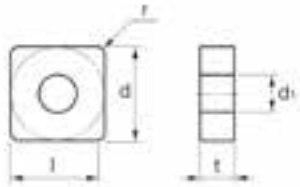

Inserto	Qualità	Codice	l	d	t	r	d1		€ / cad.
SNMG 120404 MM	TT120	TA1999080900146	12,7	12,7	4,76	0,4	5,16	10	**15,24**
SNMG 120408 MM	TT120	TA1999080900147	12,7	12,7	4,76	0,8	5,16	10	**15,24**
SNMG 120408 MM	TT130	TA1999080900149	12,7	12,7	4,76	0,8	5,16	10	**15,24**

Inserto per tornitura SNMG - SS, 90° negativo



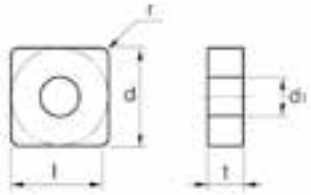

Inserto	Qualità	Codice	l	d	t	r	d1		€ / cad.
SNMG 120408 SS	TT120	TA1999080900150	12,7	12,7	4,76	0,8	5,16	10	**15,24**
SNMG 120412 SS	TT120	TA1999080900151	12,7	12,7	4,76	1,2	5,16	10	**15,24**
SNMG 190612 SS	TT120	TA1999080900152	19,05	19,05	6,35	1,2	7,93	10	**31,45**
SNMG 190616 SS	TT120	TA1999080900153	19,05	19,05	6,35	1,6	7,93	10	**31,45**
SNMG 190616 SS	TT130	TA1999080900155	19,05	19,05	6,35	1,6	7,93	10	**31,45**

Inserto per tornitura SNMG - MS, 90° negativo



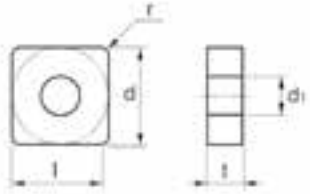

Inserto	Qualità	Codice	l	d	t	r	d1		€ / cad.
SNMG 120404 MS	TT120	TA1999080900128	12,7	12,7	4,76	0,4	5,16	10	**15,24**
SNMG 120404 MS	TT130	TA1999080900134	12,7	12,7	4,76	0,4	5,16	10	**15,24**
SNMG 120408 MS	TT120	TA1999080900129	12,7	12,7	4,76	0,8	5,16	10	**15,24**
SNMG 120408 MS	TT130	TA1999080900135	12,7	12,7	4,76	0,8	5,16	10	**15,24**

Inserto per tornitura SNMG - SM, 90° negativo



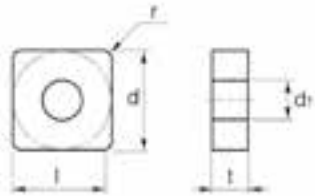

Inserto	Qualità	Codice	l	d	t	r	d1		€ / cad.
SNMG 120408 SM	TT120	TA1999080900137	12,7	12,7	4,76	0,8	5,16	10	**15,24**
SNMG 120412 SM	TT120	TA1999080900138	12,7	12,7	4,76	1,2	5,16	10	**15,24**
SNMG 120412 SM	TT130	TA1999080900141	12,7	12,7	4,76	1,2	5,16	10	**15,24**
SNMG 190612 SM	TT130	TA1999080900142	19,05	19,05	6,35	1,2	7,93	10	**31,45**
SNMG 190616 SM	TT120	TA1999080900139	19,05	19,05	6,35	1,6	7,93	10	**31,45**
SNMG 190616 SM	TT130	TA1999080900143	19,05	19,05	6,35	1,6	7,93	10	**31,45**
SNMG 190616 SM	TT135	TA1999080900738	19,05	19,05	6,35	1,6	7,93	10	**31,44**

N.B: Parametri di lavorazione scaricabili su www.ttake.it

Inserto per tornitura SNMA, 90° negativo



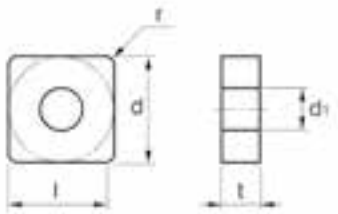

Inserto	Qualità	Codice	l	d	t	r	d1		€ / cad.
SNMA 120412	TT310	TA1999080900126	12,7	12,7	4,76	1,2	5,16	10	**15,24**

Inserto per tornitura SNMM - SP, 90° negativo



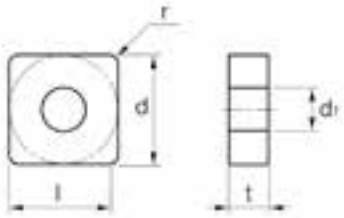

Inserto	Qualità	Codice	l	d	t	r	d1		€ / cad.
SNMM 190616 SP	TT120	TA1999080900177	19,05	19,05	6,35	1,6	7,93	10	**31,45**
SNMM 190616 SP	TT130	TA1999080900178	19,05	19,05	6,35	1,6	7,93	10	**31,45**
SNMM 190616 SP	TT225	TA1999080900179	19,05	19,05	6,35	1,6	7,93	10	**31,45**

Inserto per tornitura SNMM - SH, 90° negativo



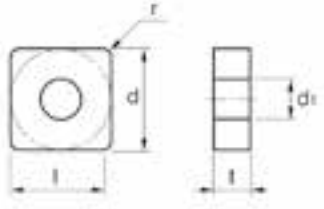

Inserto	Qualità	Codice	l	d	t	r	d1		€ / cad.
SNMM 120408 SH	TT120	TA1999080900165	12,7	12,7	4,76	0,8	5,16	10	**15,24**
SNMM 120412 SH	TT120	TA1999080900166	12,7	12,7	4,76	1,2	5,16	10	**15,24**
SNMM 190612 SH	TT120	TA1999080900167	19,05	19,05	6,35	1,2	7,93	10	**31,45**
SNMM 190616 SH	TT120	TA1999080900168	19,05	19,05	6,35	1,6	7,93	10	**31,45**
SNMM 190616 SH	TT130	TA1999080900171	19,05	19,05	6,35	1,6	7,93	10	**31,45**
SNMM 190616 SH	TT135	TA1999080900739	19,05	19,05	6,35	1,6	7,93	10	**31,44**
SNMM 190624 SH	TT130	TA1999080900172	19,05	19,05	6,35	2,4	7,93	10	**31,45**
SNMM 190624 SH	TT135	TA1999080900740	19,05	19,05	6,35	2,4	7,93	10	**31,44**

Inserto per tornitura TNMG - FF, 60° negativo



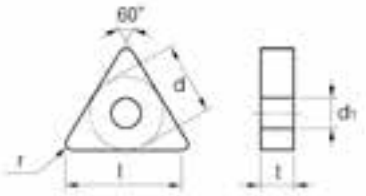

Inserto	Qualità	Codice	l	d	t	r	d1		€ / cad.
TNMG 160404 FF	TT120	TA1999080900213	16,5	9,525	4,76	0,4	3,81	10	**12,81**
TNMG 160404 FF	TT420	TA1999080900741	16,5	9,525	4,76	0,4	3,81	10	**12,30**
TNMG 160408 FF	TT120	TA1999080900214	16,5	9,525	4,76	0,8	3,81	10	**12,81**
TNMG 160408 FF	TT420	TA1999080900742	16,5	9,525	4,76	0,8	3,81	10	**12,30**

Inserto per tornitura TNMG - SX, 60° negativo



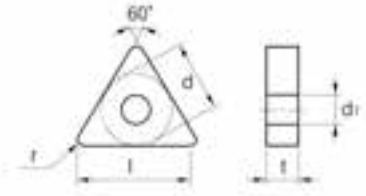

Inserto	Qualità	Codice	l	d	t	r	d1		€ / cad.
TNMG 160408 SX	TT135	TA1999080900743	14,5	9,525	4,76	0,8	3,81	10	**12,30**
TNMG 160408 SX	TT230	TA1999080900744	14,5	9,525	4,76	0,8	3,81	10	**12,30**

Inserto per tornitura TNMG - MX, 60° negativo



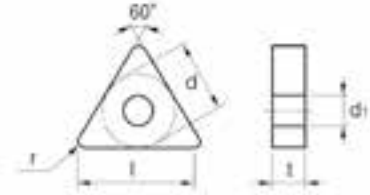

Inserto	Qualità	Codice	l	d	t	r	d1		€ / cad.
TNMG 160404 MX	TT220	TA1999080900203	16,5	9,525	4,76	0,4	3,81	10	**12,81**
TNMG 160404 MX	TT235	TA1999080900209	16,5	9,525	4,76	0,4	3,81	10	**12,81**
TNMG 160408 MX	TT220	TA1999080900204	16,5	9,525	4,76	0,8	3,81	10	**12,81**
TNMG 160408 MX	TT225	TA1999080900207	16,5	9,525	4,76	0,8	3,81	10	**12,81**
TNMG 160408 MX	TT235	TA1999080900210	16,5	9,525	4,76	0,8	3,81	10	**12,81**
TNMG 220408 MX	TT235	TA1999080900211	22	12,7	4,76	1,2	5,16	10	**17,95**
TNMG 220412 MX	TT235	TA1999080900212	22	12,7	4,76	1,2	5,16	10	**17,95**

N.B: Parametri di lavorazione scaricabili su www.ttake.it

Inserto per tornitura TNMG - MM, 60° negativo



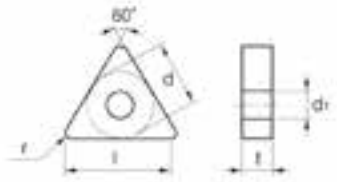

Inserto	Qualità	Codice	l	d	t	r	d1		€ / cad.
TNMG 160404 MM	TT120	TA1999080900185	16,5	9,525	4,76	0,4	3,81	10	**12,81**
TNMG 160408 MM	TT120	TA1999080900186	16,5	9,525	4,76	0,8	3,81	10	**12,81**
TNMG 160408 MM	TT130	TA1999080900191	16,5	9,525	4,76	0,8	3,81	10	**12,81**
TNMG 220404 MM	TT120	TA1999080900187	22	12,7	4,76	0,4	5,16	10	**17,95**
TNMG 220408 MM	TT120	TA1999080900188	22	12,7	4,76	0,8	5,16	10	**17,95**

Inserto per tornitura TNMG - SS, 60° negativo



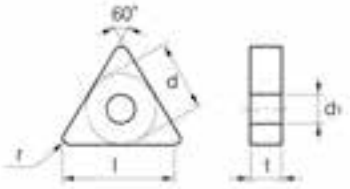

Inserto	Qualità	Codice	l	d	t	r	d1		€ / cad.
TNMG 160408 SS	TT120	TA1999080900195	16,5	9,525	4,76	0,8	3,81	10	**12,81**
TNMG 160412 SS	TT120	TA1999080900196	16,5	9,525	4,76	1,2	3,81	10	**12,81**
TNMG 160412 SS	TT130	TA1999080900198	16,5	9,525	4,76	1,2	3,81	10	**12,81**
TNMG 220408 SS	TT120	TA1999080900197	22	12,7	4,76	0,8	5,16	10	**17,95**
TNMG 220412 SS	TT130	TA1999080900199	22	12,7	4,76	1,2	5,16	10	**17,95**

Inserto per tornitura TNMG - MS, 60° negativo



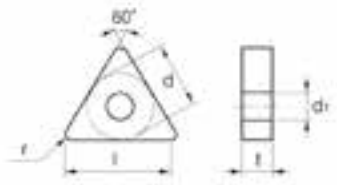

Inserto	Qualità	Codice	l	d	t	r	d1		€ / cad.
TNMG 160408 MS	TT130	TA1999080900183	16,5	9,525	4,76	0,8	3,81	10	**12,81**
TNMG 220408 MS	TT130	TA1999080900184	22	12,7	4,76	0,8	5,16	10	**17,95**

Inserto per tornitura VNMG - FF, 35° negativo



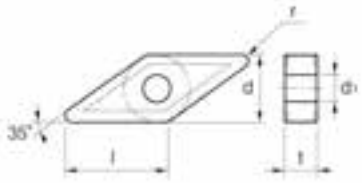

Inserto	Qualità	Codice	l	d	t	r	d1		€ / cad.
VNMG 160404 FF	TT120	TA1999080900220	16,6	9,525	4,76	0,4	3,81	10	**21,53**
VNMG 160404 FF	TT420	TA1999080900745	16,6	9,525	4,76	0,4	3,81	10	**18,65**
VNMG 160408 FF	TT120	TA1999080900221	16,6	9,525	4,76	0,8	3,81	10	**21,53**
VNMG 160408 FF	TT420	TA1999080900746	16,6	9,525	4,76	0,8	3,81	10	**18,65**

Inserto per tornitura VNMG - MS, 35° negativo



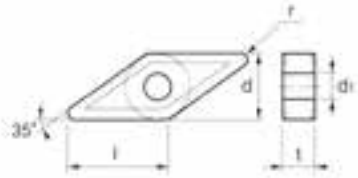

Inserto	Qualità	Codice	l	d	t	r	d1		€ / cad.
VNMG 160408 MS	TT120	TA1999080900216	16,6	9,525	4,76	0,8	3,81	10	**21,53**

Inserto per tornitura WNMG - FF, 80° negativo



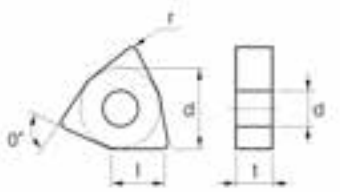

Inserto	Qualità	Codice	l	d	t	r	d1		€ / cad.
WNMG 080404 FF	TT120	TA1999080900747	8,7	12,7	4,76	0,4	5,16	10	**17,27**
WNMG 080404 FF	TT420	TA1999080900748	8,7	12,7	4,76	0,4	5,16	10	**17,27**
WNMG 080408 FF	TT420	TA1999080900749	8,7	12,7	4,76	0,8	5,16	10	**17,27**

N.B: Parametri di lavorazione scaricabili su www.ttake.it

Inserto per tornitura WNMG - SX, 80° negativo



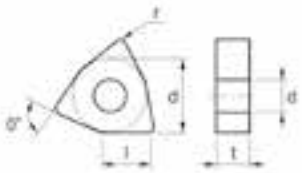

Inserto	Qualità	Codice	l	d	t	r	d1		€ / cad.
WNMG 080408 SX	TT135	TA1999080900750	8,3	12,7	4,76	0,8	5,16	10	**17,27**
WNMG 080408 SX	TT230	TA1999080900751	8,3	12,7	4,76	0,8	5,16	10	**17,27**

Inserto per tornitura WNMG - MX, 80° negativo



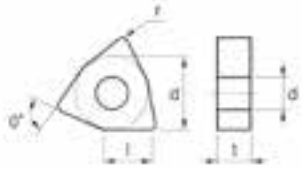

Inserto	Qualità	Codice	l	d	t	r	d1		€ / cad.
WNMG 060408 MX	TT220	TA1999080900233	6,5	9,525	4,76	0,8	3,81	10	**13,73**
WNMG 060408 MX	TT235	TA1999080900237	6,5	9,525	4,76	0,8	3,81	10	**13,73**
WNMG 080404 MX	TT220	TA1999080900234	8,7	12,7	4,76	0,4	5,16	10	**17,27**
WNMG 080404 MX	TT235	TA1999080900238	8,7	12,7	4,76	0,4	5,16	10	**17,27**
WNMG 080408 MX	TT220	TA1999080900235	8,7	12,7	4,76	0,8	5,16	10	**17,27**
WNMG 080408 MX	TT235	TA1999080900239	8,7	12,7	4,76	0,8	5,16	10	**17,27**
WNMG 080412 MX	TT220	TA1999080900236	8,7	12,7	4,76	1,2	5,16	10	**17,27**
WNMG 080412 MX	TT235	TA1999080900240	8,7	12,7	4,76	1,2	5,16	10	**17,27**

Inserto per tornitura WNMG - MF, 80° negativo



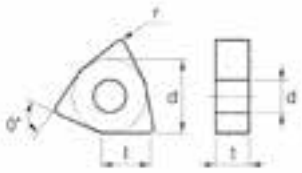

Inserto	Qualità	Codice	l	d	t	r	d1		€ / cad.
WNMG 060404 MF	TT120	TA1999080900222	6,5	9,525	4,76	0,4	3,81	10	**13,73**
WNMG 060408 MF	TT120	TA1999080900223	6,5	9,525	4,76	0,8	3,81	10	**13,73**

Inserto per tornitura WNMG - MM, 80° negativo



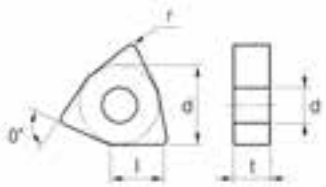

Inserto	Qualità	Codice	l	d	t	r	d1		€ / cad.
WNMG 080404 MM	TT120	TA1999080900225	6,5	9,525	4,76	0,4	3,81	10	**17,27**
WNMG 080408 MM	TT120	TA1999080900226	6,5	9,525	4,76	0,8	3,81	10	**17,27**
WNMG 080408 MM	TT130	TA1999080900229	6,5	9,525	4,76	0,8	3,81	10	**17,27**
WNMG 080412 MM	TT120	TA1999080900227	6,5	9,525	4,76	1,2	3,81	10	**17,27**
WNMG 080412 MM	TT130	TA1999080900230	6,5	9,525	4,76	1,2	3,81	10	**17,27**

Inserto per tornitura WNMG - SS, 80° negativo



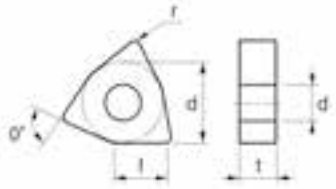

Inserto	Qualità	Codice	l	d	t	r	d1		€ / cad.
WNMG 080408 SS	TT120	TA1999080900242	8,7	12,7	4,76	0,8	5,16	10	**17,27**
WNMG 080412 SS	TT120	TA1999080900243	8,7	12,7	4,76	1,2	5,16	10	**17,27**

Inserto per tornitura CCGT - R/L, 80° positivo



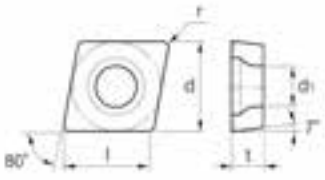

Inserto	Qualità	Codice	l	d	t	r	d1		€ / cad.
CCGT 030102 L	TT415	TA1999080900691	3,3	3,35	1,4	0,2	2,3	10	**33,20**
CCGT 030102 R	TT415	TA1999080900876	3,3	3,35	1,4	0,2	2,3	10	**33,20**

N.B: Parametri di lavorazione scaricabili su www.ttake.it

Inserto per tornitura CCGT - AL, 80° positivo



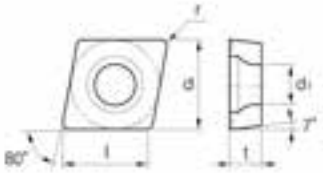

Inserto	Qualità	Codice	l	d	t	r	d1		€ / cad.
CCGT 060202 AL	TT10	TA1999080900247	6,5	6,35	2,38	0,2	2,8	10	**26,27**
CCGT 060204 AL	TT10	TA1999080900248	6,5	6,35	2,38	0,4	2,8	10	**26,27**
CCGT 060208 AL	TT10	TA1999080900249	6,5	6,35	2,38	0,8	2,8	10	**26,27**
CCGT 09T302 AL	TT10	TA1999080900250	9,7	9,525	3,97	0,2	4,4	10	**28,34**
CCGT 09T304 AL	TT10	TA1999080900251	9,7	9,525	3,97	0,4	4,4	10	**16,18**
CCGT 09T308 AL	TT10	TA1999080900252	9,7	9,525	3,97	0,8	4,4	10	**16,18**
CCGT 120402 AL	TT10	TA1999080900253	12,9	12,7	4,76	0,2	5,5	10	**19,20**
CCGT 120404 AL	TT10	TA1999080900254	12,9	12,7	4,76	0,4	5,5	10	**19,20**
CCGT 120408 AL	TT10	TA1999080900255	12,9	12,7	4,76	0,8	5,5	10	**19,20**

Inserto per tornitura CCMT - FF, 80° positivo



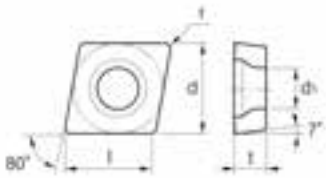

Inserto	Qualità	Codice	l	d	t	r	d1		€ / cad.
CCMT 060202 FF	TT110	TA1999080900274	6,5	6,35	2,38	0,2	2,8	10	**11,64**
CCMT 060204 FF	TT110	TA1999080900275	6,5	6,35	2,38	0,4	2,8	10	**11,64**
CCMT 09T302 FF	TT110	TA1999080900276	9,7	9,525	3,97	0,2	4,4	10	**12,71**
CCMT 09T304 FF	TT110	TA1999080900277	9,7	9,525	3,97	0,4	4,4	10	**12,71**

Inserto per tornitura CCMT - MX, 80° positivo



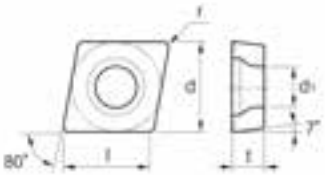

Inserto	Qualità	Codice	l	d	t	r	d1		€ / cad.
CCMT 060202 MX	TT230	TA1999080900754	6,5	6,35	2,38	0,2	2,8	10	**11,64**
CCMT 060204 MX	TT120	TA1999080900280	6,5	6,35	2,38	0,4	2,8	10	**11,64**
CCMT 060204 MX	TT230	TA1999080900753	6,5	6,35	2,38	0,4	2,8	10	**11,64**
CCMT 060208 MX	TT120	TA1999080900281	6,5	6,35	2,38	0,8	2,8	10	**11,64**
CCMT 09T304 MX	TT120	TA1999080900282	9,7	9,525	3,97	0,4	4,4	10	**12,71**
CCMT 09T304 MX	TT230	TA1999080900297	9,7	9,525	3,97	0,4	4,4	10	**12,71**
CCMT 09T308 MX	TT120	TA1999080900283	9,7	9,525	3,97	0,8	4,4	10	**12,71**
CCMT 09T308 MX	TT230	TA1999080900298	9,7	9,525	3,97	0,8	4,4	10	**12,71**
CCMT 120404 MX	TT120	TA1999080900284	12,9	12,7	4,76	0,4	5,5	10	**16,54**
CCMT 120404 MX	TT230	TA1999080900299	12,9	12,7	4,76	0,4	5,5	10	**16,54**
CCMT 120404 MX	TT235	TA1999080900295	12,9	12,7	4,76	0,4	5,5	10	**16,54**
CCMT 120408 MX	TT120	TA1999080900285	12,9	12,7	4,76	0,8	5,5	10	**16,54**
CCMT 120408 MX	TT230	TA1999080900752	12,9	12,7	4,76	0,8	5,5	10	**16,54**
CCMT 120408 MX	TT235	TA1999080900296	12,9	12,7	4,76	0,8	5,5	10	**16,54**

Inserto per tornitura CCMT - MM, 80° positivo



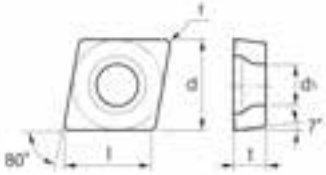

Inserto	Qualità	Codice	l	d	t	r	d1		€ / cad.
CCMT 060202 MM	TT120	TA1999080900256	6,5	6,35	2,38	0,2	2,8	10	**11,64**
CCMT 060202 MM	TT420	TA1999080900755	6,5	6,35	2,38	0,2	2,8	10	**11,64**
CCMT 060204 MM	TT110	TA1999080900262	6,5	6,35	2,38	0,4	2,8	10	**11,64**
CCMT 060204 MM	TT120	TA1999080900257	6,5	6,35	2,38	0,4	2,8	10	**11,64**
CCMT 060204 MM	TT130	TA1999080900265	6,5	6,35	2,38	0,4	2,8	10	**11,64**
CCMT 060204 MM	TT310	TA1999080900269	6,5	6,35	2,38	0,4	2,8	10	**11,64**
CCMT 060204 MM	TT420	TA1999080900756	6,5	6,35	2,38	0,4	2,8	10	**11,64**
CCMT 09T304 MM	TT110	TA1999080900263	9,7	9,525	3,97	0,4	4,4	10	**12,71**
CCMT 09T304 MM	TT120	TA1999080900258	9,7	9,525	3,97	0,4	4,4	10	**12,71**
CCMT 09T304 MM	TT130	TA1999080900266	9,7	9,525	3,97	0,4	4,4	10	**12,71**

N.B: Parametri di lavorazione scaricabili su www.ttake.it

Inserto per tornitura CCMT - MM, 80° positivo



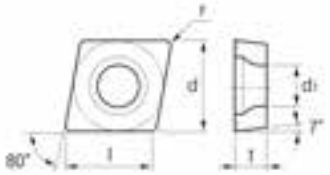

Inserto	Qualità	Codice	l	d	t	r	d1		€ / cad.
CCMT 09T304 MM	TT310	TA1999080900270	9,7	9,525	3,97	0,4	4,4	10	**12,71**
CCMT 09T304 MM	TT420	TA1999080900757	9,7	9,525	3,97	0,4	4,4	10	**11,72**
CCMT 09T308 MM	TT110	TA1999080900264	9,7	9,525	3,97	0,8	4,4	10	**12,71**
CCMT 09T308 MM	TT120	TA1999080900259	9,7	9,525	3,97	0,8	4,4	10	**12,71**
CCMT 09T308 MM	TT130	TA1999080900267	9,7	9,525	3,97	0,8	4,4	10	**12,71**
CCMT 09T308 MM	TT310	TA1999080900271	9,7	9,525	3,97	0,8	4,4	10	**12,71**
CCMT 09T308 MM	TT420	TA1999080900758	9,7	9,525	3,97	0,8	4,4	10	**11,72**
CCMT 120404 MM	TT120	TA1999080900260	12,9	12,7	4,76	0,4	5,5	10	**16,54**
CCMT 120404 MM	TT310	TA1999080900272	12,9	12,7	4,76	0,4	5,5	10	**16,54**
CCMT 120404 MM	TT420	TA1999080900759	12,9	12,7	4,76	0,4	5,5	10	**14,45**
CCMT 120408 MM	TT120	TA1999080900261	12,9	12,7	4,76	0,8	5,5	10	**16,54**
CCMT 120408 MM	TT130	TA1999080900268	12,9	12,7	4,76	0,8	5,5	10	**16,54**
CCMT 120408 MM	TT310	TA1999080900273	12,9	12,7	4,76	0,8	5,5	10	**16,54**
CCMT 120408 MM	TT420	TA1999080900760	12,9	12,7	4,76	0,8	5,5	10	**14,45**

Inserto per tornitura CDGT - FR/FL, 80° positivo



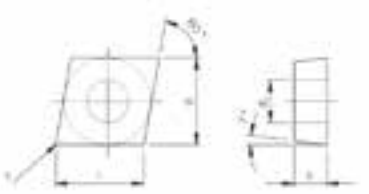

Inserto	Qualità	Codice	l	d	t	r	d1		€ / cad.
CDGT 040102 FR	TT220	TA1999080900883	4,03	3,97	1	0,2	2,1	10	**34,65**
CDGT 040102 FL	TT220	TA1999080900884	4,03	3,97	1	0,2	2,1	10	**34,65**
CDGT 040104 FR	TT220	TA1999080900885	4,03	3,97	1	0,4	2,1	10	**34,65**
CDGT 040104 FL	TT220	TA1999080900886	4,03	3,97	1	0,4	2,1	10	**34,65**

Inserto per tornitura CDGT - AL, 80° positivo



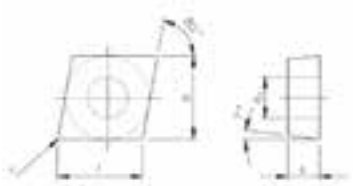

Inserto	Qualità	Codice	l	d	t	r	d1		€ / cad.
CDGT 040101 AL	TT10	TA1999080900880	4,03	3,97	1	0,1	2,1	10	**20,26**
CDGT 040102 AL	TT10	TA1999080900881	4,03	3,97	1	0,2	2,1	10	**20,26**
CDGT 040104 AL	TT10	TA1999080900882	4,03	3,97	1	0,4	2,1	10	**20,26**

Inserto per tornitura CPMT - MM-MX, 80° positivo



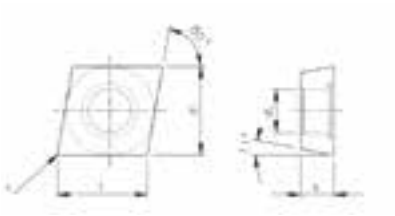

Inserto	Qualità	Codice	l	d	t	r	d1		€ / cad.
CPMT 05T102 MM	TT220	TA1999080900887	5,6	5,6	1,98	0,2	2,5	10	**19,79**
CPMT 05T104 MM	TT220	TA1999080900889	5,6	5,6	1,98	0,4	2,5	10	**19,79**
CPMT 05T102 MX	TT120	TA1999080900888	5,6	5,6	1,98	0,2	2,5	10	**19,79**
CPMT 05T104 MX	TT120	TA1999080900890	5,6	5,6	1,98	0,4	2,5	10	**19,79**

N.B: Parametri di lavorazione scaricabili su www.ttake.it

Inserto per tornitura CPGT - AL, 80° positivo



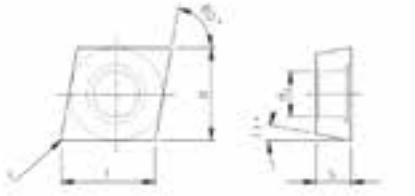

Inserto	Qualità	Codice	l	d	t	r	d1		€ / cad.
CPGT 05T102 AL	TT10	TA1999080900891	5,6	5,6	1,98	0,2	2,5	10	**24,92**
CPGT 05T104 AL	TT10	TA1999080900892	5,6	5,6	1,98	0,4	2,5	10	**24,92**

Inserto per tornitura DCGT - AL, 55° positivo



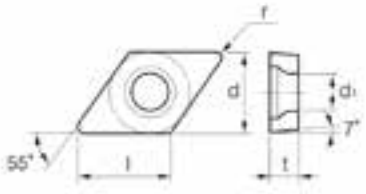

Inserto	Qualità	Codice	l	d	t	r	d1		€ / cad.
DCGT 070202 AL	TT10	TA1999080900328	7,8	6,35	2,38	0,2	2,8	10	**15,53**
DCGT 070204 AL	TT10	TA1999080900329	7,8	6,35	2,38	0,4	2,8	10	**15,53**
DCGT 11T302 AL	TT10	TA1999080900330	11,6	9,525	3,97	0,2	4,4	10	**18,33**
DCGT 11T304 AL	TT10	TA1999080900331	11,6	9,525	3,97	0,4	4,4	10	**18,33**
DCGT 11T308 AL	TT10	TA1999080900332	11,6	9,525	3,97	0,8	4,4	10	**18,33**

Inserto per tornitura DCMT - FF, 55° positivo



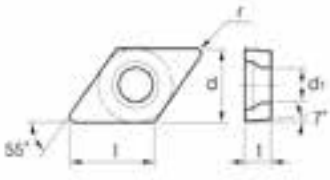

Inserto	Qualità	Codice	l	d	t	r	d1		€ / cad.
DCMT 070202 FF	TT110	TA1999080900311	7,8	6,35	2,38	0,2	2,8	10	**12,06**
DCMT 070202 FF	TT120	TA1999080900307	7,8	6,35	2,38	0,2	2,8	10	**12,06**
DCMT 070204 FF	TT110	TA1999080900312	7,8	6,35	2,38	0,4	2,8	10	**12,06**
DCMT 070204 FF	TT120	TA1999080900308	7,8	6,35	2,38	0,4	2,8	10	**12,06**
DCMT 11T302 FF	TT110	TA1999080900309	11,6	9,525	3,97	0,2	4,4	10	**13,82**
DCMT 11T302 FF	TT120	TA1999080900313	11,6	9,525	3,97	0,2	4,4	10	**13,82**
DCMT 11T304 FF	TT110	TA1999080900310	11,6	9,525	3,97	0,4	4,4	10	**13,82**
DCMT 11T304 FF	TT120	TA1999080900314	11,6	9,525	3,97	0,4	4,4	10	**13,82**

Inserto per tornitura DCMT - MX, 55° positivo



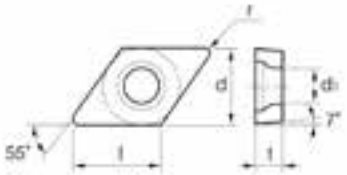

Inserto	Qualità	Codice	l	d	t	r	d1		€ / cad.
DCMT 070204 MX	TT220	TA1999080900320	7,8	6,35	2,38	0,4	2,8	10	**12,06**
DCMT 11T304 MX	TT220	TA1999080900321	11,6	9,525	3,97	0,4	4,4	10	**13,82**
DCMT 11T304 MX	TT230	TA1999080900326	11,6	9,525	3,97	0,4	4,4	10	**13,82**
DCMT 11T308 MX	TT220	TA1999080900322	11,6	9,525	3,97	0,8	4,4	10	**13,82**
DCMT 11T308 MX	TT230	TA1999080900327	11,6	9,525	3,97	0,8	4,4	10	**13,82**

Inserto per tornitura DCMT - MM, 55° positivo



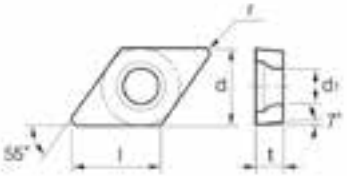

Inserto	Qualità	Codice	l	d	t	r	d1		€ / cad.
DCMT 070202 MM	TT420	TA1999080900765	7,8	6,35	2,38	0,2	2,8	10	**12,07**
DCMT 070204 MM	TT120	TA1999080900300	7,8	6,35	2,38	0,4	2,8	10	**12,06**
DCMT 11T302 MM	TT420	TA1999080900764	11,6	9,525	3,97	0,2	4,4	10	**12,37**
DCMT 11T304 MM	TT120	TA1999080900301	11,6	9,525	3,97	0,4	4,4	10	**13,82**
DCMT 11T304 MM	TT130	TA1999080900303	11,6	9,525	3,97	0,4	4,4	10	**13,82**
DCMT 11T304 MM	TT310	TA1999080900305	11,6	9,525	3,97	0,4	4,4	10	**13,82**
DCMT 11T304 MM	TT420	TA1999080900762	11,6	9,525	3,97	0,4	4,4	10	**12,37**
DCMT 11T308 MM	TT120	TA1999080900302	11,6	9,525	3,97	0,8	4,4	10	**13,82**
DCMT 11T308 MM	TT130	TA1999080900304	11,6	9,525	3,97	0,8	4,4	10	**13,82**
DCMT 11T308 MM	TT310	TA1999080900306	11,6	9,525	3,97	0,8	4,4	10	**13,82**
DCMT 11T308 MM	TT420	TA1999080900763	11,6	9,525	3,97	0,8	4,4	10	**12,37**

N.B: Parametri di lavorazione scaricabili su www.ttake.it

Inserto per tornitura RCGT - AL, R° positivo



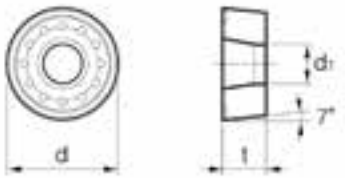

Inserto	Qualità	Codice	d	t	d1		€ / cad.
RCGT 0602MO AL	TT10	TA1999080900333	6	2,38	2,2	10	**15,03**
RCGT 0803MO AL	TT10	TA1999080900334	8	3,18	3,35	10	**20,05**
RCGT 1003MO AL	TT10	TA1999080900335	10	3,18	4	10	**20,90**
RCGT 1204MO AL	TT10	TA1999080900336	12	4,76	4,4	10	**27,42**

Inserto per tornitura RCMX, R° positivo



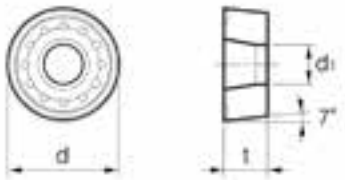

Inserto	Qualità	Codice	d	t	d1		€ / cad.
RCMX 1204MO	TT120	TA1999080900340	12	4,76	4,4	10	**16,41**

Inserto per tornitura SCGT - AL, 90° positivo



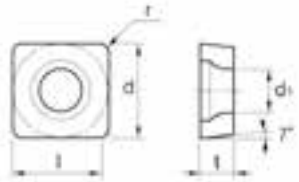

Inserto	Qualità	Codice	l	d	t	r	d1		€ / cad.
SCGT 09T304 AL	TT10	TA1999080900345	9,525	9,525	3,97	0,4	4,4	10	**18,33**
SCGT 09T308 AL	TT10	TA1999080900346	9,525	9,525	3,97	0,8	4,4	10	**18,33**
SCGT 120404 AL	TT10	TA1999080900347	12,7	12,7	4,76	0,4	5,5	10	**20,47**
SCGT 120408 AL	TT10	TA1999080900348	12,7	12,7	4,76	0,8	5,5	10	**20,47**

Inserto per tornitura SCMT - MX, 90° positivo



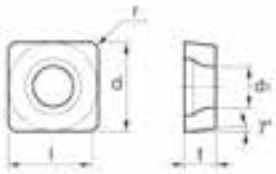

Inserto	Qualità	Codice	l	d	t	r	d1		€ / cad.
SCMT 09T304 MX	TT120	TA1999080900356	9,525	9,525	3,97	0,4	4,4	10	**13,38**
SCMT 09T304 MX	TT235	TA1999080900360	9,525	9,525	3,97	0,4	4,4	10	**13,38**
SCMT 09T308 MX	TT235	TA1999080900361	9,525	9,525	3,97	0,8	4,4	10	**13,38**
SCMT 120404 MX	TT120	TA1999080900358	12,7	12,7	4,76	0,4	5,5	10	**17,35**

Inserto per tornitura SCMT - MM, 90° positivo



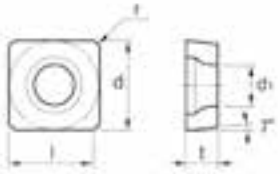

Inserto	Qualità	Codice	l	d	t	r	d1		€ / cad.
SCMT 060204 MM	TT130	TA1999080900679	5,9	6,35	2,38	0,4	2,8	10	**12,12**
SCMT 09T304 MM	TT120	TA1999080900349	9,525	9,525	3,97	0,4	4,4	10	**13,38**
SCMT 09T304 MM	TT130	TA1999080900353	9,525	9,525	3,97	0,4	4,4	10	**13,38**
SCMT 09T304 MM	TT420	TA1999080900767	9,525	9,525	3,97	0,4	4,4	10	**11,79**
SCMT 09T308 MM	TT120	TA1999080900350	9,525	9,525	3,97	0,8	4,4	10	**13,38**
SCMT 09T308 MM	TT130	TA1999080900354	9,525	9,525	3,97	0,8	4,4	10	**13,38**
SCMT 120404 MM	TT120	TA1999080900351	12,7	12,7	4,76	0,4	5,5	10	**17,35**
SCMT 120408 MM	TT120	TA1999080900352	12,7	12,7	4,76	0,8	5,5	10	**17,35**
SCMT 120408 MM	TT130	TA1999080900692	12,7	12,7	4,76	0,8	5,5	10	**17,36**
SCMT 120408 MM	TT235	TA1999080900355	12,7	12,7	4,76	0,8	5,5	10	**17,35**

N.B: Parametri di lavorazione scaricabili su www.ttake.it

Inserto per tornitura TCGT - AL, 60° positivo



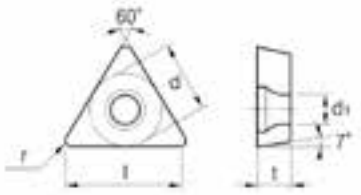

Inserto	Qualità	Codice	l	d	t	r	d1		€ / cad.
TCGT 110202 AL	TT10	TA1999080900362	11	6,35	2,38	0,2	2,8	10	**15,90**
TCGT 110204 AL	TT10	TA1999080900363	11	6,35	2,38	0,4	2,8	10	**15,90**
TCGT 110208 AL	TT10	TA1999080900364	11	6,35	2,38	0,8	2,8	10	**15,90**
TCGT 16T302 AL	TT10	TA1999080900365	16,5	9,525	3,97	0,2	4,4	10	**20,05**
TCGT 16T304 AL	TT10	TA1999080900366	16,5	9,525	3,97	0,4	4,4	10	**20,05**
TCGT 16T308 AL	TT10	TA1999080900367	16,5	9,525	3,97	0,8	4,4	10	**20,05**
TCGT 16T312 AL	TT10	TA1999080900368	16,5	9,525	3,97	1,2	4,4	10	**20,05**

Inserto per tornitura TCMT - FF, 60° positivo



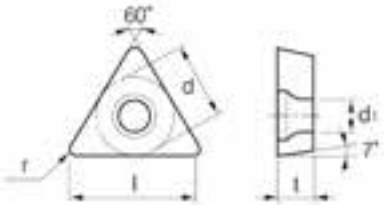

Inserto	Qualità	Codice	l	d	t	r	d1		€ / cad.
TCMT 110202 FF	TT120	TA1999080900382	11	6,35	2,38	0,4	2,8	10	**11,27**
TCMT 16T304 FF	TT120	TA1999080900384	16,5	9,525	3,97	0,4	4,4	10	**14,47**

Inserto per tornitura TCMT - MX, 60° positivo



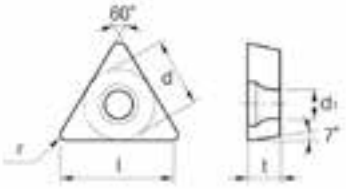

Inserto	Qualità	Codice	l	d	t	r	d1		€ / cad.
TCMT 110204 MX	TT220	TA1999080900391	11	6,35	2,38	0,4	2,8	10	**11,27**
TCMT 110204 MX	TT225	TA1999080900394	11	6,35	2,38	0,4	2,8	10	**11,27**
TCMT 16T304 MX	TT220	TA1999080900392	16,5	9,525	3,97	0,4	4,4	10	**14,47**
TCMT 16T304 MX	TT230	TA1999080900398	16,5	9,525	3,97	0,4	4,4	10	**14,47**
TCMT 16T308 MX	TT220	TA1999080900393	16,5	9,525	3,97	0,8	4,4	10	**14,47**
TCMT 16T308 MX	TT230	TA1999080900399	16,5	9,525	3,97	0,8	4,4	10	**14,47**

Inserto per tornitura TCMT - MM, 60° positivo



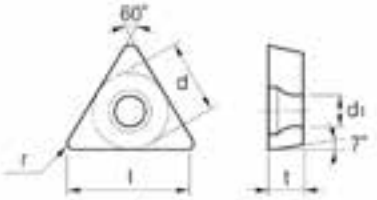

Inserto	Qualità	Codice	l	d	t	r	d1		€ / cad.
TCMT 110202 MM	TT120	TA1999080900369	11	6,35	2,38	0,2	2,8	10	**11,27**
TCMT 110202 MM	TT420	TA1999080900768	11	6,35	2,38	0,2	2,8	10	**10,26**
TCMT 110204 MM	TT120	TA1999080900370	11	6,35	2,38	0,4	2,8	10	**11,27**
TCMT 110204 MM	TT420	TA1999080900769	11	6,35	2,38	0,4	2,8	10	**10,26**
TCMT 110208 MM	TT120	TA1999080900371	11	6,35	2,38	0,8	2,8	10	**11,27**
TCMT 110208 MM	TT130	TA1999080900374	11	6,35	2,38	0,8	2,8	10	**11,27**
TCMT 16T304 MM	TT120	TA1999080900372	16,5	9,525	3,97	0,4	4,4	10	**14,47**
TCMT 16T304 MM	TT130	TA1999080900375	16,5	9,525	3,97	0,4	4,4	10	**14,47**
TCMT 16T304 MM	TT310	TA1999080900380	16,5	9,525	3,97	0,4	4,4	10	**14,47**
TCMT 16T304 MM	TT420	TA1999080900770	16,5	9,525	3,97	0,4	4,4	10	**12,71**
TCMT 16T308 MM	TT120	TA1999080900373	16,5	9,525	3,97	0,8	4,4	10	**14,47**
TCMT 16T308 MM	TT130	TA1999080900376	16,5	9,525	3,97	0,8	4,4	10	**14,47**
TCMT 16T308 MM	TT310	TA1999080900381	16,5	9,525	3,97	0,8	4,4	10	**14,47**
TCMT 16T308 MM	TT420	TA1999080900771	16,5	9,525	3,97	0,8	4,4	10	**12,71**

Inserto per tornitura TPMR, 60° positivo



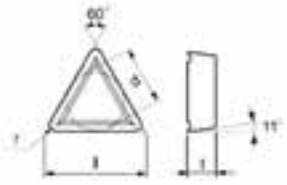

Inserto	Qualità	Codice	l	d	t	r	d1		€ / cad.
TPMR 160304	TT120	TA1999080900790	16,5	9,525	3,97	0,4	-	10	**12,93**
TPMR 160304	TT130	TA1999080900791	16,5	9,525	3,97	0,4	-	10	**12,93**
TPMR 160304	TT220	TA1999080900792	16,5	9,525	3,97	0,4	-	10	**12,93**
TPMR 160308	TT120	TA1999080900793	16,5	9,525	3,97	0,8	-	10	**12,93**
TPMR 160308	TT130	TA1999080900794	16,5	9,525	3,97	0,8	-	10	**12,93**
TPMR 160308	TT220	TA1999080900795	16,5	9,525	3,97	0,8	-	10	**12,93**

N.B: Parametri di lavorazione scaricabili su www.ttake.it

Inserto per tornitura VBMT - MX, 35° positivo



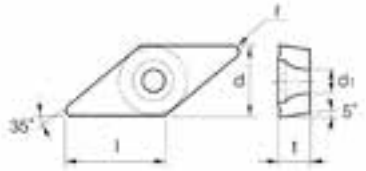

Inserto	Qualità	Codice	l	d	t	r	d1		€ / cad.
VBMT 110304 MX	TT120	TA1999080900400	11,1	6,35	3,18	0,4	3,4	10	**17,79**
VBMT 160404 MX	TT120	TA1999080900402	16,5	9,525	3,97	0,4	4,4	10	**20,53**
VBMT 160404 MX	TT220	TA1999080900405	16,5	9,525	3,97	0,4	4,4	10	**20,53**
VBMT 160408 MX	TT120	TA1999080900403	16,5	9,525	3,97	0,8	4,4	10	**20,53**
VBMT 160408 MX	TT220	TA1999080900406	16,5	9,525	3,97	0,8	4,4	10	**20,53**
VBMT 160408 MX	TT230	TA1999080900772	16,5	9,525	3,97	0,8	4,4	10	**20,53**

Inserto per tornitura VBMT - MM, 35° positivo



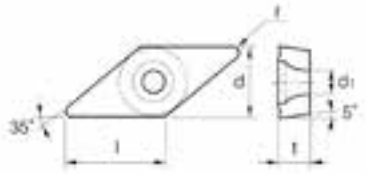

Inserto	Qualità	Codice	l	d	t	r	d1		€ / cad.
VBMT 160404 MM	TT120	TA1999080900408	16,5	9,525	3,97	0,4	4,4	10	**20,53**
VBMT 160404 MM	TT420	TA1999080900773	16,5	9,525	3,97	0,4	4,4	10	**20,53**
VBMT 160408 MM	TT120	TA1999080900409	16,5	9,525	3,97	0,8	4,4	10	**20,53**
VBMT 160408 MM	TT420	TA1999080900774	16,5	9,525	3,97	0,8	4,4	10	**20,53**

Inserto per tornitura VCGT - AL, 35° positivo



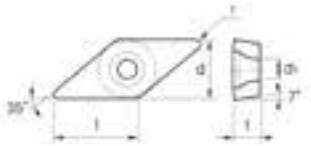

Inserto	Qualità	Codice	l	d	t	r	d1		€ / cad.
VCGT 050102 AL	TT10	TA1999080900960	5,4	3,10	1,59	0,2	1,7	10	**33,23**
VCGT 070201 AL	TT10	TA1999080900893	6,92	3,97	2,38	0,1	2,2	10	**26,24**
VCGT 070202 AL	TT10	TA1999080900894	6,92	3,97	2,38	0,2	2,2	10	**26,24**
VCGT 070204 AL	TT10	TA1999080900895	6,92	3,97	2,38	0,4	2,2	10	**26,24**

Inserto per tornitura VCGT - AL, 35° positivo



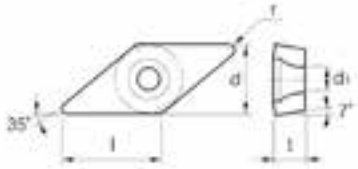

Inserto	Qualità	Codice	l	d	t	r	d1		€ / cad.
VCGT 110302 AL	TT10	TA1999080900412	11	6,35	3,18	0,2	2,8	10	**25,15**
VCGT 110304 AL	TT10	TA1999080900413	11	6,35	3,18	0,4	2,8	10	**25,15**
VCGT 110308 AL	TT10	TA1999080900414	11	6,35	3,18	0,8	2,8	10	**25,15**
VCGT 160402 AL	TT10	TA1999080900415	16,5	7,94	4,76	0,2	4,4	10	**28,78**
VCGT 160404 AL	TT10	TA1999080900416	16,5	7,94	4,76	0,4	4,4	10	**28,78**
VCGT 160408 AL	TT10	TA1999080900417	16,5	7,94	4,76	0,8	4,4	10	**28,78**
VCGT 160412 AL	TT10	TA1999080900418	16,5	7,94	4,76	1,2	4,4	10	**28,78**

Inserto per tornitura VCMT - MX, 35° positivo





Inserto	Qualità	Codice	l	d	t	r	d1		€ / cad.
VCGT 050102 MX	TT230	TA1999080900961	6,92	3,97	2,38	0,2	2,2	10	**36,50**
VCMT 070202 MX	TT220	TA1999080900896	6,92	3,97	2,38	0,2	2,2	10	**26,05**
VCMT 070204 MX	TT220	TA1999080900897	6,92	3,97	2,38	0,4	2,2	10	**26,05**

Inserto per tornitura VCMT - FF, 35° positivo



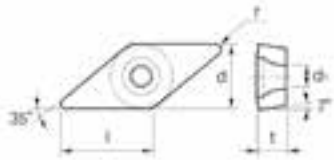

Inserto	Qualità	Codice	l	d	t	r	d1		€ / cad.
VCMT 160404 FF	TT120	TA1999080900425	16,5	7,94	4,76	0,4	4,4	10	**20,31**

N.B: Parametri di lavorazione scaricabili su www.ttake.it

Inserto per tornitura VCMT - MX, 35° positivo



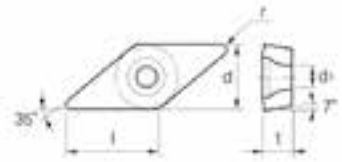

Inserto	Qualità	Codice	l	d	t	r	d1		€ / cad.
VCMT 160404 MX	TT120	TA1999080900419	16,5	7,94	4,76	0,4	4,4	10	**20,31**
VCMT 160404 MX	TT220	TA1999080900423	16,5	7,94	4,76	0,4	4,4	10	**20,31**
VCMT 160408 MX	TT120	TA1999080900420	16,5	7,94	4,76	0,8	4,4	10	**20,31**
VCMT 160408 MX	TT220	TA1999080900424	16,5	7,94	4,76	0,8	4,4	10	**20,31**

Inserto per tornitura WCGT - R/L, 80° positivo



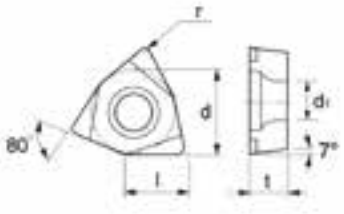

Inserto	Qualità	Codice	l	d	t	r	d1		€ / cad.
WCGT 020102 L	TT420	TA1999080900426	3,6	3,97	1,59	0,2	2,2	10	**32,00**
WCGT 020102 R	TT420	TA1999080900427	3,6	3,97	1,59	0,2	2,2	10	**32,00**

Inserto per filettatura, profilo parziale a 60°





Codice	Esterno	Interno	Passo mm.	L	I.C pollice	X	Y		€ / cad.
TA1999080501000	16 ER AG60 TF125	-	0,5 ÷ 3,0	48 ÷ 8	16	3/8	1,2	10	**24,10**
TA1999080501007	22 ER N60 TF125	-	3,5 ÷ 5	7 ÷ 5	22	1/2	1,7	10	**37,31**
TA1999080501001	-	16 IR AG60 TF125	0,5 ÷ 3,0	48 ÷ 8	16	3/8	1,2	10	**24,10**
TA1999080501005	-	22 IR N60 TF125	3,5 ÷ 5	48 ÷ 8	22	1/2	1,7	10	**37,31**

Inserto per filettatura ISO metrico a profilo completo



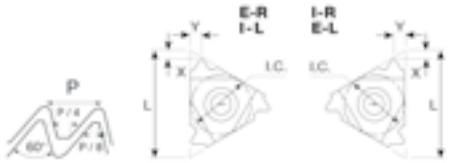

Codice	Esterno	Interno	Passo mm.	L	I.C pollice	X	Y		€ / cad.
TA1999080500130	16 ER 0,50 ISO TF125	-	0,5	16	3/8	0,6	0,6	10	**20,10**
TA1999080500133	16 ER 0,75 ISO TF125	-	0,75	16	3/8	0,6	0,6	10	**20,10**
TA1999080500135	16 ER 1,00 ISO TF125	-	1	16	3/8	0,7	0,7	10	**20,10**
TA1999080500136	16 ER 1,25 ISO TF125	-	1,25	16	3/8	0,8	0,9	10	**20,10**
TA1999080500137	16 ER 1,50 ISO TF125	-	1,5	16	3/8	0,8	1	10	**20,10**
TA1999080500138	16 ER 1,75 ISO TF125	-	1,75	16	3/8	0,9	1,2	10	**20,10**
TA1999080500139	16 ER 2,00 ISO TF125	-	2	16	3/8	1	1,3	10	**20,10**
TA1999080500140	16 ER 2,50 ISO TF125	-	2,5	16	3/8	1,1	1,5	10	**20,10**
TA1999080500141	16 ER 3,00 ISO TF125	-	3	16	3/8	1,2	1,6	10	**20,10**
TA1999080500142	16 ER 3,50 ISO TF125	-	3,5	16	3/8	1,2	1,7	10	**20,10**
TA1999080500188	22 ER 3,50 ISO TF125	-	3,5	16	3/8	1,6	2,3	10	**28,50**
TA1999080500189	22 ER 4,00 ISO TF125	-	4	22	1/2	1,6	2,3	10	**28,50**
TA1999080500190	22 ER 4,50 ISO TF125	-	4,5	22	1/2	1,7	2,4	10	**28,50**
TA1999080500191	22 ER 5,00 ISO TF125	-	5	22	1/2	1,7	2,5	10	**28,50**
TA1999080500192	22 ER 5,50 ISO TF125	-	5,5	22	1/2	1,7	2,6	10	**28,50**
TA1999080500193	22 ER 6,00 ISO TF125	-	6	22	1/2	1,9	2,7	10	**28,50**

N.B: Parametri di lavorazione scaricabili su www.ttake.it

Inserto per filettatura ISO metrico a profilo completo



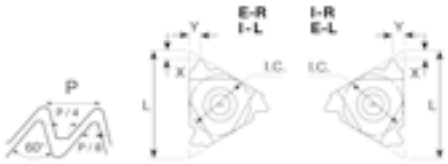

Codice	Esterno	Interno	Passo mm.	L	I.C pollice	X	Y		€ / cad.
TA1999080500111	-	11 IR 0,50 ISO TF125	0,5	11	1/4	0,6	0,6	10	**20,10**
TA1999080500112	-	11 IR 0,75 ISO TF125	0,75	11	1/4	0,6	0,6	10	**20,10**
TA1999080500114	-	11 IR 1,00 ISO TF125	1	11	1/4	0,6	0,7	10	**20,10**
TA1999080500115	-	11 IR 1,25 ISO TF125	1,25	11	1/4	0,8	0,8	10	**20,10**
TA1999080500116	-	11 IR 1,50 ISO TF125	1,5	11	1/4	0,8	1	10	**20,10**
TA1999080500117	-	11 IR 1,75 ISO TF125	1,75	11	1/4	0,8	1,1	10	**20,10**
TA1999080500118	-	11 IR 2,00 ISO TF125	2	11	1/4	0,8	0,9	10	**20,10**
TA1999080500119	-	11 IR 2,50 ISO TF125	2,5	11	1/4	0,8	1,2	10	**20,10**
TA1999080500159	-	16 IR 0,50 ISO TF125	0,5	16	3/8	0,6	0,6	10	**20,10**
TA1999080500162	-	16 IR 0,75 ISO TF125	0,75	16	3/8	0,6	0,6	10	**20,10**
TA1999080500164	-	16 IR 1,00 ISO TF125	1	16	3/8	0,7	0,7	10	**20,10**
TA1999080500165	-	16 IR 1,25 ISO TF125	1,25	16	3/8	0,8	0,9	10	**20,10**
TA1999080500166	-	16 IR 1,50 ISO TF125	1,5	16	3/8	0,8	1	10	**20,10**
TA1999080500167	-	16 IR 1,75 ISO TF125	1,75	16	3/8	0,9	1,2	10	**20,10**
TA1999080500168	-	16 IR 2,00 ISO TF125	2	16	3/8	1	1,3	10	**20,10**
TA1999080500169	-	16 IR 2,50 ISO TF125	2,5	16	3/8	1,1	1,5	10	**20,10**
TA1999080500170	-	16 IR 3,00 ISO TF125	3	16	3/8	1,1	1,5	10	**20,10**
TA1999080500171	-	16 IR 3,50 ISO TF125	3,5	16	3/8	1,2	1,7	10	**20,10**
TA1999080500201	-	22 IR 3,50 ISO TF125	3,5	16	3/8	1,6	2,3	10	**28,50**
TA1999080500202	-	22 IR 4,00 ISO TF125	4	22	1/2	1,6	2,3	10	**28,50**
TA1999080500203	-	22 IR 4,50 ISO TF125	4,5	22	1/2	1,6	2,4	10	**28,50**
TA1999080500204	-	22 IR 5,00 ISO TF125	5	22	1/2	1,6	2,3	10	**28,50**
TA1999080500205	-	22 IR 5,50 ISO TF125	5,5	22	1/2	1,6	2,3	10	**28,50**
TA1999080500206	-	22 IR 6,00 ISO TF125	6	22	1/2	1,9	2,7	10	**28,50**

Inserto per filettatura ISO metrico tipo E a profilo completo di precisione rettificato, con rompitruciolo sinterizzato



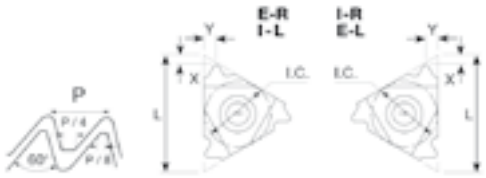

Codice	Esterno	Interno	Passo mm.	L	I.C pollice	X	Y		€ / cad.
TA1999080500220	16 ER E 1,00 ISO TF125	-	1	16	3/8	0,7	0,7	10	**20,10**
TA1999080500221	16 ER E 1,25 ISO TF125	-	1,25	16	3/8	0,8	0,9	10	**20,10**
TA1999080500222	16 ER E 1,50 ISO TF125	-	1,5	16	3/8	0,8	1	10	**20,10**
TA1999080500223	16 ER E 1,75 ISO TF125	-	1,75	16	3/8	0,9	1,2	10	**20,10**
TA1999080500224	16 ER E 2,00 ISO TF125	-	2	16	3/8	1	1,3	10	**20,10**
TA1999080500225	16 ER E 2,50 ISO TF125	-	2,5	16	3/8	1,1	1,5	10	**20,10**
TA1999080500226	16 ER E 3,00 ISO TF125	-	3	16	3/8	1,2	1,5	10	**20,10**
TA1999080500227	-	16 IR E 1,00 ISO TF125	1	16	3/8	0,7	0,6	10	**20,10**
TA1999080500228	-	16 IR E 1,25 ISO TF125	1,25	16	3/8	0,8	0,9	10	**20,10**
TA1999080500229	-	16 IR E 1,50 ISO TF125	1,5	16	3/8	0,8	1	10	**20,10**
TA1999080500230	-	16 IR E 1,75 ISO TF125	1,75	16	3/8	0,9	1,2	10	**20,10**
TA1999080500231	-	16 IR E 2,00 ISO TF125	2	16	3/8	1	1,3	10	**20,10**
TA1999080500232	-	16 IR E 2,50 ISO TF125	2,5	16	3/8	1,1	1,5	10	**20,10**
TA1999080500233	-	16 IR E 3,00 ISO TF125	3	16	3/8	1,2	1,6	10	**20,10**

N.B: Parametri di lavorazione scaricabili su www.ttake.it

Set di 10 inserti per filettatura ISO metrico tipo E per esterno ed interno



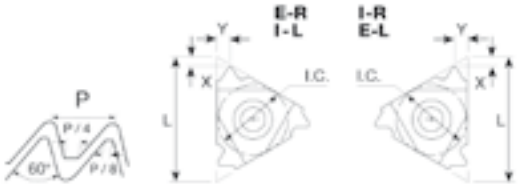

Codice	Esterno	Interno	Passo mm.	L		€ / cad.
TA19990805KT16E	X	-	Set composto da 2 inserti per tipo 16 ER E, passo 1 - 1.5 - 2 - 2.5 - 3	16	1	**245,64**
TA19990805KT16I	-	X	Set composto da 2 inserti per tipo 16 IR E, passo 1 - 1.5 - 2 - 2.5 - 3	16	1	**245,64**

Inserto per filettatura, profilo parziale a 55°



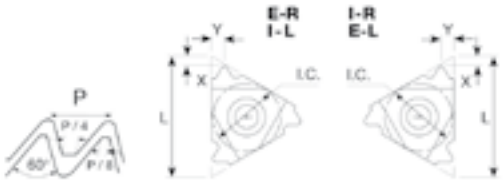

Codice	Esterno	Interno	Passo mm.	L	I.C pollice	X	Y		€ / cad.
TA1999080501002	16 ER AG55 TF125	-	0,5 ÷ 3,0	48 ÷ 8	16	3/8	1,2	10	**24,10**
TA1999080501006	22 ER N55 TF125	-	3,5 ÷ 5	48 ÷ 8	22	1/2	1,7	10	**37,31**
TA1999080501003	-	16 IR AG55 TF125	0,5 ÷ 3,0	48 ÷ 8	16	3/8	1,2	10	**24,10**
TA1999080501004	-	22 IR N55 TF125	3,5 ÷ 5	48 ÷ 8	22	1/2	1,7	10	**37,31**

Inserto per filettatura Whitworth 55° a profilo completo





Codice	Esterno	Interno	Passo mm.	L	I.C pollice	X	Y		€ / cad.
TA1999080500452	16 ER 60 W TF125	-	60	16	1/4	0,7	0,4	10	**29,28**
TA1999080500451	16 ER 56 W TF125	-	56	16	3/8	0,7	0,4	10	**29,28**
TA1999080500450	16 ER 40 W TF125	-	40	16	3/8	0,6	0,6	10	**29,28**
TA1999080500449	16 ER 32 W TF125	-	32	16	3/8	0,6	0,6	10	**23,20**
TA1999080500448	16 ER 28 W TF125	-	28	16	3/8	0,6	0,7	10	**23,20**

Inserto per filettatura Whitworth 55° a profilo completo

Codice	Esterno	Interno	Passo mm.	L	I.C pollice	X	Y		€ / cad.
TA1999080500447	16 ER 26 W TF125	-	26	16	3/8	0,7	0,7	10	**23,20**
TA1999080500446	16 ER 24 W TF125	-	24	16	3/8	0,7	0,8	10	**23,20**
TA1999080500445	16 ER 22 W TF125	-	22	16	3/8	0,8	0,9	10	**23,20**
TA1999080500444	16 ER 20 W TF125	-	20	16	3/8	0,8	0,9	10	**23,20**
TA1999080500443	16 ER 19 W TF125	-	19	16	3/8	0,8	1	10	**23,20**
TA1999080500442	16 ER 18 W TF125	-	18	16	3/8	0,8	1	10	**23,20**
TA1999080500441	16 ER 16 W TF125	-	16	16	3/8	0,9	1,1	10	**23,20**
TA1999080500440	16 ER 14 W TF125	-	14	16	3/8	1	1,2	10	**23,20**
TA1999080500438	16 ER 11 W TF125	-	11	16	3/8	1,1	1,5	10	**23,20**
TA1999080500437	16 ER 10 W TF125	-	10	16	3/8	1,1	1,5	10	**23,20**
TA1999080500436	16 ER 9 W TF125	-	9	16	3/8	1,2	1,7	10	**23,20**
TA1999080500435	16 ER 8 W TF125	-	8	16	3/8	1,2	1,5	10	**23,20**
TA1999080500424	-	11 IR 32 W TF125	32	11	1/4	0,6	0,6	10	**23,20**
TA1999080500423	-	11 IR 28 W TF125	28	11	1/4	0,6	0,7	10	**23,20**
TA1999080500422	-	11 IR 24 W TF125	24	11	1/4	0,7	0,8	10	**23,20**
TA1999080500421	-	11 IR 20 W TF125	20	11	1/4	0,8	0,9	10	**23,20**
TA1999080500420	-	11 IR 19 W TF125	19	11	1/4	0,8	1	10	**23,20**
TA1999080500419	-	11 IR 18 W TF125	18	11	1/4	0,8	1	10	**23,20**
TA1999080500418	-	11 IR 16 W TF125	16	11	1/4	0,9	1,1	10	**23,20**
TA1999080500417	-	11 IR 14 W TF125	14	11	1/4	0,9	1,1	10	**23,20**
TA1999080500415	-	11 IR 11 W TF125	11	11	1/4	0,9	1,2	10	**23,20**
TA1999080500476	-	16 IR 60 W TF125	60	16	1/4	0,7	0,4	10	**29,28**
TA1999080500475	-	16 IR 56 W TF125	56	16	3/8	0,7	0,4	10	**29,28**
TA1999080500474	-	16 IR 40 W TF125	40	16	3/8	0,6	0,6	10	**29,28**
TA1999080500473	-	16 IR 32 W TF125	32	16	3/8	0,6	0,6	10	**23,20**
TA1999080500472	-	16 IR 28 W TF125	28	16	3/8	0,6	0,7	10	**23,20**
TA1999080500471	-	16 IR 26 W TF125	26	16	3/8	0,7	0,7	10	**23,20**
TA1999080500470	-	16 IR 24 W TF125	24	16	3/8	0,7	0,8	10	**23,20**
TA1999080500469	-	16 IR 22 W TF125	22	16	3/8	0,8	0,9	10	**23,20**
TA1999080500468	-	16 IR 20 W TF125	20	16	3/8	0,8	0,9	10	**23,20**
TA1999080500467	-	16 IR 19 W TF125	19	16	3/8	0,8	1	10	**23,20**
TA1999080500466	-	16 IR 18 W TF125	18	16	3/8	0,8	1	10	**23,20**
TA1999080500465	-	16 IR 16 W TF125	16	16	3/8	0,9	1,1	10	**23,20**

N.B: Parametri di lavorazione scaricabili su www.ttake.it

Inserto per filettatura Whitworth 55° a profilo completo



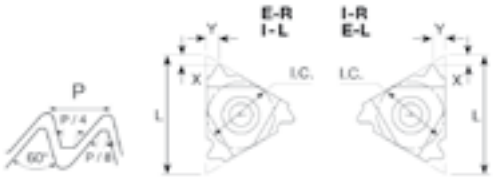

Codice	Esterno	Interno	Passo mm.	L	I.C pollice	X	Y		€ / cad.
TA1999080500464	-	16 IR 14 W TF125	14	16	3/8	1	1,2	10	**23,20**
TA1999080500463	-	16 IR 12 W TF125	12	16	3/8	1,1	1,4	10	**23,20**
TA1999080500462	-	16 IR 11 W TF125	11	16	3/8	1,1	1,5	10	**23,20**
TA1999080500461	-	16 IR 10 W TF125	10	16	3/8	1,1	1,5	10	**23,20**
TA1999080500460	-	16 IR 9 W TF125	9	16	3/8	1,2	1,7	10	**29,28**
TA1999080500459	-	16 IR 8 W TF125	8	16	3/8	1,2	1,5	10	**29,28**

Inserto per filettatura Whitworth 55° tipo E a profilo completo di precisione rettificato, con rompitruciolo sinterizzato





Codice	Esterno	Interno	Passo mm.	L	I.C pollice	X	Y		€ / cad.
TA1999080500497	16 ER E 19 WHIT TF125	-	19	16	3/8	0,8	1	10	**21,25**
TA1999080500496	16 ER E 16 WHIT TF125	-	16	16	3/8	0,9	1,1	10	**21,25**
TA1999080500495	16 ER E 14 WHIT TF125	-	14	16	3/8	1	1,2	10	**21,25**
TA1999080500494	16 ER E 11 WHIT TF125	-	11	16	3/8	1,1	1,5	10	**21,25**
TA1999080500502	-	16 IR E 19 WHIT TF125	19	16	3/8	0,8	1	10	**21,25**
TA1999080500501	-	16 IR E 16 WHIT TF125	16	16	3/8	0,9	1,1	10	**21,25**
TA1999080500500	-	16 IR E 14 WHIT TF125	14	16	3/8	1	1,2	10	**21,25**
TA1999080500499	-	16 IR E 11 WHIT TF125	11	16	3/8	1,1	1,5	10	**21,25**

Inserto per foratura XPMT - SM



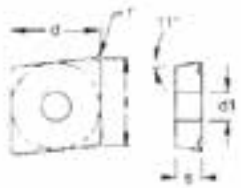

Inserto	Qualità	Codice	l	d	t	r	d1		€ / cad.
XPMT 042004 SM	TT130	TA1999080500980	4,6	4,2	2,1	0,4	2,6	10	**22,80**
XPMT 052804 SM	TT130	TA1999080500981	5,5	5	2,9	0,4	2,9	10	**25,15**
XPMT 063306 SM	TT130	TA1999080500982	6,6	6	3,5	0,6	3,4	10	**25,82**
XPMT 074006 SM	TT130	TA1999080500983	8,3	7,5	4,2	0,6	3,9	10	**26,83**
XPMT 094508 SM	TT130	TA1999080500984	10,6	9,6	4,7	0,8	5,7	10	**30,18**
XPMT 125812 SM	TT130	TA1999080500985	13,6	12,4	6	1,2	7,5	10	**30,85**
XPMT 156812 SM	TT130	TA1999080500986	16,7	15,2	7	1,2	9,5	10	**33,20**

Inserto per foratura WCKT - AL, 80°



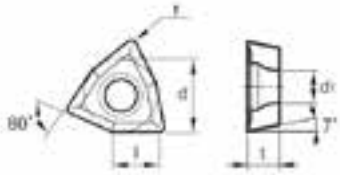

Inserto	Qualità	Codice	l	d	t	r	d1		€ / cad.
WCKT 030208 AL	TT15	TA1999080900428	3,8	5,56	2,38	0,8	2,8	10	**24,06**
WCKT 040208 AL	TT15	TA1999080900429	4,3	6,35	2,38	0,8	3	10	**24,06**
WCKT 050308 AL	TT15	TA1999080900430	5,4	7,94	3,18	0,8	3,4	10	**25,59**
WCKT 06T308 AL	TT15	TA1999080900431	6,5	9,525	3,97	0,8	4	10	**36,14**
WCKT 080408 AL	TT15	TA1999080900432	8,7	12,7	4,76	0,8	4,3	10	**36,14**

N.B: Parametri di lavorazione scaricabili su www.ttake.it

Inserto per foratura WCMT - MM, 80°



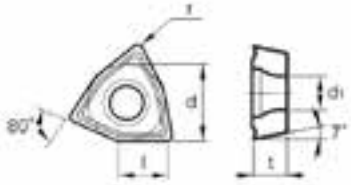

Inserto	Qualità	Codice	l	d	t	r	d1		€ / cad.
WCMT 030208 MM	TT125	TA1999080900433	3,8	5,56	2,38	0,8	2,8	10	**19,08**
WCMT 030208 MM	TT320	TA1999080900442	3,8	5,56	2,38	0,8	2,8	10	**19,08**
WCMT 040208 MM	TT125	TA1999080900434	4,3	6,35	2,38	0,8	3	10	**19,08**
WCMT 040208 MM	TT320	TA1999080900443	4,3	6,35	2,38	0,8	3	10	**19,08**
WCMT 050308 MM	TT125	TA1999080900435	5,4	7,94	3,18	0,8	3,4	10	**19,08**
WCMT 050308 MM	TT130	TA1999080900439	5,4	7,94	3,18	0,8	3,4	10	**19,08**
WCMT 050308 MM	TT320	TA1999080900444	5,4	7,94	3,18	0,8	3,4	10	**19,08**
WCMT 06T308 MM	TT125	TA1999080900436	6,5	9,525	3,97	0,8	4	10	**20,89**
WCMT 06T308 MM	TT130	TA1999080900440	6,5	9,525	3,97	0,8	4	10	**20,89**
WCMT 06T308 MM	TT320	TA1999080900445	6,5	9,525	3,97	0,8	4	10	**20,89**
WCMT 080408 MM	TT125	TA1999080900437	8,7	12,7	4,76	0,8	4,3	10	**20,89**
WCMT 080408 MM	TT130	TA1999080900441	8,7	12,7	4,76	0,8	4,3	10	**20,89**
WCMT 080408 MM	TT320	TA1999080900446	8,7	12,7	4,76	0,8	4,3	10	**20,89**
WCMT 080412 MM	TT125	TA1999080900438	8,7	12,7	4,76	1,2	4,3	10	**20,89**

Inserto per foratura WCMT - MF, 80°



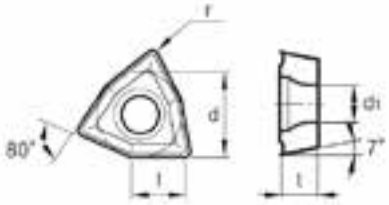

Inserto	Qualità	Codice	l	d	t	r	d1		€ / cad.
WCMT 030204 MF	TT125	TA1999080900452	3,8	5,56	2,38	0,4	2,5	10	**19,08**
WCMT 030204 MF	TT130	TA1999080900454	3,8	5,56	2,38	0,4	2,5	10	**19,08**
WCMT 040204 MF	TT125	TA1999080900453	4,3	6,35	2,38	0,4	2,8	10	**19,08**
WCMT 040204 MF	TT130	TA1999080900455	4,3	6,35	2,38	0,4	2,8	10	**19,08**

Inserto per troncatura e scanalatura TTN



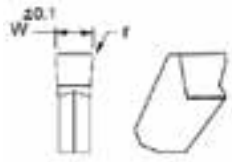

Inserto	Qualità	Codice	w	r		€ / cad.
TTN 2	TT130	TA1999080900800	2,21	0,2	10	**10,52**
TTN 3	TT130	TA1999080900694	3,01	0,2	10	**11,00**
TTN 3	TT525	TA1999080900693	3,01	0,2	10	**13,44**
TTN 4	TT130	TA1999080900696	4,01	0,24	10	**13,19**
TTN 4	TT525	TA1999080900695	4,01	0,24	10	**16,10**
TTN 5	TT130	TA1999080900799	5,01	0,28	10	**14,17**

Inserto per fresatura e scanalatura di canalini 154.3-16 per anelli seeger



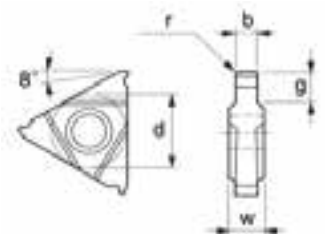

Inserto	Qualità	Codice	b	g	w	d		€ / cad.
154.3-16 110	TF125	TA1999080900606	1,23	1,5	2,5	9,525	10	**24,95**
154.3-16 130	TF125	TA1999080900607	1,43	1,5	2,5	9,525	10	**24,95**
154.3-16 160	TF125	TA1999080900608	1,73	2	2,5	9,525	10	**24,95**
154.3-16 185	TF125	TA1999080900609	1,83	2	2,5	9,525	10	**24,95**
154.3-16 215	TF125	TA1999080900610	2,03	2,5	2,5	9,525	10	**24,95**
154.3-16 265	TF125	TA1999080900611	2,28	2,8	2,8	9,525	10	**24,95**
154.3-16 300	TF125	TA1999080900612	2,78	3,3	3,3	9,525	10	**24,95**
154.3-16 315	TF125	TA1999080900613	3,28	3,3	3,3	9,525	10	**24,95**

N.B: Parametri di lavorazione scaricabili su www.ttake.it

Inserto per fresatura APKT - PDTR SS



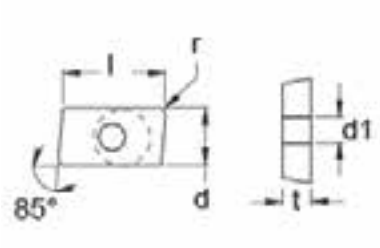

Inserto	Qualità	Codice	l	d	t	r	d1		€ / cad.
APKT 060204 PDTR SS	TF140	TA1999080900914	6	3,66	2,16	2,06	0,4	10	**15,43**

Inserto per fresatura APHT - PDFR AL



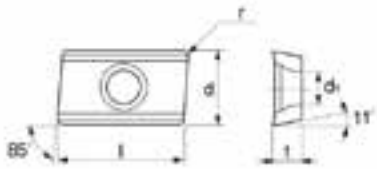

Inserto	Qualità	Codice	l	d	t	r	d1		€ / cad.
APHT 1003 PDFR AL	TF10	TA1999080900474	10,5	6,7	3,5	0,5	2,85	10	**17,43**
APHT 1604 PDFR AL	TF10	TA1999080900475	16,4	9,525	4,76	0,2	4,4	10	**17,99**

Inserto per fresatura APKT - PDFR AL



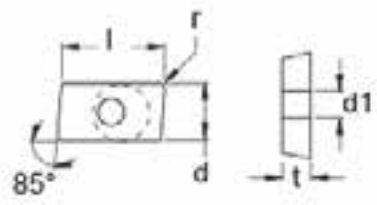

Inserto	Qualità	Codice	l	d	t	r	d1		€ / cad.
APKT 100304 PDFR AL	TF10	TA1999080900877	10,5	6,7	3,5	2,8	0,4	10	**18,11**
APKT 160404 PDFR AL	TF10	TA1999080900878	17	9,45	5,26	4,4	0,4	10	**19,79**
APKT 160408 PDFR AL	TF10	TA1999080900879	17	9,45	5,26	4,4	0,8	10	**19,79**

Inserto per fresatura APKT - PDSR SM



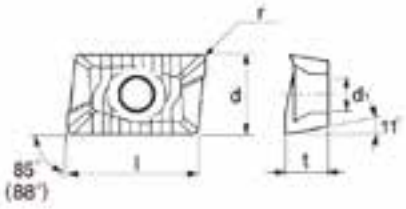

Inserto	Qualità	Codice	l	d	t	r	d1		€ / cad.
APKT 1003 PDSR SM	TF125	TA1999080900478	10,5	6,7	3,5	0,5	2,85	10	**19,46**
APKT 1003 PDSR SM	TF140	TA1999080900481	10,5	6,7	3,5	0,5	2,85	10	**19,46**
APKT 1003 PDSR SM	TF235	TA1999080900483	10,5	6,7	3,5	0,5	2,85	10	**19,46**
APKT 1003 PDSR SM	TF305	TA1999080900482	10,5	6,7	3,5	0,5	2,85	10	**19,46**
APKT 1003 PDSR SM	TF525	TA1999080900479	10,5	6,7	3,5	0,5	2,85	10	**19,46**
APKT 1003 PDSR SM	TF420	TA1999080900868	10,5	6,7	3,5	0,5	2,85	10	**18,28**
APKT 1604 PDSR SM	TF125	TA1999080900484	16,4	9,525	4,76	0,8	4,4	10	**21,23**
APKT 1604 PDSR SM	TF140	TA1999080900487	16,4	9,525	4,76	0,8	4,4	10	**21,23**
APKT 1604 PDSR SM	TF235	TA1999080900489	16,4	9,525	4,76	0,8	4,4	10	**21,23**
APKT 1604 PDSR SM	TF305	TA1999080900488	16,4	9,525	4,76	0,8	4,4	10	**21,23**
APKT 1604 PDSR SM	TF525	TA1999080900485	16,4	9,525	4,76	0,8	4,4	10	**21,23**
APKT 1604 PDSR SM	TF420	TA1999080900867	16,4	9,525	4,76	0,8	4,4	10	**20,25**

Inserto per fresatura APKT - PDER TX, specifico per acciai inox e superleghe



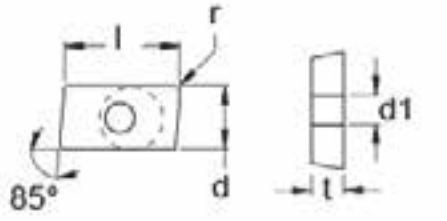

Inserto	Qualità	Codice	l	d	t	r	d1		€ / cad.
APKT 1003 PDER TX	TF635	TA1999080900930	10,5	6,7	3,5	0,8	2,8	10	**16,24**
APKT 1604 PDER TX	TF635	TA1999080900931	17	9,45	5,26	0,8	4,4	10	**18,19**

N.B: Parametri di lavorazione scaricabili su www.ttake.it

Inserto per fresatura APKT - PDER SS



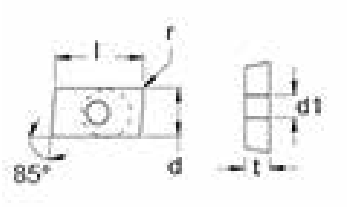

Inserto	Qualità	Codice	l	d	t	r	d1		€ / cad.
APKT 1003 PDER SS	TF120	TA1999080900497	10,5	6,7	3,5	0,4	2,8	10	**11,67**
APKT 1003 PDER SS	TF130	TA1999080900850	10,5	6,7	3,5	0,4	2,8	10	**11,67**
APKT 1003 PDER SS	TF325	TA1999080900852	10,5	6,7	3,5	0,4	2,8	10	**11,67**
APKT 1003 PDER SS	TF525	TA1999080900496	10,5	6,7	3,5	0,4	2,8	10	**11,67**
APKT 1604 PDER SS	TF120	TA1999080900499	17	9,45	5,26	0,8	4,4	10	**11,67**
APKT 1604 PDER SS	TF130	TA1999080900851	17	9,45	5,26	0,8	4,4	10	**11,67**
APKT 1604 PDER SS	TF525	TA1999080900853	17	9,45	5,26	0,8	4,4	10	**11,67**

Inserto per fresatura ADLT - SM



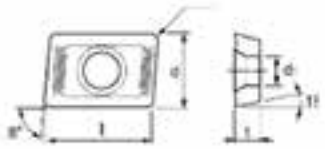

Inserto	Qualità	Codice	l	d	t	r	d1		€ / cad.
ADLT 150308 SM	TF140	TA1999080900854	15	9,525	3,18	0,8	4,5	10	**16,71**
ADLT 150308 SM	TF305	TA1999080900856	15	9,525	3,18	0,8	4,5	10	**16,71**
ADLT 150308 SM	TF525	TA1999080900855	15	9,525	3,18	0,8	4,5	10	**16,71**

Inserto per fresatura WNEU - MM



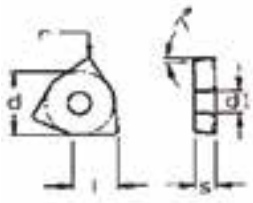

Inserto	Qualità	Codice	l	d	t	r	d1		€ / cad.
WNEU 040308 MM	TF120	TA1999080900951	4	6,7	3,3	0,8	3,2	10	**26,94**
WNEU 040308 MM	TF130	TA1999080900952	4	6,7	3,3	0,8	3,2	10	**26,94**
WNEU 040308 MM	TF325	TA1999080900953	4	6,7	3,3	0,8	3,2	10	**26,94**
WNEU 080608 MM	TF120	TA1999080900908	7,5	12,5	6,56	0,8	4,5	10	**30,18**

Inserto per fresatura WNEU - MM

Inserto	Qualità	Codice	l	d	t	r	d1		€ / cad.
WNEU 080608 MM	TF130	TA1999080900909	7,5	12,5	6,56	0,8	4,5	10	**30,18**
WNEU 080608 MM	TF325	TA1999080900913	7,5	12,5	6,56	0,8	4,5	10	**30,18**

Inserto per fresatura LNMX - SF





Inserto	Qualità	Codice	l	d	t	r	d1		€ / cad.
LNMX 100605 PNR SF	TF130	TA1999080900658	10	6,5	6,5	0,5	3,5	10	**22,74**
LNMX 100605 PNR SF	TF235	TA1999080900659	10	6,5	6,5	0,5	3,5	10	**22,74**
LNMX 100605 PNR SF	TF525	TA1999080900657	10	6,5	6,5	0,5	3,5	10	**22,74**
LNMX 151008 PNR SF	TF235	TA1999080900660	15	10	10	0,8	4,5	10	**28,34**
LNMX 151008 PNR SF	TF305	TA1999080900661	15	10	10	0,8	4,5	10	**28,34**

Inserto per fresatura LNMX - SM



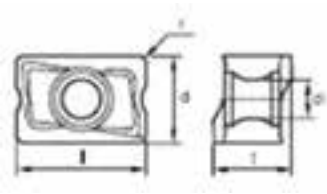

Inserto	Qualità	Codice	l	d	t	r	d1		€ / cad.
LNMX 100605 PNR SM	TF130	TA1999080900664	10	6,5	6,5	0,5	3,5	10	**22,74**
LNMX 100605 PNR SM	TF140	TA1999080900665	10	6,5	6,5	0,5	3,5	10	**21,46**
LNMX 100605 PNR SM	TF235	TA1999080900666	10	6,5	6,5	0,5	3,5	10	**22,74**
LNMX 100605 PNR SM	TF305	TA1999080900667	10	6,5	6,5	0,5	3,5	10	**21,46**
LNMX 100605 PNR SM	TF525	TA1999080900656	10	6,5	6,5	0,5	3,5	10	**21,46**
LNMX 100608 PNR SM	TF130	TA1999080900668	10	6,5	6,5	0,8	3,5	10	**22,74**
LNMX 100608 PNR SM	TF140	TA1999080900669	10	6,5	6,5	0,8	3,5	10	**22,74**
LNMX 151008 PNR SM	TF130	TA1999080900672	15	10	10	0,8	4,5	10	**28,34**
LNMX 151008 PNR SM	TF140	TA1999080900673	15	10	10	0,8	4,5	10	**28,34**
LNMX 151008 PNR SM	TF235	TA1999080900670	15	10	10	0,8	4,5	10	**28,34**

N.B: Parametri di lavorazione scaricabili su www.ttake.it

Inserto per fresatura LNMX - SM



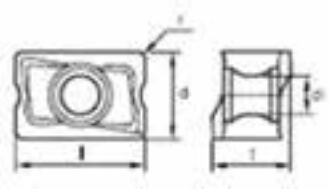

Inserto	Qualità	Codice	l	d	t	r	d1		€ / cad.
LNMX 151008 PNR SM	TF305	TA1999080900671	15	10	10	0,8	4,5	10	**28,34**
LNMX 151008 PNR SM	TF525	TA1999080900857	15	10	10	0,8	4,5	10	**28,34**
LNMX 151016 PNR SM	TF130	TA1999080900674	15	10	10	1,6	4,5	10	**28,34**
LNMX 151016 PNR SM	TF305	TA1999080900675	15	10	10	1,6	4,5	10	**28,34**

Inserto per fresatura LNEX - AL



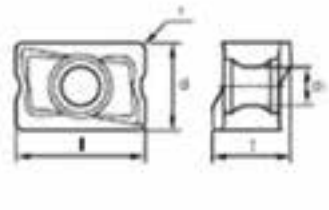

Inserto	Qualità	Codice	l	d	t	r	d1		€ / cad.
LNEX 100605 PNR AL	TF10	TA1999080900676	10	6,5	6,5	0,5	3,5	10	**21,80**
LNEX 151008 PNR AL	TF10	TA1999080900678	15	10	10	0,8	4,5	10	**26,96**

Inserto per fresatura SPMT - SM



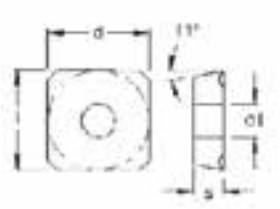

Inserto	Qualità	Codice	l	d	t	r	d1		€ / cad.
SPMT 060304 SM	TF525	TA1999080500987	6,35	6,35	3,18	2,8	0,4	10	**13,08**
SPMT 09T308 SM	TF525	TA1999080500988	9,52	9,52	3,97	4,5	0,8	10	**16,77**
SPMT 120408 SM	TF525	TA1999080500989	12,7	12,7	4,7	5,5	0,8	10	**17,77**

Inserto per fresatura SPGT - AL



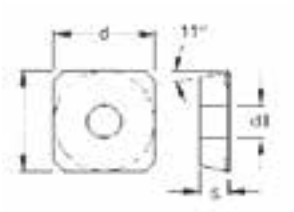

Inserto	Qualità	Codice	l	d	t	r	d1		€ / cad.
SPGT 060304 AL	TF10	TA1999080500990	6,35	6,35	3,18	2,8	0,4	10	**25,15**
SPGT 09T308 AL	TF10	TA1999080500991	9,52	9,52	3,97	4,5	0,8	10	**26,83**
SPGT 120408 AL	TF10	TA1999080500992	12,7	12,7	4,7	5,5	0,8	10	**28,17**

Inserto per fresatura SDMT - SM



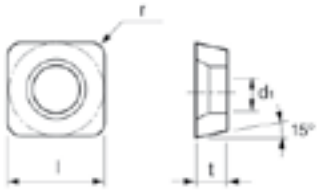

Inserto	Qualità	Codice	l	t	r	d1		€ / cad.
SDMT 120508 SM	TF125	TA1999080900545	12,7	5	0,8	4,9	10	**a richiesta**
SDMT 120508 SM	TF225	TA1999080900546	12,7	5	0,8	4,9	10	**a richiesta**

Inserto per fresatura RDHX - SM



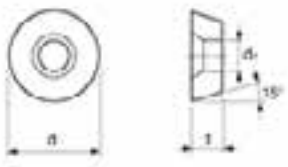

Inserto	Qualità	Codice	d	t	d1		€ / cad.
RDHX 0702 MO SM	TF125	TA1999080900937	7	1,97	2,6	10	**10,39**
RDHX 1003 MO SM	TF125	TA1999080900938	10	3,18	3,9	10	**16,24**
RDHX 12T3 MO SM	TF125	TA1999080900939	12	3,97	3,9	10	**19,32**
RDHX 1604 MO SM	TF125	TA1999080900940	16	4,76	5,2	10	**24,36**

N.B: Parametri di lavorazione scaricabili su www.ttake.it

Inserto per fresatura RDHX - MO AL



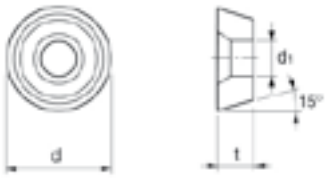

Inserto	Qualità	Codice	d	t	d1		€ / cad.
RDHX 0501 MO AL	TF10	TA1999080900925	5	1,5	2,1	10	**11,74**
RDHX 0702 MO AL	TF10	TA1999080900926	7	1,97	2,6	10	**12,74**
RDHX 1003 MO AL	TF10	TA1999080900542	10	3,18	3,9	10	**a richiesta**
RDHX 12T3 MO AL	TF10	TA1999080900543	12	3,97	3,9	10	**a richiesta**
RDHX 1604 MO AL	TF10	TA1999080900544	16	4,76	5,2	10	**a richiesta**

Inserto per fresatura RPHX - MO TX



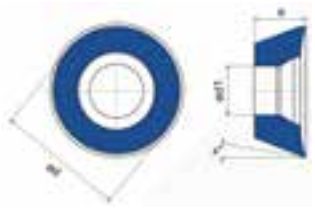

Inserto	Qualità	Codice	d	t	d1		€ / cad.
RPHX 1204 MO TX	TF635	TA1999080900941	12	4,76	4,4	10	**27,49**
RPHX 1204 MO TX	TF640	TA1999080900942	12	4,76	4,4	10	**27,49**
RPHX 1605 MO TX	TF635	TA1999080900943	16	5,56	5,5	10	**39,37**
RPHX 1605 MO TX	TF640	TA1999080900944	16	5,56	5,5	10	**39,37**

Inserto per fresatura RPMX - MO TH



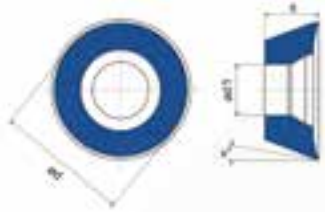

Inserto	Qualità	Codice	d	t	d1		€ / cad.
RPMX 1204 MO TH	TF135	TA1999080900947	12	4,76	4,4	10	**19,68**

Inserto per fresatura RPMX - MO TS





Inserto	Qualità	Codice	d	t	d1		€ / cad.
RPMX 1204 MO TS	TF235	TA1999080900948	12	4,76	4,4	10	**19,68**

Inserto per fresatura XOLT - TX



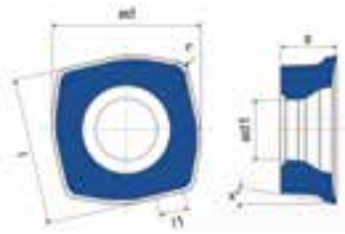

Inserto	Qualità	Codice	Ød	s	l	r	Ød1	l1	x°		€ / cad.
XOLT 130410 ER TX	TF235	TA1999080900950	13,1	4,76	13	1	5,5	3,9	9	10	**19,45**
XOLT 130410 ER TX	TF635	TA1999080900945	13,1	4,76	13	1	5,5	3,9	9	10	**25,45**
XOLT 130410 ER TX	TF640	TA1999080900946	13,1	4,76	13	1	5,5	3,9	9	10	**25,45**

Inserto per fresatura XOLT - TH



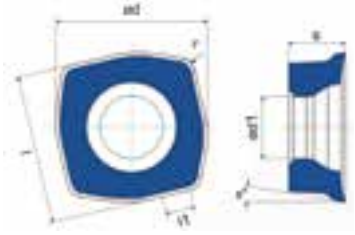

Inserto	Qualità	Codice	Ød	s	l	r	Ød1	l1	x°		€ / cad.
XOLT 130410 ER TH	TF135	TA1999080900949	13,1	4,76	13	1	5,5	3,9	9	10	**19,45**

N.B: Parametri di lavorazione scaricabili su www.ttake.it

Inserto per fresatura SDHT - AL



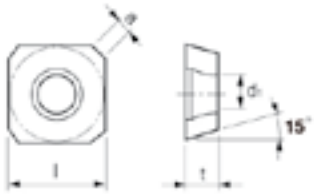

Inserto	Qualità	Codice	d	t	d1		€ / cad.
SDHT 1204 AEFN AL	TF10	TA1999080900580	12,7	4,76	5,65	10	**19,53**

Inserto per fresatura SDHT - SM



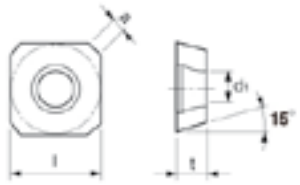

Inserto	Qualità	Codice	d	t	d1		€ / cad.
SDHT 1204 AFSN AL	TF125	TA1999080900578	12,7	4,76	5,65	10	**24,44**
SDHT 1204 AEFN AL	TF525	TA1999080900859	12,7	4,76	5,65	10	**24,44**

Inserto per fresatura SEHT - AL



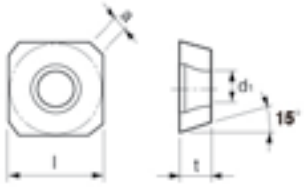

Inserto	Qualità	Codice	d	t	d1		€ / cad.
SEHT 1204 AFFN AL	TF10	TA1999080900564	12,7	4,76	5,65	10	**26,40**
SEHT 13T3 AGFN AL	TF10	TA1999080900565	13,4	3,97	4,2	10	**18,57**

Inserto per fresatura SEHT - SM



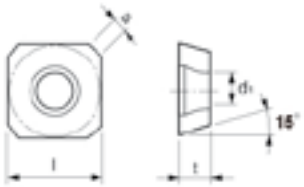

Inserto	Qualità	Codice	l	t	d1		€ / cad.
SEHT 1204 AFSN SM	TF125	TA1999080900559	12,7	4,76	5,65	10	**20,17**
SEHT 1204 AFSN SM	TF140	TA1999080900562	12,7	4,76	5,65	10	**20,17**
SEHT 1204 AFSN SM	TF230	TA1999080900561	12,7	4,76	5,65	10	**20,17**
SEHT 1204 AFSN SM	TF325	TA1999080900563	12,7	4,76	5,65	10	**20,17**
SEHT 1204 AFSN SM	TF525	TA1999080900560	12,7	4,76	5,65	10	**20,17**

Inserto per fresatura SEKT - SF



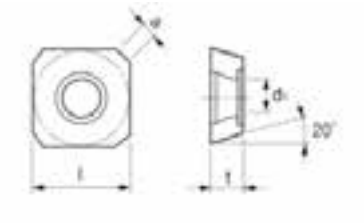

Inserto	Qualità	Codice	l	t	d1		€ / cad.
SEKT 13T3 AGSN SF	TF125	TA1999080900566	13,4	3,97	4,2	10	**20,90**
SEKT 13T3 AGSN SF	TF140	TA1999080900568	13,4	3,97	4,2	10	**20,90**

Inserto per fresatura SEKT - SM

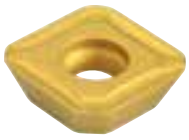

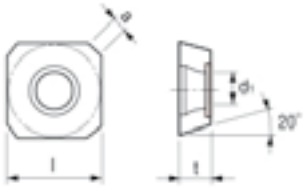

Inserto	Qualità	Codice	l	t	d1		€ / cad.
SEKT 13T3 AGSN SM	TF125	TA1999080900570	13,4	3,97	4,2	10	**20,90**
SEKT 13T3 AGSN SM	TF140	TA1999080900573	13,4	3,97	4,2	10	**20,90**
SEKT 13T3 AGSN SM	TF230	TA1999080900574	13,4	3,97	4,2	10	**20,90**
SEKT 13T3 AGSN SM	TF325	TA1999080900869	13,4	3,97	4,2	10	**18,18**
SEKT 13T3 AGSN SM	TF525	TA1999080900571	13,4	3,97	4,2	10	**20,90**

N.B: Parametri di lavorazione scaricabili su www.ttake.it

Inserto per fresatura SEKT - SS



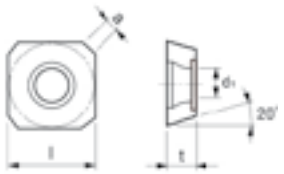

Inserto	Qualità	Codice	l	t	d1		€ / cad.
SEKT 13T3 AGSN SS	TF125	TA1999080900575	13,4	3,97	4,2	10	**20,90**
SEKT 13T3 AGSN SS	TF140	TA1999080900577	13,4	3,97	4,2	10	**20,90**

Inserto per fresatura SEKN - AL



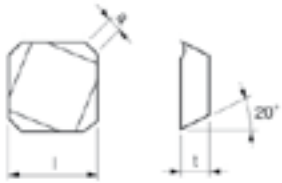

Inserto	Qualità	Codice	l	d	t		€ / cad.
SEKN 1203 R AL	TF10	TA1999080900558	12,7	12,7	3,18	10	**20,11**

Inserto per fresatura SEKN



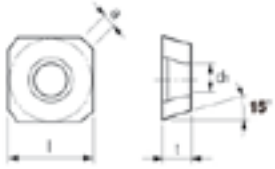

Inserto	Qualità	Codice	l	t		€ / cad.
SEKN 1203 AFTN	TF125	TA1999080900548	12,7	3,18	10	**18,42**
SEKN 1203 AFTN	TF140	TA1999080900551	12,7	3,18	10	**18,42**
SEKN 1203 AFTN	TF230	TA1999080900550	12,7	3,18	10	**18,42**
SEKN 1203 AFTN	TF235	TA1999080900553	12,7	3,18	10	**19,08**
SEKN 1203 AFTN	TF305	TA1999080900552	12,7	3,18	10	**18,42**
SEKN 1203 AFTN	TF420	TA1999080900860	12,7	3,18	10	**15,25**
SEKN 1203 AFTN	TF525	TA1999080900549	12,7	3,18	10	**18,42**

Inserto per fresatura SEKR



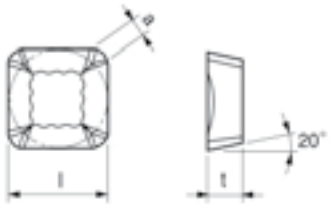

Inserto	Qualità	Codice	l	t		€ / cad.
SEKR 1203 AFSN	TF125	TA1999080900554	12,7	3,18	10	**19,08**
SEKR 1203 AFSN	TF140	TA1999080900557	12,7	3,18	10	**19,08**
SEKR 1203 AFSN	TF230	TA1999080900556	12,7	3,18	10	**19,08**
SEKR 1203 AFSN	TF525	TA1999080900555	12,7	3,18	10	**19,08**

Inserto per fresatura SPKN

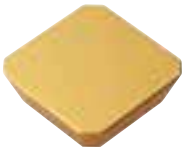

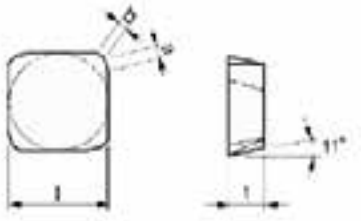

Inserto	Qualità	Codice	l	t	r	d1		€ / cad.
SPKN 1203 EDTR	TF140	TA1999080900862	12,7	3,18	1,4	1	10	**a richiesta**
SPKN 1203 EDTR	TF305	TA1999080900863	12,7	3,18	1,4	1	10	**a richiesta**
SPKN 1203 EDTR	TF525	TA1999080900861	12,7	3,18	1,4	1	10	**a richiesta**

Inserto per fresatura SNEX - AL



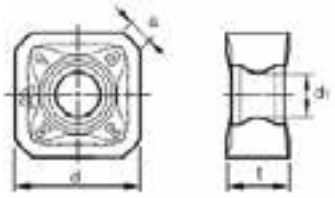

Inserto	Qualità	Codice	l	d	t	r	d1		€ / cad.
SNEX 1206 ANN AL	TF10	TA1999080900864	12,7	4,5	6,35	4,5	5,25	10	**26,48**

N.B: Parametri di lavorazione scaricabili su www.ttake.it

Inserto per fresatura SNMX - SM



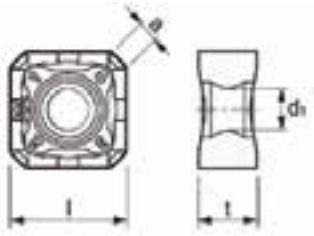

Inserto	Qualità	Codice	l	t	d1		€ / cad.
SNMX 1206 ANN SM	TF125	TA1999080900582	12,7	6,35	5,25	10	**25,12**
SNMX 1206 ANN SM	TF140	TA1999080900585	12,7	6,35	5,25	10	**22,13**
SNMX 1206 ANN SM	TF230	TA1999080900584	12,7	6,35	5,25	10	**25,12**
SNMX 1206 ANN SM	TF235	TA1999080900587	12,7	6,35	5,25	10	**25,12**
SNMX 1206 ANN SM	TF305	TA1999080900586	12,7	6,35	5,25	10	**22,13**
SNMX 1206 ANN SM	TF525	TA1999080900583	12,7	6,35	5,25	10	**22,13**

Inserto per fresatura SNKX - SM



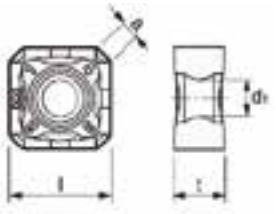

Inserto	Qualità	Codice	l	t	d1		€ / cad.
SNKX 1206 ANN SM	TF140	TA1999080900912	12,7	6,35	5,25	10	**21,46**

Inserto per fresatura SNMU - SM



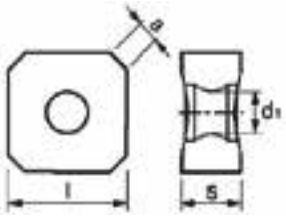

Inserto	Qualità	Codice	l	t	d1		€ / cad.
SNMU 1260 ANER SM	TF120	TA1999080900928	12,7	6,35	5,25	10	**23,48**
SNMU 1260 ANER SM	TF130	TA1999080900927	12,7	6,35	5,25	10	**23,48**
SNMU 1260 ANER SM	TF325	TA1999080900929	12,7	6,35	5,25	10	**23,48**

Inserto per fresatura ONMU - SM



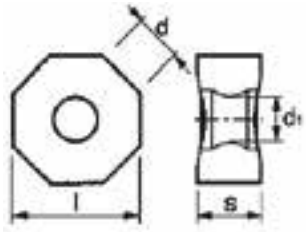

Inserto	Qualità	Codice	l	t	d1		€ / cad.
ONMU 1205 ANN SM	TF120	TA1999080900917	12,7	4,8	6	10	**23,48**
ONMU 1205 ANN SM	TF130	TA1999080900918	12,7	4,8	6	10	**23,48**
ONMU 1205 ANN SM	TF325	TA1999080900919	12,7	4,8	6	10	**23,48**

Inserto per fresatura SNHX - SM

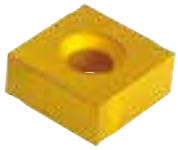

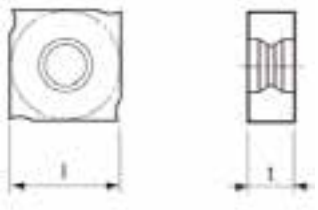

Inserto	Qualità	Codice	l	t		€ / cad.
SNHX 1102 SM	TF125	TA1999080900588	11	2,3	10	**22,13**
SNHX 1102 SM	TF325	TA1999080900592	11	2,3	10	**26,83**
SNHX 1102 SM	TF10	TA1999080900596	11	2,3	10	**28,17**
SNHX 1103 SM	TF125	TA1999080900589	11	2,7	10	**25,15**
SNHX 1103 SM	TF325	TA1999080900593	11	2,7	10	**26,83**
SNHX 1103 SM	TF10	TA1999080900597	11	2,7	10	**29,51**
SNHX 1203 SM	TF125	TA1999080900590	12	3,2	10	**28,17**
SNHX 1203 SM	TF325	TA1999080900594	12	3,2	10	**26,83**
SNHX 1203 SM	TF10	TA1999080900598	12	3,2	10	**30,18**
SNHX 1205 SM	TF125	TA1999080900591	12	5,4	10	**26,83**
SNHX 1205 SM	TF325	TA1999080900595	12	5,4	10	**28,17**
SNHX 1205 SM	TF10	TA1999080900599	12	5,4	10	**30,85**

N.B: Parametri di lavorazione scaricabili su www.ttake.it

Inserto per fresatura TCGX - ZX



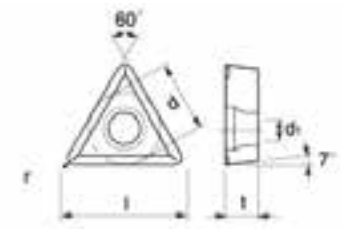

Inserto	Qualità	Codice	l	t	r	d1		€ / cad.
TCGX 16T308 ZX	TF140	TA1999080900601	16,5	3,97	0,8	4,4	10	**a richiesta**
TCGX 16T308 ZX	TF525	TA1999080900600	16,5	3,97	0,8	4,4	10	**a richiesta**

Inserto per fresatura TPKN



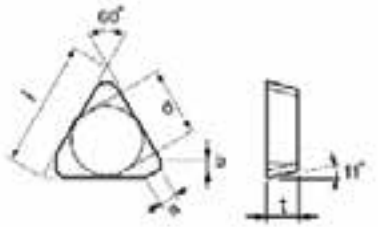

Inserto	Qualità	Codice	l	d	t		€ / cad.
TPKN 1603 PDTR	TF140	TA1999080900870	16,5	9,525	3,18	10	**16,55**
TPKN 1603 PDTR	TF305	TA1999080900871	16,5	9,525	3,18	10	**16,55**
TPKN 1603 PDTR	TF525	TA1999080900872	16,5	9,525	3,18	10	**16,55**
TPKN 2204 PDTR	TF140	TA1999080900873	22	12,7	4,76	10	**23,13**
TPKN 2204 PDTR	TF305	TA1999080900874	22	12,7	4,76	10	**23,13**
TPKN 2204 PDTR	TF525	TA1999080900875	22	12,7	4,76	10	**23,13**

Inserto per fresatura CPMT - SM

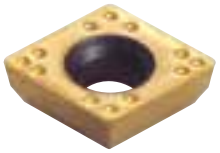

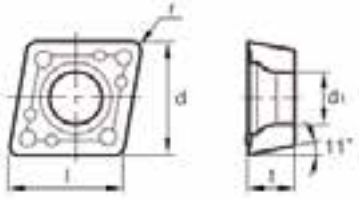

Inserto	Qualità	Codice	l	d	t	r	d1		€ / cad.
CPMT 05T104 SM	TF125	TA1999080900616	5,6	5,56	1,97	0,4	2,5	10	**19,79**

Inserto per fresatura VDKT - AL



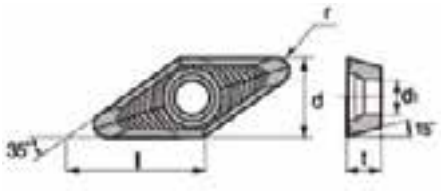

Inserto	Qualità	Codice	l	d	t	r	d1		€ / cad.
VDKT 11T210 AL	TF10	TA1999080900865	8,8	6,35	2,87	1	2,8	10	**27,19**

Inserto per fresatura VCKT - AL



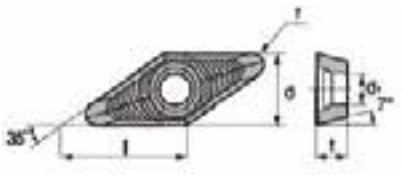

Inserto	Qualità	Codice	l	t	r	d1		€ / cad.
VCKT 220530 AL	TF10	TA1999080900866	20,1	5,56	3	5,6	10	**36,29**

N.B: Parametri di lavorazione scaricabili su www.ttake.it

Inserto per fresatura ADLC



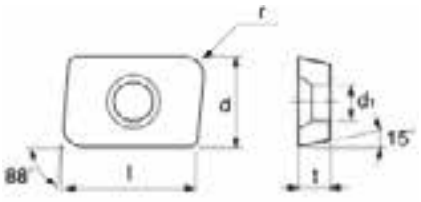

Inserto	Qualità	Codice	l	d	t	r	d1		€ / cad.
ADLC 1503 R 1,0	TF20	TA1999080900618	15	9,52	3,18	1	4,5	10	**19,93**
ADLC 1503 R 1,5	TF20	TA1999080900619	15	9,52	3,18	1,5	4,5	10	**19,93**
ADLC 1503 R 2,0	TF20	TA1999080900620	15	9,52	3,18	2	4,5	10	**19,93**
ADLC 1503 R 2,5	TF20	TA1999080900621	15	9,52	3,18	2,5	4,5	10	**19,93**
ADLC 1503 R 3,0	TF20	TA1999080900622	15	9,52	3,18	3	4,5	10	**19,93**
ADLC 1503 R 3,5	TF20	TA1999080900623	15	9,52	3,18	3,5	4,5	10	**19,93**
ADLC 1503 R 4,0	TF20	TA1999080900624	15	9,52	3,18	4	4,5	10	**19,93**
ADLC 1503 R 5,0	TF20	TA1999080900625	15	9,52	3,18	5	4,5	10	**19,93**

Inserto per fresatura ADLR



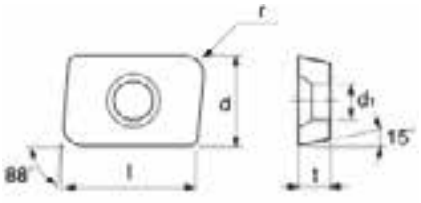

Inserto	Qualità	Codice	l	d	t	r	d1		€ / cad.
ADLR 1503 R 1,0	TF20	TA1999080900626	15	9,52	3,18	1	4,5	10	**19,93**
ADLR 1503 R 1,5	TF20	TA1999080900627	15	9,52	3,18	1,5	4,5	10	**19,93**
ADLR 1503 R 2,0	TF20	TA1999080900628	15	9,52	3,18	2	4,5	10	**19,93**
ADLR 1503 R 2,5	TF20	TA1999080900629	15	9,52	3,18	2,5	4,5	10	**19,93**
ADLR 1503 R 3,0	TF20	TA1999080900630	15	9,52	3,18	3	4,5	10	**19,93**
ADLR 1503 R 3,5	TF20	TA1999080900631	15	9,52	3,18	3,5	4,5	10	**19,93**
ADLR 1503 R 4,0	TF20	TA1999080900632	15	9,52	3,18	4	4,5	10	**19,93**
ADLR 1503 R 5,0	TF20	TA1999080900633	15	9,52	3,18	5	4,5	10	**19,93**

Inserto per fresatura APLC



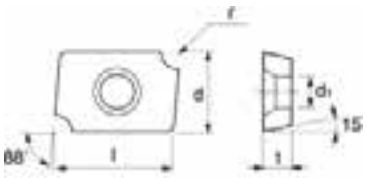

Inserto	Qualità	Codice	l	d	t	r	d1		€ / cad.
APLC 2004 R 5,5	TF20	TA1999080900635	20	12,7	4,76	5,5	5,5	10	**35,50**
APLC 2004 R 6,0	TF20	TA1999080900636	20	12,7	4,76	6	5,5	10	**35,50**
APLC 2004 R 6,5	TF20	TA1999080900637	20	12,7	4,76	6,5	5,5	10	**35,50**
APLC 2004 R 7,0	TF20	TA1999080900638	20	12,7	4,76	7	5,5	10	**35,50**
APLC 2004 R 7,5	TF20	TA1999080900639	20	12,7	4,76	7,5	5,5	10	**35,50**

Inserto per fresatura APLR



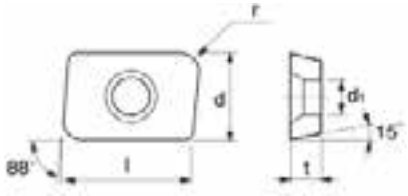

Inserto	Qualità	Codice	l	d	t	r	d1		€ / cad.
APLR 2004 R 5,5	TF20	TA1999080900641	20	12,7	4,76	5,5	5,5	10	**35,50**
APLR 2004 R 6,0	TF20	TA1999080900642	20	12,7	4,76	6	5,5	10	**35,50**
APLR 2004 R 7,0	TF20	TA1999080900644	20	12,7	4,76	7	5,5	10	**35,50**
APLR 2004 R 7,5	TF20	TA1999080900645	20	12,7	4,76	7,5	5,5	10	**35,50**

N.B: Parametri di lavorazione scaricabili su www.ttake.it

Inserto per fresatura SPUC



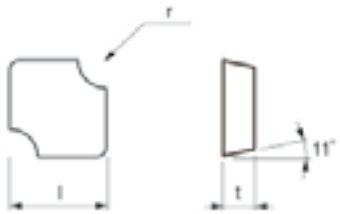

Inserto	Qualità	Codice	l	d	t	r		€ / cad.
SPUC 1904 R 8,0	TF20	TA1999080900646	19,1	19,1	4,76	8	10	**40,83**
SPUC 1904 R 9,0	TF20	TA1999080900648	19,1	19,1	4,76	8	10	**40,83**
SPUC 1904 R 10,0	TF20	TA1999080900650	19,1	19,1	4,76	8	10	**40,83**

Inserto per fresatura SPUR



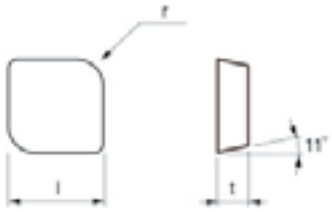

Inserto	Qualità	Codice	l	d	t	r		€ / cad.
SPUR 1904 R 8,0	TF20	TA1999080900651	19,1	19,1	4,76	8	10	**40,83**
SPUR 1904 R 9,0	TF20	TA1999080900653	19,1	19,1	4,76	8	10	**40,83**
SPUR 1904 R 10,0	TF20	TA1999080900655	19,1	19,1	4,76	8	10	**40,83**

N.B: Parametri di lavorazione scaricabili su www.ttake.it

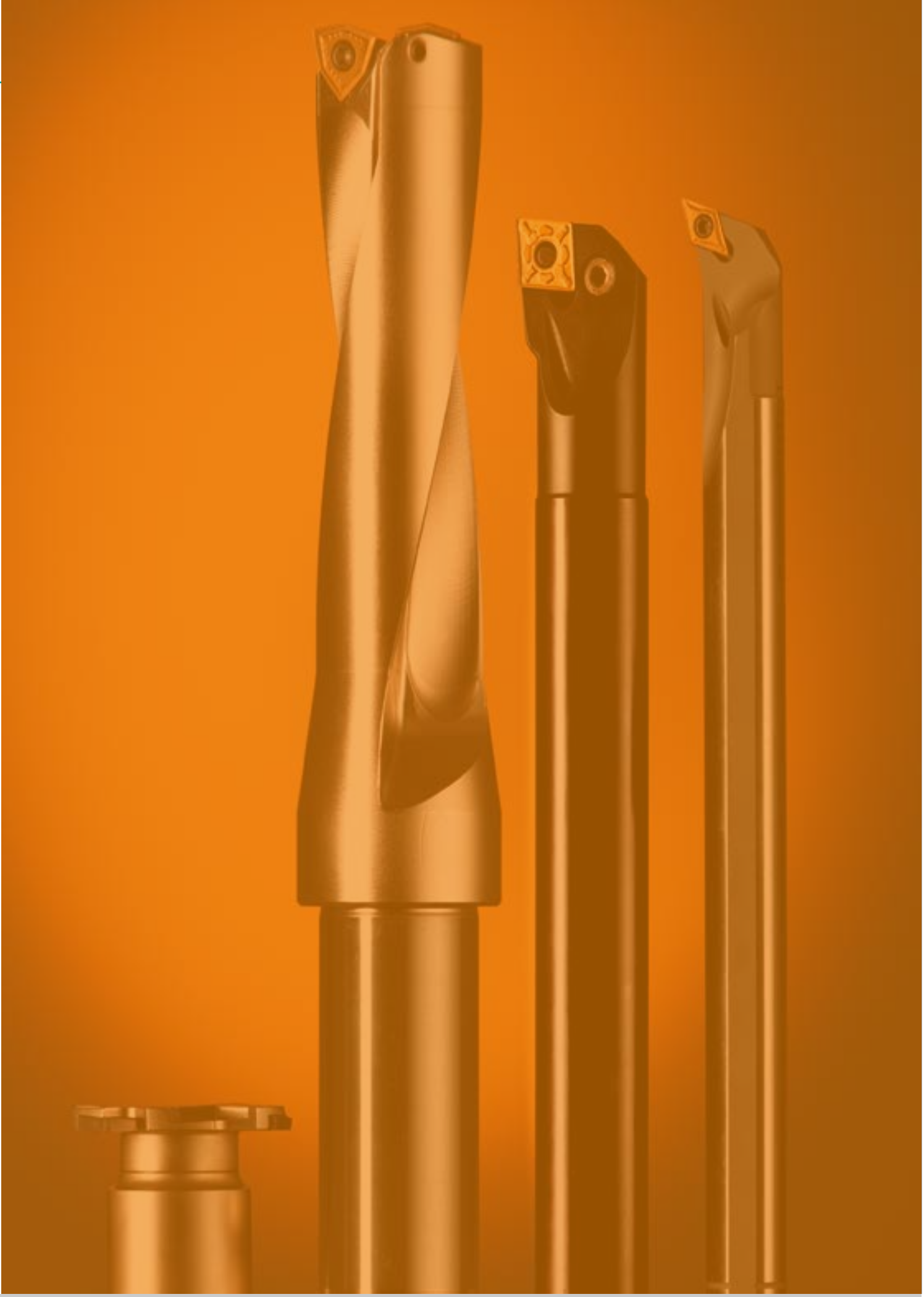

3 ATTREZZATUREMACCHINEUTENSILI



Mandrini a cono ISO – DIN 69871		342-367
Mandrini BT – MAS 403		368-384
Mandrini a cono ISO – DIN 2080		384-388
Mandrini HSK – DIN 69893/A		389-404
Mandrini cilindrici e cono morse		405-415
Pinze e bussole di riduzione e di maschiatura		416-465
Ghiere e chiavi per ghiere		465-473
Codoli di aggancio		474-483
Accessori		484-489
Morse modulari		490-523

Mandrino portapinze tipo slim, con ghiera mini, DIN 69871 ISO40, forma ad+b



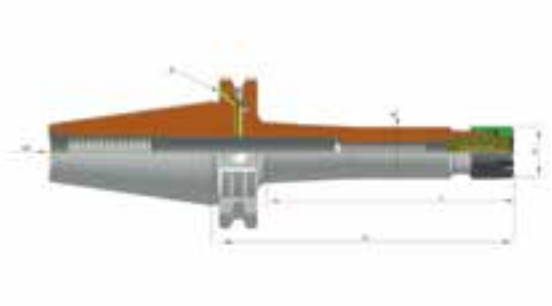

Codice	Tipo	Capacità pinze	H	L	A	B		€ / cad.
MA1111010100001	TCB40 H130 ERX8M	1 / 5 mm	130	110,9	12	12	1	**202,61**
MA1111010100002	TCB40 H100 ERX11M	1 / 7 mm	100	80,9	16	16	1	**163,51**
MA1111010100003	TCB40 H125 ERX11M	1 / 7 mm	125	105,9	16	16	1	**183,14**
MA1111010100004	TCB40 H150 ERX11M	1 / 7 mm	150	130,9	16	16	1	**202,61**
MA1111010100005	TCB40 H70 ERX16M	1 / 10 mm	70	50,9	22	22	1	**129,82**
MA1111010100006	TCB40 H100 ERX16M	1 / 10 mm	100	80,9	22	22	1	**142,18**
MA1111010100007	TCB40 H125 ERX16M	1 / 10 mm	125	105,9	22	22	1	**183,14**
MA1111010100008	TCB40 H150 ERX16M	1 / 10 mm	150	130,9	22	22	1	**197,36**
MA1111010100009	TCB40 H100 ERX20M	1 / 13 mm	100	80,9	28	28	1	**142,18**
MA1111010100010	TCB40 H135 ERX20M	1 / 13 mm	135	115,9	28	28	1	**183,12**
MA1111010100011	TCB40 H150 ERX20M	1 / 13 mm	150	130,9	28	28	1	**202,61**
MA1111010100012	TCB40 H100 ERX25M	1 / 16 mm	100	80,9	35	30	1	**142,18**
MA1111010100013	TCB40 H150 ERX25M	1 / 16 mm	150	130,9	35	30	1	**209,72**
MA1111010100014	TCB40 H200 ERX25M	1 / 16 mm	200	180,9	35	30	1	**319,91**

Mandrino portapinze tipo slim, con ghiera mini, DIN 69871 ISO50, forma ad+b





Codice	Tipo	Capacità pinze	H	L	A	B		€ / cad.
MA1111010100015	TCB50 H130 ERX16M	1 / 10 mm	130	110,9	22	22	1	**325,32**
MA1111010100016	TCB50 H160 ERX16M	1 / 10 mm	160	140,9	22	22	1	**407,08**
MA1111010100017	TCB50 H130 ERX20M	1 / 13 mm	130	110,9	28	28	1	**325,32**
MA1111010100018	TCB50 H130 ERX25M	1 / 16 mm	130	110,9	35	35	1	**325,32**
MA1111010100019	TCB50 H160 ERX25M	1 / 16 mm	160	140,9	35	35	1	**407,08**

Mandrino portapinze, con ghiera standard, DIN 69871 ISO40, forma ad+b



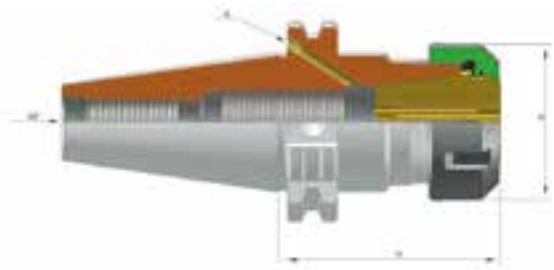

Codice	Tipo	Capacità pinze	H	A		€ / cad.
MA1111010100020	TCB40 H70 ERX16	1 / 10 mm	70	28	1	**81,76**
MA1111010100021	TCB40 H100 ERX16	1 / 10 mm	100	28	1	**101,38**
MA1111010100022	TCB40 H120 ERX16	1 / 10 mm	120	28	1	**142,18**
MA1111010100023	TCB40 H150 ERX16	1 / 10 mm	150	28	1	**175,43**
MA1111010100024	TCB40 H200 ERX16	1 / 10 mm	200	28	1	**240,01**
MA1111010100025	TCB40 H70 ERX20	1 / 13 mm	70	34	1	**81,76**
MA1111010100026	TCB40 H100 ERX20	1 / 13 mm	100	34	1	**101,38**

Mandrino portapinze, con ghiera standard, DIN 69871 ISO40, forma ad+b



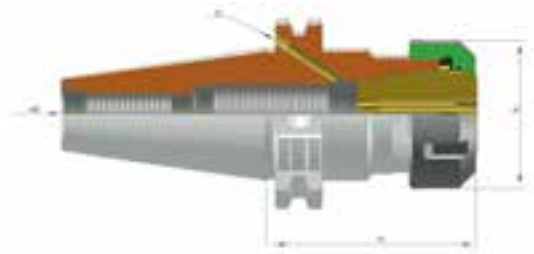

Codice	Tipo	Capacità pinze	H	A		€ / cad.
MA1111010100027	TCB40 H130 ERX20	1 / 13 mm	130	34	1	**142,18**
MA1111010100028	TCB40 H160 ERX20	1 / 13 mm	160	34	1	**183,14**
MA1111010100029	TCB40 H70 ERX25	1 / 16 mm	70	42	1	**81,76**
MA1111010100030	TCB40 H100 ERX25	1 / 16 mm	100	42	1	**101,38**
MA1111010100031	TCB40 H130 ERX25	1 / 16 mm	130	42	1	**142,18**
MA1111010100032	TCB40 H160 ERX25	1 / 16 mm	160	42	1	**183,14**
MA1111010100033	TCB40 H200 ERX25	1 / 16 mm	200	42	1	**248,82**
MA1111010100034	TCB40 H47 ERX32	2 / 20 mm	47	50	1	**142,18**
MA1111010100035	TCB40 H70 ERX32	2 / 20 mm	70	50	1	**81,76**
MA1111010100036	TCB40 H100 ERX32	2 / 20 mm	100	50	1	**101,38**
MA1111010100037	TCB40 H130 ERX32	2 / 20 mm	130	50	1	**142,18**
MA1111010100038	TCB40 H160 ERX32	2 / 20 mm	160	50	1	**183,14**
MA1111010100039	TCB40 H200 ERX32	2 / 20 mm	200	50	1	**266,60**
MA1111010100040	TCB40 H70 ERX40	3 / 26 mm	70	63	1	**97,83**
MA1111010100041	TCB40 H100 ERX40	3 / 26 mm	100	63	1	**115,60**
MA1111010100042	TCB40 H130 ERX40	3 / 26 mm	130	63	1	**154,70**
MA1111010100043	TCB40 H160 ERX40	3 / 26 mm	160	63	1	**193,80**
MA1111010100044	TCB40 H200 ERX40	3 / 26 mm	200	63	1	**293,33**

Mandrino portapinze, con ghiera standard, DIN 69871 ISO50, forma ad+b



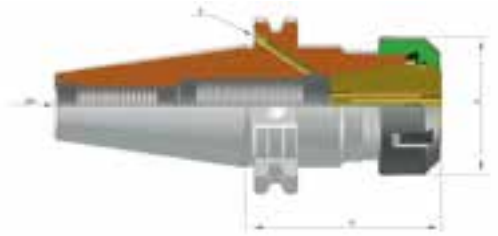

Codice	Tipo	Capacità pinze	H	A		€ / cad.
MA1111010100045	TCB50 H100 ERX16	1 / 10 mm	100	28	1	**186,69**
MA1111010100046	TCB50 H160 ERX16	1 / 10 mm	160	28	1	**257,79**
MA1111010100047	TCB50 H200 ERX16	1 / 10 mm	200	28	1	**319,91**
MA1111010100048	TCB50 H100 ERX20	1 / 13 mm	100	34	1	**186,69**
MA1111010100049	TCB50 H160 ERX20	1 / 13 mm	160	34	1	**257,79**
MA1111010100050	TCB50 H80 ERX25	1 / 16 mm	80	42	1	**151,15**
MA1111010100051	TCB50 H100 ERX25	1 / 16 mm	100	42	1	**186,69**
MA1111010100052	TCB50 H130 ERX25	1 / 16 mm	130	42	1	**222,24**
MA1111010100053	TCB50 H160 ERX25	1 / 16 mm	160	42	1	**257,79**
MA1111010100054	TCB50 H200 ERX25	1 / 16 mm	200	42	1	**319,91**
MA1111010100055	TCB50 H80 ERX32	2 / 20 mm	80	50	1	**151,15**
MA1111010100056	TCB50 H100 ERX32	2 / 20 mm	100	50	1	**186,69**
MA1111010100057	TCB50 H130 ERX32	2 / 20 mm	130	50	1	**222,24**
MA1111010100058	TCB50 H160 ERX32	2 / 20 mm	160	50	1	**257,79**
MA1111010100059	TCB50 H200 ERX32	2 / 20 mm	200	50	1	**319,91**
MA1111010100060	TCB50 H250 ERX32	2 / 20 mm	250	50	1	**467,51**
MA1111010100061	TCB50 H80 ERX40	3 / 26 mm	80	63	1	**174,18**
MA1111010100062	TCB50 H100 ERX40	3 / 26 mm	100	63	1	**209,72**
MA1111010100063	TCB50 H130 ERX40	3 / 26 mm	130	63	1	**245,27**
MA1111010100064	TCB50 H160 ERX40	3 / 26 mm	160	63	1	**280,81**
MA1111010100065	TCB50 H200 ERX40	3 / 26 mm	200	63	1	**343,10**

Kit mandrino DIN69871 ERX32/40 H70, ISO40, ad+b



Codice	Tipo	Descrizione		€ / cad.
MA1111010100068	TCB40 H70 ERX32	Kit composto da: un mandrino DIN 69871 ERX32 H70, una serie di 18 pinze ERX32 standard da D.3 a D.20 progressione 1,0 mm. e una chiave per ghiere standard ERX32	1	**a richiesta**
MA1111010100069	TCB40 H70 ERX40	Kit composto da: un mandrino DIN 69871 ERX40 H70, una serie di 23 pinze ERX40 standard da D.4 a D.26 progressione 1,0 mm. e una chiave per ghiere standard ERX40	1	**a richiesta**

Mandrino portapinze, ghiera con filetto esterno, DIN 69871 ISO40/ISO50, forma ad



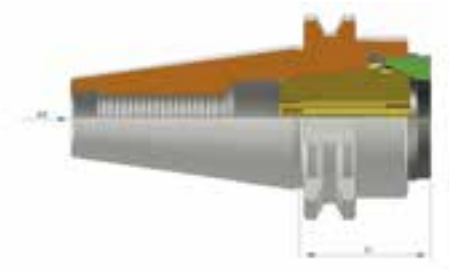

Codice	Tipo	Capacità pinze	H		€ / cad.
MA1111010100066	TC40 H21 ERX32	2 / 20 mm	21	1	**202,60**
MA1111010100067	TC50 H21 ERX32	2 / 20 mm	21	1	**a richiesta**

Mandrino portapinze ad alta precisione, con ghiera bilanciata per alte velocità, DIN 69871 ISO40/ISO50, forma ad



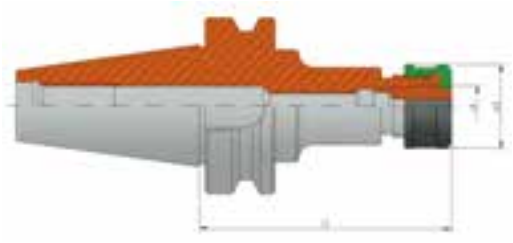

Codice	Tipo	Capacità pinze	l1	d1	H		€ / cad.
MA1111010100471	TC40 H90 HS10	1 / 10 mm	90	30	52	1	**346,65**
MA1111010100472	TC40 H120 HS10	1 / 10 mm	120	30	82	1	**373,23**
MA1111010100443	TC40 H90 HS20	3 / 20 mm	90	48,5	70	1	**346,65**
MA1111010100473	TC40 H120 HS20	3 / 20 mm	120	48,5	100	1	**383,90**
MA1111010100474	TC50 H105 HS10	1 / 10 mm	105	30	70	1	**549,26**
MA1111010100475	TC50 H165 HS10	1 / 10 mm	165	30	130	1	**650,49**
MA1111010100444	TC50 H105 HS20	3 / 20 mm	105	48,5	140	1	**549,26**
MA1111010100476	TC50 H165 HS20	3 / 20 mm	165	48,5	140	1	**650,49**

Caratteristiche tecniche:

- Mandrino bilanciato G 2,5 a 25.000 rpm
- Runout garantito in 0,005 mm. con sporgenza utensile 4 x D
- Nuove pinze con maggiore forza di bloccaggio utensile
- Ghiera bilanciata per alte velocità, ad alta precisione
- Migliori prestazioni e maggiore durata degli utensili

Mandrino portapunte integrale autoserrante con chiave esagonale, DIN 69871, ISO40/ISO50, forma ad



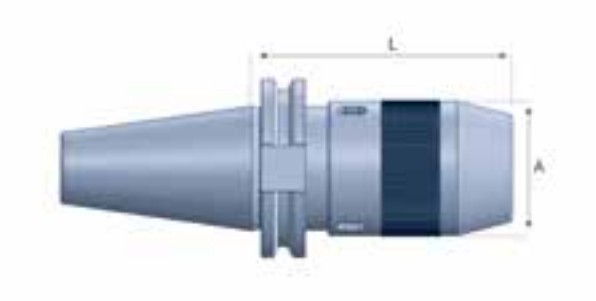

Codice	Tipo	Capacità pinze	L	A		€ / cad.
MA1111010100480	TC40 H90 DK13	1 / 13 mm	90	50	1	**488,84**
MA1111010100481	TC40 H95 DK16	3 / 16 mm	95	58	1	**524,38**
MA1111010100482	TC50 H90 DK13	1 / 13 mm	90	50	1	**547,41**
MA1111010100483	TC50 H95 DK16	3 / 16 mm	95	58	1	**554,52**

Mandrino portapinze integrale, DIN 69871 ISO40, forma ad



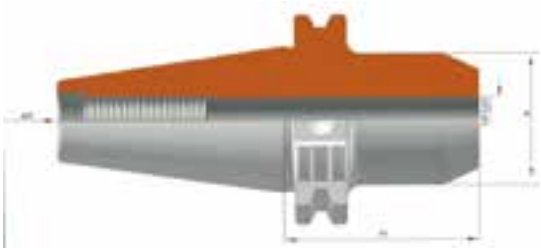

Codice	Tipo	Capacità pinze	H	A		€ / cad.
MA1111010100070	TC40 H100 DCK13	1 / 13 mm	100	50	1	**272,00**
MA1111010100071	TC40 H115 DCK16	3 / 16 mm	115	58	1	**286,22**
MA1111010100493	TC50 H88 DCK13	1 / 13 mm	88	50	1	**355,46**
MA1111010100494	TC50 H90 DCK16	3 / 16 mm	90	58	1	**369,68**

Mandrino per frese tipo weldon, DIN 69871 ISO40, forma ad+b



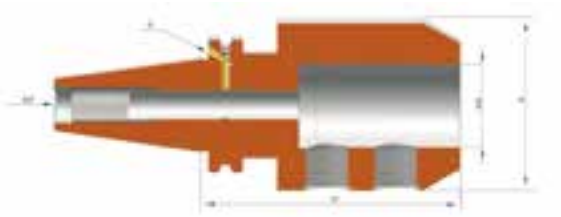

Codice	Tipo	H	WE	A		€ / cad.
MA1111010100072	TCB40 H50 WE6	50	6	25	1	**88,87**
MA1111010100073	TCB40 H100 WE6	100	6	25	1	**104,94**
MA1111010100074	TCB40 H130 WE6	130	6	25	1	**159,96**
MA1111010100075	TCB40 H160 WE6	160	6	25	1	**186,69**
MA1111010100076	TCB40 H200 WE6	200	6	25	1	**284,37**
MA1111010100077	TCB40 H50 WE8	50	8	28	1	**81,76**
MA1111010100078	TCB40 H100 WE8	100	8	28	1	**95,97**
MA1111010100079	TCB40 H130 WE8	130	8	28	1	**151,15**
MA1111010100080	TCB40 H160 WE8	160	8	28	1	**170,62**
MA1111010100081	TCB40 H200 WE8	200	8	28	1	**284,37**
MA1111010100082	TCB40 H50 WE10	50	10	35	1	**81,76**
MA1111010100083	TCB40 H100 WE10	100	10	35	1	**95,97**
MA1111010100084	TCB40 H130 WE10	130	10	35	1	**151,15**
MA1111010100085	TCB40 H160 WE10	160	10	35	1	**170,62**
MA1111010100086	TCB40 H200 WE10	200	10	35	1	**284,37**
MA1111010100087	TCB40 H50 WE12	50	12	42	1	**81,76**
MA1111010100088	TCB40 H100 WE12	100	12	42	1	**95,97**
MA1111010100089	TCB40 H130 WE12	130	12	42	1	**151,15**
MA1111010100090	TCB40 H160 WE12	160	12	42	1	**170,62**
MA1111010100091	TCB40 H200 WE12	200	12	42	1	**284,37**
MA1111010100092	TCB40 H50 WE14	50	14	44	1	**81,76**
MA1111010100093	TCB40 H100 WE14	100	14	44	1	**95,97**
MA1111010100094	TCB40 H130 WE14	130	14	44	1	**151,15**
MA1111010100095	TCB40 H160 WE14	160	14	44	1	**170,62**
MA1111010100096	TCB40 H200 WE14	200	14	44	1	**284,37**
MA1111010100097	TCB40 H63 WE16	63	16	48	1	**81,76**
MA1111010100098	TCB40 H100 WE16	100	16	48	1	**95,97**

Mandrino per frese tipo weldon, DIN 69871 ISO40, forma ad+b



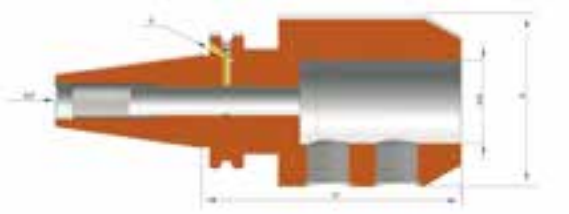

Codice	Tipo	H	WE	A		€ / cad.
MA1111010100099	TCB40 H130 WE16	130	16	48	1	**151,15**
MA1111010100100	TCB40 H160 WE16	160	16	48	1	**170,62**
MA1111010100101	TCB40 H200 WE16	200	16	48	1	**284,37**
MA1111010100102	TCB40 H63 WE18	63	18	50	1	**81,76**
MA1111010100103	TCB40 H100 WE18	100	18	50	1	**95,97**
MA1111010100104	TCB40 H130 WE18	130	18	50	1	**151,15**
MA1111010100105	TCB40 H160 WE18	160	18	50	1	**170,62**
MA1111010100106	TCB40 H200 WE18	200	18	50	1	**284,37**
MA1111010100107	TCB40 H63 WE20	63	20	52	1	**81,76**
MA1111010100108	TCB40 H100 WE20	100	20	52	1	**95,97**
MA1111010100109	TCB40 H130 WE20	130	20	52	1	**151,15**
MA1111010100110	TCB40 H160 WE20	160	20	52	1	**170,62**
MA1111010100111	TCB40 H200 WE20	200	20	52	1	**284,37**
MA1111010100112	TCB40 H100 WE25	100	25	65	1	**106,64**
MA1111010100113	TCB40 H130 WE25	130	25	65	1	**163,51**
MA1111010100114	TCB40 H160 WE25	160	25	65	1	**202,61**
MA1111010100115	TCB40 H100 WE32	100	32	72	1	**122,71**
MA1111010100116	TCB40 H130 WE32	130	32	72	1	**179,58**
MA1111010100117	TCB40 H160 WE32	160	32	72	1	**220,39**
MA1111010100118	TCB40 H120 WE40	120	40	80	1	**186,69**

Mandrino per frese tipo weldon, DIN 69871 ISO50, forma ad+b



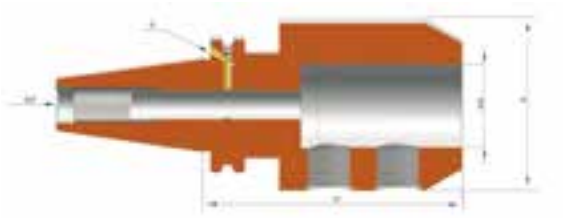

Codice	Tipo	H	WE	A		€ / cad.
MA1111010100119	TCB50 H63 WE 6	63	6	25	1	**142,18**
MA1111010100120	TCB50 H100 WE 6	100	6	25	1	**167,07**
MA1111010100121	TCB50 H130 WE 6	130	6	25	1	**234,60**
MA1111010100122	TCB50 H160 WE 6	160	6	25	1	**275,56**
MA1111010100123	TCB50 H200 WE 6	200	6	25	1	**357,32**
MA1111010100124	TCB50 H63 WE 8	63	8	28	1	**129,82**
MA1111010100125	TCB50 H100 WE 8	100	8	28	1	**145,74**
MA1111010100126	TCB50 H130 WE 8	130	8	28	1	**223,94**
MA1111010100127	TCB50 H160 WE 8	160	8	28	1	**261,34**
MA1111010100128	TCB50 H200 WE 8	200	8	28	1	**341,24**
MA1111010100129	TCB50 H63 WE10	63	10	35	1	**129,82**
MA1111010100130	TCB50 H100 WE10	100	10	35	1	**145,74**
MA1111010100131	TCB50 H130 WE10	130	10	35	1	**223,94**
MA1111010100132	TCB50 H160 WE10	160	10	35	1	**261,34**
MA1111010100133	TCB50 H200 WE10	200	10	35	1	**341,24**
MA1111010100134	TCB50 H63 WE12	63	12	42	1	**129,82**
MA1111010100135	TCB50 H100 WE12	100	12	42	1	**145,74**
MA1111010100136	TCB50 H130 WE12	130	12	42	1	**223,94**
MA1111010100137	TCB50 H160 WE12	160	12	42	1	**261,34**
MA1111010100138	TCB50 H200 WE12	200	12	42	1	**341,24**
MA1111010100139	TCB50 H63 WE14	63	14	44	1	**129,82**
MA1111010100140	TCB50 H100 WE14	100	14	44	1	**145,74**
MA1111010100141	TCB50 H130 WE14	130	14	44	1	**223,94**
MA1111010100142	TCB50 H160 WE14	160	14	44	1	**261,34**
MA1111010100143	TCB50 H200 WE14	200	14	44	1	**341,24**
MA1111010100144	TCB50 H63 WE16	63	16	48	1	**129,82**
MA1111010100145	TCB50 H100 WE16	100	16	48	1	**145,74**
MA1111010100146	TCB50 H130 WE16	130	16	48	1	**223,94**

Mandrino per frese tipo weldon, DIN 69871 ISO50, forma ad+b



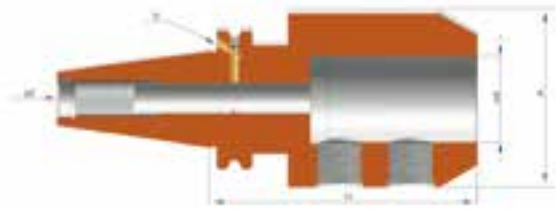

Codice	Tipo	H	WE	A		€ / cad.
MA1111010100147	TCB50 H160 WE16	160	16	48	1	**261,34**
MA1111010100148	TCB50 H200 WE16	200	16	48	1	**341,24**
MA1111010100149	TCB50 H63 WE18	63	18	50	1	**129,82**
MA1111010100150	TCB50 H100 WE18	100	18	50	1	**145,74**
MA1111010100151	TCB50 H130 WE18	130	18	50	1	**223,94**
MA1111010100152	TCB50 H160 WE18	160	18	50	1	**261,34**
MA1111010100153	TCB50 H200 WE18	200	18	50	1	**341,24**
MA1111010100154	TCB50 H63 WE20	63	20	52	1	**129,82**
MA1111010100155	TCB50 H100 WE20	100	20	52	1	**145,74**
MA1111010100156	TCB50 H130 WE20	130	20	52	1	**223,94**
MA1111010100157	TCB50 H160 WE20	160	20	52	1	**261,34**
MA1111010100158	TCB50 H200 WE20	200	20	52	1	**341,24**
MA1111010100159	TCB50 H250 WE20	250	20	52	1	**574,15**
MA1111010100160	TCB50 H80 WE25	80	25	65	1	**142,18**
MA1111010100161	TCB50 H100 WE25	100	25	65	1	**163,51**
MA1111010100162	TCB50 H130 WE25	130	25	65	1	**243,57**
MA1111010100163	TCB50 H160 WE25	160	25	65	1	**284,37**
MA1111010100164	TCB50 H200 WE25	200	25	65	1	**366,12**
MA1111010100165	TCB50 H250 WE25	250	25	65	1	**574,15**
MA1111010100166	TCB50 H100 WE32	100	32	72	1	**163,51**
MA1111010100167	TCB50 H130 WE32	130	32	72	1	**264,90**
MA1111010100168	TCB50 H160 WE32	160	32	72	1	**305,70**
MA1111010100169	TCB50 H200 WE32	200	32	72	1	**385,75**
MA1111010100170	TCB50 H250 WE32	250	32	72	1	**590,06**
MA1111010100171	TCB50 H112 WE40	112	40	80	1	**183,14**
MA1111010100172	TCB50 H130 WE40	130	40	80	1	**277,26**
MA1111010100173	TCB50 H160 WE40	160	40	80	1	**305,70**
MA1111010100174	TCB50 H200 WE40	200	40	80	1	**433,66**
MA1111010100442	TCB50 H130 WE50	130	50	90	1	**305,70**

Mandrino extra corto per frese tipo weldon, DIN 69871 ISO40/ISO50, forma ad+b



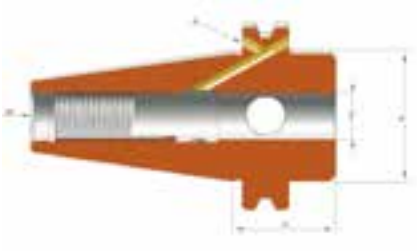

Codice	Tipo	H	WE	A		€ / cad.
MA1111010100175	TCB40 H35 WE16	35	16	44,4	1	**101,38**
MA1111010100176	TCB40 H35 WE20	35	20	44,4	1	**101,38**
MA1111010100177	TCB40 H35 WE25	35	25	44,4	1	**101,38**
MA1111010100178	TCB40 H60 WE25	60	25	50	1	**112,03**
MA1111010100179	TCB40 H70 WE32	70	32	72	1	**122,71**
MA1111010100180	TCB50 H35 WE16	35	16	70	1	**183,12**
MA1111010100181	TCB50 H35 WE20	35	20	70	1	**183,12**
MA1111010100182	TCB50 H35 WE25	35	25	70	1	**183,12**
MA1111010100183	TCB50 H35 WE32	35	32	70	1	**183,12**
MA1111010100184	TCB50 H35 WE40	35	40	80	1	**183,12**

Mandrino portafrese combinato, DIN 69871 ISO40, forma ad



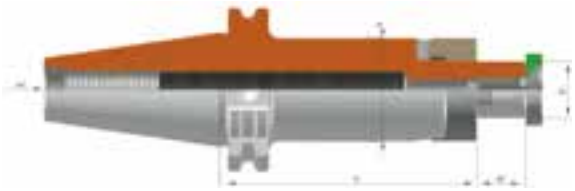

Codice	Tipo	H	D	A	M		€ / cad.
MA1111010100185	TC40 H55 D16C	55	16	32	17	1	**122,09**
MA1111010100186	TC40 H100 D16C	100	16	32	17	1	**145,74**
MA1111010100187	TC40 H130 D16C	130	16	32	17	1	**243,57**
MA1111010100188	TC40 H160 D16C	160	16	32	17	1	**248,82**
MA1111010100189	TC40 H200 D16C	200	16	32	17	1	**284,37**
MA1111010100190	TC40 H55 D22C	55	22	40	19	1	**129,82**
MA1111010100191	TC40 H100 D22C	100	22	40	19	1	**147,59**
MA1111010100192	TC40 H130 D22C	130	22	40	19	1	**247,12**
MA1111010100193	TC40 H160 D22C	160	22	40	19	1	**248,82**
MA1111010100194	TC40 H200 D22C	200	22	40	19	1	**300,44**
MA1111010100195	TC40 H55 D27C	55	27	48	21	1	**136,00**
MA1111010100196	TC40 H100 D27C	100	27	48	21	1	**152,85**
MA1111010100197	TC40 H130 D27C	130	27	48	21	1	**250,68**
MA1111010100198	TC40 H160 D27C	160	27	48	21	1	**266,60**
MA1111010100199	TC40 H200 D27C	200	27	48	21	1	**309,25**
MA1111010100200	TC40 H60 D32C	60	32	58	24	1	**146,82**
MA1111010100201	TC40 H100 D32C	100	32	58	24	1	**156,40**
MA1111010100202	TC40 H130 D32C	130	32	58	24	1	**270,15**
MA1111010100203	TC40 H160 D32C	160	32	58	24	1	**293,33**
MA1111010100204	TC40 H200 D32C	200	32	58	24	1	**346,65**
MA1111010100205	TC40 H60 D40C	60	40	70	27	1	**162,28**
MA1111010100206	TC40 H100 D40C	100	40	70	27	1	**183,14**
MA1111010100207	TC40 H130 D40C	130	40	70	27	1	**328,88**
MA1111010100208	TC40 H160 D40C	160	40	70	27	1	**337,69**
MA1111010100209	TC40 H200 D40C	200	40	70	27	1	**398,12**

Mandrino portafrese combinato, DIN 69871 ISO50, forma ad





Codice	Tipo	H	D	A	M		€ / cad.
MA1111010100210	TC50 H55 D16C	55	16	32	17	1	**151,11**
MA1111010100211	TC50 H100 D16C	100	16	32	17	1	**183,12**
MA1111010100212	TC50 H130 D16C	130	16	32	17	1	**305,66**
MA1111010100213	TC50 H160 D16C	160	16	32	17	1	**319,91**
MA1111010100214	TC50 H55 D22C	55	22	40	19	1	**163,51**
MA1111010100215	TC50 H100 D22C	100	22	40	19	1	**186,69**
MA1111010100216	TC50 H130 D22C	130	22	40	19	1	**305,66**
MA1111010100217	TC50 H160 D22C	160	22	40	19	1	**328,88**
MA1111010100218	TC50 H55 D27C	55	27	48	21	1	**163,51**
MA1111010100219	TC50 H100 D27C	100	27	48	21	1	**186,69**
MA1111010100220	TC50 H130 D27C	130	27	48	21	1	**319,91**
MA1111010100221	TC50 H160 D27C	160	27	48	21	1	**337,67**
MA1111010100222	TC50 H55 D32C	55	32	58	24	1	**170,62**
MA1111010100223	TC50 H100 D32C	100	32	58	24	1	**193,80**
MA1111010100224	TC50 H130 D32C	130	32	58	24	1	**328,88**
MA1111010100225	TC50 H160 D32C	160	32	58	24	1	**355,46**
MA1111010100226	TC50 H55 D40C	55	40	70	27	1	**186,69**
MA1111010100227	TC50 H100 D40C	100	40	70	27	1	**223,92**
MA1111010100228	TC50 H130 D40C	130	40	70	27	1	**355,46**
MA1111010100229	TC50 H160 D40C	160	40	70	27	1	**373,22**
MA1111010100230	TC50 H70 D50C	70	50	90	30	1	**360,87**

Mandrino portafrese fisso con passaggio refrigerante, DIN 69871 ISO40, forma ad+b



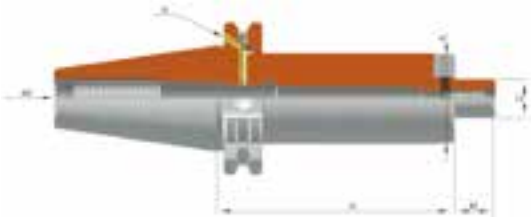

Codice	Tipo	H	D	A	M		€ / cad.
MA1111010100231	TCB40 H50 D16S	50	16	38	17	1	**110,18**
MA1111010100232	TCB40 H100 D16S	100	16	38	17	1	**127,97**
MA1111010100233	TCB40 H130 D16S	130	16	38	17	1	**159,96**
MA1111010100234	TCB40 H160 D16S	160	16	38	17	1	**195,50**
MA1111010100235	TCB40 H200 D16S	200	16	38	17	1	**319,91**
MA1111010100236	TCB40 H45 D22S	45	22	48	19	1	**110,19**
MA1111010100237	TCB40 H100 D22S	100	22	48	19	1	**133,37**
MA1111010100238	TCB40 H130 D22S	130	22	48	19	1	**167,07**
MA1111010100239	TCB40 H160 D22S	160	22	48	19	1	**202,61**
MA1111010100240	TCB40 H200 D22S	200	22	48	19	1	**325,32**
MA1111010100241	TCB40 H50 D27S	50	27	58	21	1	**119,16**
MA1111010100242	TCB40 H100 D27S	100	27	58	21	1	**142,18**
MA1111010100243	TCB40 H130 D27S	130	27	58	21	1	**172,48**
MA1111010100244	TCB40 H160 D27S	160	27	58	21	1	**213,28**
MA1111010100245	TCB40 H200 D27S	200	27	58	21	1	**334,13**
MA1111010100246	TCB40 H55 D32S	55	32	78	24	1	**133,37**
MA1111010100247	TCB40 H100 D32S	100	32	78	24	1	**156,40**
MA1111010100248	TCB40 H130 D32S	130	32	78	24	1	**195,50**
MA1111010100249	TCB40 H160 D32S	160	32	78	24	1	**236,46**
MA1111010100250	TCB40 H200 D32S	200	32	78	24	1	**351,91**
MA1111010100251	TCB40 H60 D40S	60	40	88	27	1	**177,73**
MA1111010100252	TCB40 H100 D40S	100	40	88	27	1	**213,28**
MA1111010100253	TCB40 H130 D40S	130	40	88	27	1	**227,49**
MA1111010100254	TCB40 H160 D40S	160	40	88	27	1	**259,49**
MA1111010100255	TCB40 H200 D40S	200	40	88	27	1	**373,23**

Mandrino portafrese fisso con passaggio refrigerante, DIN 69871 ISO50, forma ad+b



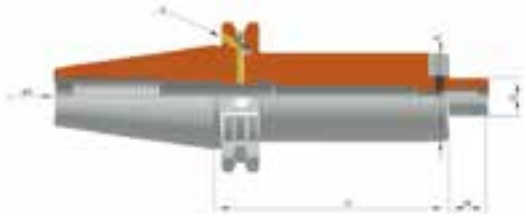

Codice	Tipo	H	D	A	M		€ / cad.
MA1111010100256	TCB50 H45 D16S	45	16	38	17	1	**168,92**
MA1111010100257	TCB50 H100 D16S	100	16	38	17	1	**204,47**
MA1111010100258	TCB50 H130 D16S	130	16	38	17	1	**222,24**
MA1111010100259	TCB50 H160 D16S	160	16	38	17	1	**285,91**
MA1111010100260	TCB50 H200 D16S	200	16	38	17	1	**366,12**
MA1111010100261	TCB50 H45 D22S	45	22	48	19	1	**168,92**
MA1111010100262	TCB50 H100 D22S	100	22	48	19	1	**204,47**
MA1111010100263	TCB50 H130 D22S	130	22	48	19	1	**240,01**
MA1111010100264	TCB50 H160 D22S	160	22	48	19	1	**289,78**
MA1111010100265	TCB50 H200 D22S	200	22	48	19	1	**373,23**
MA1111010100266	TCB50 H45 D27S	45	27	58	21	1	**168,92**
MA1111010100267	TCB50 H100 D27S	100	27	58	21	1	**204,47**
MA1111010100268	TCB50 H130 D27S	130	27	58	21	1	**248,82**
MA1111010100269	TCB50 H160 D27S	160	27	58	21	1	**293,33**
MA1111010100270	TCB50 H200 D27S	200	27	58	21	1	**382,20**
MA1111010100271	TCB50 H50 D32S	50	32	78	24	1	**177,73**
MA1111010100272	TCB50 H100 D32S	100	32	78	24	1	**204,47**
MA1111010100273	TCB50 H130 D32S	130	32	78	24	1	**257,79**
MA1111010100274	TCB50 H160 D32S	160	32	78	24	1	**302,14**
MA1111010100275	TCB50 H200 D32S	200	32	78	24	1	**401,67**
MA1111010100276	TCB50 H50 D40S	50	40	88	27	1	**204,47**
MA1111010100277	TCB50 H100 D40S	100	40	88	27	1	**248,82**
MA1111010100278	TCB50 H130 D40S	130	40	88	27	1	**302,14**
MA1111010100279	TCB50 H160 D40S	160	40	88	27	1	**355,46**
MA1111010100280	TCB50 H200 D40S	200	40	88	27	1	**462,10**

Mandrino a cono morse per punte con tenone, DIN 69871 ISO40/ISO50, forma ad



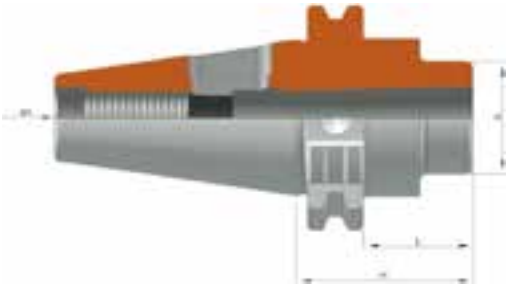

Codice	Tipo	A	H	L	C.M.		€ / cad.
MA1111010100302	TC40 H50 CM1P	25	50	31	1	1	**83,59**
MA1111010100304	TC40 H50 CM2P	32	50	31	2	1	**83,59**
MA1111010100305	TC40 H117 CM2P	32	117	101	2	1	**138,61**
MA1111010100306	TC40 H70 CM3P	40	70	51	3	1	**83,59**
MA1111010100307	TC40 H133 CM3P	40	133	116	3	1	**138,61**
MA1111010100308	TC40 H95 CM4P	48	95	76	4	1	**92,42**
MA1111010100309	TC40 H156 CM4P	48	156	146	4	1	**154,72**
MA1111010100310	TC50 H45 CM1P	25	45	26	1	1	**122,71**
MA1111010100311	TC50 H120 CM1P	25	120	101	1	1	**219,80**
MA1111010100312	TC50 H60 CM2P	32	60	41	2	1	**118,49**
MA1111010100313	TC50 H135 CM2P	32	135	116	2	1	**284,37**
MA1111010100314	TC50 H65 CM3P	40	65	46	3	1	**122,71**
MA1111010100315	TC50 H155 CM3P	40	155	136	3	1	**284,37**
MA1111010100316	TC50 H95 CM4P	48	95	76	4	1	**118,49**
MA1111010100317	TC50 H180 CM4P	48	180	161	4	1	**314,66**
MA1111010100318	TC50 H105 CM5P	63	105	86	5	1	**129,82**
MA1111010100319	TC50 H215 CM5P	63	215	196	5	1	**340,01**

Mandrino a cono morse per frese con vite incorporata, DIN 69871 ISO40/ISO50, forma ad



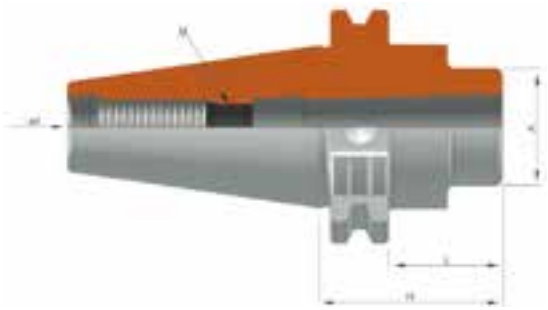

Codice	Tipo	A	H	L	C.M.		€ / cad.
MA1111010100320	TC40 H50 CM1FV	25	50	31	1	1	**140,48**
MA1111010100322	TC40 H50 CM2FV	32	50	31	2	1	**140,48**
MA1111010100326	TC40 H70 CM3FV	40	70	51	3	1	**140,48**
MA1111010100328	TC40 H95 CM4FV	48	95	76	4	1	**152,85**
MA1111010100330	TC50 H45 CM1FV	25	45	26	1	1	**183,14**
MA1111010100331	TC50 H60 CM2FV	32	60	41	2	1	**183,14**
MA1111010100333	TC50 H65 CM3FV	40	65	44	3	1	**183,14**
MA1111010100337	TC50 H85 CM4FV	48	85	76	4	1	**215,13**
MA1111010100340	TC50 H118 CM5FV	63	118	101	5	1	**250,68**

Mandrino per frese con attacco filettato, DIN 69871 ISO40, forma ad+b



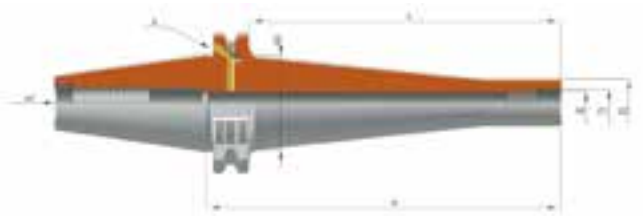

Codice	Tipo	H	d1	d2	d3	L	M		€ / cad.
MA1111010100477	TCB40 H44 M6CPY	44	6,5	10	13	25	M6	1	**163,51**
MA1111010100478	TCB40 H69 M6CPY	69	6,5	10	20	50	M6	1	**183,14**
MA1111010100479	TCB40 H94 M6CPY	94	6,5	10	23	75	M6	1	**202,61**
MA1111010100281	TCB40 H55 M8CPY	55	8,5	13	15	36	M8	1	**183,14**
MA1111010100282	TCB40 H75 M8CPY	75	8,5	13	23	56	M8	1	**183,14**
MA1111010100283	TCB40 H95 M8CPY	95	8,5	13	23	76	M8	1	**202,61**

Mandrino per frese con attacco filettato, DIN 69871 ISO40, forma ad+b



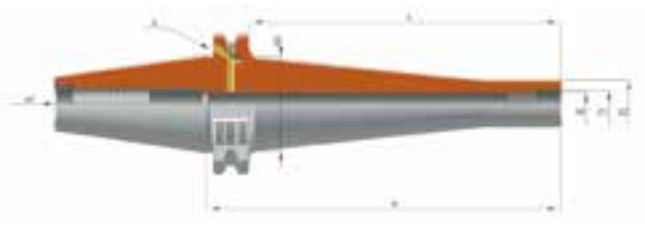

Codice	Tipo	H	d1	d2	d3	L	M		€ / cad.
MA1111010100284	TCB40 H115 M8CPY	115	8,5	13	25	96	M8	1	**223,94**
MA1111010100285	TCB40 H 55 M10CPY	55	10,5	18	20	36	M10	1	**183,14**
MA1111010100286	TCB40 H 75 M10CPY	75	10,5	18	25	56	M10	1	**183,14**
MA1111010100287	TCB40 H 95 M10CPY	95	10,5	18	28	76	M10	1	**202,61**
MA1111010100288	TCB40 H115 M10CPY	115	10,5	18	28	96	M10	1	**223,94**
MA1111010100290	TCB40 H 55 M12CPY	55	12,5	21	24	36	M12	1	**183,14**
MA1111010100291	TCB40 H 75 M12CPY	75	12,5	21	24	56	M12	1	**183,14**
MA1111010100292	TCB40 H 95 M12CPY	95	12,5	21	31	76	M12	1	**195,50**
MA1111010100293	TCB40 H115 M12CPY	115	12,5	21	31	96	M12	1	**223,94**
MA1111010100294	TCB40 H145 M12CPY	145	12,5	21	38	126	M12	1	**264,90**
MA1111010100295	TCB40 H175 M12CPY	175	12,5	21	42	156	M12	1	**346,65**
MA1111010100296	TCB40 H 55 M16CPY	55	17	29	34	36	M16	1	**183,14**
MA1111010100297	TCB40 H 75 M16CPY	75	17	29	34	56	M16	1	**183,14**
MA1111010100298	TCB40 H 95 M16CPY	95	17	29	34	76	M16	1	**202,61**
MA1111010100299	TCB40 H115 M16CPY	115	17	29	39	96	M16	1	**223,94**
MA1111010100300	TCB40 H145 M16CPY	145	17	29	39	126	M16	1	**264,90**
MA1111010100301	TCB40 H175 M16CPY	175	17	29	39	156	M16	1	**346,65**

Mandrino per calettamento a caldo per utensili in MD e HSS, tipo Slim, DIN 69871 ISO40, forma ad+b



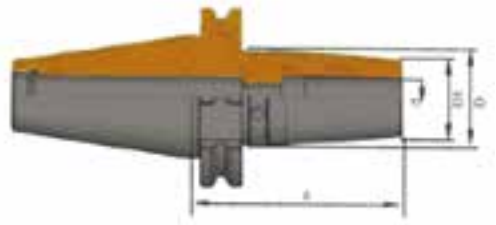

Codice	Tipo	H	d1	d3	d		€ / cad.
MA1111010100445	TCB40 H80 CAL03 SLIM	80	9	13	52	1	**305,70**
MA1111010100446	TCB40 H120 CAL03 SLIM	120	9	16	92	1	**332,43**
MA1111010100447	TCB40 H80 CAL04 SLIM	80	10	15	52	1	**305,70**
MA1111010100448	TCB40 H120 CAL04 SLIM	120	10	20	92	1	**332,43**
MA1111010100449	TCB40 H80 CAL05 SLIM	80	11	16	52	1	**305,70**
MA1111010100450	TCB40 H120 CAL05 SLIM	120	11	20	92	1	**332,43**
MA1111010100451	TCB40 H130 CAL06 SLIM	120	12	19	110,9	1	**287,92**
MA1111010100452	TCB40 H160 CAL06 SLIM	160	12	19	140,9	1	**335,99**
MA1111010100453	TCB40 H80 CAL08 SLIM	80	14	19	60,9	1	**211,58**
MA1111010100454	TCB40 H130 CAL08 SLIM	130	14	21	110,9	1	**287,92**
MA1111010100455	TCB40 H160 CAL08 SLIM	160	14	21	140,9	1	**335,99**
MA1111010100456	TCB40 H80 CAL10 SLIM	90	16	21	60,9	1	**211,58**
MA1111010100457	TCB40 H130 CAL10 SLIM	130	16	23	110,9	1	**287,92**
MA1111010100458	TCB40 H160 CAL10 SLIM	160	16	23	140,9	1	**335,99**
MA1111010100459	TCB40 H80 CAL12 SLIM	80	18	23	60,9	1	**211,58**
MA1111010100460	TCB40 H130 CAL12 SLIM	130	18	25	110,9	1	**287,92**
MA1111010100461	TCB40 H160 CAL12 SLIM	160	18	25	140,9	1	**335,99**
MA1111010100462	TCB40 H80 CAL14 SLIM	80	22	25	60,9	1	**211,58**
MA1111010100463	TCB40 H130 CAL14 SLIM	130	22	27	110,9	1	**287,92**
MA1111010100464	TCB40 H160 CAL14 SLIM	160	22	27	140,9	1	**335,99**
MA1111010100465	TCB40 H80 CAL16 SLIM	80	24	29	60,9	1	**211,58**
MA1111010100466	TCB40 H130 CAL16 SLIM	130	24	31	110,9	1	**287,92**
MA1111010100467	TCB40 H160 CAL16 SLIM	160	24	31	140,9	1	**335,99**
MA1111010100468	TCB40 H80 CAL20 SLIM	80	32	39	60,9	1	**211,58**
MA1111010100469	TCB40 H130 CAL20 SLIM	130	32	39	110,9	1	**287,92**
MA1111010100470	TCB40 H160 CAL20 SLIM	160	32	39	140,9	1	**335,99**

Mandrino per calettamento a caldo per utensili in MD e HSS, DIN 69871 ISO40, forma ad+b



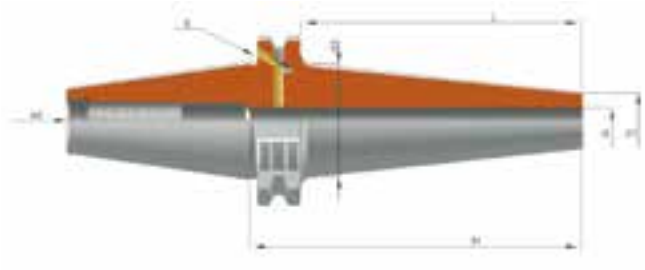

Codice	Tipo	H	d1	d3	d		€ / cad.
MA1111010100341	TCB40 H80 CAL3	80	10	20	3	1	**291,48**
MA1111010100342	TCB40 H120 CAL3	120	10	20	3	1	**327,02**
MA1111010100343	TCB40 H160 CAL3	160	10	20	3	1	**373,23**
MA1111010100344	TCB40 H80 CAL4	80	15	25	4	1	**284,37**
MA1111010100345	TCB40 H120 CAL4	120	15	22	4	1	**327,02**
MA1111010100346	TCB40 H160 CAL4	160	15	22	4	1	**373,23**
MA1111010100347	TCB40 H80 CAL5	80	15	25	5	1	**284,37**
MA1111010100348	TCB40 H120 CAL5	120	15	22	5	1	**327,02**
MA1111010100349	TCB40 H160 CAL5	160	15	27	5	1	**366,12**
MA1111010100350	TCB40 H80 CAL6	80	20	27	6	1	**195,50**
MA1111010100351	TCB40 H130 CL6	130	20	27	6	1	**284,37**
MA1111010100352	TCB40 H160 CAL6	160	20	27	6	1	**337,69**
MA1111010100353	TCB40 H80 CAL8	80	20	27	8	1	**195,50**
MA1111010100354	TCB40 H130 CAL8	130	20	27	8	1	**284,37**
MA1111010100355	TCB40 H160 CAL8	160	20	27	8	1	**337,69**
MA1111010100356	TCB40 H80 CAL10	80	24	31	10	1	**195,50**
MA1111010100357	TCB40 H130 CAL10	130	24	31	10	1	**284,37**
MA1111010100358	TCB40 H160 CAL10	160	24	31	10	1	**337,69**
MA1111010100359	TCB40 H80 CAL12	80	24	31	12	1	**195,50**
MA1111010100360	TCB40 H130 CAL12	130	24	31	12	1	**284,37**
MA1111010100361	TCB40 H160 CAL12	160	24	31	12	1	**337,69**
MA1111010100362	TCB40 H80 CAL14	80	27	34	14	1	**195,50**
MA1111010100363	TCB40 H130 CAL14	130	27	34	14	1	**284,37**
MA1111010100364	TCB40 H160 CAL14	160	27	34	14	1	**337,69**
MA1111010100365	TCB40 H80 CAL16	80	27	34	16	1	**195,50**
MA1111010100366	TCB40 H130 CAL16	130	27	34	16	1	**284,37**
MA1111010100367	TCB40 H160 CAL16	160	27	34	16	1	**337,69**
MA1111010100368	TCB40 H80 CAL18	80	33	40	18	1	**195,50**

Mandrino per calettamento a caldo per utensili in MD e HSS, DIN 69871 ISO40, forma ad+b



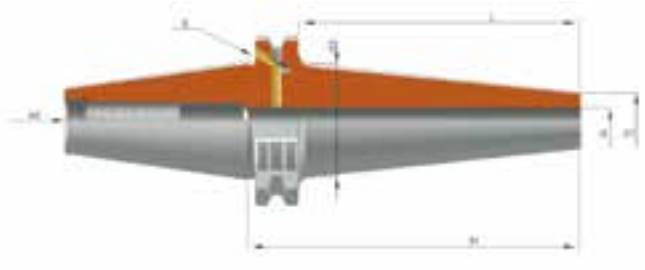

Codice	Tipo	H	d1	d3	d		€ / cad.
MA1111010100369	TCB40 H130 CAL18	130	33	40	18	1	**284,37**
MA1111010100370	TCB40 H160 CAL18	160	33	40	18	1	**337,69**
MA1111010100371	TCB40 H80 CAL20	80	33	40	20	1	**195,50**
MA1111010100372	TCB40 H130 CAL20	130	33	40	20	1	**284,37**
MA1111010100373	TCB40 H160 CAL20	160	33	40	20	1	**337,69**
MA1111010100374	TCB40 H100 CAL25	80	44	53	25	1	**195,50**
MA1111010100375	TCB40 H130 CAL25	130	44	53	25	1	**284,37**
MA1111010100376	TCB40 H160 CAL25	160	44	53	25	1	**337,69**
MA1111010100377	TCB40 H100 CAL32	80	44	53	32	1	**195,50**
MA1111010100378	TCB40 H130 CAL32	130	44	53	32	1	**284,37**
MA1111010100379	TCB40 H160 CAL32	160	44	53	32	1	**337,69**

Mandrino per calettamento a caldo per utensili in MD e HSS, DIN 69871 ISO50, forma ad+b



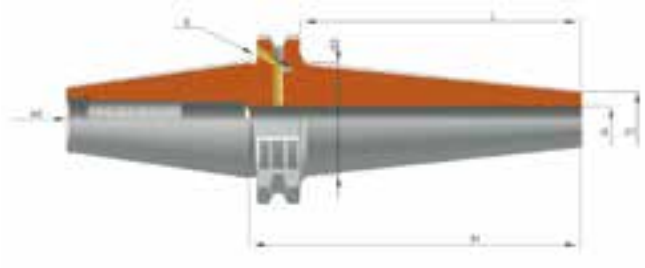

Codice	Tipo	H	d1	d3	d		€ / cad.
MA1111010100380	TCB50 H80 CAL3	80	10	20	3	1	**a richiesta**
MA1111010100381	TCB50 H120 CAL3	120	10	20	3	1	**a richiesta**
MA1111010100382	TCB50 H160 CAL3	160	10	20	3	1	**a richiesta**
MA1111010100383	TCB50 H80 CAL4	80	15	25	4	1	**a richiesta**

Mandrino per calettamento a caldo per utensili in MD e HSS, DIN 69871 ISO50, forma ad+b



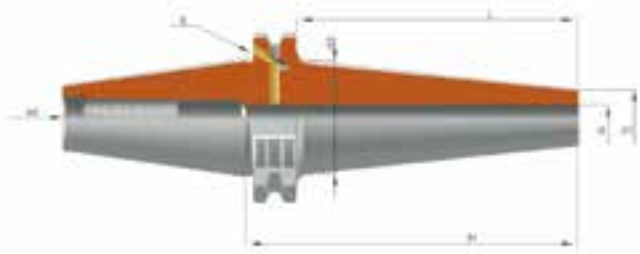

Codice	Tipo	H	d1	d3	d		€ / cad.
MA1111010100384	TCB50 H120 CAL4	120	15	22	4	1	**a richiesta**
MA1111010100385	TCB50 H160 CAL4	160	15	22	4	1	**a richiesta**
MA1111010100386	TCB50 H80 CAL5	80	15	25	5	1	**a richiesta**
MA1111010100387	TCB50 H120 CAL5	120	15	22	5	1	**a richiesta**
MA1111010100388	TCB50 H160 CAL5	160	15	27	5	1	**a richiesta**
MA1111010100389	TCB50 H80 CAL6	80	20	27	6	1	**391,01**
MA1111010100390	TCB50 H120 CAL6	120	20	27	6	1	**426,55**
MA1111010100391	TCB50 H160 CAL6	160	20	27	6	1	**479,87**
MA1111010100392	TCB50 H80 CAL8	80	20	27	8	1	**391,01**
MA1111010100393	TCB50 H120 CAL8	120	20	27	8	1	**426,55**
MA1111010100394	TCB50 H160 CAL8	160	20	27	8	1	**479,87**
MA1111010100395	TCB50 H80 CAL10	80	24	31	10	1	**391,01**
MA1111010100396	TCB50 H120 CAL10	120	24	31	10	1	**426,55**
MA1111010100397	TCB50 H160 CAL10	160	24	31	10	1	**479,87**
MA1111010100398	TCB50 H80 CAL12	80	24	31	12	1	**391,01**
MA1111010100399	TCB50 H120 CAL12	120	24	31	12	1	**426,55**
MA1111010100400	TCB50 H160 CAL12	160	24	31	12	1	**479,87**
MA1111010100401	TCB50 H80 CAL14	80	27	34	14	1	**391,01**
MA1111010100402	TCB50 H120 CAL14	120	27	34	14	1	**426,55**
MA1111010100403	TCB50 H160 CAL14	160	27	34	14	1	**479,87**
MA1111010100404	TCB50 H80 CAL16	80	27	34	16	1	**391,01**
MA1111010100405	TCB50 H120 CAL16	120	27	34	16	1	**426,55**
MA1111010100406	TCB50 H160 CAL16	160	27	34	16	1	**479,87**
MA1111010100407	TCB50 H80 CAL18	80	33	40	18	1	**391,01**
MA1111010100408	TCB50 H120 CAL18	120	33	40	18	1	**426,55**
MA1111010100409	TCB50 H160 CAL18	160	33	40	18	1	**479,87**
MA1111010100410	TCB50 H80 CAL20	80	33	40	20	1	**391,01**
MA1111010100411	TCB50 H120 CAL20	120	33	40	20	1	**426,55**

Mandrino per calettamento a caldo per utensili in MD e HSS, DIN 69871 ISO50, forma ad+b

Codice	Tipo	H	d1	d3	d		€ / cad.
MA1111010100412	TCB50 H160 CAL20	160	33	40	20	1	**479,87**
MA1111010100413	TCB50 H100 CAL25	80	44	53	25	1	**391,01**
MA1111010100414	TCB50 H120 CAL25	120	44	53	25	1	**426,55**
MA1111010100415	TCB50 H160 CAL25	160	44	53	25	1	**479,87**
MA1111010100416	TCB50 H100 CAL32	80	44	53	32	1	**391,01**
MA1111010100417	TCB50 H120 CAL32	120	44	53	32	1	**426,55**
MA1111010100418	TCB50 H160 CAL32	160	44	53	32	1	**479,87**

Mandrino a forte serraggio, DIN 69871 ISO40/ISO50, forma ad



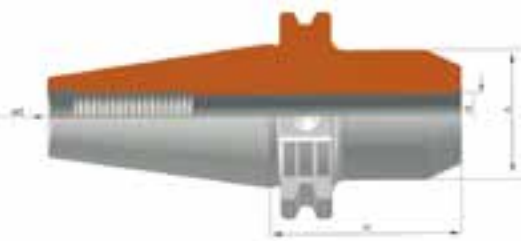

Codice	Tipo	H	d1	d		€ / cad.
MA1111010100419	TC40 H75 FP20	75	48	20	1	**a richiesta**
MA1111010100420	TC40 H95 FP32	95	68	32	1	**a richiesta**
MA1111010100421	TC50 H85 FP20	85	48	20	1	**a richiesta**
MA1111010100422	TC50 H85 FP32	85	68	32	1	**a richiesta**

Mandrino a stelo morbido lavorabile, DIN 69871 ISO40/ISO50, forma ad





Codice	Tipo	H	d1		€ / cad.
MA1111010100440	TC40 H250 D63	250	63	1	**213,28**
MA1111010100441	TC50 H315 D97	315	97	1	**346,65**

Barra di controllo, DIN 69871, ISO40/ISO50





Codice	Tipo	A	L		€ / cad.
MA1111010100490	TC40 H300 D40	40	300	1	**746,98**
MA1111010100491	TC50 H300 D50	50	300	1	**1.159,11**

Mandrino a compensazione assiale in compressione e trazione, DIN 69871 ISO40/ISO50, forma ad

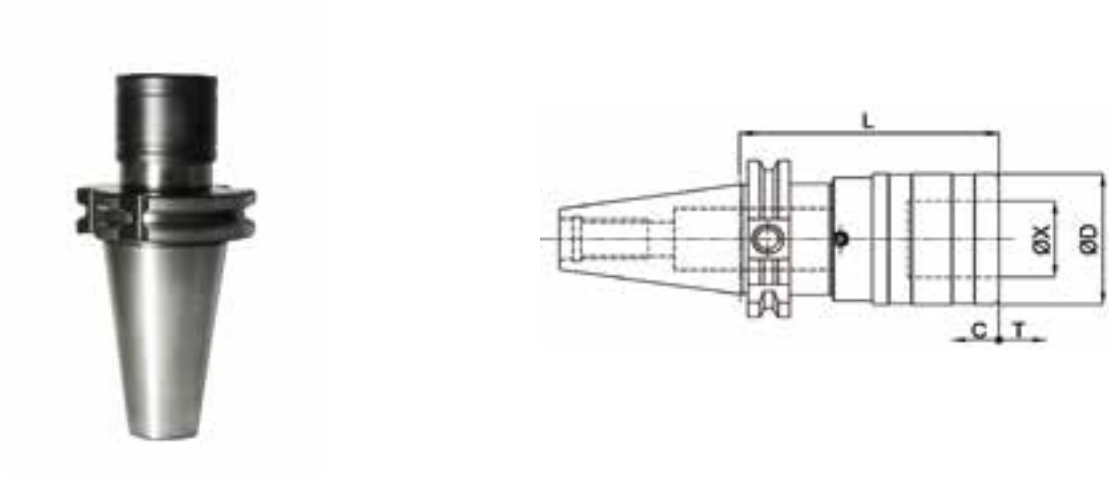

Codice	Tipo	Capacità pinze	L	X	D	C-	T+		€ / cad.
MA1111010200423	TC40 H60 MAC1	M3 / M12	60	19	36	9	9	1	**243,02**
MA1111010200425	TC40 H100 MAC2	M8 / M20	100	31	53	15	15	1	**311,83**
MA1111010200427	TC40 H138 MAC3	M13 / M33	138	48	78	24	24	1	**673,44**
MA1111010200424	TC50 H62 MAC1	M3 / M12	62	19	36	9	9	1	**361,61**
MA1111010200426	TC50 H83 MAC2	M8 / M20	83	31	53	15	15	1	**389,42**
MA1111010200428	TC50 H133 MAC3	M13 / M33	133	48	78	24	24	1	**712,97**
MA1111010200430	TC50 H147 MAC4	M22 / M48	147	60	96	26	26	1	**1.001,38**

Mandrino rigido senza compensazione, con passaggio refrigerante, DIN 69871 ISO40/ISO50, forma ad

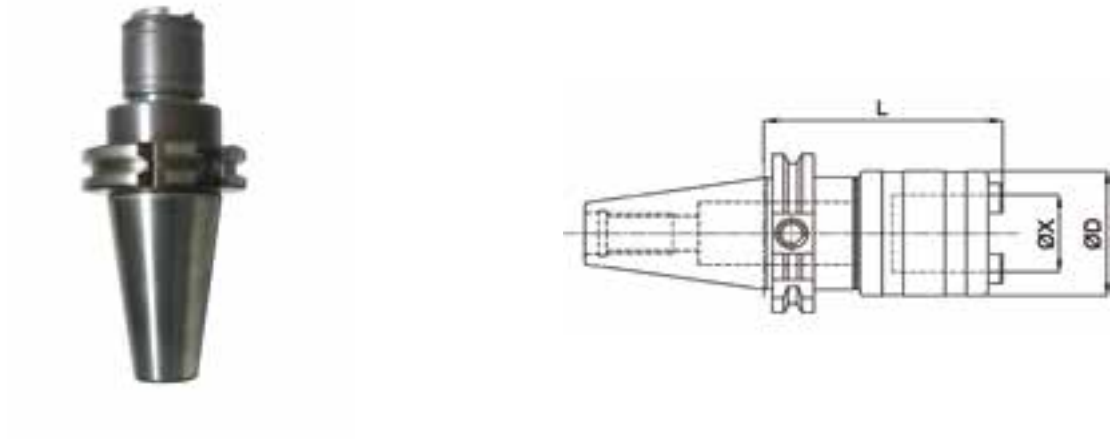

Codice	Tipo	Capacità pinze	L	X	D		€ / cad.
MA1111010200431	TC40 H59 MAR1	M3 / M12	59	19	32	1	**177,14**
MA1111010200433	TC40 H86 MAR2	M8 / M20	86	31	50	1	**191,78**
MA1111010200434	TC50 H98 MAR2	M8 / M20	98	31	50	1	**260,59**

Mandrino portapinze tipo Slim, con ghiera mini, MAS 403, BT 40, forma ad+b



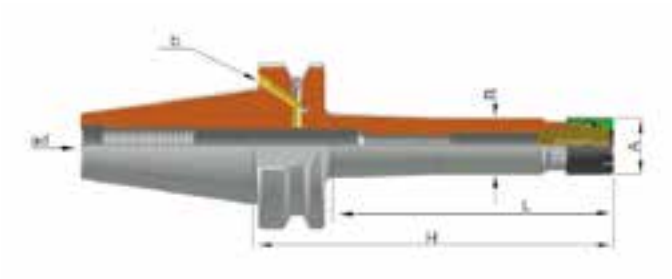

Codice	Tipo	Capacità pinze	H	L	A	B	C		€ / cad.
MA2222020100001	BTB40 H100 ERX11M	1 / 7 mm	100	73	16	16	21	1	**163,51**
MA2222020100002	BTB40 H125 ERX11M	1 / 7 mm	125	98	16	16	22	1	**183,14**
MA2222020100003	BTB40 H150 ERX11M	1 / 7 mm	150	123	16	16	27	1	**202,61**
MA2222020100004	BTB40 H100 ERX16M	1 / 10 mm	100	73	22	22	22	1	**142,18**
MA2222020100005	BTB40 H125 ERX16M	1 / 10 mm	125	98	22	22	24	1	**183,14**
MA2222020100006	BTB40 H150 ERX16M	1 / 10 mm	150	123	22	22	26	1	**197,36**
MA2222020100007	BTB40 H100 ERX20M	1 / 13 mm	100	73	28	28	28	1	**142,18**
MA2222020100008	BTB40 H135 ERX20M	1 / 13 mm	135	108	28	28	34	1	**183,14**
MA2222020100009	BTB40 H150 ERX20M	1 / 13 mm	150	123	28	28	36	1	**202,61**
MA2222020100010	BTB40 H100 ERX25M	1 / 16 mm	100	73	35	35	35	1	**142,18**
MA2222020100011	BTB40 H150 ERX25M	1 / 16 mm	150	123	35	35	37	1	**209,72**
MA2222020100012	BTB40 H200 ERX25M	1 / 16 mm	200	173	35	35	37	1	**295,36**

Mandrino portapinze con ghiera standard, MAS 403, BT 40, forma ad+b



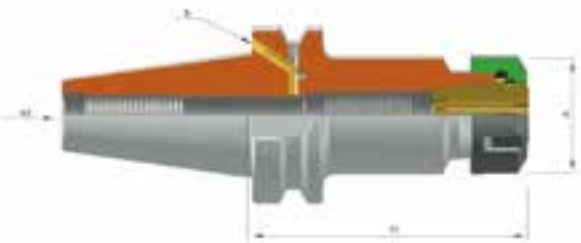

Codice	Tipo	Capacità pinze	H	A		€ / cad.
MA2222020100013	BTB40 H70 ERX16	1 / 10 mm	70	28	1	**81,76**
MA2222020100014	BTB40 H100 ERX16	1 / 10 mm	100	28	1	**101,38**
MA2222020100015	BTB40 H120 ERX16	1 / 10 mm	120	28	1	**142,18**
MA2222020100016	BTB40 H150 ERX16	1 / 10 mm	150	28	1	**183,14**

Mandrino portapinze con ghiera standard, MAS 403, BT 40, forma ad+b



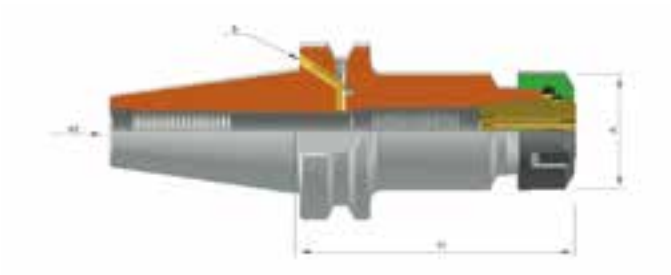

Codice	Tipo	Capacità pinze	H	A		€ / cad.
MA2222020100017	BTB40 H200 ERX16	1 / 10 mm	200	28	1	**240,01**
MA2222020100018	BTB40 H70 ERX20	1 / 13 mm	70	34	1	**81,76**
MA2222020100019	BTB40 H100 ERX20	1 / 13 mm	100	34	1	**101,38**
MA2222020100020	BTB40 H160 ERX20	1 / 13 mm	160	34	1	**183,14**
MA2222020100021	BTB40 H70 ERX25	1 / 16 mm	70	42	1	**81,76**
MA2222020100022	BTB40 H100 ERX25	1 / 16 mm	100	42	1	**101,38**
MA2222020100023	BTB40 H130 ERX25	1 / 16 mm	130	42	1	**142,18**
MA2222020100024	BTB40 H160 ERX25	1 / 16 mm	160	42	1	**183,14**
MA2222020100025	BTB40 H200 ERX25	1 / 16 mm	200	42	1	**248,82**
MA2222020100026	BTB40 H70 ERX32	2 / 20 mm	70	50	1	**81,76**
MA2222020100027	BTB40 H100 ERX32	2 / 20 mm	100	50	1	**101,38**
MA2222020100028	BTB40 H130 ERX32	2 / 20 mm	130	50	1	**142,18**
MA2222020100029	BTB40 H150 ERX32	2 / 20 mm	150	50	1	**183,60**
MA2222020100030	BTB40 H200 ERX32	2 / 20 mm	200	50	1	**266,60**
MA2222020100031	BTB40 H70 ERX40	3 / 26 mm	70	63	1	**97,83**
MA2222020100032	BTB40 H100 ERX40	3 / 26 mm	100	63	1	**115,60**
MA2222020100033	BTB40 H130 ERX40	3 / 26 mm	130	63	1	**154,70**
MA2222020100034	BTB40 H150 ERX40	3 / 26 mm	150	63	1	**193,80**
MA2222020100035	BTB40 H200 ERX40	3 / 26 mm	200	63	1	**293,33**

Mandrino portapinze con ghiera con filetto esterno, MAS 403, BT 40, forma ad



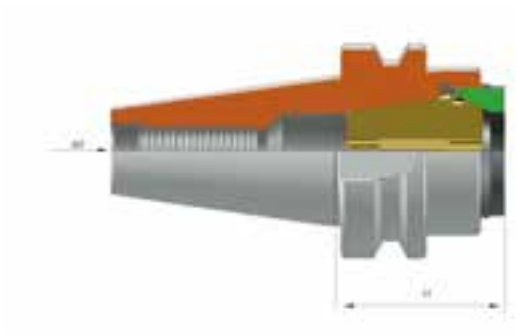

Codice	Tipo	Capacità pinze	H		€ / cad.
MA2222020100036	BT40 H29 ERX32	2 / 20	29	1	**202,61**

Kit mandrino BTB40 H70, con serie pinze ERX



Codice	Descrizione		€ / cad.
MA2222020100037	Kit composto da un mandrino BTB40 ERX32 H70, una serie di 18 pinze ERX32 standard da D.3 a D.20 progressione 1,0 mm. e una chiave per ghiere standard ERX32	1	**412,13**
MA2222020100038	Kit composto da un mandrino BTB40 ERX40 H70, una serie di 23 pinze ERX40 standard da D.4 a D.26 progressione 1,0 mm. e una chiave per ghiere standard ERX40	1	**661,12**

Mandrino portapinze ad alta precisione, con ghiera bilanciata per alte velocità, MAS 403, BT 40, forma ad



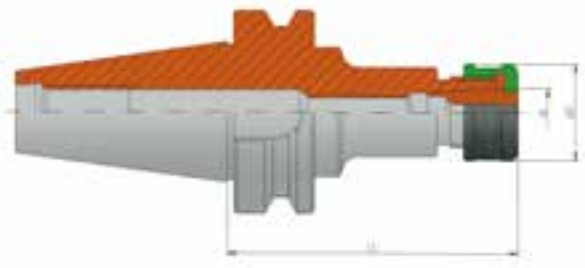

Codice	Tipo	Capacità pinze	l1	d1	H		€ / cad.
MA2222010100240	BT40 H90 HS10	1 / 10 mm	90	30	45	1	**346,65**
MA2222010100241	BT40 H120 HS10	1 / 10 mm	120	30	74	1	**373,23**
MA2222010100212	BT40 H90 HS20	3 / 20 mm	90	48,5	60	1	**346,65**
MA2222010100242	BT40 H120 HS20	3 / 20 mm	120	48,5	88	1	**383,90**

Caratteristiche tecniche:

- Mandrino bilanciato G 2,5 a 25.000 rpm
- Runout garantito in 0,005 mm. con sporgenza utensile 4 x D
- Nuove pinze con maggiore forza di bloccaggio utensile
- Ghiera bilanciata per alte velocità, ad alta precisione
- Migliori prestazioni e maggiore durata degli utensili

Mandrino per frese tipo weldon, MAS 403, BT 40, forma ad+b



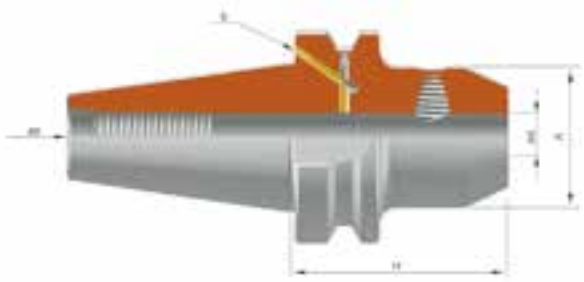

Codice	Tipo	H	WE	A		€ / cad.
MA2222020100041	BTB50 H60 WE6	50	6	25	1	**88,87**
MA2222020100042	BTB40 H100 WE6	100	6	25	1	**104,94**
MA2222020100043	BTB40 H130 WE6	130	6	25	1	**159,96**
MA2222020100044	BTB40 H160 WE6	160	6	25	1	**186,69**
MA2222020100045	BTB40 H50 WE8	50	8	28	1	**81,76**
MA2222020100046	BTB40 H100 WE8	100	8	28	1	**95,97**
MA2222020100047	BTB40 H130 WE8	130	8	28	1	**151,15**
MA2222020100048	BTB40 H160 WE8	160	8	28	1	**170,62**
MA2222020100049	BTB40 H63 WE10	63	10	35	1	**81,76**
MA2222020100050	BTB40 H100 WE10	100	10	35	1	**95,97**
MA2222020100051	BTB40 H130 WE10	130	10	35	1	**151,15**
MA2222020100052	BTB40 H160 WE10	160	10	35	1	**170,62**
MA2222020100053	BTB40 H 63 WE12	63	12	42	1	**81,76**
MA2222020100054	BTB40 H100 WE12	100	12	42	1	**95,97**
MA2222020100055	BTB40 H130 WE12	130	12	42	1	**151,15**
MA2222020100056	BTB40 H160 WE12	160	12	42	1	**170,62**
MA2222020100057	BTB40 H63 WE14	63	14	44	1	**81,76**
MA2222020100058	BTB40 H100 WE14	100	14	44	1	**95,97**
MA2222020100059	BTB40 H130 WE14	130	14	44	1	**151,15**
MA2222020100060	BTB40 H160 WE14	160	14	44	1	**170,62**
MA2222020100061	BTB40 H63 WE16	63	16	48	1	**81,76**
MA2222020100062	BTB40 H100 WE16	100	16	48	1	**95,97**
MA2222020100063	BTB40 H130 WE16	130	16	48	1	**151,15**
MA2222020100064	BTB40 H160 WE16	160	16	48	1	**170,62**
MA2222020100065	BTB40 H63 WE18	63	18	50	1	**81,76**
MA2222020100066	BTB40 H100 WE18	100	18	50	1	**95,97**
MA2222020100067	BTB40 H130 WE18	130	18	50	1	**151,15**
MA2222020100068	BTB40 H160 WE18	160	18	50	1	**170,62**
MA2222020100069	BTB40 H63 WE20	63	20	52	1	**81,76**

Mandrino per frese tipo weldon, MAS 403, BT 40, forma ad+b

Codice	Tipo	H	WE	A		€ / cad.
MA2222020100070	BTB40 H100 WE20	100	20	52	1	**95,97**
MA2222020100071	BTB40 H130 WE20	130	20	52	1	**151,15**
MA2222020100072	BTB40 H160 WE20	160	20	52	1	**170,62**
MA2222020100073	BTB40 H100 WE25	100	25	65	1	**106,64**
MA2222020100074	BTB40 H130 WE25	130	25	65	1	**163,51**
MA2222020100075	BTB40 H160 WE25	160	25	65	1	**202,61**
MA2222020100076	BTB40 H110 WE32	110	32	72	1	**122,71**
MA2222020100077	BTB40 H130 WE32	130	32	72	1	**179,58**
MA2222020100078	BTB40 H160 WE32	160	32	72	1	**220,39**
MA2222020100079	BTB40 H120 WE40	120	40	80	1	**186,69**

Mandrino extra corto per frese tipo weldon, MAS 403, BT 40, forma ad+b



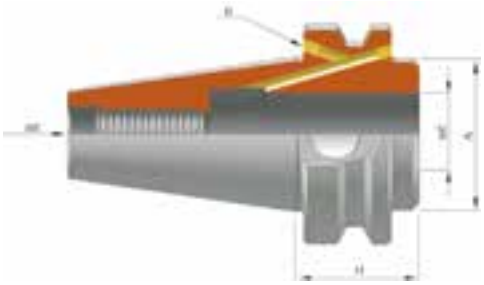

Codice	Tipo	H	WE	A		€ / cad.
MA2222020100080	BTB40 H35 WE16	35	16	43,5	1	**101,38**
MA2222020100081	BTB40 H35 WE20	35	20	43,5	1	**101,38**
MA2222020100082	BTB40 H35 WE25	35	25	43,5	1	**101,38**
MA2222020100083	BTB40 H60 WE25	60	25	50	1	**112,05**
MA2222020100084	BTB40 H70 WE32	70	32	72	1	**122,71**

Mandrino portafrese combinato, MAS 403, BT 40, forma ad



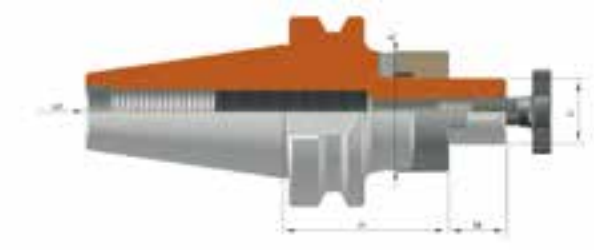

Codice	Tipo	H	D	A	M		€ / cad.
MA2222020100085	BT40 H100 D13C	100	13	28	12	1	**a richiesta**
MA2222020100086	BT40 H55 D16C	55	16	32	17	1	**112,05**
MA2222020100087	BT40 H100 D16C	100	16	32	17	1	**135,08**
MA2222020100088	BT40 H130 D16C	130	16	32	17	1	**243,57**
MA2222020100089	BT40 H160 D16C	160	16	32	17	1	**248,82**
MA2222020100090	BT40 H55 D22C	55	22	40	19	1	**112,05**
MA2222020100091	BT40 H100 D22C	100	22	40	19	1	**135,08**
MA2222020100092	BT40 H130 D22C	130	22	40	19	1	**247,12**
MA2222020100093	BT40 H160 D22C	160	22	40	19	1	**248,82**
MA2222020100094	BT40 H55 D27C	55	27	48	21	1	**122,71**
MA2222020100095	BT40 H100 D27C	100	27	48	21	1	**142,18**
MA2222020100096	BT40 H130 D27C	130	27	48	21	1	**250,68**
MA2222020100097	BT40 H160 D27C	160	27	48	21	1	**266,60**
MA2222020100098	BT40 H60 D32C	60	32	58	24	1	**142,18**
MA2222020100099	BT40 H100 D32C	100	32	58	24	1	**163,51**
MA2222020100100	BT40 H130 D32C	130	32	58	24	1	**270,15**
MA2222020100101	BT40 H160 D32C	160	32	58	24	1	**293,33**
MA2222020100102	BT40 H60 D40C	60	40	70	27	1	**151,15**
MA2222020100103	BT40 H100 D40C	100	40	70	27	1	**183,14**
MA2222020100104	BT40 H130 D40C	130	40	70	27	1	**328,88**
MA2222020100105	BT40 H160 D40C	160	40	70	27	1	**337,69**

Mandrino portafrese fisso con passaggio refrigerante, MAS 403, BT 40, forma ad+b



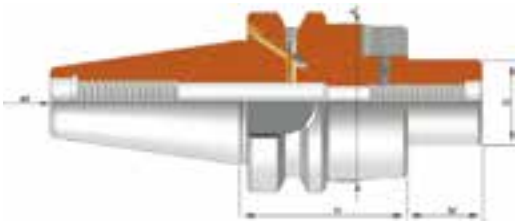

Codice	Tipo	H	D	A	M		€ / cad.
MA2222020100106	BTB40 H35 D16S	35	16	38	17	1	**124,41**
MA2222020100107	BTB40 H45 D16S	45	16	38	17	1	**110,19**
MA2222020100108	BTB40 H100 D16S	100	16	38	17	1	**127,97**
MA2222020100109	BTB40 H130 D16S	130	16	38	17	1	**159,96**
MA2222020100110	BTB40 H160 D16S	160	16	38	17	1	**195,50**
MA2222020100111	BTB40 H200 D16S	200	16	38	17	1	**319,91**
MA2222020100112	BTB40 H35 D22S	35	22	48	19	1	**124,41**
MA2222020100113	BTB40 H45 D22S	45	22	48	19	1	**110,19**
MA2222020100114	BTB40 H100 D22S	100	22	48	19	1	**133,37**
MA2222020100115	BTB40 H130 D22S	130	22	48	19	1	**167,07**
MA2222020100116	BTB40 H160 D22S	160	22	48	19	1	**202,61**
MA2222020100117	BTB40 H200 D22S	200	22	48	19	1	**325,32**
MA2222020100118	BTB40 H35 D27S	35	27	58	21	1	**131,52**
MA2222020100119	BTB40 H45 D27S	45	27	58	21	1	**119,16**
MA2222020100120	BTB40 H100 D27S	100	27	58	21	1	**142,18**
MA2222020100121	BTB40 H130 D27S	130	27	58	21	1	**172,48**
MA2222020100122	BTB40 H160 D27S	160	27	58	21	1	**213,28**
MA2222020100123	BTB40 H200 D27S	200	27	58	21	1	**334,13**
MA2222020100124	BTB40 H50 D32S	50	32	78	24	1	**152,85**
MA2222020100125	BTB40 H56 D32S	56	32	63	24	1	**133,37**
MA2222020100126	BTB40 H100 D32S	100	32	63	24	1	**156,40**
MA2222020100127	BTB40 H130 D32S	130	32	63	24	1	**195,50**
MA2222020100128	BTB40 H160 D32S	160	32	63	24	1	**236,46**
MA2222020100129	BTB40 H200 D32S	200	32	63	24	1	**351,91**
MA2222020100130	BTB40 H50 D40S	50	40	88	27	1	**177,73**
MA2222020100131	BTB40 H60 D40S	60	40	80	27	1	**177,73**
MA2222020100132	BTB40 H100 D40S	100	40	80	27	1	**213,28**
MA2222020100133	BTB40 H130 D40S	130	40	80	27	1	**227,49**
MA2222020100134	BTB40 H160 D40S	160	40	80	27	1	**259,49**
MA2222020100135	BTB40 H200 D40S	200	40	80	27	1	**373,23**

Mandrino a cono morse per punte con tenone, MAS 403, BT 40, forma ad



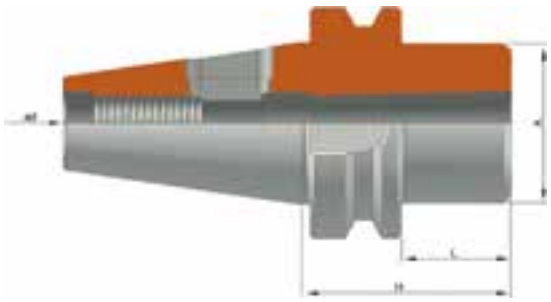

Codice	Tipo	H	A	M	C.M.		€ / cad.
MA2222020100153	BT40 H50 CM1P	50	23	25	1	1	**83,61**
MA2222020100154	BT40 H50 CM2P	50	23	32	2	1	**83,61**
MA2222020100155	BT40 H70 CM3P	70	43	40	3	1	**83,61**
MA2222020100156	BT40 H95 CM4P	95	68	48	4	1	**92,42**

Mandrino a cono morse per frese con vite incorporata, MAS 403, BT 40, forma ad



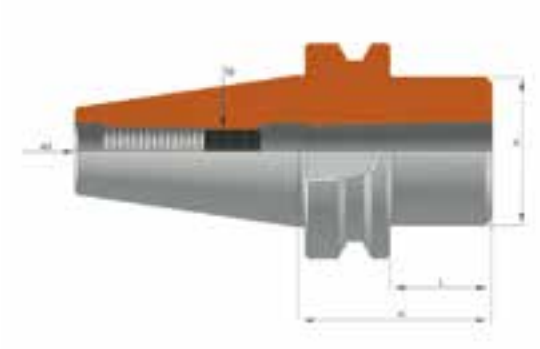

Codice	Tipo	H	A	M	C.M.		€ / cad.
MA2222020100157	BT40 H50 CM1 FV	50	1	25	23	1	**140,48**
MA2222020100158	BT40 H50 CM2 FV	50	2	32	23	1	**140,48**
MA2222020100159	BT40 H70 CM3 FV	70	3	40	43	1	**140,48**
MA2222020100160	BT40 H95 CM4 FV	95	4	45	68	1	**152,85**

Mandrino per frese con attacco filettato, MAS 403, BT 40, forma ad+b



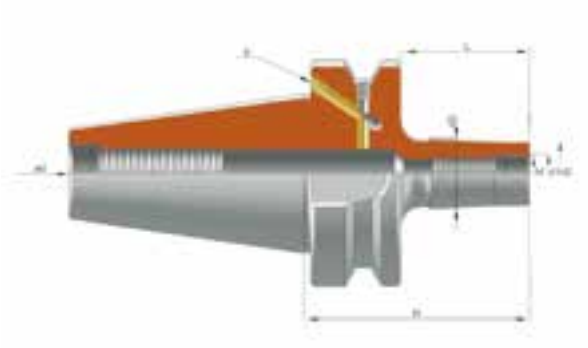

Codice	Tipo	l1	d1	d2	d3	L	M		€ / cad.
MA2222010100243	BTB40 H52 M6CPY	52	6,5	10	13	25	M6	1	**163,51**
MA2222010100244	BTB40 H77 M6CPY	77	6,5	10	20	50	M6	1	**183,14**
MA2222010100245	BTB40 H102 M6CPY	102	6,5	10	23	75	M6	1	**202,61**
MA2222020100136	BTB40 H63 M8CPY	63	8,5	13	15	36	M8	1	**183,14**
MA2222020100137	BTB40 H63 M8CPY	83	8,5	13	23	56	M8	1	**183,14**
MA2222020100138	BTB40 H63 M8CPY	103	8,5	13	23	76	M8	1	**202,61**
MA2222020100139	BTB40 H63 M8CPY	123	8,5	13	25	96	M8	1	**223,94**
MA2222020100140	BTB40 H63 M10CPY	63	10,5	18	20	36	M10	1	**183,14**
MA2222020100141	BTB40 H83 M10CPY	83	10,5	18	25	56	M10	1	**183,14**
MA2222020100142	BTB40 H103 M10CPY	103	10,5	18	28	76	M10	1	**202,61**
MA2222020100143	BTB40 H123 M10CPY	123	10,5	18	28	96	M10	1	**223,94**
MA2222020100144	BTB40 H63 M12CPY	63	12,5	21	24	36	M12	1	**183,14**
MA2222020100145	BTB40 H83 M12CPY	83	12,5	21	24	56	M12	1	**183,14**
MA2222020100146	BTB40 H103 M12CPY	103	12,5	21	31	76	M12	1	**195,50**
MA2222020100147	BTB40 H123 M12CPY	123	12,5	21	31	96	M12	1	**223,94**
MA2222020100148	BTB40 H63 M16CPY	63	17	29	34	36	M16	1	**183,14**
MA2222020100149	BTB40 H83 M16CPY	83	17	29	34	56	M16	1	**183,14**
MA2222020100150	BTB40 H103 M16CPY	103	17	29	34	76	M16	1	**202,61**
MA2222020100151	BTB40 H123 M16CPY	123	17	29	39	96	M16	1	**223,94**
MA2222020100152	BTB40 H153 M16CPY	153	17	29	39	126	M16	1	**264,90**

Mandrino per calettamento a caldo per utensili in MD e HSS, MAS 403, BT 40, forma ad+b



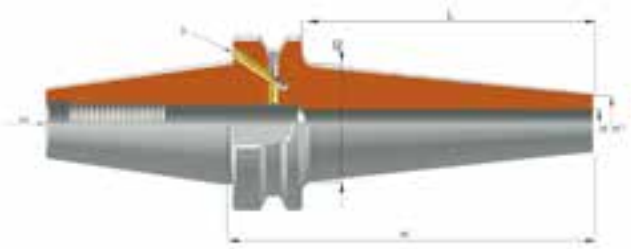

Codice	Tipo	H	d1	d3	d		€ / cad.
MA2222020100161	BTB40 H90 CAL3	90	10	20	3	1	**291,48**
MA2222020100162	BTB40 H120 CAL3	120	10	20	3	1	**327,02**
MA2222020100163	BTB40 H160 CAL3	160	10	20	3	1	**373,23**
MA2222020100164	BTB40 H90 CAL4	90	15	25	4	1	**284,37**
MA2222020100165	BTB40 H120 CAL4	120	15	22	4	1	**327,02**
MA2222020100166	BTB40 H160 CAL4	160	15	22	4	1	**373,23**
MA2222020100167	BTB40 H90 CAL5	90	15	25	5	1	**284,37**
MA2222020100168	BTB40 H120 CAL5	120	15	22	5	1	**327,02**
MA2222020100169	BTB40 H160 CAL5	160	15	27	5	1	**366,12**
MA2222020100170	BTB40 H90 CAL6	90	20	27	6	1	**195,50**
MA2222020100171	BTB40 H130 CAL6	130	20	27	6	1	**284,37**
MA2222020100172	BTB40 H160 CAL6	160	20	27	6	1	**337,69**
MA2222020100173	BTB40 H90 CAL8	90	20	27	8	1	**195,50**
MA2222020100174	BTB40 H130 CAL8	130	20	27	8	1	**284,37**
MA2222020100175	BTB40 H160 CAL8	160	20	27	8	1	**337,69**
MA2222020100176	BTB40 H90 CAL10	90	24	31	10	1	**195,50**
MA2222020100177	BTB40 H130 CAL10	130	24	31	10	1	**284,37**
MA2222020100178	BTB40 H160 CAL10	160	24	31	10	1	**337,69**
MA2222020100179	BTB40 H90 CAL12	90	24	31	12	1	**195,50**
MA2222020100180	BTB40 H130 CAL12	130	24	31	12	1	**284,37**
MA2222020100181	BTB40 H160 CAL12	160	24	31	12	1	**337,69**
MA2222020100182	BTB40 H90 CAL14	90	27	34	14	1	**195,50**
MA2222020100183	BTB40 H130 CAL14	130	27	34	14	1	**284,37**
MA2222020100184	BTB40 H160 CAL14	160	27	34	14	1	**337,69**
MA2222020100185	BTB40 H90 CAL16	90	27	34	16	1	**195,50**
MA2222020100186	BTB40 H130 CAL16	130	27	34	16	1	**284,37**
MA2222020100187	BTB40 H160 CAL16	160	27	34	16	1	**337,69**
MA2222020100188	BTB40 H90 CAL18	90	33	40	18	1	**195,50**

Mandrino per calettamento a caldo per utensili in MD e HSS, MAS 403, BT 40, forma ad+b



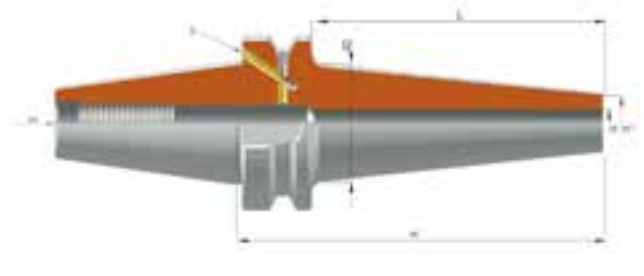

Codice	Tipo	H	d1	d3	d		€ / cad.
MA2222020100189	BTB40 H130 CAL18	130	33	40	18	1	**284,37**
MA2222020100190	BTB40 H160 CAL18	160	33	40	18	1	**337,69**
MA2222020100191	BTB40 H90 CAL20	90	33	40	20	1	**195,50**
MA2222020100192	BTB40 H130 CAL20	130	33	40	20	1	**284,37**
MA2222020100193	BTB40 H160 CAL20	160	33	40	20	1	**337,69**
MA2222020100194	BTB40 H100 CAL25	100	44	53	25	1	**195,50**
MA2222020100195	BTB40 H130 CAL25	130	44	53	25	1	**284,37**
MA2222020100196	BTB40 H160 CAL25	160	44	53	25	1	**337,69**
MA2222020100197	BTB40 H100 CAL32	100	44	53	32	1	**195,50**
MA2222020100198	BTB40 H130 CAL32	130	44	53	32	1	**284,37**
MA2222020100199	BTB40 H160 CAL32	160	44	53	32	1	**337,69**

Mandrino per calettamento a caldo per utensili in MD e HSS, tipo Slim, MAS 403, BT 40, forma ad+b



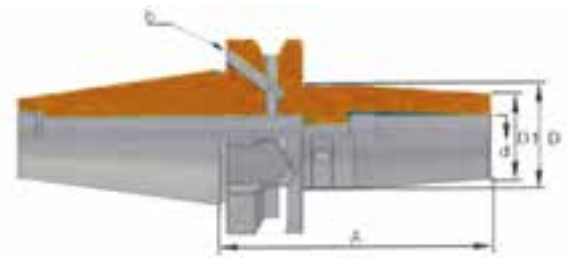

Codice	Tipo	A	d1	D	L	d		€ / cad.
MA2222010100213	BTB40 H90 CAL03 SLIM	90	9	13	63	3	1	**305,70**
MA2222010100214	BTB40 H120 CAL03 SLIM	120	9	16	93	3	1	**332,43**
MA2222010100215	BTB40 H90 CAL04 SLIM	90	10	15	63	4	1	**305,70**
MA2222010100216	BTB40 H120 CAL04 SLIM	120	10	20	93	4	1	**332,43**

Mandrino per calettamento a caldo per utensili in MD e HSS, tipo Slim, MAS 403, BT 40, forma ad+b



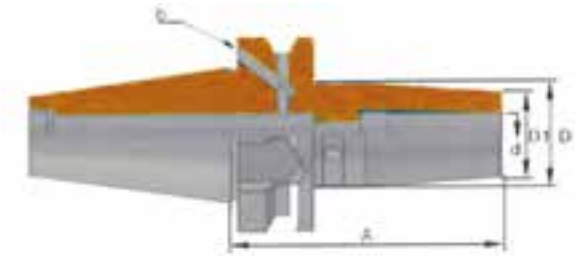

Codice	Tipo	A	d1	D	L	d		€ / cad.
MA2222010100217	BTB40 H90 CAL05 SLIM	90	11	16	63	5	1	**305,70**
MA2222010100218	BTB40 H120 CAL05 SLIM	120	11	20	93	5	1	**332,43**
MA2222010100219	BTB40 H90 CAL06 SLIM	90	12	17	63	6	1	**211,58**
MA2222010100220	BTB40 H130 CAL06 SLIM	130	12	19	103	6	1	**287,92**
MA2222010100221	BTB40 H160 CAL06 SLIM	160	12	19	133	6	1	**335,99**
MA2222010100222	BTB40 H90 CAL08 SLIM	90	14	19	63	8	1	**211,58**
MA2222010100223	BTB40 H130 CAL08 SLIM	130	14	21	103	8	1	**287,92**
MA2222010100224	BTB40 H160 CAL08 SLIM	160	14	21	133	8	1	**335,99**
MA2222010100225	BTB40 H90 CAL10 SLIM	90	16	21	63	10	1	**211,58**
MA2222010100226	BTB40 H130 CAL10 SLIM	130	16	23	103	10	1	**287,92**
MA2222010100227	BTB40 H160 CAL10 SLIM	160	16	23	133	10	1	**335,99**
MA2222010100228	BTB40 H90 CAL12 SLIM	90	18	23	63	12	1	**211,58**
MA2222010100229	BTB40 H130 CAL12 SLIM	130	18	25	103	12	1	**287,92**
MA2222010100230	BTB40 H160 CAL12 SLIM	160	18	25	133	12	1	**335,99**
MA2222010100231	BTB40 H90 CAL14 SLIM	90	22	25	63	14	1	**211,58**
MA2222010100232	BTB40 H130 CAL14 SLIM	130	22	27	103	14	1	**287,92**
MA2222010100233	BTB40 H160 CAL14 SLIM	160	22	27	133	14	1	**335,99**
MA2222010100234	BTB40 H90 CAL16 SLIM	90	24	29	63	16	1	**211,58**
MA2222010100235	BTB40 H130 CAL16 SLIM	130	24	31	103	16	1	**287,92**
MA2222010100236	BTB40 H160 CAL16 SLIM	160	24	31	133	16	1	**335,99**
MA2222010100237	BTB40 H90 CAL20 SLIM	90	28	33	63	20	1	**211,58**
MA2222010100238	BTB40 H130 CAL20 SLIM	130	28	35	103	20	1	**287,92**
MA2222010100239	BTB40 H160 CAL20 SLIM	160	28	35	133	20	1	**335,99**

Mandrino a forte serraggio, MAS 403, BT 40, forma ad+b



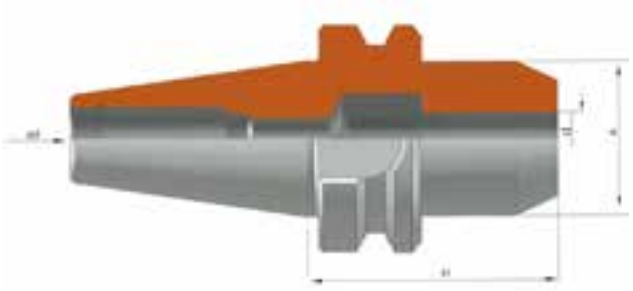

Codice	Tipo	H	d1	d		€ / cad.
MA2222020100200	BT40 H80 FP20	80	48	20	1	**a richiesta**
MA2222020100201	BT40 H85 FP32	85	68	32	1	**a richiesta**

Mandrino a stelo morbido lavorabile, MAS 403, BT 40, forma ad+b



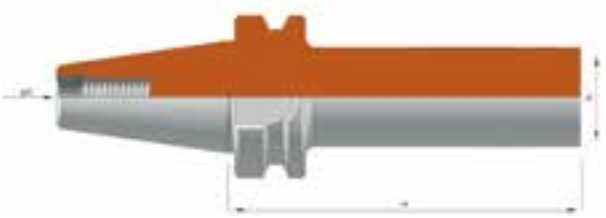

Codice	Tipo	H	D		€ / cad.
MA2222020100202	BT40 H250 D63	250	63	1	**213,28**

Barra di controllo, MAS 403, BT 40



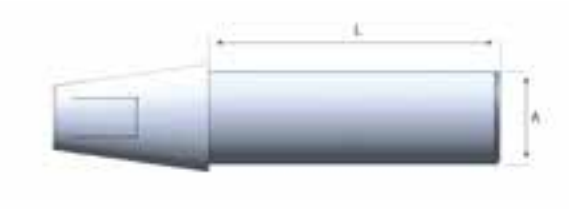

Codice	Tipo	Capacità	L		€ / cad.
MA2222010100252	BT40 H300 D40		40	1	**746,98**

Mandrino portapunte integrali, MAS 403, BT 40, forma ad



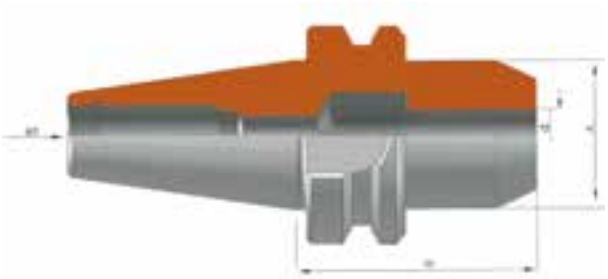

Codice	Tipo	Capacità pinze	H	A		€ / cad.
MA2222020100039	BT40 H98 DCK13	1 / 13 mm	98	50	1	**272,00**
MA2222020100040	BT40 H105 DCK16	3 / 16 mm	105	58	1	**286,22**

Mandrino portapunte integrale autoserrante con chiave esagonale, MAS 403, BT 40, forma ad





Codice	Tipo	Capacità	L	A		€ / cad.
MA2222010100246	BT40 H98 DK13	50	1 / 13 mm	98	1	**488,84**
MA2222010100247	BT40 H103 DK16	58	3 / 16 mm	103	1	**524,38**

Mandrino a compensazione assiale in compressione e trazione, MAS 403, BT 40, forma ad



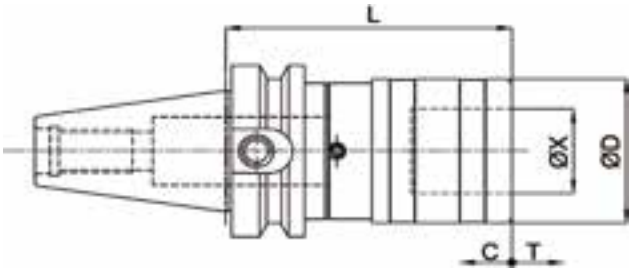

Codice	Tipo	Capacità	L	B	D	C-	T+		€ / cad.
MA2222020200203	BT40 H68 MAC1	M3 / M12	68	19	36	7,5	9	1	**254,74**
MA2222020200204	BT40 H93 MAC2	M8 / M20	93	31	53	12,5	15	1	**327,94**

Mandrino rigido senza compensazione, MAS 403, BT 40, con passaggio refrigerante, forma ad



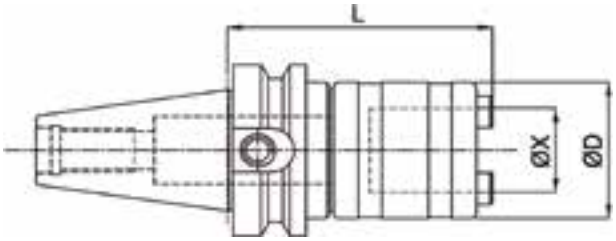

Codice	Tipo	Capacità	L	X	D		€ / cad.
MA2222020200207	BT40 H67 MAR1	M3 / M12	67	19	32	1	**231,31**
MA2222020200208	BT40 H90 MAR2	M8 / M20	90	31	50	1	**235,70**

Mandrino portapinze, con ghiera standard, DIN 2080 ISO40, forma ad





Codice	Tipo	Capacità pinze	H	A		€ / cad.
MA3333030100001	ISO40 H47 ERX16	1 / 10 mm	47	28	1	**a richiesta**
MA3333030100002	ISO40 H47 ERX25	1 / 16 mm	47	42	1	**a richiesta**
MA3333030100003	ISO40 H49 ERX32	2 / 20 mm	49	50	1	**a richiesta**
MA3333030100004	ISO40 H70 ERX40	3 / 30 mm	70	63	1	**a richiesta**

Kit mandrino ISO40 ERX32 e serie 18 pinze ERX32



Codice	Tipo	Descrizione		€ / cad.
MA3333030100005	ISO40 H70 ERX32	Kit composto da un mandrino ISO40 ERX32 H70, una serie di 18 pinze ERX32 standard da D.3 a D.20 progressione 1,0 mm. e una chiave per ghiere standard ERX32	1	**429,30**

Mandrino portapunte integrale, DIN 2080 ISO40, forma ad



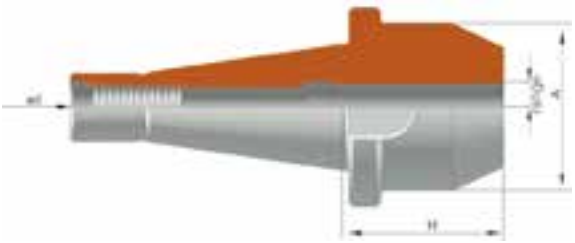

Codice	Tipo	Capacità pinze	H	A		€ / cad.
MA3333030100006	ISO40 H88 DCK13	1 / 13 mm	88	50	1	**a richiesta**
MA3333030100007	ISO40 H100 DCK16	3 / 16 mm	100	58	1	**a richiesta**

Mandrino per frese tipo weldon, DIN 2080 ISO40, forma ad



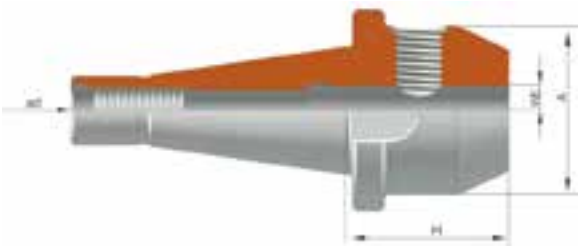

Codice	Tipo	H	WE	A		€ / cad.
MA3333030100008	ISO40 H50 WE6	50	6	25	1	**a richiesta**
MA3333030100009	ISO40 H50 WE8	50	8	28	1	**a richiesta**
MA3333030100010	ISO40 H50 WE10	50	10	35	1	**a richiesta**
MA3333030100011	ISO40 H50 WE12	50	12	42	1	**a richiesta**
MA3333030100012	ISO40 H50 WE14	50	14	44	1	**a richiesta**
MA3333030100013	ISO40 H60 WE16	60	16	48	1	**a richiesta**
MA3333030100014	ISO40 H65 WE18	65	18	50	1	**a richiesta**
MA3333030100015	ISO40 H65 WE20	65	20	52	1	**a richiesta**
MA3333030100016	ISO40 H80 WE25	80	25	65	1	**90,67**
MA3333030100017	ISO40 H80 WE32	80	32	72	1	**90,67**
MA3333030100018	ISO40 H90 WE40	90	40	90	1	**a richiesta**

Mandrino portafrese combinato, DIN 2080 ISO40, forma ad



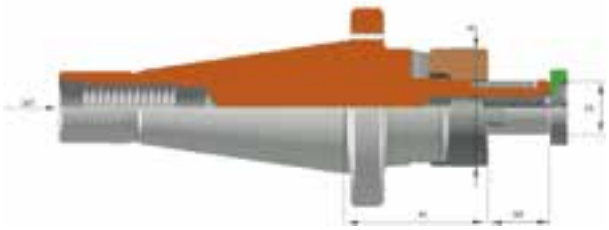

Codice	Tipo	H	D	A	M		€ / cad.
MA3333030100019	ISO40 H52 D16C	52	16	16	17	1	**a richiesta**
MA3333030100020	ISO40 H52 D22C	52	22	22	19	1	**a richiesta**
MA3333030100021	ISO40 H52 D27C	52	27	27	21	1	**a richiesta**

Mandrino portafrese combinato, DIN 2080 ISO40, forma ad



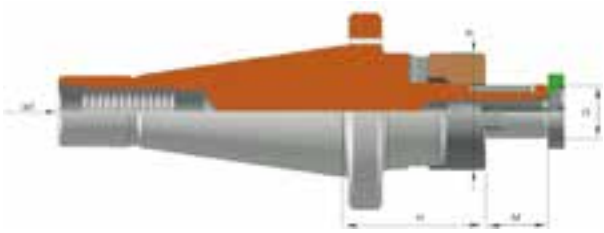

Codice	Tipo	H	D	A	M		€ / cad.
MA3333030100022	ISO40 H52 D32C	52	32	32	21	1	**a richiesta**
MA3333030100023	ISO40 H52 D40C	52	40	40	27	1	**a richiesta**

Mandrino a cono morse per punte con tenone, DIN 2080 ISO40, forma ad



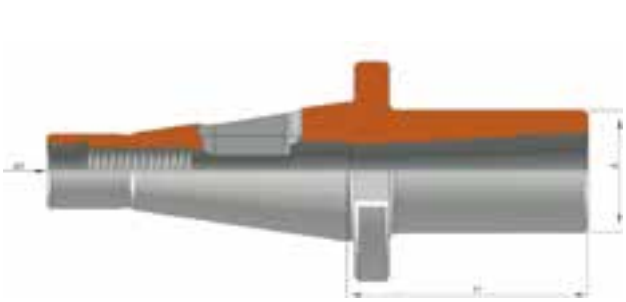

Codice	Tipo	H	A	C.M.		€ / cad.
MA3333030100024	ISO40 H50 CM1P	50	25	1	1	**a richiesta**
MA3333030100025	ISO40 H50 CM2P	50	32	2	1	**a richiesta**
MA3333030100026	ISO40 H65 CM3P	65	40	3	1	**a richiesta**
MA3333030100027	ISO40 H95 CM4P	95	48	4	1	**a richiesta**

Mandrino a cono morse per frese con vite incorporata, DIN 2080 ISO40, forma ad





Codice	Tipo	H	A	C.M.		€ / cad.
MA3333030100028	ISO40 H50 CM1 FV	50	25	M6	1	**a richiesta**
MA3333030100029	ISO40 H50 CM2 FV	50	32	M10	1	**a richiesta**
MA3333030100030	ISO40 H65 CM3 FV	65	40	M12	1	**a richiesta**
MA3333030100031	ISO40 H95 CM4 FV	95	48	M16	1	**a richiesta**

Mandrino a compensazione assiale in compressione e trazione, DIN 2080 ISO40, forma ad



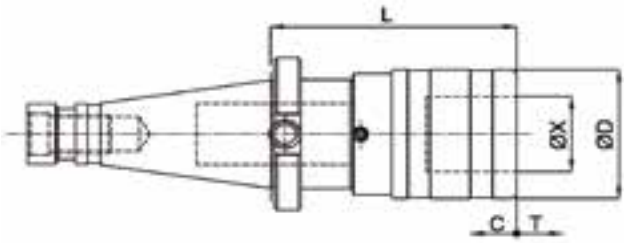

Codice	Tipo	Capacità pinze	L	X	D	C-	T+		€ / cad.
MA3333030200032	ISO40 H53 MAC1	M3 / M12	53	19	36	7,5	7,5	1	**282,55**
MA3333030200033	ISO40 H77 MAC2	M8 / M20	77	31	53	12,5	12,5	1	**346,97**

Mandrino portapinze con ghiera mini, tipo Slim, HSK63, forma A



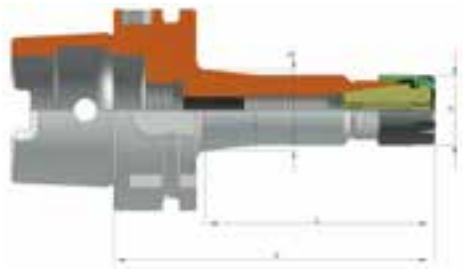

Codice	Tipo	Capacità pinze	H	L	A	D		€ / cad.
MA4444040100001	HSK63A H100 ERX11M	1 / 7 mm	100	74	16	22	1	**205,38**
MA4444040100002	HSK63A H160 ERX11M	1 / 7 mm	160	134	16	24	1	**268,57**
MA4444040100003	HSK63A H100 ERX16M	1 / 10 mm	100	74	22	27	1	**205,38**
MA4444040100004	HSK63A H160 ERX16M	1 / 10 mm	160	134	22	30	1	**268,57**
MA4444040100005	HSK63A H110 ERX20M	1 / 13 mm	110	84	28	33	1	**186,42**
MA4444040100006	HSK63A H100 ERX25M	1 / 16 mm	100	74	35	35	1	**205,38**
MA4444040100007	HSK63A H160 ERX25M	1 / 16 mm	160	134	35	35	1	**268,57**

Mandrino portapinze con ghiera standard, HSK63, forma A



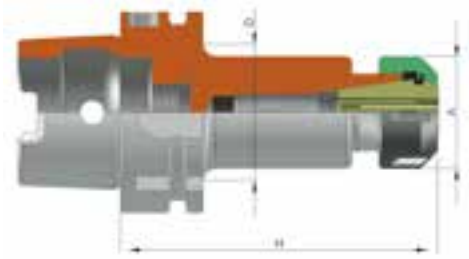

Codice	Tipo	Capacità pinze	H	D	A		€ / cad.
MA4444040100008	HSK63A H100 ERX16	1 / 10 mm	100	32	28	1	**157,98**
MA4444040100009	HSK63A H160 ERX16	1 / 10 mm	160	32	28	1	**213,34**
MA4444040100010	HSK63A H200 ERX16	1 / 10 mm	200	32	28	1	**284,37**
MA4444040100011	HSK63A H100 ERX25	1 / 16 mm	100	42	42	1	**157,98**
MA4444040100012	HSK63A H160 ERX25	1 / 16 mm	160	42	42	1	**213,34**
MA4444040100013	HSK63A H200 ERX25	1 / 16 mm	200	42	42	1	**284,37**
MA4444040100014	HSK63A H100 ERX32	2 / 20 mm	100	50	50	1	**157,98**
MA4444040100015	HSK63A H160 ERX32	2 / 20 mm	160	50	50	1	**213,34**

Mandrino portapinze con ghiera standard, HSK63, forma A

Codice	Tipo	Capacità pinze	H	D	A		€ / cad.
MA4444040100016	HSK63A H200 ERX32	2 / 20 mm	200	50	50	1	**284,37**
MA4444040100017	HSK63A H65 ERX40	3 / 26 mm	65	63	63	1	**160,27**
MA4444040100018	HSK63A H120 ERX40	3 / 26 mm	120	63	63	1	**205,38**
MA4444040100019	HSK63A H160 ERX40	3 / 26 mm	160	63	63	1	**229,14**

Mandrino portapinze con ghiera standard, HSK100, forma A



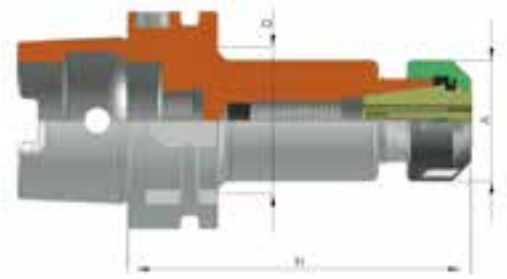

Codice	Tipo	Capacità pinze	H	D	A		€ / cad.
MA4444040100020	HSK100A H100 ERX16	1 / 10 mm	100	32	28	1	**229,14**
MA4444040100021	HSK100A H160 ERX16	1 / 10 mm	160	32	28	1	**276,54**
MA4444040100022	HSK100A H100 ERX25	1 / 16 mm	100	42	42	1	**221,18**
MA4444040100023	HSK100A H160 ERX25	1 / 16 mm	160	42	42	1	**276,54**
MA4444040100024	HSK100A H100 ERX32	2 / 20 mm	100	50	50	1	**221,18**
MA4444040100025	HSK100A H160 ERX32	2 / 20 mm	160	50	50	1	**276,54**
MA4444040100026	HSK100A H200 ERX32	2 / 20 mm	200	50	50	1	**371,33**
MA4444040100027	HSK100A H100 ERX40	3 / 30 mm	100	63	63	1	**236,97**
MA4444040100028	HSK100A H160 ERX40	3 / 30 mm	160	63	63	1	**292,34**
MA4444040100029	HSK100A H200 ERX40	3 / 30 mm	200	63	63	1	**402,92**

Mandrino portapinze ad alta precisione, con ghiera bilanciata per alte velocità, HSK63, forma A



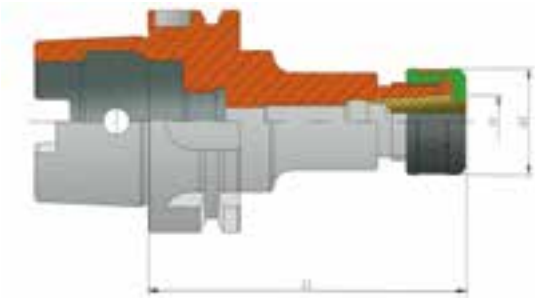

Codice	Tipo	Capacità pinze	L1	d1	H		€ / cad.
MA4444040100342	HSK63A H90 HS10	1 / 10 mm	90	30	64	1	**a richiesta**
MA4444040100343	HSK63A H120 HS10	1 / 10 mm	120	30	94	1	**a richiesta**
MA4444040100211	HSK63A H90 HS20	3 / 20 mm	90	48,5	64	1	**343,44**
MA4444040100344	HSK63A H135 HS20	3 / 20 mm	135	48,5	109	1	**a richiesta**

Caratteristiche tecniche:

- Mandrino bilanciato G 2,5 a 25.000 rpm
- Runout garantito in 0,005 mm. con sporgenza utensile 4 x D
- Nuove pinze con maggiore forza di bloccaggio utensile
- Ghiera bilanciata per alte velocità, ad alta precisione
- Migliori prestazioni e maggiore durata degli utensili

Mandrino portapinze integrale, HSK63, forma A



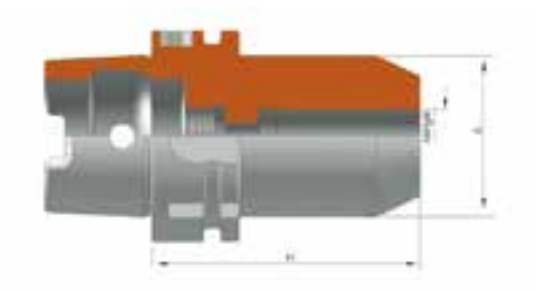

Codice	Tipo	Capacità pinze	H	A		€ / cad.
MA4444040100193	HSK63A H104 DK13	1 / 13 mm	104	50	1	**519,23**
MA4444040100194	HSK63A H104 DK16	3 / 16 mm	104	50	1	**565,53**

Mandrino per frese tipo weldon, HSK63, forma A



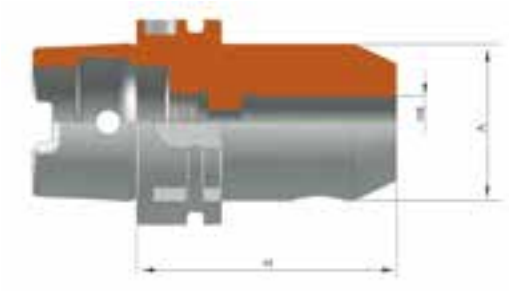

Codice	Tipo	H	WE	A		€ / cad.
MA4444040100030	HSK63A H65 WE6	65	6	25	1	**142,18**
MA4444040100031	HSK63A H100 WE6	100	6	25	1	**165,95**
MA4444040100032	HSK63A H160 WE6	160	6	25	1	**221,18**
MA4444040100033	HSK63A H65 WE8	65	8	28	1	**134,35**
MA4444040100034	HSK63A H100 WE8	100	8	28	1	**157,98**
MA4444040100035	HSK63A H160 WE8	160	8	28	1	**213,34**
MA4444040100036	HSK63A H 65 WE10	65	10	35	1	**134,35**
MA4444040100037	HSK63A H100 WE10	100	10	35	1	**157,98**
MA4444040100038	HSK63A H160 WE10	160	10	35	1	**213,34**
MA4444040100039	HSK63A H80 WE12	80	12	42	1	**134,35**
MA4444040100040	HSK63A H100 WE12	100	12	42	1	**157,98**
MA4444040100041	HSK63A H160 WE12	160	12	42	1	**213,34**
MA4444040100042	HSK63A H80 WE14	80	14	44	1	**134,35**

Mandrino per frese tipo weldon, HSK63, forma A



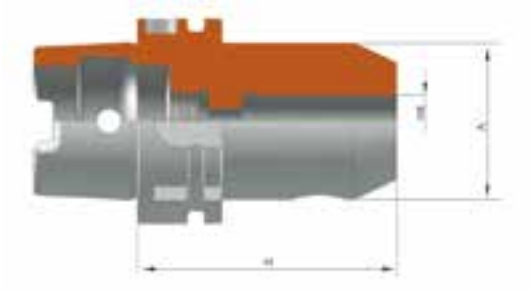

Codice	Tipo	H	WE	A		€ / cad.
MA4444040100043	HSK63A H100 WE14	100	14	44	1	**157,98**
MA4444040100044	HSK63A H160 WE14	160	14	44	1	**213,34**
MA4444040100045	HSK63A H80 WE16	80	16	48	1	**134,35**
MA4444040100046	HSK63A H100 WE16	100	16	48	1	**157,98**
MA4444040100047	HSK63A H160 WE16	160	16	48	1	**213,34**
MA4444040100048	HSK63A H80 WE18	80	18	50	1	**134,35**
MA4444040100049	HSK63A H160 WE18	160	18	50	1	**213,34**
MA4444040100050	HSK63A H80 WE20	80	20	52	1	**134,35**
MA4444040100051	HSK63A H160 WE20	160	20	52	1	**213,34**
MA4444040100052	HSK63A H110 WE25	110	25	65	1	**157,98**
MA4444040100053	HSK63A H160 WE25	160	25	65	1	**229,14**
MA4444040100054	HSK63A H110 WE32	110	32	72	1	**157,98**
MA4444040100055	HSK63A H160 WE32	160	32	72	1	**268,57**

Mandrino per frese tipo weldon, HSK100, forma A



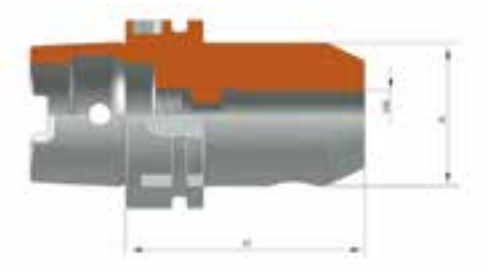

Codice	Tipo	H	WE	A		€ / cad.
MA4444040100056	HSK100A H80 WE6	80	6	25	1	**213,34**
MA4444040100058	HSK100A H80 WE8	80	8	28	1	**213,34**
MA4444040100060	HSK100A H80 WE10	80	10	35	1	**213,34**
MA4444040100062	HSK100A H100 WE12	100	12	42	1	**213,34**
MA4444040100064	HSK100A H100 WE14	100	14	44	1	**214,86**
MA4444040100066	HSK100A H100 WE16	100	16	48	1	**213,34**
MA4444040100068	HSK100A H100 WE18	100	18	50	1	**213,34**
MA4444040100070	HSK100A H100 WE20	100	20	52	1	**213,34**
MA4444040100072	HSK100A H100 WE25	100	25	65	1	**236,97**
MA4444040100074	HSK100A H100 WE32	100	32	72	1	**244,94**
MA4444040100077	HSK100A H105 WE40	105	40	80	1	**260,74**

Mandrino portafrese combinato, HSK63, forma A



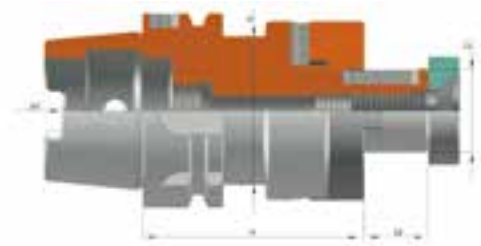

Codice	Tipo	H	D	A	M		€ / cad.
MA4444040100080	HSK63A H60 D16C	60	16	32	17	1	**a richiesta**
MA4444040100081	HSK63A H100 D16C	100	16	32	17	1	**a richiesta**
MA4444040100082	HSK63A H160 D16C	160	16	32	17	1	**a richiesta**
MA4444040100083	HSK63A H60 D22C	60	22	40	19	1	**a richiesta**

Mandrino portafrese combinato, HSK63, forma A



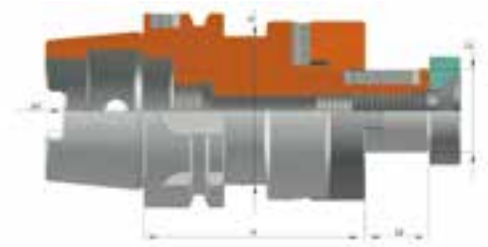

Codice	Tipo	H	D	A	M		€ / cad.
MA4444040100084	HSK63A H100 D22C	100	22	40	19	1	**a richiesta**
MA4444040100085	HSK63A H160 D22C	160	22	40	19	1	**a richiesta**
MA4444040100086	HSK63A H60 D27C	60	27	48	21	1	**a richiesta**
MA4444040100087	HSK63A H100 D27C	100	27	48	21	1	**a richiesta**
MA4444040100088	HSK63A H160 D27C	160	27	48	21	1	**a richiesta**
MA4444040100089	HSK63A H60 D32C	60	32	58	24	1	**a richiesta**
MA4444040100090	HSK63A H100 D32C	100	32	58	24	1	**a richiesta**
MA4444040100091	HSK63A H160 D32C	160	32	58	24	1	**a richiesta**
MA4444040100092	HSK63A H70 D40C	70	40	70	27	1	**a richiesta**
MA4444040100093	HSK63A H100 D40C	100	40	70	27	1	**a richiesta**
MA4444040100094	HSK63A H160 D40C	160	40	70	27	1	**a richiesta**

Mandrino portafrese combinato, HSK100, forma A



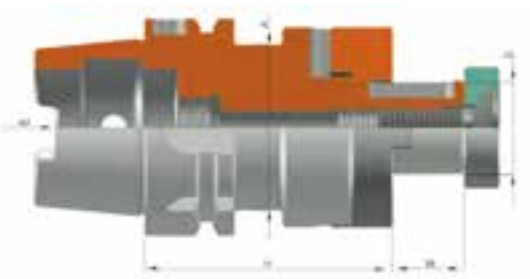

Codice	Tipo	H	D	A	M		€ / cad.
MA4444040100095	HSK100A H60 D16C	60	16	32	17	1	**275,54**
MA4444040100096	HSK100A H60 D22C	60	22	40	19	1	**275,54**
MA4444040100097	HSK100A H60 D27C	60	27	48	21	1	**275,54**
MA4444040100098	HSK100A H60 D32C	60	32	58	24	1	**328,88**
MA4444040100099	HSK100A H70 D40C	70	40	70	27	1	**337,67**

Mandrino portafrese fisso con passaggio refrigerante, HSK63, forma A



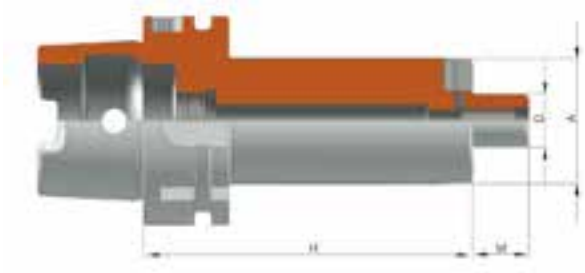

Codice	Tipo	H	D	A	M		€ / cad.
MA4444040100100	HSK63A H50 D16S	50	16	32	17	1	**177,73**
MA4444040100101	HSK63A H100 D16S	100	16	38	17	1	**204,47**
MA4444040100102	HSK63A H160 D16S	160	16	38	17	1	**257,79**
MA4444040100103	HSK63A H50 D22S	50	22	48	19	1	**177,73**
MA4444040100104	HSK63A H100 D22S	100	22	48	19	1	**204,47**
MA4444040100105	HSK63A H160 D22S	160	22	48	19	1	**257,79**
MA4444040100106	HSK63A H60 D27S	60	27	58	21	1	**177,73**
MA4444040100107	HSK63A H100 D27S	100	27	58	21	1	**204,47**
MA4444040100108	HSK63A H160 D27S	160	27	58	21	1	**257,79**
MA4444040100109	HSK63A H60 D32S	60	32	66	24	1	**195,50**
MA4444040100110	HSK63A H100 D32S	100	32	66	24	1	**238,16**
MA4444040100111	HSK63A H160 D32S	160	32	66	24	1	**298,59**

Mandrino portafrese fisso con passaggio refrigerante, HSK100, forma A



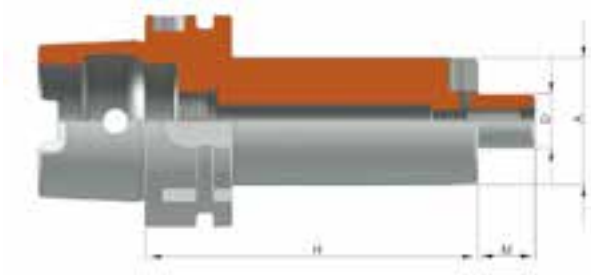

Codice	Tipo	H	D	A	M		€ / cad.
MA4444040100115	HSK100A H50 D16S	50	16	32	17	1	**257,79**
MA4444040100116	HSK100A H100 D16S	100	16	38	17	1	**293,33**
MA4444040100117	HSK100A H160 D16S	160	16	38	17	1	**355,46**
MA4444040100118	HSK100A H50 D22S	50	22	48	19	1	**257,79**
MA4444040100119	HSK100A H100 D22S	100	22	48	19	1	**293,33**

Mandrino portafrese fisso con passaggio refrigerante, HSK100, forma A



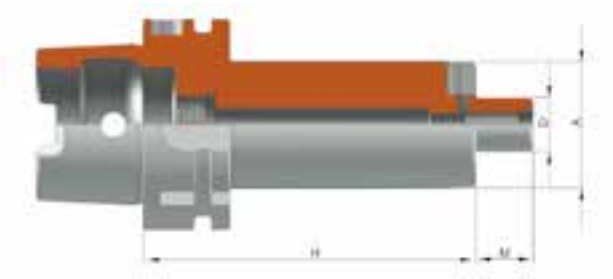

Codice	Tipo	H	D	A	M		€ / cad.
MA4444040100120	HSK100A H160 D22S	160	22	48	19	1	**355,46**
MA4444040100121	HSK100A H50 D27S	50	27	58	21	1	**257,79**
MA4444040100122	HSK100A H100 D27S	100	27	58	21	1	**293,33**
MA4444040100123	HSK100A H160 D27S	160	27	58	21	1	**355,46**
MA4444040100124	HSK100A H50 D32S	50	32	66	24	1	**275,56**
MA4444040100125	HSK100A H100 D32S	100	32	66	24	1	**302,14**
MA4444040100126	HSK100A H160 D32S	160	32	66	24	1	**391,01**
MA4444040100127	HSK100A H60 D40S	60	40	80	27	1	**293,33**
MA4444040100128	HSK100A H100 D40S	100	40	80	27	1	**355,46**
MA4444040100129	HSK100A H160 D40S	160	40	80	27	1	**435,52**

Mandrino per frese con attacco filettato, HSK63, forma A



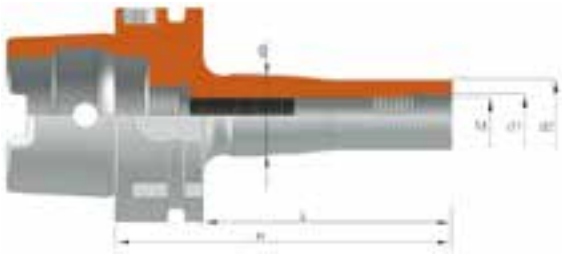

Codice	Tipo	H	d1	d2	d3	L	M		€ / cad.
MA4444040100130	HSK63A H59 M8CPY	59	8,5	13	15	33	M8	1	**206,17**
MA4444040100131	HSK63A H84 M8CPY	84	8,5	13	23	58	M8	1	**206,17**
MA4444040100132	HSK63A H109 M8CPY	109	8,5	13	23	83	M8	1	**223,94**
MA4444040100133	HSK63A H134 M8CPY	134	8,5	13	25	108	M8	1	**261,34**
MA4444040100134	HSK63A H59 M10CPY	59	10,5	18	19,5	33	M10	1	**206,17**
MA4444040100135	HSK63A H84 M10CPY	84	10,5	18	25	58	M10	1	**206,17**
MA4444040100136	HSK63A H109 M10CPY	109	10,5	18	28	83	M10	1	**223,94**
MA4444040100137	HSK63A H134 M10CPY	134	10,5	18	28	108	M10	1	**261,34**
MA4444040100138	HSK63A H159 M10CPY	159	10,5	18	34	133	M10	1	**291,48**
MA4444040100139	HSK63A H59 M12CPY	59	12,5	21	24	33	M12	1	**206,17**
MA4444040100140	HSK63A H84 M12CPY	84	12,5	21	24	58	M12	1	**206,17**
MA4444040100141	HSK63A H109 M12CPY	109	12,5	21	31	83	M12	1	**223,94**
MA4444040100142	HSK63A H134 M12CPY	134	12,5	21	31	108	M12	1	**261,34**
MA4444040100143	HSK63A H159 M12CPY	159	12,5	21	31	133	M12	1	**291,48**
MA4444040100144	HSK63A H59 M16CPY	59	17	29	34	33	M16	1	**206,17**
MA4444040100145	HSK63A H84 M16CPY	84	17	29	34	58	M16	1	**206,17**
MA4444040100146	HSK63A H109 M16CPY	109	17	29	34	83	M16	1	**223,94**
MA4444040100147	HSK63A H134 M16CPY	134	17	29	39	108	M16	1	**261,34**
MA4444040100148	HSK63A H159 M16CPY	159	17	29	39	133	M16	1	**291,48**

Mandrino per frese con attacco filettato, HSK100, forma A



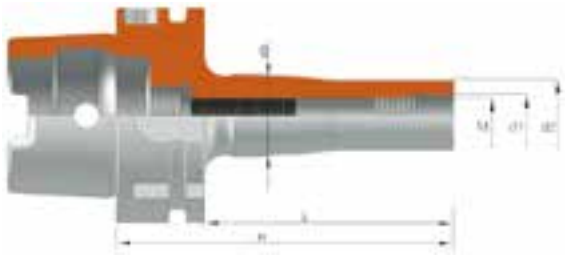

Codice	Tipo	H	d1	d2	d3	L	M		€ / cad.
MA4444040100149	HSK100A H87 M12CPY	87	12,5	21	23,5	58	M12	1	**540,92**
MA4444040100150	HSK100A H137 M12CPY	137	12,5	21	47	108	M12	1	**667,99**
MA4444040100151	HSK100A H187 M12CPY	187	12,5	21	55	158	M12	1	**774,46**
MA4444040100152	HSK100A H87 M16CPY	87	17	29	31,5	58	M16	1	**540,92**
MA4444040100153	HSK100A H137 M16CPY	137	17	29	41,5	108	M16	1	**667,99**
MA4444040100154	HSK100A H187 M16CPY	187	17	29	55	158	M16	1	**774,46**

Mandrino per calettamento a caldo per utensili in MD e HSS, tipo Slim, HSK63, forma A



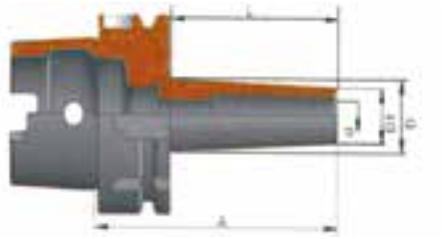

Codice	Tipo	A	d1	D	L	d		€ / cad.
MA4444040100212	HSK63A H80 CAL03 SLIM	80	9	13	54	3	1	**319,91**
MA4444040100213	HSK63A H120 CAL03 SLIM	120	9	16	94	3	1	**364,42**
MA4444040100214	HSK63A H80 CAL04 SLIM	80	10	15	54	4	1	**319,91**
MA4444040100215	HSK63A H120 CAL04 SLIM	120	10	20	94	4	1	**364,42**
MA4444040100216	HSK63A H80 CAL05 SLIM	80	11	16	54	5	1	**319,91**
MA4444040100217	HSK63A H120 CAL05 SLIM	120	11	20	94	5	1	**364,42**
MA4444040100218	HSK63A H90 CAL06 SLIM	90	12	17	64	6	1	**224,09**

Mandrino per calettamento a caldo per utensili in MD e HSS, tipo Slim, HSK63, forma A



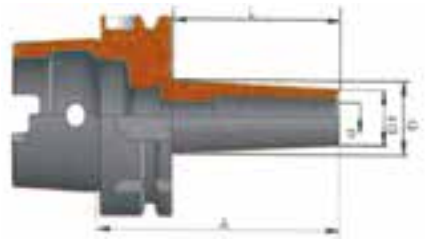

Codice	Tipo	A	d1	D	L	d		€ / cad.
MA4444040100219	HSK63A H130 CAL06 SLIM	130	12	19	104	6	1	**286,22**
MA4444040100220	HSK63A H160 CAL06 SLIM	160	12	19	134	6	1	**319,91**
MA4444040100221	HSK63A H90 CAL08 SLIM	80	14	19	64	8	1	**249,34**
MA4444040100222	HSK63A H120 CAL08 SLIM	130	14	21	104	8	1	**286,22**
MA4444040100223	HSK63A H160 CAL08 SLIM	160	14	21	134	8	1	**319,91**
MA4444040100224	HSK63A H90 CAL10 SLIM	90	16	21	64	10	1	**249,34**
MA4444040100225	HSK63A H120 CAL10 SLIM	130	16	23	104	10	1	**286,22**
MA4444040100226	HSK63A H160 CAL10 SLIM	160	16	23	134	10	1	**319,91**
MA4444040100227	HSK63A H90 CAL12 SLIM	90	18	23	64	12	1	**224,09**
MA4444040100228	HSK63A H130 CAL12 SLIM	130	18	25	104	12	1	**286,22**
MA4444040100229	HSK63A H160 CAL12 SLIM	160	18	25	134	12	1	**319,91**
MA4444040100230	HSK63A H90 CAL14 SLIM	90	22	25	64	14	1	**224,09**
MA4444040100231	HSK63A H130 CAL14 SLIM	130	22	27	104	14	1	**286,22**
MA4444040100232	HSK63A H160 CAL14 SLIM	160	22	27	134	14	1	**319,91**
MA4444040100233	HSK63A H90 CAL16 SLIM	90	24	29	64	16	1	**249,34**
MA4444040100234	HSK63A H130 CAL16 SLIM	130	24	31	104	16	1	**286,22**
MA4444040100235	HSK63A H160 CAL16 SLIM	160	24	31	134	16	1	**319,91**
MA4444040100236	HSK63A H95 CAL18 SLIM	90	24	29	69	18	1	**224,09**
MA4444040100237	HSK63A H130 CAL18 SLIM	130	24	31	104	18	1	**286,22**
MA4444040100238	HSK63A H160 CAL18 SLIM	160	24	31	134	18	1	**319,91**
MA4444040100239	HSK63A H90 CAL20 SLIM	90	32	39	74	20	1	**224,09**
MA4444040100240	HSK63A H130 CAL20 SLIM	130	32	39	104	20	1	**286,22**
MA4444040100241	HSK63A H160 CAL20 SLIM	160	32	39	134	20	1	**319,91**

Mandrino per calettamento a caldo per utensili in MD e HSS, HSK63, forma A



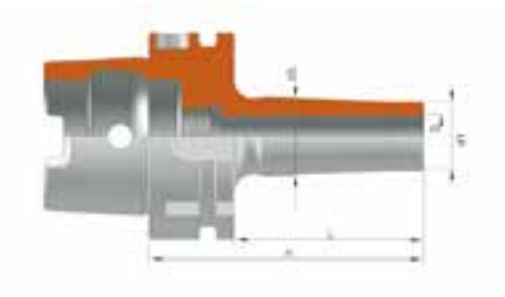

Codice	Tipo	H	d1	d3	d		€ / cad.
MA4444040100155	HSK63A H80 CAL03	80	10	15	3	1	**287,53**
MA4444040100156	HSK63A H120 CAL03	120	10	20	3	1	**313,27**
MA4444040100157	HSK63A H160 CAL03	160	10	20	3	1	**359,41**
MA4444040100158	HSK63A H80 CAL04	80	15	22	4	1	**287,53**
MA4444040100159	HSK63A H120 CAL04	120	15	22	4	1	**313,27**
MA4444040100160	HSK63A H160 CAL04	160	15	22	4	1	**359,41**
MA4444040100161	HSK63A H80 CAL05	80	15	22	5	1	**279,05**
MA4444040100162	HSK63A H120 CAL05	120	15	22	5	1	**316,70**
MA4444040100163	HSK63A H160 CAL05	160	15	22	5	1	**359,41**
MA4444040100164	HSK63A H90 CAL06	90	20	27	6	1	**215,79**
MA4444040100165	HSK63A H130 CAL06	130	20	27	6	1	**275,62**
MA4444040100166	HSK63A H160 CAL06	160	20	27	6	1	**308,07**
MA4444040100167	HSK63A H90 CAL08	90	20	27	8	1	**215,79**
MA4444040100168	HSK63A H130 CAL08	130	20	27	8	1	**275,62**
MA4444040100169	HSK63A H160 CAL08	160	20	27	8	1	**308,07**
MA4444040100170	HSK63A H90 CAL10	90	24	31	10	1	**215,79**
MA4444040100171	HSK63A H130 CAL10	130	24	31	10	1	**275,62**
MA4444040100172	HSK63A H160 CAL10	160	24	31	10	1	**308,07**
MA4444040100173	HSK63A H90 CAL12	90	24	31	12	1	**215,79**
MA4444040100174	HSK63A H130 CAL12	130	24	31	12	1	**275,62**
MA4444040100175	HSK63A H160 CAL12	160	24	31	12	1	**308,07**
MA4444040100176	HSK63A H90 CAL14	90	27	34	14	1	**215,79**
MA4444040100177	HSK63A H130 CAL14	130	27	34	14	1	**275,62**
MA4444040100178	HSK63A H160 CAL14	160	27	34	14	1	**308,07**
MA4444040100179	HSK63A H90 CAL16	90	27	34	16	1	**215,79**
MA4444040100180	HSK63A H130 CAL16	130	27	34	16	1	**275,62**

Mandrino per calettamento a caldo per utensili in MD e HSS, HSK63, forma A



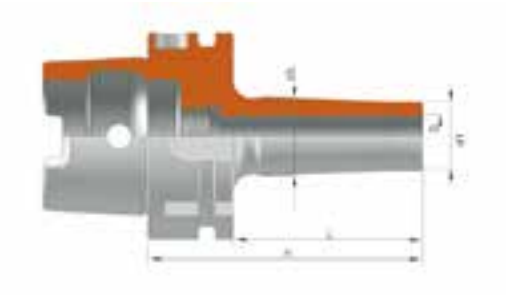

Codice	Tipo	H	d1	d3	d		€ / cad.
MA4444040100181	HSK63A H160 CAL16	160	27	34	16	1	**308,07**
MA4444040100182	HSK63A H95 CAL18	95	33	40	18	1	**215,79**
MA4444040100183	HSK63A H130 CAL18	130	33	40	18	1	**275,62**
MA4444040100184	HSK63A H160 CAL18	160	33	40	18	1	**308,07**
MA4444040100185	HSK63A H100 CAL20	100	33	40	20	1	**215,79**
MA4444040100186	HSK63A H130 CAL20	130	33	40	20	1	**275,62**
MA4444040100187	HSK63A H160 CAL20	160	33	40	20	1	**308,07**
MA4444040100188	HSK63A H100 CAL25	100	44	53	25	1	**215,79**
MA4444040100189	HSK63A H160 CAL25	160	44	53	25	1	**308,07**
MA4444040100190	HSK63A H120 CAL32	120	44	53	32	1	**275,62**
MA4444040100191	HSK63A H160 CAL32	160	44	53	32	1	**308,07**

Mandrino a forte serraggio, HSK63, forma A



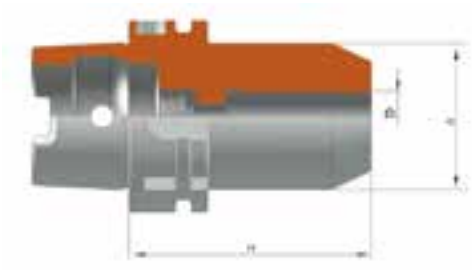

Codice	Tipo	H	d1	d		€ / cad.
MA4444040100209	HSK63A H85 FP20	85	48	20	1	**a richiesta**
MA4444040100210	HSK63A H110 FP32	110	68	32	1	**a richiesta**

Mandrino a stelo morbido lavorabile, HSK63, forma A





Codice	Tipo	H	D		€ / cad.
MA4444040100192	HSK63A H250 D63	250	63	1	**251,66**

Barra di controllo DIN 69893/A, HSK





Codice	Tipo	A	L		€ / cad.
MA4444040100246	HSK63A H300 D40	40	300	1	**1.253,56**

Mandrino a compensazione assiale in compressione e trazione, HSK63/HSK100, forma A



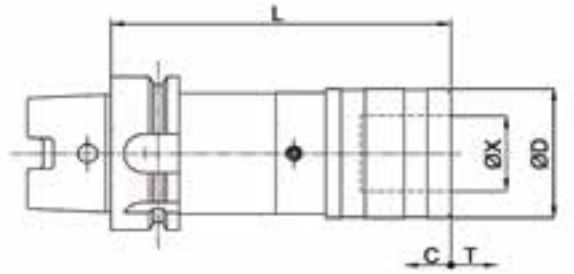

Codice	Tipo	Capacità pinze	L	X	D	C-	T+		€ / cad.
MA4444040200195	HSK63A H72 MAC1	M3 / M12	72	19	39	7,5	7,5	1	**510,94**
MA4444040200196	HSK100A H80 MAC1	M3 / M12	80	19	39	7,5	7,5	1	**802,27**
MA4444040200197	HSK63A H110 MAC2	M8 / M20	110	31	53	10	10	1	**594,38**
MA4444040200198	HSK100A H100 MAC2	M8 / M20	100	31	53	10	10	1	**859,37**
MA4444040200199	HSK63A H130 MAC3	M13 / M33	130	48	78	17,5	17,5	1	**824,23**
MA4444040200200	HSK100A H144 MAC3	M13 / M33	144	48	86	17,5	17,5	1	**904,75**

Mandrino rigido senza compensazione, con passaggio refrigerante, HSK63/HSK100, forma A



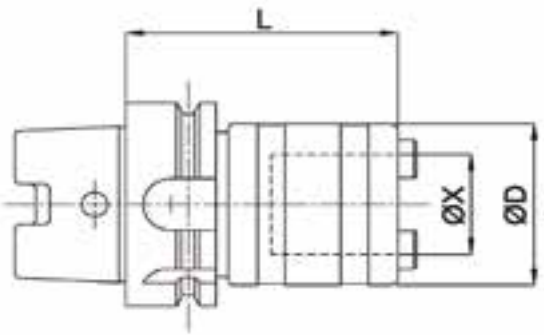

Codice	Tipo	Capacità pinze	L	X	D		€ / cad.
MA4444040200201	HSK63A H63 MAR1	M3 / M12	63	19	32	1	**344,04**
MA4444040200202	HSK100A H69 MAR1	M3 / M12	69	19	32	1	**431,88**
MA4444040200203	HSK63A H89 MAR2	M8 / M20	89	31	50	1	**436,27**
MA4444040200204	HSK100A H92 MAR2	M8 / M20	92	31	50	1	**528,50**
MA4444040200205	HSK63A H129 MAR3	M13 / M33	129	48	72	1	**550,46**
MA4444040200206	HSK100A H116 MAR3	M13 / M33	116	48	72	1	**606,10**

Mandrino portapinze cilindrico con ghiera ERX8 mini





Codice	Tipo	Capacità pinze	H	L	A	D		€ / cad.
MA5555050100001	D.6 L30 ERX8M	1 / 5 mm	25	30	12	6	1	**a richiesta**
MA5555050100002	D.6 L45 ERX8M	1 / 5 mm	25	45	12	6	1	**a richiesta**
MA5555050100003	D.8 L80 ERX8M	1 / 5 mm	25	80	12	8	1	**89,21**
MA5555050100004	D.8 L100 ERX8M	1 / 5 mm	25	100	12	8	1	**93,26**
MA5555050100005	D.8 L130 ERX8M	1 / 5 mm	25	130	12	8	1	**89,21**
MA5555050100006	D.12 L80 ERX8M	1 / 5 mm	19	80	12	12	1	**89,21**
MA5555050100007	D.12 L100 ERX8M	1 / 5 mm	19	100	12	12	1	**93,26**
MA5555050100008	D.12 L130 ERX8M	1 / 5 mm	19	130	12	12	1	**97,32**
MA5555050100009	D.12 L160 ERX8M	1 / 5 mm	19	160	12	12	1	**109,48**
MA5555050100010	D.12 L200 ERX8M	1 / 5 mm	19	200	12	12	1	**133,81**

Kit mandrino D.12 L... ERX8M e serie 9 pinze ERX8



Codice	Tipo	Descrizione		€ / cad.
MA5555050100011	D.12 L100 ERX8M	Kit composto da un mandrino D.12 L100 ERX8M, una serie di 9 pinze ERX8 standard da D.1 a D.5 progressione 0,5 mm.	1	**284,93**
MA5555050100012	D.12 L130 ERX8M	Kit composto da un mandrino D.12 L130 ERX8M, una serie di 9 pinze ERX8 standard da D.1 a D.5 progressione 0,5 mm.	1	**302,74**
MA5555050100013	D.12 L160 ERX8M	Kit composto da un mandrino D.12 L160 ERX8M, una serie di 9 pinze ERX8 standard da D.1 a D.5 progressione 0,5 mm.	1	**320,54**
MA5555050100014	D.12 L200 ERX8M	Kit composto da un mandrino D.12 L200 ERX8M, una serie di 9 pinze ERX8 standard da D.1 a D.5 progressione 0,5 mm.	1	**329,45**

Mandrino portapinze cilindrico con ghiera ERX11 mini





Codice	Tipo	Capacità pinze	H	L	A	D		€ / cad.
MA5555050100015	D.12 L70 ERX11M	1 / 7 mm	26	70	16	12	1	**85,15**
MA5555050100016	D.12 L100 ERX11M	1 / 7 mm	26	100	16	12	1	**89,21**
MA5555050100017	D.12 L140 ERX11M	1 / 7 mm	26	140	16	12	1	**101,37**
MA5555050100018	D.16 L40 ERX11M	1 / 7 mm	19	40	16	16	1	**85,15**
MA5555050100019	D.16 L60 ERX11M	1 / 7 mm	19	60	16	16	1	**85,15**
MA5555050100020	D.16 L100 ERX11M	1 / 7 mm	19	100	16	16	1	**89,21**
MA5555050100021	D.16 L130 ERX11M	1 / 7 mm	19	130	16	16	1	**93,26**
MA5555050100022	D.16 L160 ERX11M	1 / 7 mm	19	160	16	16	1	**109,48**
MA5555050100023	D.16 L300 ERX11M	1 / 7 mm	19	300	16	16	1	**198,69**

Kit mandrino D.12/16 L... ERX11M e 13 pinze ERX11



Codice	Tipo	Descrizione		€ / cad.
MA5555050100024	D.12 L100 ERX11M	Kit composto da un mandrino D.12 L100 ERX11M, una serie di 13 pinze ERX11 standard da D.1 a D.7 progressione 0,5 mm.	1	**338,35**
MA5555050100025	D.16 L100 ERX11M	Kit composto da un mandrino D.16 L100 ERX11M, una serie di 13 pinze ERX11 standard da D.1 a D.7 progressione 0,5 mm.	1	**338,35**
MA5555050100026	D.16 L130 ERX11M	Kit composto da un mandrino D.16 L130 ERX11M, una serie di 13 pinze ERX11 standard da D.1 a D.7 progressione 0,5 mm.	1	**347,26**
MA5555050100027	D.16 L160 ERX11M	Kit composto da un mandrino D.16 L160 ERX11M, una serie di 13 pinze ERX11 standard da D.1 a D.7 progressione 0,5 mm.	1	**356,16**

Mandrino portapinze cilindrico con ghiera ERX 16 mini





Codice	Tipo	Capacità pinze	H	L	A	D		€ / cad.
MA5555050100028	D.16 L35 ERX16M	1 / 10 mm	38	35	22	16	1	**101,37**
MA5555050100029	D.16 L80 ERX16M	1 / 10 mm	38	80	22	16	1	**81,10**
MA5555050100030	D.16 L100 ERX16M	1 / 10 mm	38	100	22	16	1	**81,10**
MA5555050100031	D.16 L130 ERX16M	1 / 10 mm	38	130	22	16	1	**93,26**
MA5555050100032	D.16 L160 ERX16M	1 / 10 mm	38	160	22	16	1	**113,54**
MA5555050100033	D.16 L200 ERX16M	1 / 10 mm	38	200	22	16	1	**121,65**
MA5555050100034	D.20 L60 ERX16M	1 / 10 mm	31	60	22	20	1	**81,10**
MA5555050100035	D.20 L100 ERX16M	1 / 10 mm	31	100	22	20	1	**81,10**
MA5555050100036	D.20 L130 ERX16M	1 / 10 mm	31	130	22	20	1	**93,26**
MA5555050100037	D.20 L160 ERX16M	1 / 10 mm	31	160	22	20	1	**101,37**
MA5555050100038	D.20 L200 ERX16M	1 / 10 mm	31	200	22	20	1	**129,76**
MA5555050100039	D.20 L270 ERX16M	1 / 10 mm	31	270	22	20	1	**209,42**

Kit mandrino D.16/20 L... ERX16M e 10 pinze ERX16



Codice	Tipo	Descrizione		€ / cad.
MA5555050100040	D.16 L100 ERX16M	Kit composto da un mandrino D.16 L100 ERX16M, una serie di 10 pinze ERX16 standard da D.1 a D.10 progressione 1,0 mm.	1	**267,12**
MA5555050100041	D.16 L130 ERX16M	Kit composto da un mandrino D.16 L130 ERX16M, una serie di 10 pinze ERX16 standard da D.1 a D.10 progressione 1,0 mm.	1	**284,93**
MA5555050100042	D.16 L160 ERX16M	Kit composto da un mandrino D.16 L160 ERX16M, una serie di 10 pinze ERX16 standard da D.1 a D.10 progressione 1,0 mm.	1	**302,74**
MA5555050100043	D.16 L200 ERX16M	Kit composto da un mandrino D.16 L200 ERX16M, una serie di 10 pinze ERX16 standard da D.1 a D.10 progressione 1,0 mm.	1	**320,54**

Kit mandrino D.16/20 L... ERX16M e 10 pinze ERX16

Codice	Tipo	Descrizione		€ / cad.
MA5555050100044	D.20 L100 ERX16M	Kit composto da un mandrino D.20 L100 ERX16M, una serie di 10 pinze ERX16 standard da D.1 a D.10 progressione 1,0 mm.	1	**276,02**
MA5555050100045	D.20 L130 ERX16M	Kit composto da un mandrino D.20 L130 ERX16M, una serie di 10 pinze ERX16 standard da D.1 a D.10 progressione 1,0 mm.	1	**284,93**
MA5555050100046	D.20 L160 ERX16M	Kit composto da un mandrino D.20 L160 ERX16M, una serie di 10 pinze ERX16 standard da D.1 a D.10 progressione 1,0 mm.	1	**293,83**
MA5555050100047	D.20 L200 ERX16M	Kit composto da un mandrino D.20 L200 ERX16M, una serie di 10 pinze ERX16 standard da D.1 a D.10 progressione 1,0 mm.	1	**320,54**

Mandrino portapinze cilindrico con ghiera ERX 20 mini





Codice	Tipo	Capacità pinze	H	L	A	D		€ / cad.
MA5555050100048	D.16 L100 ERX20M	1 / 13 mm	42	100	28	16	1	**83,13**
MA5555050100049	D.16 L130 ERX20M	1 / 13 mm	42	130	28	16	1	**101,37**
MA5555050100050	D.16 L160 ERX20M	1 / 13 mm	42	160	28	16	1	**113,54**
MA5555050100051	D.20 L46 ERX20M	1 / 13 mm	36	46	28	20	1	**97,32**
MA5555050100052	D.20 L60 ERX20M	1 / 13 mm	36	60	28	20	1	**97,32**
MA5555050100053	D.20 L100 ERX20M	1 / 13 mm	36	100	28	20	1	**101,37**
MA5555050100054	D.20 L130 ERX20M	1 / 13 mm	36	130	28	20	1	**109,48**
MA5555050100055	D.20 L160 ERX20M	1 / 13 mm	36	160	28	20	1	**117,59**
MA5555050100056	D.20 L200 ERX20M	1 / 13 mm	36	200	28	20	1	**133,81**

Kit mandrino D.20 L... ERX20M e 12 pinze ERX20



Codice	Tipo	Descrizione		€ / cad.
MA5555050100057	D.20 L100 ERX20M	Kit composto da un mandrino D.20 L100 ERX20M, una serie di 12 pinze ERX20 standard da D.2 a D.13 progressione 1,0 mm.	1	**320,54**
MA5555050100058	D.20 L130 ERX20M	Kit composto da un mandrino D.20 L130 ERX20M, una serie di 12 pinze ERX20 standard da D.2 a D.13 progressione 1,0 mm.	1	**338,35**
MA5555050100059	D.20 L160 ERX20M	Kit composto da un mandrino D.20 L160 ERX20M, una serie di 12 pinze ERX20 standard da D.2 a D.13 progressione 1,0 mm.	1	**356,16**
MA5555050100060	D.20 L200 ERX20M	Kit composto da un mandrino D.20 L200 ERX20M, una serie di 12 pinze ERX20 standard da D.2 a D.13 progressione 1,0 mm.	1	**356,16**

Mandrino portapinze cilindrico con piano di bloccaggio





Codice	Tipo	Capacità pinze	H	L	A	D		€ / cad.
MA5555050100100	D.20P L160 ERX16	1 / 10 mm	31	160	22	20	1	**89,04**
MA5555050100101	D.25P L70 ERX25	1 / 16 mm	40	70	42	25	1	**73,01**
MA5555050100102	D.25P L50 ERX32	2 / 20 mm	53	50	50	25	1	**71,23**
MA5555050100103	D.32P L70 ERX32	2 / 20 mm	48	70	50	32	1	**71,23**
MA5555050100104	D.32P L70 ERX40	3 / 30 mm	60	70	63	32	1	**94,38**
MA5555050100105	D.40P L80 ERX40	3 / 30 mm	60	80	63	40	1	**112,19**

Mandrino portapinze cilindrico con ghiera standard ERX25



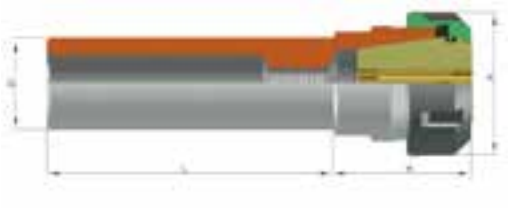

Codice	Tipo	Capacità pinze	H	L	A	D		€ / cad.
MA5555050100061	D.20 L60 ERX25	1 / 16 mm	46	60	42	20	1	**89,21**
MA5555050100062	D.20 L100 ERX25	1 / 16 mm	46	100	42	20	1	**101,37**
MA5555050100063	D.20 L130 ERX25	1 / 16 mm	46	130	42	20	1	**105,43**
MA5555050100064	D.20 L160 ERX25	1 / 16 mm	46	160	42	20	1	**117,59**
MA5555050100065	D.25 L70 ERX25	1 / 16 mm	40	70	42	25	1	**85,15**
MA5555050100066	D.25 L100 ERX25	1 / 16 mm	40	100	42	25	1	**89,21**
MA5555050100067	D.25 L130 ERX25	1 / 16 mm	40	130	42	25	1	**101,37**
MA5555050100068	D.25 L160 ERX25	1 / 16 mm	40	160	42	25	1	**117,59**
MA5555050100069	D.32 L80 ERX25	1 / 16 mm	27	80	42	32	1	**89,21**
MA5555050100070	D.32 L100 ERX25	1 / 16 mm	27	100	42	32	1	**97,32**

Mandrino portapinze cilindrico con ghiera standard ERX32



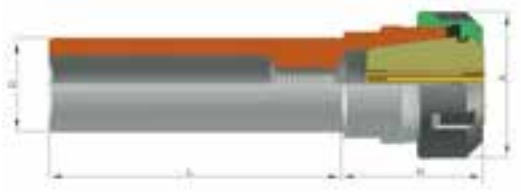

Codice	Tipo	Capacità pinze	H	L	A	D		€ / cad.
MA5555050100073	D.20 L50 ERX32	2 / 20 mm	53	50	50	20	1	**89,21**
MA5555050100074	D.20 L100 ERX32	2 / 20 mm	53	100	50	20	1	**101,37**
MA5555050100075	D.20 L130 ERX32	2 / 20 mm	53	130	50	20	1	**109,48**
MA5555050100076	D.20 L160 ERX32	2 / 20 mm	53	160	50	20	1	**121,65**
MA5555050100077	D.25 L50 ERX32	2 / 20 mm	53	50	50	25	1	**77,04**
MA5555050100078	D.25 L70 ERX32	2 / 20 mm	53	70	50	25	1	**89,21**
MA5555050100079	D.25 L100 ERX32	2 / 20 mm	53	100	50	25	1	**97,32**

Mandrino portapinze cilindrico con ghiera standard ERX32



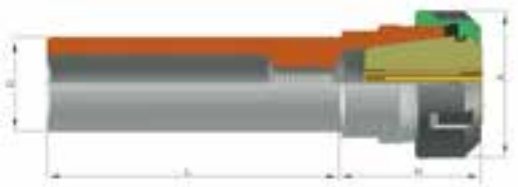

Codice	Tipo	Capacità pinze	H	L	A	D		€ / cad.
MA5555050100080	D.25 L130 ERX32	2 / 20 mm	53	130	50	25	1	**109,48**
MA5555050100081	D.25 L160 ERX32	2 / 20 mm	53	160	50	25	1	**121,65**
MA5555050100082	D.32 L50 ERX32	2 / 20 mm	48	50	50	32	1	**83,13**
MA5555050100083	D.32 L70 ERX32	2 / 20 mm	48	70	50	32	1	**91,23**
MA5555050100084	D.32 L100 ERX32	2 / 20 mm	48	100	50	32	1	**97,32**
MA5555050100085	D.32 L130 ERX32	2 / 20 mm	48	130	50	32	1	**113,54**
MA5555050100086	D.32 L160 ERX32	2 / 20 mm	48	160	50	32	1	**121,65**
MA5555050100087	D.40 L80 ERX32	2 / 20 mm	33	80	50	40	1	**109,48**
MA5555050100088	D.40 L130 ERX32	2 / 20 mm	33	130	50	40	1	**121,65**
MA5555050100089	D.40 L160 ERX32	2 / 20 mm	33	160	50	40	1	**a richiesta**

Mandrino portapinze cilindrico con ghiera standard ERX40



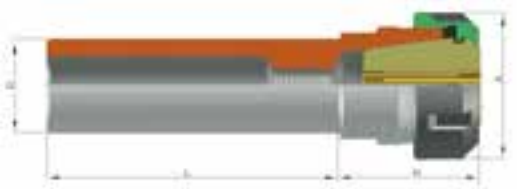

Codice	Tipo	Capacità pinze	H	L	A	D		€ / cad.
MA5555050100090	D.25 L60 ERX40	3 / 30 mm	60	60	63	25	1	**109,48**
MA5555050100091	D.25 L100 ERX40	3 / 30 mm	60	100	63	25	1	**109,48**
MA5555050100092	D.32 L70 ERX40	3 / 30 mm	60	70	63	32	1	**109,48**
MA5555050100093	D.32 L100 ERX40	3 / 30 mm	60	100	63	32	1	**113,54**
MA5555050100094	D.32 L130 ERX40	3 / 30 mm	60	130	63	32	1	**125,70**
MA5555050100095	D.40 L80 ERX40	3 / 30 mm	50	80	63	40	1	**125,70**
MA5555050100096	D.40 L130 ERX40	3 / 30 mm	50	130	63	40	1	**137,87**

Mandrino portapinze cilindrico con ghiera standard ERX40

Codice	Tipo	Capacità pinze	H	L	A	D		€ / cad.
MA5555050100097	D.40 L160 ERX40	3 / 30 mm	50	160	63	40	1	**162,20**
MA5555050100098	D.50 L120 ERX40	3 / 30 mm	35	120	63	50	1	**202,74**
MA5555050100099	D.50 L160 ERX40	3 / 30 mm	35	160	63	50	1	**239,24**

Prolunga per frese con attacco filettato





Codice	Tipo	H	L	A	D	d	M		€ / cad.
MA5555050200175	D.12 L65 M5CPY	20	65	10	12	5,5	M5	1	**85,86**
MA5555050200176	D.20 L75 M6CPY	25	75	10	20	6,5	M6	1	**90,67**
MA5555050200177	D.20 L100 M6CPY	50	100	10	20	6,5	M6	1	**86,55**
MA5555050200178	D.20 L125 M6CPY	75	125	10	20	6,5	M6	1	**103,03**
MA5555050100106	D.20 L75 M8CPY	25	75	12,8	20	8,5	M8	1	**168,29**
MA5555050100107	D.20 L100 M8CPY	50	100	12,8	20	8,5	M8	1	**184,31**
MA5555050100108	D.20 L125 M8CPY	75	125	12,8	20	8,5	M8	1	**200,34**
MA5555050100109	D.20 L150 M8CPY	100	150	12,8	20	8,5	M8	1	**240,41**
MA5555050100110	D.20 L75 M10CPY	25	75	17,8	20	10,5	M10	1	**168,29**
MA5555050100111	D.20 L100 M10CPY	50	100	17,8	20	10,5	M10	1	**184,31**
MA5555050100112	D.20 L125 M10CPY	75	125	17,8	20	10,5	M10	1	**200,34**
MA5555050100113	D.20 L150 M10CPY	100	150	17,8	20	10,5	M10	1	**240,41**
MA5555050100114	D.25 L75 M12CPY	25	75	20,8	25	12,5	M12	1	**168,29**
MA5555050100115	D.25 L131 M12CPY	75	131	20,8	25	12,5	M12	1	**184,31**
MA5555050100116	D.25 L181 M12CPY	125	181	20,8	25	12,5	M12	1	**200,34**
MA5555050100117	D.32 L85 M16CPY	25	85	28,8	32	17	M16	1	**168,29**
MA5555050100118	D.32 L135 M16CPY	75	135	28,8	32	17	M16	1	**200,34**
MA5555050100119	D.32 L185 M16CPY	125	185	28,8	32	17	M16	1	**288,49**

Prolunga per calettamento a caldo



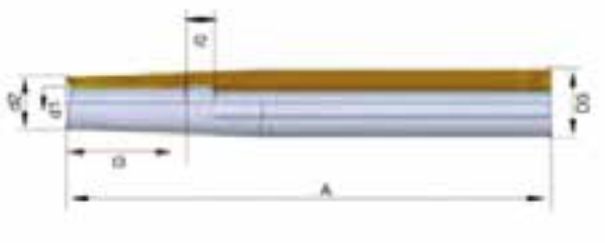

Codice	Tipo	d1	d2	D3	A	l2	l3		€ / cad.
MA5555050200151	D.12 L150 CAL03	3	8	12	150	-	12	1	**195,50**
MA5555050200152	D.12 L150 CAL04	4	8	12	150	-	16	1	**195,50**
MA5555050200153	D.16 L150 CAL03	3	10	16	150	-	12	1	**195,50**
MA5555050200154	D.16 L150 CAL04	4	10	16	150	-	16	1	**195,50**
MA5555050200155	D.16 L150 CAL05	5	10	16	150	-	20	1	**195,50**
MA5555050200156	D.16 L150 CAL06	6	10	16	150	10	26	1	**195,50**
MA5555050200157	D.20 L150 CAL03	3	10	20	150	-	12	1	**195,50**
MA5555050200158	D.20 L150 CAL04	4	10	20	150	-	16	1	**195,50**
MA5555050200159	D.20 L150 CAL05	5	10	20	150	-	20	1	**195,50**
MA5555050200160	D.20 L150 CAL06	6	10	20	150	10	26	1	**195,50**
MA5555050200161	D.20 L150 CAL08	8	12	20	150	10	26	1	**195,50**
MA5555050200162	D.20 L150 CAL10	10	14	20	150	10	32	1	**195,50**
MA5555050200163	D.20 L150 CAL12	12	16	20	150	10	37	1	**195,50**
MA5555050200164	D.25 L150 CAL08	8	20	25	150	10	26	1	**195,50**
MA5555050200165	D.25 L150 CAL10	10	20	25	150	10	32	1	**195,50**
MA5555050200166	D.25 L150 CAL12	12	20	25	150	10	37	1	**195,50**
MA5555050200167	D.25 L150 CAL14	14	20	25	150	10	37	1	**195,50**
MA5555050200168	D.25 L150 CAL16	16	22	25	150	10	40	1	**195,50**
MA5555050200169	D.32 L150 CAL10	10	24	32	150	10	32	1	**195,50**
MA5555050200170	D.32 L150 CAL12	12	24	32	150	10	37	1	**195,50**
MA5555050200171	D.32 L150 CAL14	14	27	32	150	10	37	1	**195,50**
MA5555050200172	D.32 L150 CAL16	16	27	32	150	10	40	1	**195,50**
MA5555050200173	D.32 L150 CAL18	18	27	32	150	10	40	1	**195,50**
MA5555050200174	D.32 L150 CAL20	20	27	32	150	10	42	1	**195,50**

Bussola di riduzione cono morse



Codice	Tipo	L		€ / cad.
MA5555050200179	CM2-1	92	1	**26,20**
MA5555050200180	CM3-1	99	1	**30,50**
MA5555050200181	CM3-2	112	1	**30,50**
MA5555050200182	CM4-1	124	1	**43,79**
MA5555050200183	CM4-2	124	1	**43,79**
MA5555050200184	CM4-3	140	1	**43,79**
MA5555050200185	CM5-1	156	1	**87,98**
MA5555050200186	CM5-2	156	1	**87,98**
MA5555050200187	CM5-3	156	1	**87,98**
MA5555050200188	CM5-4	174	1	**87,98**
MA5555050200189	CM6-4	218	1	**196,29**
MA5555050200190	CM6-5	218	1	**196,29**

Mandrino a compensazione assiale in compressione e trazione, DIN 1853/B weldon



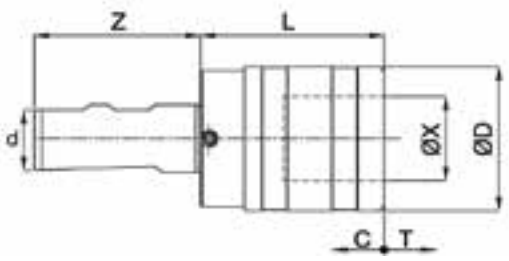

Codice	Tipo	Capacità	L	Z	X	D	C-	T+	d		€ / cad.
MA5555050200123	DWS20 H41 MAC1	M3 / M12	41	50	19	36	9	9	20	1	**243,48**
MA5555050200124	DWS25 H41 MAC1	M3 / M12	41	56	19	36	9	9	25	1	**243,48**
MA5555050200125	DWS25 H63 MAC2	M8 / M20	63	56	31	53	15	15	25	1	**302,10**
MA5555050200126	DWS32 H63 MAC2	M8 / M20	63	61	31	53	15	15	32	1	**311,71**
MA5555050200128	DWS32 H98 MAC3	M13 / M33	98	61	48	78	24	24	32	1	**583,56**
MA5555050200129	DWS40 H121 MAC4	M22 / M48	121	72	60	96	26	26	40	1	**922,69**

Mandrino a compensazione assiale in compressione e trazione, DIN 228/B, cono morse



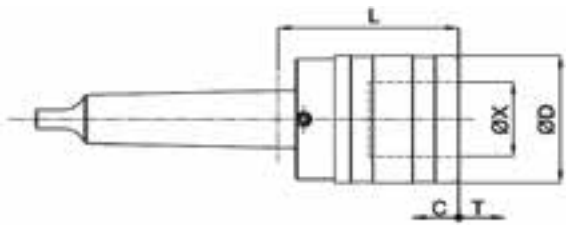

Codice	Tipo	Capacità pinze	L	X	D	C-	T+	C.M.		€ / cad.
MA5555050200139	CM2B H46 MAC1	M3 / M12	46	19	36	9	9	2	1	**218,14**
MA5555050200140	CM3B H46 MAC1	M3 / M12	46	19	36	9	9	3	1	**213,74**
MA5555050200141	CM3B H69 MAC2	M8 / M20	69	31	53	15	15	3	1	**266,45**
MA5555050200142	CM4B H70 MAC2	M8 / M20	70	31	53	15	15	4	1	**266,45**
MA5555050200143	CM4B H108 MAC3	M13 / M33	108	48	78	24	24	4	1	**648,55**
MA5555050200144	CM5B H103 MAC3	M13 / M33	103	48	78	24	24	5	1	**727,61**
MA5555050200145	CM5B H116 MAC4	M22 / M48	116	60	96	26	26	5	1	**1.002,84**

Mandrino rigido senza compensazione, con passaggio refrigerante, DIN 1853/B weldon



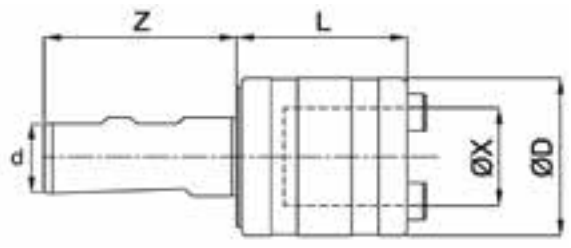

Codice	Tipo	Capacità	L	Z	X	D	d1		€ / cad.
MA5555050200131	DWS25 H40 MAR1	M3 / M12	40	53	19	32	25	1	**a richiesta**
MA5555050200132	DWS25 H63 MAR2	M8 / M20	63	53	31	50	25	1	**a richiesta**
MA5555050200134	DWS40 H87 MAR3	M13 / M33	87	53	48	72	40	1	**a richiesta**

Pinza ERX8 con precisione standard, DIN 6499, metric, 430 E



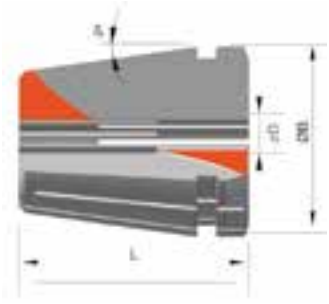

Codice	Tipo	Capacità serraggio	D	B	L	ß		€ / cad.
MA6666060100001	ERX8 D.1	1 ÷ 0,5	1	8,5	13,5	8°	1	**21,33**
MA6666060100002	ERX8 D.1,5	1,5 ÷ 1	1,5	8,5	13,5	8°	1	**21,33**
MA6666060100003	ERX8 D.2	2 ÷ 1,5	2	8,5	13,5	8°	1	**21,33**
MA6666060100004	ERX8 D.2,5	2,5 ÷ 2	2,5	8,5	13,5	8°	1	**21,33**
MA6666060100005	ERX8 D.3	3 ÷ 2,5	3	8,5	13,5	8°	1	**19,63**
MA6666060100006	ERX8 D.3,5	3,5 ÷ 3	3,5	8,5	13,5	8°	1	**19,63**
MA6666060100007	ERX8 D.4	4 ÷ 3,5	4	8,5	13,5	8°	1	**19,63**
MA6666060100008	ERX8 D.4,5	4,5 ÷ 4	4,5	8,5	13,5	8°	1	**19,63**
MA6666060100009	ERX8 D.5	5 ÷ 4,5	5	8,5	13,5	8°	1	**19,63**

Pinza ERX11 con precisione standard, DIN 6499, metric, 4008 E



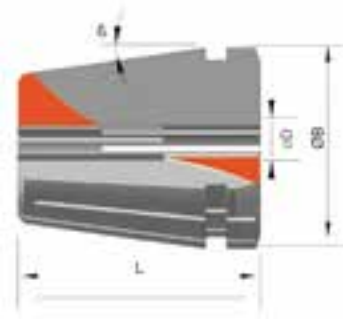

Codice	Tipo	Capacità serraggio	D	B	L	ß		€ / cad.
MA6666060100010	ERX11 D.1	1 ÷ 0,5	1	11,5	18	8°	1	**20,55**
MA6666060100011	ERX11 D.1,5	1,5 ÷ 1	1,5	11,5	18	8°	1	**20,55**
MA6666060100012	ERX11 D.2	2 ÷ 1,5	2	11,5	18	8°	1	**20,55**
MA6666060100013	ERX11 D.2,5	2,5 ÷ 2	2,5	11,5	18	8°	1	**20,55**
MA6666060100014	ERX11 D.3	3 ÷ 2,5	3	11,5	18	8°	1	**18,55**
MA6666060100015	ERX11 D.3,5	3,5 ÷ 3	3,5	11,5	18	8°	1	**18,55**
MA6666060100016	ERX11 D.4	4 ÷ 3,5	4	11,5	18	8°	1	**18,55**

Pinza ERX11 con precisione standard, DIN 6499, metric, 4008 E

Codice	Tipo	Capacità serraggio	D	B	L	ß		€ / cad.
MA6666060100017	ERX11 D.4,5	4,5 ÷ 4	4,5	11,5	18	8°	1	**18,55**
MA6666060100018	ERX11 D.5	5 ÷ 4,5	5	11,5	18	8°	1	**18,55**
MA6666060100019	ERX11 D.5,5	5,5 ÷ 5	5,5	11,5	18	8°	1	**18,55**
MA6666060100020	ERX11 D.6	6 ÷ 5,5	6	11,5	18	8°	1	**18,55**
MA6666060100021	ERX11 D.6,5	6,5 ÷ 6	6,5	11,5	18	8°	1	**18,55**
MA6666060100022	ERX11 D.7	7 ÷ 6,5	7	11,5	18	8°	1	**18,55**

Pinza ERX16 con precisione standard, DIN 6499, metric, 426 E



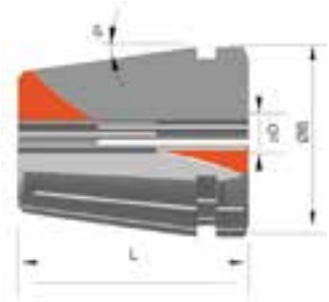

Codice	Tipo	Capacità serraggio	D	B	L	ß		€ / cad.
MA6666060100024	ERX16 D.1	1 ÷ 0,5	1	17	27,5	8°	1	**26,27**
MA6666060100025	ERX16 D.1,5	1,5 ÷ 1	1,5	17	27,5	8°	1	**26,27**
MA6666060100026	ERX16 D.2	2 ÷ 1,5	2	17	27,5	8°	1	**26,27**
MA6666060100027	ERX16 D.2,5	2,5 ÷ 2	2,5	17	27,5	8°	1	**26,27**
MA6666060100028	ERX16 D.3	3 ÷ 2	3	17	27,5	8°	1	**15,15**
MA6666060100029	ERX16 D.4	4 ÷ 3	4	17	27,5	8°	1	**15,15**
MA6666060100030	ERX16 D.5	5 ÷ 4	5	17	27,5	8°	1	**15,15**
MA6666060100031	ERX16 D.6	6 ÷ 5	6	17	27,5	8°	1	**15,15**
MA6666060100032	ERX16 D.7	7 ÷ 6	7	17	27,5	8°	1	**15,15**
MA6666060100033	ERX16 D.8	8 ÷ 7	8	17	27,5	8°	1	**15,15**
MA6666060100034	ERX16 D.9	9 ÷ 8	9	17	27,5	8°	1	**15,15**
MA6666060100035	ERX16 D.10	10 ÷ 9	10	17	27,5	8°	1	**15,15**

Pinza ERX20 con precisione standard, DIN 6499, metric, 428 E



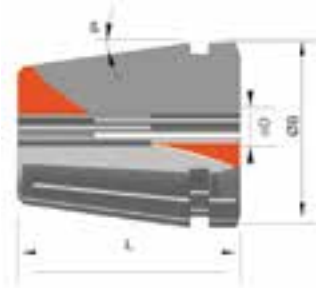

Codice	Tipo	Capacità serraggio	D	B	L	ß		€ / cad.
MA6666060100037	ERX20 D.1	1 ÷ 0,5	1	21	31,5	8°	1	**23,18**
MA6666060100038	ERX20 D.1,5	1,5 ÷ 1	1,5	21	31,5	8°	1	**23,18**
MA6666060100039	ERX20 D.2	2 ÷ 1,5	2	21	31,5	8°	1	**23,18**
MA6666060100040	ERX20 D.2,5	2,5 ÷ 2	2,5	21	31,5	8°	1	**23,18**
MA6666060100041	ERX20 D.3	3 ÷ 2	3	21	31,5	8°	1	**15,15**
MA6666060100042	ERX20 D.4	4 ÷ 3	4	21	31,5	8°	1	**15,15**
MA6666060100043	ERX20 D.5	5 ÷ 4	5	21	31,5	8°	1	**15,15**
MA6666060100044	ERX20 D.6	6 ÷ 5	6	21	31,5	8°	1	**15,15**
MA6666060100045	ERX20 D.7	7 ÷ 6	7	21	31,5	8°	1	**15,15**
MA6666060100046	ERX20 D.8	8 ÷ 7	8	21	31,5	8°	1	**15,15**
MA6666060100047	ERX20 D.9	9 ÷ 8	9	21	31,5	8°	1	**15,15**
MA6666060100048	ERX20 D.10	10 ÷ 9	10	21	31,5	8°	1	**15,15**
MA6666060100049	ERX20 D.11	11 ÷ 10	11	21	31,5	8°	1	**15,15**
MA6666060100050	ERX20 D.12	12 ÷ 11	12	21	31,5	8°	1	**15,15**
MA6666060100051	ERX20 D.13	13 ÷ 12	13	21	31,5	8°	1	**15,15**

Pinza ERX25 con precisione standard, DIN 6499, metric, 430 E



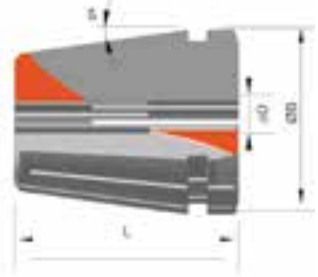

Codice	Tipo	Capacità serraggio	D	B	L	ß		€ / cad.
MA6666060100053	ERX25 D.1	1 ÷ 0,5	1	26	34	8°	1	**23,18**
MA6666060100054	ERX25 D.1,5	1,5 ÷ 1	1,5	26	34	8°	1	**23,18**
MA6666060100055	ERX25 D.2	2 ÷ 1,5	2	26	34	8°	1	**23,18**
MA6666060100056	ERX25 D.2,5	2,5 ÷ 2	2,5	26	34	8°	1	**23,18**
MA6666060100057	ERX25 D.3	3 ÷ 2	3	26	34	8°	1	**15,15**
MA6666060100058	ERX25 D.4	4 ÷ 3	4	26	34	8°	1	**15,15**
MA6666060100059	ERX25 D.5	5 ÷ 4	5	26	34	8°	1	**15,15**
MA6666060100060	ERX25 D.6	6 ÷ 5	6	26	34	8°	1	**15,15**
MA6666060100061	ERX25 D.7	7 ÷ 6	7	26	34	8°	1	**15,15**
MA6666060100062	ERX25 D.8	8 ÷ 7	8	26	34	8°	1	**15,15**
MA6666060100063	ERX25 D.9	9 ÷ 8	9	26	34	8°	1	**15,15**
MA6666060100064	ERX25 D.10	10 ÷ 9	10	26	34	8°	1	**15,15**
MA6666060100065	ERX25 D.11	11 ÷ 10	11	26	34	8°	1	**15,15**
MA6666060100066	ERX25 D.12	12 ÷ 11	12	26	34	8°	1	**15,15**
MA6666060100067	ERX25 D.13	13 ÷ 12	13	26	34	8°	1	**15,15**
MA6666060100068	ERX25 D.14	14 ÷ 13	14	26	34	8°	1	**15,15**
MA6666060100069	ERX25 D.15	15 ÷ 14	15	26	34	8°	1	**15,15**
MA6666060100070	ERX25 D.16	16 ÷ 15	16	26	34	8°	1	**15,15**
MA6666060100071	ERX25 D.17	17 ÷ 16	17	26	34	8°	1	**27,66**
MA6666060100072	ERX25 D.18	18 ÷ 17	18	26	34	8°	1	**27,66**
MA6666060100073	ERX25 D.19	19 ÷ 18	19	26	34	8°	1	**27,66**
MA6666060100074	ERX25 D.20	20 ÷ 19	20	26	34	8°	1	**27,66**

Pinza ERX32 con precisione standard, DIN 6499, metric, 470 E



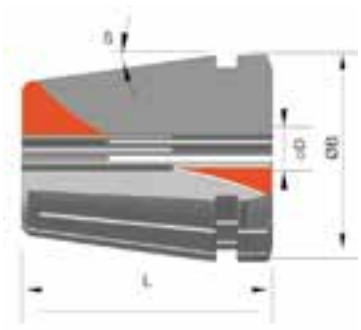

Codice	Tipo	Capacità serraggio	D	B	L	ß		€ / cad.
MA6666060100076	ERX32 D.2	2 ÷ 1,5	2	33	40	8°	1	**27,82**
MA6666060100077	ERX32 D.2,5	2,5 ÷ 2	2,5	33	40	8°	1	**27,82**
MA6666060100078	ERX32 D.3	3 ÷ 2	3	33	40	8°	1	**15,15**
MA6666060100079	ERX32 D.4	4 ÷ 3	4	33	40	8°	1	**15,15**
MA6666060100080	ERX32 D.5	5 ÷ 4	5	33	40	8°	1	**15,15**
MA6666060100081	ERX32 D.6	6 ÷ 5	6	33	40	8°	1	**15,15**
MA6666060100082	ERX32 D.7	7 ÷ 6	7	33	40	8°	1	**15,15**
MA6666060100083	ERX32 D.8	8 ÷ 7	8	33	40	8°	1	**15,15**
MA6666060100084	ERX32 D.9	9 ÷ 8	9	33	40	8°	1	**15,15**
MA6666060100085	ERX32 D.10	10 ÷ 9	10	33	40	8°	1	**15,15**
MA6666060100086	ERX32 D.11	11 ÷ 10	11	33	40	8°	1	**15,15**
MA6666060100087	ERX32 D.12	12 ÷ 11	12	33	40	8°	1	**15,15**
MA6666060100088	ERX32 D.13	13 ÷ 12	13	33	40	8°	1	**15,15**
MA6666060100089	ERX32 D.14	14 ÷ 13	14	33	40	8°	1	**15,15**
MA6666060100090	ERX32 D.15	15 ÷ 14	15	33	40	8°	1	**15,15**
MA6666060100091	ERX32 D.16	16 ÷ 15	16	33	40	8°	1	**15,15**
MA6666060100092	ERX32 D.17	17 ÷ 16	17	33	40	8°	1	**15,15**
MA6666060100093	ERX32 D.18	18 ÷ 17	18	33	40	8°	1	**15,15**
MA6666060100094	ERX32 D.19	19 ÷ 18	19	33	40	8°	1	**15,15**
MA6666060100095	ERX32 D.20	20 ÷ 19	20	33	40	8°	1	**15,15**
MA6666060100096	ERX32 D.21	21 ÷ 20	21	33	40	8°	1	**27,66**
MA6666060100097	ERX32 D.22	22 ÷ 21	22	33	40	8°	1	**27,66**

Pinza ERX40 con precisione standard, DIN 6499, metric, 472 E



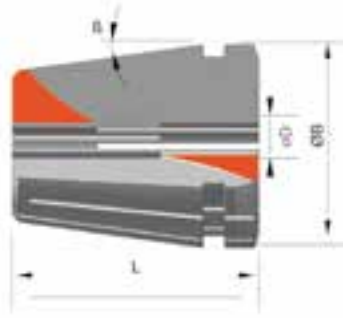

Codice	Tipo	Capacità serraggio	D	B	L	ß		€ / cad.
MA6666060100099	ERX40 D.3	3 ÷ 2	3	41	46	8°	1	**24,11**
MA6666060100100	ERX40 D.4	4 ÷ 3	4	41	46	8°	1	**24,11**
MA6666060100101	ERX40 D.5	5 ÷ 4	5	41	46	8°	1	**22,25**
MA6666060100102	ERX40 D.6	6 ÷ 5	6	41	46	8°	1	**22,25**
MA6666060100103	ERX40 D.7	7 ÷ 6	7	41	46	8°	1	**22,25**
MA6666060100104	ERX40 D.8	8 ÷ 7	8	41	46	8°	1	**22,25**
MA6666060100105	ERX40 D.9	9 ÷ 8	9	41	46	8°	1	**22,25**
MA6666060100106	ERX40 D.10	10 ÷ 9	10	41	46	8°	1	**22,25**
MA6666060100107	ERX40 D.11	11 ÷ 10	11	41	46	8°	1	**22,25**
MA6666060100108	ERX40 D.12	12 ÷ 11	12	41	46	8°	1	**22,25**
MA6666060100109	ERX40 D.13	13 ÷ 12	13	41	46	8°	1	**22,25**
MA6666060100110	ERX40 D.14	14 ÷ 13	14	41	46	8°	1	**22,25**
MA6666060100111	ERX40 D.15	15 ÷ 14	15	41	46	8°	1	**22,25**
MA6666060100112	ERX40 D.16	16 ÷ 15	16	41	46	8°	1	**22,25**
MA6666060100113	ERX40 D.17	17 ÷ 16	17	41	46	8°	1	**22,25**
MA6666060100114	ERX40 D.18	18 ÷ 17	18	41	46	8°	1	**22,25**
MA6666060100115	ERX40 D.19	19 ÷ 18	19	41	46	8°	1	**22,25**
MA6666060100116	ERX40 D.20	20 ÷ 19	20	41	46	8°	1	**22,25**
MA6666060100117	ERX40 D.21	21 ÷ 20	21	41	46	8°	1	**22,25**
MA6666060100118	ERX40 D.22	22 ÷ 21	22	41	46	8°	1	**22,25**
MA6666060100119	ERX40 D.23	23 ÷ 22	23	41	46	8°	1	**22,25**
MA6666060100120	ERX40 D.24	24 ÷ 23	24	41	46	8°	1	**22,25**
MA6666060100121	ERX40 D.25	25 ÷ 24	25	41	46	8°	1	**22,25**
MA6666060100122	ERX40 D.26	26 ÷ 25	26	41	46	8°	1	**22,25**
MA6666060100123	ERX40 D.27	27 ÷ 26	27	41	46	8°	1	**31,99**
MA6666060100124	ERX40 D.28	28 ÷ 27	28	41	46	8°	1	**31,99**
MA6666060100125	ERX40 D.29	29 ÷ 28	29	41	46	8°	1	**31,99**
MA6666060100126	ERX40 D.30	30 ÷ 29	30	41	46	8°	1	**31,99**

Serie pinze ERX.. precisione standard



Codice	Descrizione		€ / cad.
MA6666060100023	Serie in zoccolo di legno di 13 pinze ERX11 precisione standard. Un pezzo per tipo Ø 1 - 1,5 - 2 - 2,5 3 - 3,5 - 4 - 4,5 - 5 - 5,5 - 6 - 6,5 -7	1	**266,60**
MA6666060100036	Serie in zoccolo di legno di 12 pinze ERX16 precisione standard. Un pezzo per tipo Ø 1 - 1,5 - 2 - 2,5 - 3 - 4 - 5 - 6 - 7 - 8 - 9 - 10	1	**284,37**
MA6666060100052	Serie in zoccolo di legno di 13 pinze ERX20 precisione standard. Un pezzo per tipo Ø 1 - 2 - 3 - 4 - 5 - 6 - 7 - 8 - 9 - 10 - 11 - 12 - 13	1	**283,60**
MA6666060100075	Serie in zoccolo di legno di 15 pinze ERX25 precisione standard. Un pezzo per tipo Ø 2 - 3 - 4 - 5 - 6 - 7 - 8 - 9 - 10 - 11 - 12 - 13 - 14 - 15 - 16	1	**305,70**
MA6666060100098	Serie in zoccolo di legno di 18 pinze ERX32 precisione standard. Un pezzo per tipo Ø 3 - 4 - 5 - 6 - 7 - 8 - 9 - 10 - 11 - 12 - 13 - 14 - 15 - 16 - 17 - 18 - 19 - 20	1	**343,10**
MA6666060100127	Serie in zoccolo di legno di 23 pinze ERX40 precisione standard. Un pezzo per tipo Ø 4 - 5 - 6 - 7 - 8 - 9 - 10 - 11 - 12 - 13 - 14 - 15 - 16 - 17 - 18 - 19 - 20 - 21 - 22 - 23 - 24 - 25 - 26	1	**583,88**

Pinza ERX11 UP ultra precisa, DIN 6499, metric, 4008 E

PRECISIONE 0,004 mm



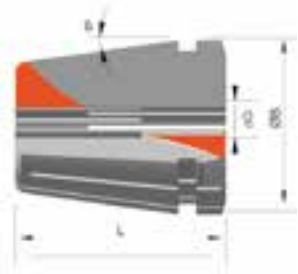

Codice	Tipo	Capacità serraggio	D	B	L	ß		€ / cad.
MA6666060100128	ERX11 D.1 UP	1 ÷ 0,5	1	11,5	18	8°	1	**35,55**
MA6666060100129	ERX11 D.1,5 UP	1,5 ÷ 1	1,5	11,5	18	8°	1	**35,55**
MA6666060100130	ERX11 D.2 UP	2 ÷ 1,5	2	11,5	18	8°	1	**35,55**
MA6666060100131	ERX11 D.2,5 UP	2,5 ÷ 2	2,5	11,5	18	8°	1	**35,55**
MA6666060100132	ERX11 D.3 UP	3 ÷ 2,5	3	11,5	18	8°	1	**29,36**
MA6666060100133	ERX11 D.3,5 UP	3,5 ÷ 3	3,5	11,5	18	8°	1	**29,36**
MA6666060100134	ERX11 D.4 UP	4 ÷ 3,5	4	11,5	18	8°	1	**29,36**
MA6666060100135	ERX11 D.4,5 UP	4,5 ÷ 4	4,5	11,5	18	8°	1	**29,36**
MA6666060100136	ERX11 D.5 UP	5 ÷ 4,5	5	11,5	18	8°	1	**29,36**
MA6666060100137	ERX11 D.5,5 UP	5,5 ÷ 5	5,5	11,5	18	8°	1	**29,36**
MA6666060100138	ERX11 D.6 UP	6 ÷ 5,5	6	11,5	18	8°	1	**29,36**
MA6666060100139	ERX11 D.6,5 UP	6,5 ÷ 6	6,5	11,5	18	8°	1	**29,36**
MA6666060100140	ERX11 D.7 UP	7 ÷ 6,5	7	11,5	18	8°	1	**29,36**

Pinza ERX16 UP ultra precisa, DIN 6499, metric, 426 E

PRECISIONE 0,004 mm



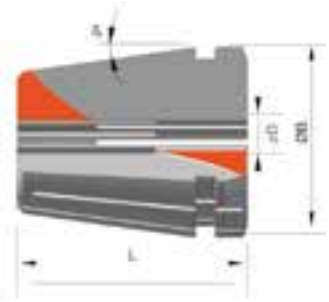

Codice	Tipo	Capacità serraggio	D	B	L	ß		€ / cad.
MA6666060100142	ERX16 D.1 UP	1 ÷ 0,5	1	17	27,5	8°	1	**35,55**
MA6666060100143	ERX16 D.1,5 UP	1,5 ÷ 1	1,5	17	27,5	8°	1	**35,55**
MA6666060100144	ERX16 D.2 UP	2 ÷ 1,5	2	17	27,5	8°	1	**35,55**
MA6666060100145	ERX16 D.2,5 UP	2,5 ÷ 2	2,5	17	27,5	8°	1	**35,55**
MA6666060100146	ERX16 D.3 UP	3 ÷ 2	3	17	27,5	8°	1	**29,36**
MA6666060100147	ERX16 D.4 UP	4 ÷ 3	4	17	27,5	8°	1	**29,36**
MA6666060100148	ERX16 D.5 UP	5 ÷ 4	5	17	27,5	8°	1	**29,36**
MA6666060100149	ERX16 D.6 UP	6 ÷ 5	6	17	27,5	8°	1	**29,36**
MA6666060100150	ERX16 D.7 UP	7 ÷ 6	7	17	27,5	8°	1	**29,36**
MA6666060100151	ERX16 D.8 UP	8 ÷ 7	8	17	27,5	8°	1	**29,36**
MA6666060100152	ERX16 D.9 UP	9 ÷ 8	9	17	27,5	8°	1	**29,36**
MA6666060100153	ERX16 D.10 UP	10 ÷ 9	10	17	27,5	8°	1	**29,36**

Pinza ERX20 UP ultra precisa, DIN 6499, metric, 428 E

PRECISIONE 0,004 mm



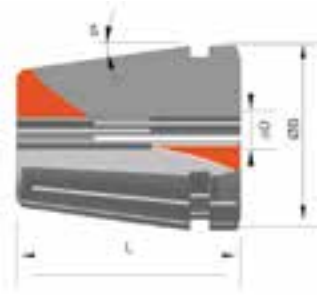

Codice	Tipo	Capacità serraggio	D	B	L	ß		€ / cad.
MA6666060100155	ERX20 D.1 UP	1 ÷ 0,5	1	21	31,5	8°	1	**35,55**
MA6666060100156	ERX20 D.1,5 UP	1,5 ÷ 1	1,5	21	31,5	8°	1	**35,55**
MA6666060100157	ERX20 D.2 UP	2 ÷ 1,5	2	21	31,5	8°	1	**35,55**
MA6666060100158	ERX20 D.2,5 UP	2,5 ÷ 2	2,5	21	31,5	8°	1	**35,55**
MA6666060100159	ERX20 D.3 UP	3 ÷ 2	3	21	31,5	8°	1	**26,74**
MA6666060100160	ERX20 D.4 UP	4 ÷ 3	4	21	31,5	8°	1	**26,74**
MA6666060100161	ERX20 D.5 UP	5 ÷ 4	5	21	31,5	8°	1	**26,74**

Pinza ERX20 UP ultra precisa, DIN 6499, metric, 428 E

Codice	Tipo	Capacità serraggio	D	B	L	ß		€ / cad.
MA6666060100162	ERX20 D.6 UP	6 ÷ 5	6	21	31,5	8°	1	**26,74**
MA6666060100163	ERX20 D.7 UP	7 ÷ 6	7	21	31,5	8°	1	**26,74**
MA6666060100164	ERX20 D.8 UP	8 ÷ 7	8	21	31,5	8°	1	**26,74**
MA6666060100165	ERX20 D.9 UP	9 ÷ 8	9	21	31,5	8°	1	**26,74**
MA6666060100166	ERX20 D.10 UP	10 ÷ 9	10	21	31,5	8°	1	**26,74**
MA6666060100167	ERX20 D.11 UP	11 ÷ 10	11	21	31,5	8°	1	**26,74**
MA6666060100168	ERX20 D.12 UP	12 ÷ 11	12	21	31,5	8°	1	**26,74**
MA6666060100169	ERX20 D.13 UP	13 ÷ 12	13	21	31,5	8°	1	**26,74**

Pinza ERX25 UP ultra precisa, DIN 6499, metric, 430 E

PRECISIONE
0,004 mm



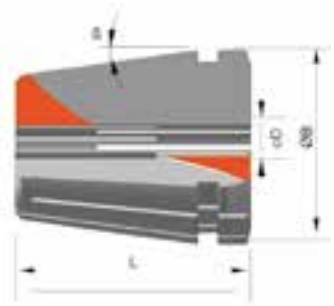

Codice	Tipo	Capacità serraggio	D	B	L	ß		€ / cad.
MA6666060100171	ERX25 D.1 UP	1 ÷ 0,5	1	26	34	8°	1	**35,55**
MA6666060100172	ERX25 D.1,5 UP	1,5 ÷ 1	1,5	26	34	8°	1	**35,55**
MA6666060100173	ERX25 D.2 UP	2 ÷ 1,5	2	26	34	8°	1	**35,55**
MA6666060100174	ERX25 D.2,5 UP	2,5 ÷ 2	2,5	26	34	8°	1	**35,55**
MA6666060100175	ERX25 D.3 UP	3 ÷ 2	3	26	34	8°	1	**29,36**
MA6666060100176	ERX25 D.4 UP	4 ÷ 3	4	26	34	8°	1	**29,36**
MA6666060100177	ERX25 D.5 UP	5 ÷ 4	5	26	34	8°	1	**29,36**
MA6666060100178	ERX25 D.6 UP	6 ÷ 5	6	26	34	8°	1	**29,36**
MA6666060100179	ERX25 D.7 UP	7 ÷ 6	7	26	34	8°	1	**29,36**
MA6666060100180	ERX25 D.8 UP	8 ÷ 7	8	26	34	8°	1	**29,36**
MA6666060100181	ERX25 D.9 UP	9 ÷ 8	9	26	34	8°	1	**29,36**
MA6666060100182	ERX25 D.10 UP	10 ÷ 9	10	26	34	8°	1	**29,36**
MA6666060100183	ERX25 D.11 UP	11 ÷ 10	11	26	34	8°	1	**29,36**
MA6666060100184	ERX25 D.12 UP	12 ÷ 11	12	26	34	8°	1	**29,36**
MA6666060100185	ERX25 D.13 UP	13 ÷ 12	13	26	34	8°	1	**29,36**
MA6666060100186	ERX25 D.14 UP	14 ÷ 13	14	26	34	8°	1	**29,36**
MA6666060100187	ERX25 D.15 UP	15 ÷ 14	15	26	34	8°	1	**29,36**
MA6666060100188	ERX25 D.16 UP	16 ÷ 15	16	26	34	8°	1	**29,36**

Pinza ERX32 UP ultra precisa, DIN 6499, metric, 470 E

PRECISIONE 0,004 mm



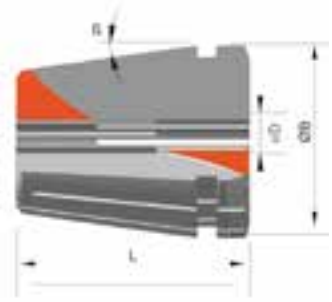

Codice	Tipo	Capacità serraggio	D	B	L	ß		€ / cad.
MA6666060100190	ERX32 D.2 UP	2 ÷ 1,5	2	33	40	8°	1	**38,64**
MA6666060100191	ERX32 D.2,5 UP	2,5 ÷ 2	2,5	33	40	8°	1	**38,64**
MA6666060100192	ERX32 D.3 UP	3 ÷ 2	3	33	40	8°	1	**29,36**
MA6666060100193	ERX32 D.4 UP	4 ÷ 3	4	33	40	8°	1	**29,36**
MA6666060100194	ERX32 D.5 UP	5 ÷ 4	5	33	40	8°	1	**29,36**
MA6666060100195	ERX32 D.6 UP	6 ÷ 5	6	33	40	8°	1	**29,36**
MA6666060100196	ERX32 D.7 UP	7 ÷ 6	7	33	40	8°	1	**29,36**
MA6666060100197	ERX32 D.8 UP	8 ÷ 7	8	33	40	8°	1	**29,36**
MA6666060100198	ERX32 D.9 UP	9 ÷ 8	9	33	40	8°	1	**29,36**
MA6666060100199	ERX32 D.10 UP	10 ÷ 9	10	33	40	8°	1	**29,36**
MA6666060100200	ERX32 D.11 UP	11 ÷ 10	11	33	40	8°	1	**29,36**
MA6666060100201	ERX32 D.12 UP	12 ÷ 11	12	33	40	8°	1	**29,36**
MA6666060100202	ERX32 D.13 UP	13 ÷ 12	13	33	40	8°	1	**29,36**
MA6666060100203	ERX32 D.14 UP	14 ÷ 13	14	33	40	8°	1	**29,36**
MA6666060100204	ERX32 D.15 UP	15 ÷ 14	15	33	40	8°	1	**29,36**
MA6666060100205	ERX32 D.16 UP	16 ÷ 15	16	33	40	8°	1	**29,36**
MA6666060100206	ERX32 D.17 UP	17 ÷ 16	17	33	40	8°	1	**29,36**
MA6666060100207	ERX32 D.18 UP	18 ÷ 17	18	33	40	8°	1	**29,36**
MA6666060100208	ERX32 D.19 UP	19 ÷ 18	19	33	40	8°	1	**29,36**
MA6666060100209	ERX32 D.20 UP	20 ÷ 19	20	33	40	8°	1	**29,36**

Serie pinze ERX.. UP ultra precise



Codice	Descrizione		€ / cad.
MA6666060100141	Serie in zoccolo di legno di 13 pinze ERX11 UP ultra precise. Un pezzo per tipo Ø 1 - 1,5 - 2 - 2,5 - 3 - 3,5 - 4 - 4,5 - 5 - 5,5 - 6 - 6,5 - 7	1	**417,74**
MA6666060100154	Serie in zoccolo di legno di 10 pinze ERX16 UP ultra precise. Un pezzo per tipo Ø 1 - 2 - 3 - 4 - 5 - 6 - 7 - 8 - 9 - 10	1	**355,46**
MA6666060100170	Serie in zoccolo di legno di 13 pinze ERX20 UP ultra precise. Un pezzo per tipo Ø 1 - 2 - 3 - 4 - 5 - 6 - 7 - 8 - 9 - 10 - 11 - 12 - 13	1	**435,52**
MA6666060100189	Serie in zoccolo di legno di 15 pinze ERX25 UP ultra precise. Un pezzo per tipo Ø 2 - 3 - 4 - 5 - 6 - 7 - 8 - 9 - 10 - 11 - 12 - 13 - 14 - 15 - 16	1	**517,74**
MA6666060100210	Serie in zoccolo di legno di 18 pinze ERX32 UP ultra precise. Un pezzo per tipo Ø 3 - 4 - 5 - 6 - 7 - 8 - 9 - 10 - 11 - 12 - 13 - 14 - 15 - 16 - 17 - 18 - 19 - 20	1	**571,83**

Pinza ERX25 MP mega precisa 0,002 DIN6499, metric, 4008 E

PRECISIONE 0,002 mm



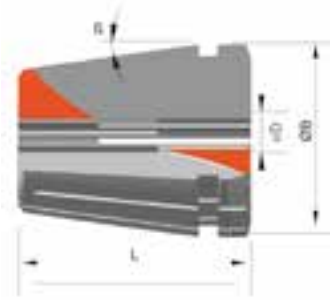

Codice	Tipo	Capacità serraggio	D	B	L	ß		€ / cad.
MA6666060100728	ERX 25 D.3 MP	3 ÷ 2	3	26	34	8°	1	**56,87**
MA6666060100729	ERX 25 D.4 MP	4 ÷ 3	4	26	34	8°	1	**56,87**
MA6666060100730	ERX 25 D.5 MP	5 ÷ 4	5	26	34	8°	1	**56,87**
MA6666060100731	ERX 25 D.6 MP	6 ÷ 5	6	26	34	8°	1	**56,87**
MA6666060100732	ERX 25 D.7 MP	7 ÷ 6	7	26	34	8°	1	**56,87**
MA6666060100733	ERX 25 D.8 MP	8 ÷ 7	8	26	34	8°	1	**56,87**
MA6666060100734	ERX 25 D.9 MP	9 ÷ 8	9	26	34	8°	1	**56,87**
MA6666060100735	ERX 25 D.10 MP	10 ÷ 9	10	26	34	8°	1	**56,87**
MA6666060100736	ERX 25 D.11 MP	11 ÷ 10	11	26	34	8°	1	**56,87**
MA6666060100737	ERX 25 D.12 MP	12 ÷ 11	12	26	34	8°	1	**56,87**

Pinza ERX25 MP mega precisa 0,002 DIN6499, metric, 4008 E

PRECISIONE 0,002 mm



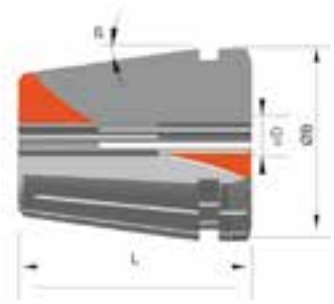

Codice	Tipo	Capacità serraggio	D	B	L	ß		€ / cad.
MA6666060100738	ERX 25 D.13 MP	13 ÷ 12	13	26	34	8°	1	**56,87**
MA6666060100739	ERX 25 D.14 MP	14 ÷ 13	14	26	34	8°	1	**56,87**
MA6666060100740	ERX 25 D.15 MP	15 ÷ 14	15	26	34	8°	1	**56,87**
MA6666060100741	ERX 25 D.16 MP	16 ÷ 15	16	26	34	8°	1	**56,87**

Pinza ERX32 MP mega precisa 0,002 DIN6499, metric, 4008 E

PRECISIONE 0,002 mm



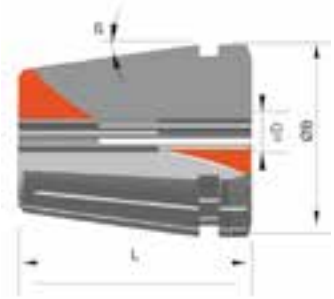

Codice	Tipo	Capacità serraggio	D	B	L	ß		€ / cad.
MA6666060100700	ERX 32 D.2 MP	2 ÷ 1	2	33	40	8°	1	**71,09**
MA6666060100701	ERX 32 D.2,5 MP	2,5 ÷ 2	2,5	33	40	8°	1	**71,09**
MA6666060100702	ERX 32 D.3 MP	3 ÷ 2,5	3	33	40	8°	1	**56,87**
MA6666060100703	ERX 32 D.4 MP	4 ÷ 3	4	33	40	8°	1	**56,87**
MA6666060100704	ERX 32 D.5 MP	5 ÷ 4	5	33	40	8°	1	**56,87**
MA6666060100705	ERX 32 D.6 MP	6 ÷ 5	6	33	40	8°	1	**56,87**
MA6666060100706	ERX 32 D.7 MP	7 ÷ 6	7	33	40	8°	1	**56,87**
MA6666060100707	ERX 32 D.8 MP	8 ÷ 7	8	33	40	8°	1	**56,87**
MA6666060100708	ERX 32 D.9 MP	9 ÷ 8	9	33	40	8°	1	**56,87**
MA6666060100709	ERX 32 D.10 MP	10 ÷ 9	10	33	40	8°	1	**56,87**
MA6666060100710	ERX 32 D.11 MP	11 ÷ 10	11	33	40	8°	1	**56,87**
MA6666060100711	ERX 32 D.12 MP	12 ÷ 13	12	33	40	8°	1	**56,87**
MA6666060100712	ERX 32 D.13 MP	13 ÷ 12	13	33	40	8°	1	**56,87**
MA6666060100713	ERX 32 D.14 MP	14 ÷ 13	14	33	40	8°	1	**56,87**
MA6666060100714	ERX 32 D.15 MP	15 ÷ 14	15	33	40	8°	1	**56,87**

Pinza ERX32 MP mega precisa 0,002 DIN6499, metric, 4008 E

Codice	Tipo	Capacità serraggio	D	B	L	ß		€ / cad.
MA6666060100715	ERX 32 D.16 MP	16 ÷ 15	16	33	40	8°	1	**56,87**
MA6666060100716	ERX 32 D.17 MP	17 ÷ 16	17	33	40	8°	1	**56,87**
MA6666060100717	ERX 32 D.18 MP	18 ÷ 17	18	33	40	8°	1	**56,87**
MA6666060100718	ERX 32 D.19 MP	19 ÷ 18	19	33	40	8°	1	**56,87**
MA6666060100719	ERX 32 D.20 MP	20 ÷ 19	20	33	40	8°	1	**56,87**

Pinza ERX40 MP mega precisa 0,002 DIN6499, metric, 4008 E

PRECISIONE 0,002 mm



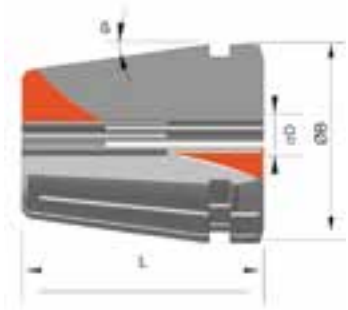

Codice	Tipo	Capacità serraggio	D	B	L	ß		€ / cad.
MA6666060100742	ERX 40 D.3 MP	3 ÷ 2	3	41	46	8°	1	**79,13**
MA6666060100743	ERX 40 D.4 MP	4 ÷ 3	4	41	46	8°	1	**79,13**
MA6666060100744	ERX 40 D.5 MP	5 ÷ 4	5	41	46	8°	1	**79,13**
MA6666060100745	ERX 40 D.6 MP	6 ÷ 5	6	41	46	8°	1	**79,13**
MA6666060100746	ERX 40 D.7 MP	7 ÷ 6	7	41	46	8°	1	**79,13**
MA6666060100747	ERX 40 D.8 MP	8 ÷ 7	8	41	46	8°	1	**79,13**
MA6666060100748	ERX 40 D.9 MP	9 ÷ 8	9	41	46	8°	1	**79,13**
MA6666060100749	ERX 40 D.10 MP	10 ÷ 9	10	41	46	8°	1	**79,13**
MA6666060100750	ERX 40 D.11 MP	11 ÷ 10	11	41	46	8°	1	**79,13**
MA6666060100751	ERX 40 D.12 MP	12 ÷ 11	12	41	46	8°	1	**79,13**
MA6666060100752	ERX 40 D.13 MP	13 ÷ 12	13	41	46	8°	1	**79,13**
MA6666060100753	ERX 40 D.14 MP	14 ÷ 13	14	41	46	8°	1	**79,13**
MA6666060100754	ERX 40 D.15 MP	15 ÷ 14	15	41	46	8°	1	**79,13**
MA6666060100755	ERX 40 D.16 MP	16 ÷ 15	16	41	46	8°	1	**79,13**
MA6666060100756	ERX 40 D.17 MP	17 ÷ 16	17	41	46	8°	1	**79,13**
MA6666060100757	ERX 40 D.18 MP	18 ÷ 17	18	41	46	8°	1	**79,13**
MA6666060100758	ERX 40 D.19 MP	19 ÷ 20	19	41	46	8°	1	**79,13**
MA6666060100759	ERX 40 D.20 MP	20 ÷ 19	20	41	46	8°	1	**79,13**
MA6666060100760	ERX 40 D.21 MP	21 ÷ 20	21	41	46	8°	1	**79,13**
MA6666060100761	ERX 40 D.22 MP	22 ÷ 21	22	41	46	8°	1	**79,13**

Pinza ERX40 MP mega precisa 0,002 DIN6499, metric, 4008 E

PRECISIONE 0,002 mm



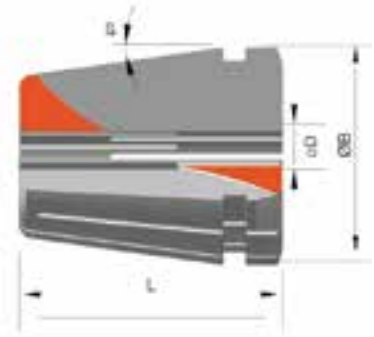

Codice	Tipo	Capacità serraggio	D	B	L	ß		€ / cad.
MA6666060100762	ERX 40 D.23 MP	23 ÷ 22	23	41	46	8°	1	**79,13**
MA6666060100763	ERX 40 D.24 MP	24 ÷ 23	24	41	46	8°	1	**79,13**
MA6666060100764	ERX 40 D.25 MP	25 ÷ 24	25	41	46	8°	1	**79,13**
MA6666060100765	ERX 40 D.26 MP	26 ÷ 25	26	41	46	8°	1	**79,13**

Pinza ERXG11 a tenuta del refrigerante, DIN 6499



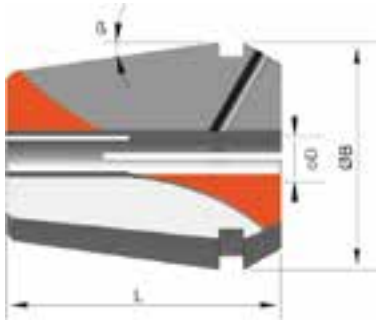

Codice	Tipo	Capacità serraggio	D	B	L	ß		€ / cad.
MA6666060100211	ERXG11 D.3	3	3	11,5	18	8°	1	**44,51**
MA6666060100212	ERXG11 D.4	4	4	11,5	18	8°	1	**44,51**
MA6666060100213	ERXG11 D.5	5	5	11,5	18	8°	1	**44,51**
MA6666060100214	ERXG11 D.6	6	6	11,5	18	8°	1	**44,51**

Pinza ERXG16 a tenuta del refrigerante, DIN 6499



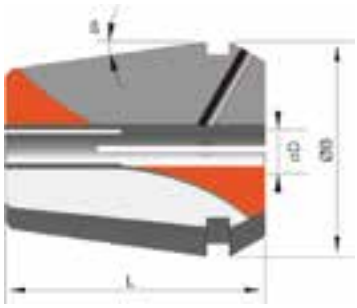

Codice	Tipo	Capacità serraggio	D	B	L	ß		€ / cad.
MA6666060100215	ERXG16 D.3	3	3	17	27,5	8°	1	**44,51**
MA6666060100216	ERXG16 D.4	4	4	17	27,5	8°	1	**44,51**
MA6666060100217	ERXG16 D.5	5	5	17	27,5	8°	1	**44,51**
MA6666060100218	ERXG16 D.6	6	6	17	27,5	8°	1	**44,51**
MA6666060100219	ERXG16 D.8	8	8	17	27,5	8°	1	**44,51**
MA6666060100220	ERXG16 D.10	10	10	17	27,5	8°	1	**44,51**

Pinza ERXG20 a tenuta del refrigerante, DIN 6499



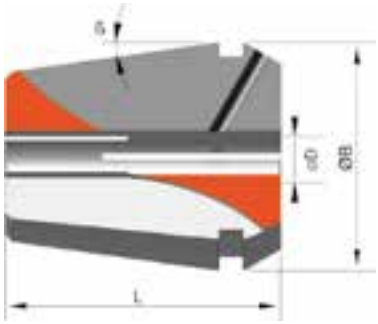

Codice	Tipo	Capacità serraggio	D	B	L	ß		€ / cad.
MA6666060100221	ERXG20 D.3	3	3	21	31,5	8°	1	**44,51**
MA6666060100222	ERXG20 D.4	4	4	21	31,5	8°	1	**44,51**
MA6666060100610	ERXG20 D.5	5	5	21	31,5	8°	1	**44,51**
MA6666060100223	ERXG20 D.6	6	6	21	31,5	8°	1	**44,51**
MA6666060100224	ERXG20 D.7	7	7	21	31,5	8°	1	**44,51**
MA6666060100225	ERXG20 D.8	8	8	21	31,5	8°	1	**44,51**
MA6666060100226	ERXG20 D.9	9	9	21	31,5	8°	1	**44,51**
MA6666060100227	ERXG20 D.10	10	10	21	31,5	8°	1	**44,51**
MA6666060100228	ERXG20 D.11	11	11	21	31,5	8°	1	**44,51**
MA6666060100229	ERXG20 D.12	12	12	21	31,5	8°	1	**44,51**
MA6666060100230	ERXG20 D.13	13	13	21	31,5	8°	1	**44,51**

Pinza ERXG25 a tenuta del refrigerante, DIN 6499



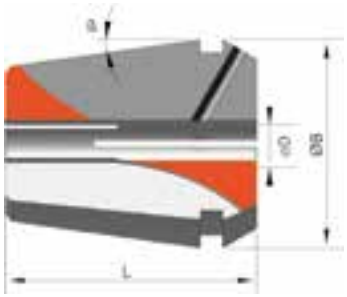

Codice	Tipo	Capacità serraggio	D	B	L	ß		€ / cad.
MA6666060100231	ERXG25 D.3	3	3	26	34	8°	1	**44,51**
MA6666060100232	ERXG25 D.4	4	4	26	34	8°	1	**44,51**
MA6666060100233	ERXG25 D.6	6	6	26	34	8°	1	**44,51**
MA6666060100234	ERXG25 D.8	8	8	26	34	8°	1	**44,51**
MA6666060100235	ERXG25 D.10	10	10	26	34	8°	1	**44,51**
MA6666060100236	ERXG25 D.12	12	12	26	34	8°	1	**44,51**
MA6666060100237	ERXG25 D.14	14	14	26	34	8°	1	**44,51**
MA6666060100238	ERXG25 D.16	16	16	26	34	8°	1	**44,51**

Pinza ERXG32 a tenuta del refrigerante, DIN 6499



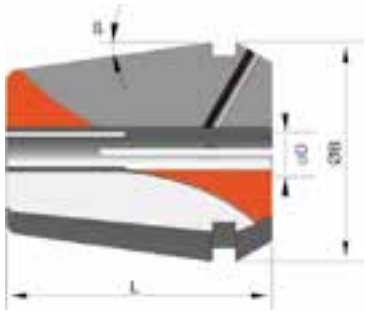

Codice	Tipo	Capacità serraggio	D	B	L	ß		€ / cad.
MA6666060100239	ERXG32 D.3	3	3	33	40	8°	1	**42,66**
MA6666060100240	ERXG32 D.4	4	4	33	40	8°	1	**42,66**
MA6666060100241	ERXG32 D.5	5	5	33	40	8°	1	**42,66**
MA6666060100242	ERXG32 D.6	6	6	33	40	8°	1	**42,66**
MA6666060100243	ERXG32 D.7	7	7	33	40	8°	1	**42,66**
MA6666060100244	ERXG32 D.8	8	8	33	40	8°	1	**42,66**
MA6666060100245	ERXG32 D.9	9	9	33	40	8°	1	**42,66**
MA6666060100246	ERXG32 D.10	10	10	33	40	8°	1	**42,66**
MA6666060100247	ERXG32 D.11	11	11	33	40	8°	1	**42,66**

Pinza ERXG32 a tenuta del refrigerante, DIN 6499

Codice	Tipo	Capacità serraggio	D	B	L	ß		€ / cad.
MA6666060100248	ERXG32 D.12	12	12	33	40	8°	1	**42,66**
MA6666060100249	ERXG32 D.13	13	13	33	40	8°	1	**42,66**
MA6666060100250	ERXG32 D.14	14	14	33	40	8°	1	**42,66**
MA6666060100251	ERXG32 D.15	15	15	33	40	8°	1	**42,66**
MA6666060100252	ERXG32 D.16	16	16	33	40	8°	1	**42,66**
MA6666060100253	ERXG32 D.17	17	17	33	40	8°	1	**42,66**
MA6666060100254	ERXG32 D.18	18	18	33	40	8°	1	**42,66**
MA6666060100255	ERXG32 D.19	19	19	33	40	8°	1	**42,66**
MA6666060100256	ERXG32 D.20	20	20	33	40	8°	1	**42,66**

Pinza ERXG40 a tenuta del refrigerante, DIN 6499



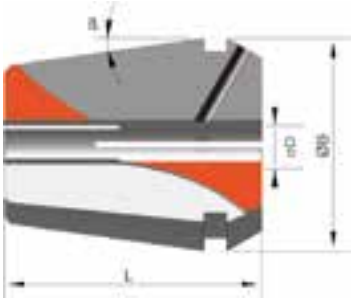

Codice	Tipo	Capacità serraggio	D	B	L	ß		€ / cad.
MA6666060100257	ERXG40 D.6	6	6	41	46	8°	1	**53,32**
MA6666060100258	ERXG40 D.8	8	8	41	46	8°	1	**53,32**
MA6666060100259	ERXG40 D.10	10	10	41	46	8°	1	**53,32**
MA6666060100260	ERXG40 D.12	12	12	41	46	8°	1	**53,32**
MA6666060100261	ERXG40 D.14	14	14	41	46	8°	1	**53,32**
MA6666060100262	ERXG40 D.16	16	16	41	46	8°	1	**53,32**
MA6666060100263	ERXG40 D.18	18	18	41	46	8°	1	**53,32**
MA6666060100264	ERXG40 D.20	20	20	41	46	8°	1	**53,32**
MA6666060100265	ERXG40 D.22	22	22	41	46	8°	1	**53,32**
MA6666060100266	ERXG40 D.25	25	25	41	46	8°	1	**53,32**

Pinza ERX16 JET a tenuta, con fori per refrigerante, DIN6499



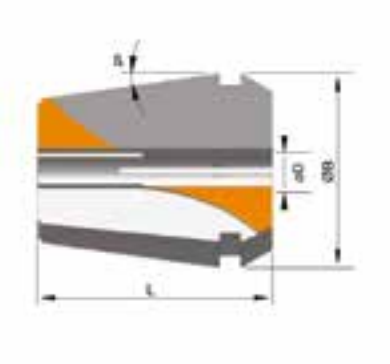

Codice	Tipo	Capacità serraggio	D	B	L	ß		€ / cad.
MA6666060100766	ERX16 D.3 JET	3	3	17	27,5	8°	1	**58,73**
MA6666060100767	ERX16 D.4 JET	4	4	17	27,5	8°	1	**58,73**
MA6666060100768	ERX16 D.5 JET	5	5	17	27,5	8°	1	**58,73**
MA6666060100769	ERX16 D.6 JET	6	6	17	27,5	8°	1	**58,73**
MA6666060100770	ERX16 D.7 JET	7	7	17	27,5	8°	1	**58,73**

Pinza ERX20 JET a tenuta, con fori per refrigerante, DIN6499



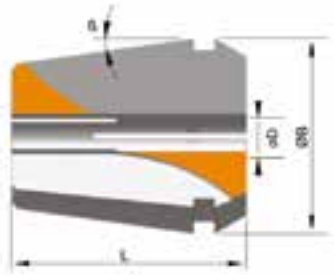

Codice	Tipo	Capacità serraggio	D	B	L	ß		€ / cad.
MA6666060100771	ERX20 D.4 JET	4	4	21	31,5	8°	1	**58,73**
MA6666060100772	ERX20 D.5 JET	5	5	21	31,5	8°	1	**58,73**
MA6666060100773	ERX20 D.6 JET	6	6	21	31,5	8°	1	**58,73**
MA6666060100774	ERX20 D.7 JET	7	7	21	31,5	8°	1	**58,73**
MA6666060100775	ERX20 D.8 JET	8	8	21	31,5	8°	1	**58,73**
MA6666060100776	ERX20 D.9 JET	9	9	21	31,5	8°	1	**58,73**
MA6666060100777	ERX20 D.10 JET	10	10	21	31,5	8°	1	**58,73**

Pinza ERX25 JET a tenuta, con fori per refrigerante, DIN6499



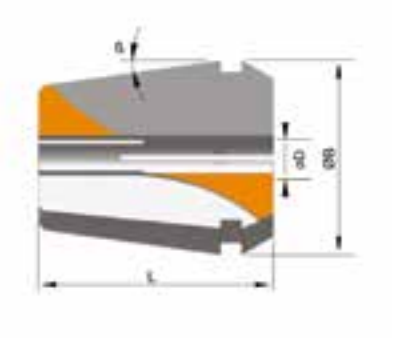

Codice	Tipo	Capacità serraggio	D	B	L	ß		€ / cad.
MA6666060100778	ERX25 D.3 JET	3	3	26	34	8°	1	**58,73**
MA6666060100779	ERX25 D.4 JET	4	4	26	34	8°	1	**58,73**
MA6666060100780	ERX25 D.5 JET	5	5	26	34	8°	1	**58,73**
MA6666060100781	ERX25 D.6 JET	6	6	26	34	8°	1	**58,73**
MA6666060100782	ERX25 D.7 JET	7	7	26	34	8°	1	**58,73**
MA6666060100783	ERX25 D.8 JET	8	8	26	34	8°	1	**58,73**
MA6666060100784	ERX25 D.9 JET	9	9	26	34	8°	1	**58,73**
MA6666060100785	ERX25 D.10 JET	10	10	26	34	8°	1	**58,73**
MA6666060100786	ERX25 D.11 JET	11	11	26	34	8°	1	**58,73**
MA6666060100787	ERX25 D.12 JET	12	12	26	34	8°	1	**58,73**
MA6666060100788	ERX25 D.13 JET	13	13	26	34	8°	1	**58,73**
MA6666060100789	ERX25 D.14 JET	14	14	26	34	8°	1	**58,73**

Pinza ERX32 JET a tenuta, con fori per refrigerante, DIN6499



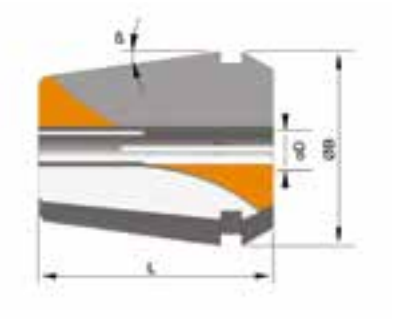

Codice	Tipo	Capacità serraggio	D	B	L	ß		€ / cad.
MA6666060100790	ERX32 D.3 JET	3	3	33	40	8°	1	**61,82**
MA6666060100791	ERX32 D.4 JET	4	4	33	40	8°	1	**61,82**
MA6666060100792	ERX32 D.5 JET	5	5	33	40	8°	1	**61,82**
MA6666060100793	ERX32 D.6 JET	6	6	33	40	8°	1	**61,82**
MA6666060100794	ERX32 D.7 JET	7	7	33	40	8°	1	**61,82**
MA6666060100795	ERX32 D.8 JET	8	8	33	40	8°	1	**61,82**
MA6666060100796	ERX32 D.9 JET	9	9	33	40	8°	1	**61,82**
MA6666060100797	ERX32 D.10 JET	10	10	33	40	8°	1	**61,82**
MA6666060100798	ERX32 D.11 JET	11	11	33	40	8°	1	**61,82**
MA6666060100799	ERX32 D.12 JET	12	12	33	40	8°	1	**61,82**
MA6666060100800	ERX32 D.13 JET	13	13	33	40	8°	1	**61,82**
MA6666060100801	ERX32 D.14 JET	14	14	33	40	8°	1	**61,82**
MA6666060100802	ERX32 D.15 JET	15	15	33	40	8°	1	**61,82**
MA6666060100803	ERX32 D.16 JET	16	16	33	40	8°	1	**61,82**
MA6666060100804	ERX32 D.17 JET	17	17	33	40	8°	1	**61,82**
MA6666060100805	ERX32 D.18 JET	18	18	33	40	8°	1	**61,82**
MA6666060100806	ERX32 D.19 JET	19	19	33	40	8°	1	**61,82**
MA6666060100807	ERX32 D.20 JET	20	20	33	40	8°	1	**61,82**

Pinza ERX40 JET a tenuta, con fori per refrigerante, DIN6499



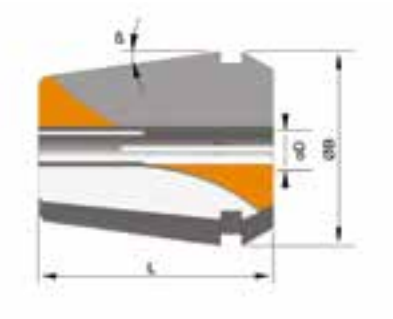

Codice	Tipo	Capacità serraggio	D	B	L	ß		€ / cad.
MA6666060100808	ERX40 D.3 JET	4	4	41	46	8°	1	**71,09**
MA6666060100809	ERX40 D.4 JET	5	5	41	46	8°	1	**71,09**
MA6666060100810	ERX40 D.5 JET	6	6	41	46	8°	1	**71,09**
MA6666060100811	ERX40 D.6 JET	7	7	41	46	8°	1	**71,09**
MA6666060100812	ERX40 D.7 JET	8	8	41	46	8°	1	**71,09**
MA6666060100813	ERX40 D.8 JET	9	9	41	46	8°	1	**71,09**
MA6666060100814	ERX40 D.9 JET	10	10	41	46	8°	1	**71,09**
MA6666060100815	ERX40 D.10 JET	11	11	41	46	8°	1	**71,09**
MA6666060100816	ERX40 D.11 JET	12	12	41	46	8°	1	**71,09**
MA6666060100817	ERX40 D.12 JET	13	13	41	46	8°	1	**71,09**
MA6666060100818	ERX40 D.13 JET	14	14	41	46	8°	1	**71,09**
MA6666060100819	ERX40 D.14 JET	15	15	41	46	8°	1	**71,09**
MA6666060100820	ERX40 D.15 JET	16	16	41	46	8°	1	**71,09**
MA6666060100821	ERX40 D.16 JET	17	17	41	46	8°	1	**71,09**
MA6666060100822	ERX40 D.17 JET	18	18	41	46	8°	1	**71,09**
MA6666060100823	ERX40 D.18 JET	19	19	41	46	8°	1	**71,09**
MA6666060100824	ERX40 D.19 JET	20	20	41	46	8°	1	**71,09**
MA6666060100825	ERX40 D.20 JET	21	21	41	46	8°	1	**71,09**
MA6666060100826	ERX40 D.22 JET	22	22	41	46	8°	1	**71,09**
MA6666060100827	ERX40 D.23 JET	23	23	41	46	8°	1	**71,09**
MA6666060100828	ERX40 D.24 JET	24	24	41	46	8°	1	**71,09**
MA6666060100829	ERX40 D.25 JET	25	25	41	46	8°	1	**71,09**

Pinza ERXT16 con tenuta meccanica del refrigerante, DIN 6499



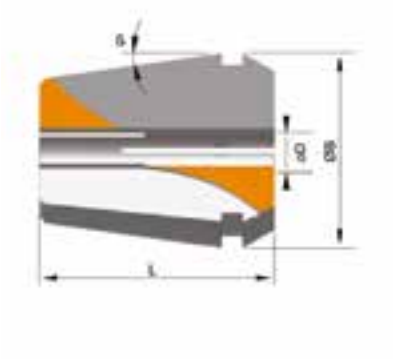

Codice	Tipo	Capacità serraggio	D	B	L	ß		€ / cad.
MA6666060200600	ERXT 16 D.1	1	1	17	27,5	8°	1	**53,32**
MA6666060200601	ERXT 16 D.2	2	2	17	27,5	8°	1	**53,32**
MA6666060200602	ERXT 16 D.3	3	3	17	27,5	8°	1	**44,51**
MA6666060200603	ERXT 16 D.4	4	4	17	27,5	8°	1	**44,51**
MA6666060200604	ERXT 16 D.5	5	5	17	27,5	8°	1	**44,51**
MA6666060200605	ERXT 16 D.6	6	6	17	27,5	8°	1	**44,51**
MA6666060200606	ERXT 16 D.7	7	7	17	27,5	8°	1	**44,51**
MA6666060200607	ERXT 16 D.8	8	8	17	27,5	8°	1	**44,51**
MA6666060200608	ERXT 16 D.9	9	9	17	27,5	8°	1	**44,51**
MA6666060200609	ERXT 16 D.10	10	10	17	27,5	8°	1	**44,51**
MA6666060200610	ERXT 16 D.12	12	12	17	27,5	8°	1	**44,51**

Pinza ERXT20 con tenuta meccanica del refrigerante, DIN 6499



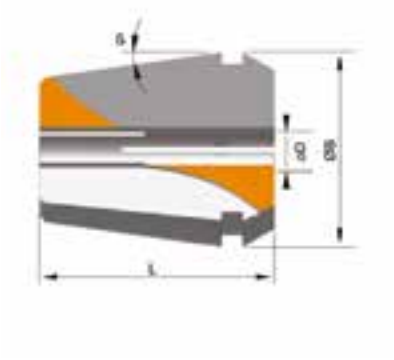

Codice	Tipo	Capacità serraggio	D	B	L	ß		€ / cad.
MA6666060200611	ERXT 20 D.3	3	3	21	31,5	8°	1	**44,51**
MA6666060200612	ERXT 20 D.4	4	4	21	31,5	8°	1	**44,51**
MA6666060200613	ERXT 20 D.5	5	5	21	31,5	8°	1	**44,51**
MA6666060200614	ERXT 20 D.6	6	6	21	31,5	8°	1	**44,51**
MA6666060200615	ERXT 20 D.7	7	7	21	31,5	8°	1	**44,51**

Pinza ERXT20 con tenuta meccanica del refrigerante, DIN 6499

Codice	Tipo	Capacità serraggio	D	B	L	ß		€ / cad.
MA6666060200616	ERXT 20 D.8	8	8	21	31,5	8°	1	**44,51**
MA6666060200617	ERXT 20 D.9	9	9	21	31,5	8°	1	**44,51**
MA6666060200618	ERXT 20 D.10	10	10	21	31,5	8°	1	**44,51**
MA6666060200619	ERXT 20 D.11	11	11	21	31,5	8°	1	**44,51**
MA6666060200620	ERXT 20 D.12	12	12	21	31,5	8°	1	**44,51**
MA6666060200621	ERXT 20 D.13	13	13	21	31,5	8°	1	**44,51**
MA6666060200622	ERXT 20 D.14	14	14	21	31,5	8°	1	**44,51**

Pinza ERXT25 con tenuta meccanica del refrigerante, DIN 6499



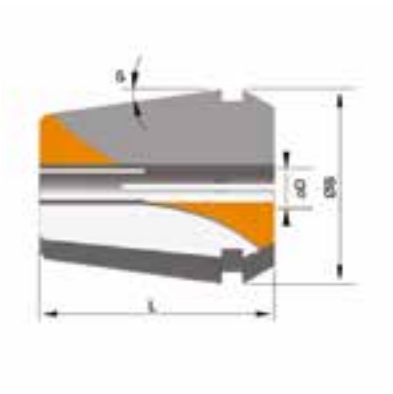

Codice	Tipo	Capacità serraggio	D	B	L	ß		€ / cad.
MA6666060200623	ERXT 25 D.3	3	3	26	34	8°	1	**44,51**
MA6666060200624	ERXT 25 D.4	4	4	26	34	8°	1	**44,51**
MA6666060200625	ERXT 25 D.5	5	5	26	34	8°	1	**44,51**
MA6666060200626	ERXT 25 D.6	6	6	26	34	8°	1	**44,51**
MA6666060200627	ERXT 25 D.7	7	7	26	34	8°	1	**44,51**
MA6666060200628	ERXT 25 D.8	8	8	26	34	8°	1	**44,51**
MA6666060200629	ERXT 25 D.9	9	9	26	34	8°	1	**44,51**
MA6666060200630	ERXT 25 D.10	10	10	26	34	8°	1	**44,51**
MA6666060200631	ERXT 25 D.11	11	11	26	34	8°	1	**44,51**
MA6666060200632	ERXT 25 D.12	12	12	26	34	8°	1	**44,51**
MA6666060200633	ERXT 25 D.13	13	13	26	34	8°	1	**44,51**
MA6666060200634	ERXT 25 D.14	14	14	26	34	8°	1	**44,51**
MA6666060200635	ERXT 25 D.15	15	15	26	34	8°	1	**44,51**
MA6666060200636	ERXT 25 D.16	16	16	26	34	8°	1	**44,51**
MA6666060200637	ERXT 25 D.18	18	18	26	34	8°	1	**56,87**

Pinza ERXT32 con tenuta meccanica del refrigerante, DIN 6499



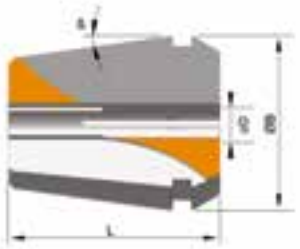

Codice	Tipo	Capacità serraggio	D	B	L	ß		€ / cad.
MA6666060200638	ERXT 32 D.3	3	3	33	40	8°	1	**42,66**
MA6666060200639	ERXT 32 D.4	4	4	33	40	8°	1	**42,66**
MA6666060200640	ERXT 32 D.5	5	5	33	40	8°	1	**42,66**
MA6666060200641	ERXT 32 D.6	6	6	33	40	8°	1	**42,66**
MA6666060200642	ERXT 32 D.7	7	7	33	40	8°	1	**42,66**
MA6666060200643	ERXT 32 D.8	8	8	33	40	8°	1	**42,66**
MA6666060200644	ERXT 32 D.9	9	9	33	40	8°	1	**42,66**
MA6666060200645	ERXT 32 D.10	10	10	33	40	8°	1	**42,66**
MA6666060200646	ERXT 32 D.11	11	11	33	40	8°	1	**42,66**
MA6666060200647	ERXT 32 D.12	12	12	33	40	8°	1	**42,66**
MA6666060200648	ERXT 32 D.13	13	13	33	40	8°	1	**42,66**
MA6666060200649	ERXT 32 D.14	14	14	33	40	8°	1	**42,66**
MA6666060200650	ERXT 32 D.15	15	15	33	40	8°	1	**42,66**
MA6666060200651	ERXT 32 D.16	16	16	33	40	8°	1	**42,66**
MA6666060200652	ERXT 32 D.17	17	17	33	40	8°	1	**42,66**
MA6666060200653	ERXT 32 D.18	18	18	33	40	8°	1	**42,66**
MA6666060200654	ERXT 32 D.19	19	19	33	40	8°	1	**42,66**
MA6666060200655	ERXT 32 D.20	20	20	33	40	8°	1	**42,66**
MA6666060200656	ERXT 32 D.21	21	21	33	40	8°	1	**56,87**
MA6666060200657	ERXT 32 D.22	22	22	33	40	8°	1	**56,87**

Pinza ERXT40 con tenuta meccanica del refrigerante, DIN 6499



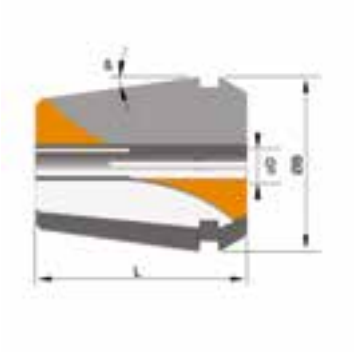

Codice	Tipo	Capacità serraggio	D	B	L	ß		€ / cad.
MA6666060200658	ERXT 40 D.6	6	6	41	46	8°	1	**56,10**
MA6666060200659	ERXT 40 D.8	8	8	41	46	8°	1	**56,10**
MA6666060200660	ERXT 40 D.10	10	10	41	46	8°	1	**56,10**
MA6666060200661	ERXT 40 D.12	12	12	41	46	8°	1	**56,10**
MA6666060200662	ERXT 40 D.14	14	14	41	46	8°	1	**56,10**
MA6666060200663	ERXT 40 D.16	16	16	41	46	8°	1	**56,10**
MA6666060200664	ERXT 40 D.18	18	18	41	46	8°	1	**56,10**
MA6666060200665	ERXT 40 D.20	20	20	41	46	8°	1	**56,10**
MA6666060200666	ERXT 40 D.25	25	25	41	46	8°	1	**56,10**
MA6666060200667	ERXT 40 D.26	26	26	41	46	8°	1	**56,10**
MA6666060200668	ERXT 40 D.30	30	30	41	46	8°	1	**63,21**

Pinza ERX16M portamaschi con quadro, DIN 6499



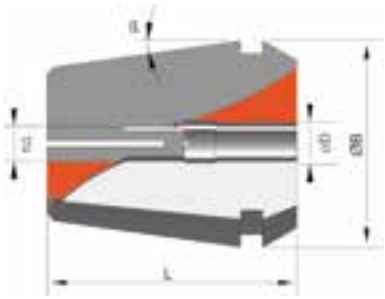

Codice	Tipo	Gambo D	Quadro SQ	B	L	ß		€ / cad.
MA6666060100267	ERX 16M D.3,5	3,5	2,7	17	27,5	8°	1	**56,87**
MA6666060100268	ERX 16M D.4	4	3	17	27,5	8°	1	**56,87**
MA6666060100269	ERX 16M D.4,5	4,5	3,4	17	27,5	8°	1	**56,87**
MA6666060100270	ERX 16M D.5	5	4	17	27,5	8°	1	**56,87**
MA6666060100271	ERX 16M D.5,5	5,5	4,3	17	27,5	8°	1	**56,87**
MA6666060100272	ERX 16M D.6	6	4,9	17	27,5	8°	1	**56,87**
MA6666060100273	ERX 16M D.6,3	6,3	5	17	27,5	8°	1	**56,87**
MA6666060100274	ERX 16M D.7	7	5,5	17	27,5	8°	1	**56,87**
MA6666060100275	ERX 16M D.8	8	6,2	17	27,5	8°	1	**56,87**

Pinza ERX20M portamaschi con quadro, DIN 6499



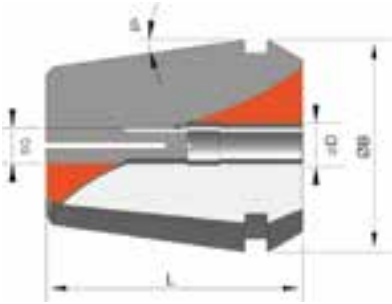

Codice	Tipo	Gambo D	Quadro SQ	B	L	ß		€ / cad.
MA6666060100276	ERX 20M D.3,5	3,5	2,7	21	31,5	8°	1	**56,87**
MA6666060100277	ERX 20M D.4	4	3	21	31,5	8°	1	**56,87**
MA6666060100278	ERX 20M D.4,5	4,5	3,4	21	31,5	8°	1	**56,87**
MA6666060100279	ERX 20M D.5	5	4	21	31,5	8°	1	**56,87**
MA6666060100280	ERX 20M D.5,5	5,5	4,3	21	31,5	8°	1	**56,87**
MA6666060100281	ERX 20M D.6	6	4,9	21	31,5	8°	1	**56,87**
MA6666060100282	ERX 20M D.6,3	6,3	5	21	31,5	8°	1	**56,87**

Pinza ERX20M portamaschi con quadro, DIN 6499

Codice	Tipo	Gambo D	Quadro SQ	B	L	ß		€ / cad.
MA6666060100283	ERX 20M D.7	7	5,5	21	31,5	8°	1	**56,87**
MA6666060100284	ERX 20M D.8	8	6,2	21	31,5	8°	1	**56,87**
MA6666060100285	ERX 20M D.9	9	7	21	31,5	8°	1	**56,87**
MA6666060100286	ERX 20M D.10	10	8	21	31,5	8°	1	**56,87**

Pinza ERX25M portamaschi con quadro, DIN 6499



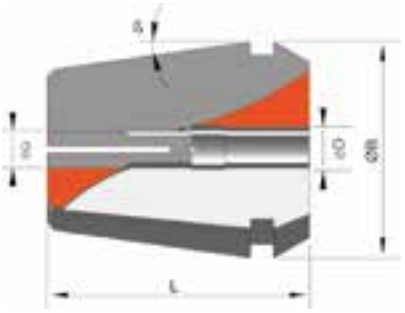

Codice	Tipo	Gambo D	Quadro SQ	B	L	ß		€ / cad.
MA6666060100287	ERX 25M D.3,5	3,5	2,7	26	34	8°	1	**56,87**
MA6666060100288	ERX 25M D.4	4	3	26	34	8°	1	**56,87**
MA6666060100289	ERX 25M D.4,5	4,5	3,4	26	34	8°	1	**56,87**
MA6666060100290	ERX 25M D.5	5	4	26	34	8°	1	**56,87**
MA6666060100291	ERX 25M D.5,5	5,5	4,3	26	34	8°	1	**56,87**
MA6666060100292	ERX 25M D.6	6	4,9	26	34	8°	1	**56,87**
MA6666060100293	ERX 25M D.6,3	6,3	5	26	34	8°	1	**56,87**
MA6666060100294	ERX 25M D.7	7	5,5	26	34	8°	1	**56,87**
MA6666060100295	ERX 25M D.8	8	6,2	26	34	8°	1	**56,87**
MA6666060100296	ERX 25M D.9	9	7	26	34	8°	1	**56,87**
MA6666060100297	ERX 25M D.10	10	8	26	34	8°	1	**56,87**
MA6666060100298	ERX 25M D.11	11	9	26	34	8°	1	**56,87**
MA6666060100299	ERX 25M D.11,2	11,2	9	26	34	8°	1	**56,87**
MA6666060100300	ERX 25M D.12	12	9	26	34	8°	1	**56,87**

Pinza ERX32M portamaschi con quadro, DIN 6499



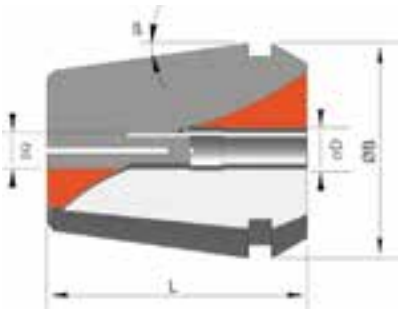

Codice	Tipo	Gambo D	Quadro SQ	B	L	ß		€ / cad.
MA6666060100301	ERX 32M D.3,5	3,5	2,7	33	40	8°	1	**56,87**
MA6666060100302	ERX 32M D.4	4	3	33	40	8°	1	**56,87**
MA6666060100303	ERX 32M D.4,5	4,5	3,4	33	40	8°	1	**56,87**
MA6666060100304	ERX 32M D.5	5	4	33	40	8°	1	**56,87**
MA6666060100305	ERX 32M D.5,5	5,5	4,3	33	40	8°	1	**56,87**
MA6666060100306	ERX 32M D.6	6	4,9	33	40	8°	1	**56,87**
MA6666060100307	ERX 32M D.6,3	6,3	5	33	40	8°	1	**56,87**
MA6666060100308	ERX 32M D.7	7	5,5	33	40	8°	1	**56,87**
MA6666060100309	ERX 32M D.8	8	6,2	33	40	8°	1	**56,87**
MA6666060100310	ERX 32M D.9	9	7	33	40	8°	1	**56,87**
MA6666060100311	ERX 32M D.10	10	8	33	40	8°	1	**56,87**
MA6666060100312	ERX 32M D.11	11	9	33	40	8°	1	**56,87**

Pinza ERX40M portamaschi con quadro, DIN 6499



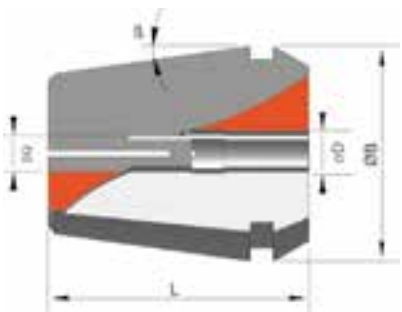

Codice	Tipo	Gambo D	Quadro SQ	B	L	ß		€ / cad.
MA6666060100313	ERX 40M D.6	6	4,9	41	46	8°	1	**79,13**
MA6666060100314	ERX 40M D.7	7	5,5	41	46	8°	1	**79,13**
MA6666060100315	ERX 40M D.8	8	6,2	41	46	8°	1	**79,13**
MA6666060100316	ERX 40M D.9	9	7	41	46	8°	1	**79,13**
MA6666060100317	ERX 40M D.10	10	8	41	46	8°	1	**79,13**

Pinza ERX40M portamaschi con quadro, DIN 6499

Codice	Tipo	Gambo D	Quadro SQ	B	L	ß		€ / cad.
MA6666060100318	ERX 40M D.11	11	9	41	46	8°	1	**79,13**
MA6666060100319	ERX 40M D.12	12	9	41	46	8°	1	**79,13**
MA6666060100320	ERX 40M D.14	14	11	41	46	8°	1	**79,13**
MA6666060100321	ERX 40M D.16	16	12	41	46	8°	1	**79,13**
MA6666060100322	ERX 40M D.18	18	14,5	41	46	8°	1	**79,13**
MA6666060100323	ERX 40M D.20	20	16	41	46	8°	1	**79,13**

Pinza ERXG16M portamaschi con tenuta del refrigerante, DIN 6499



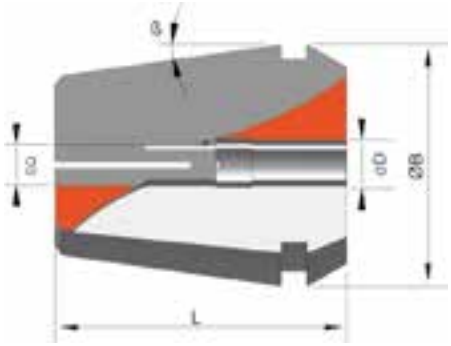

Codice	Tipo	Gambo D	Quadro SQ	B	L	ß		€ / cad.
MA6666060100324	ERXG 16M D.4	4	3	17	27,5	8°	1	**62,28**
MA6666060100325	ERXG 16M D.4,5	4,5	3,4	17	27,5	8°	1	**62,28**
MA6666060100326	ERXG 16M D.5	5	4	17	27,5	8°	1	**62,28**
MA6666060100327	ERXG 16M D.5,5	5,5	4,3	17	27,5	8°	1	**62,28**
MA6666060100328	ERXG 16M D.6	6	4,9	17	27,5	8°	1	**62,28**
MA6666060100329	ERXG 16M D.7	7	5,5	17	27,5	8°	1	**62,28**

Pinza ERXG20M portamaschi con tenuta del refrigerante, DIN 6499



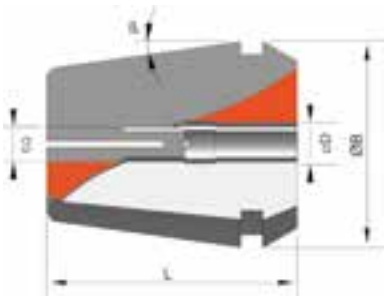

Codice	Tipo	Gambo D	Quadro SQ	B	L	ß		€ / cad.
MA6666060100330	ERXG 20M D.4	4	3	21	31,5	8°	1	**67,54**
MA6666060100331	ERXG 20M D.4,5	4,5	3,4	21	31,5	8°	1	**67,54**
MA6666060100332	ERXG 20M D.5	5	4	21	31,5	8°	1	**67,54**
MA6666060100333	ERXG 20M D.5,5	5,5	4,3	21	31,5	8°	1	**67,54**
MA6666060100334	ERXG 20M D.6	6	4,9	21	31,5	8°	1	**67,54**
MA6666060100335	ERXG 20M D.7	7	5,5	21	31,5	8°	1	**67,54**
MA6666060100336	ERXG 20M D.8	8	6,2	21	31,5	8°	1	**67,54**
MA6666060100337	ERXG 20M D.9	9	7	21	31,5	8°	1	**67,54**
MA6666060100338	ERXG 20M D.10	10	8	21	31,5	8°	1	**67,54**

Pinza ERXG25M portamaschi con tenuta del refrigerante, DIN 6499



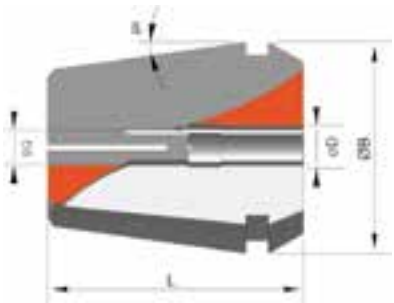

Codice	Tipo	Gambo D	Quadro SQ	B	L	ß		€ / cad.
MA6666060100339	ERXG 25M D.4	4	3	26	34	8°	1	**71,09**
MA6666060100340	ERXG 25M D.4,5	4,5	3,4	26	34	8°	1	**71,09**
MA6666060100341	ERXG 25M D.5	5	4	26	34	8°	1	**71,09**
MA6666060100342	ERXG 25M D.5,5	5,5	4,3	26	34	8°	1	**71,09**
MA6666060100343	ERXG 25M D.6	6	4,9	26	34	8°	1	**71,09**
MA6666060100344	ERXG 25M D.7	7	5,5	26	34	8°	1	**71,09**

Pinza ERXG32M portamaschi con tenuta del refrigerante, DIN 6499



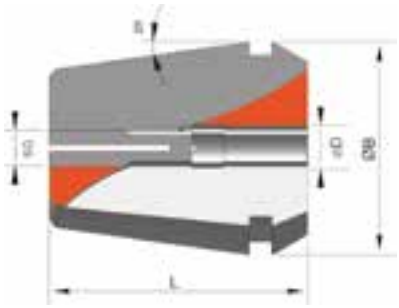

Codice	Tipo	Gambo D	Quadro SQ	B	L	ß		€ / cad.
MA6666060100345	ERXG 32M D.4,5	4,5	3,4	33	40	8°	1	**71,09**
MA6666060100346	ERXG 32M D.5	5	4	33	40	8°	1	**71,09**
MA6666060100347	ERXG 32M D.5,5	5,5	4,3	33	40	8°	1	**71,09**
MA6666060100348	ERXG 32M D.6	6	4,9	33	40	8°	1	**71,09**
MA6666060100349	ERXG 32M D.7	7	5,5	33	40	8°	1	**71,09**
MA6666060100350	ERXG 32M D.8	8	6,2	33	40	8°	1	**71,09**
MA6666060100351	ERXG 32M D.9	9	7	33	40	8°	1	**71,09**
MA6666060100352	ERXG 32M D.10	10	8	33	40	8°	1	**71,09**
MA6666060100353	ERXG 32M D.11	11	9	33	40	8°	1	**71,09**
MA6666060100354	ERXG 32M D.12	12	9	33	40	8°	1	**71,09**
MA6666060100355	ERXG 32M D.14	14	11	33	40	8°	1	**71,09**
MA6666060100356	ERXG 32M D.16	16	12	33	40	8°	1	**71,09**

Pinza portamaschi ERXM16 con compensazione assiale, DIN6499



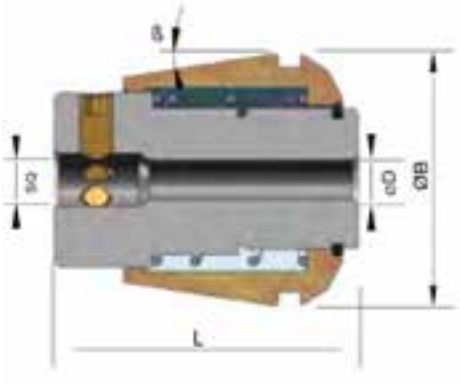

Codice	Tipo	Gambo D	B	L	ß		€ / cad.
MA6666060100830	ERXM16 D.1,4 compensata	1,4	17	28,5	8°	1	**124,41**
MA6666060100831	ERXM16 D.1,6 compensata	1,6	17	28,5	8°	1	**124,41**
MA6666060100832	ERXM16 D.1,8 compensata	1,8	17	28,5	8°	1	**124,41**
MA6666060100833	ERXM16 D.2 compensata	2	17	28,5	8°	1	**124,41**
MA6666060100834	ERXM16 D.2,2 compensata	2,2	17	28,5	8°	1	**124,41**
MA6666060100835	ERXM16 D.2,24 compensata	2,24	17	28,5	8°	1	**124,41**
MA6666060100836	ERXM16 D.2,5 compensata	2,5	17	28,5	8°	1	**124,41**
MA6666060100837	ERXM16 D.2,8 compensata	2,8	17	28,5	8°	1	**124,41**
MA6666060100838	ERXM16 D.3 compensata	3	17	28,5	8°	1	**124,41**
MA6666060100839	ERXM16 D.3,15 compensata	3,15	17	28,5	8°	1	**124,41**
MA6666060100840	ERXM16 D.3,5 compensata	3,5	17	28,5	8°	1	**124,41**
MA6666060100841	ERXM16 D.4 compensata	4	17	28,5	8°	1	**124,41**
MA6666060100842	ERXM16 D.4,5 compensata	4,5	17	28,5	8°	1	**124,41**
MA6666060100843	ERXM16 D.5 compensata	5	17	28,5	8°	1	**124,41**
MA6666060100844	ERXM16 D.5,5 compensata	5,5	17	28,5	8°	1	**124,41**
MA6666060100845	ERXM16 D.6 compensata	6	17	28,5	8°	1	**124,41**

Pinza portamaschi ERXM20 con compensazione assiale, DIN6499



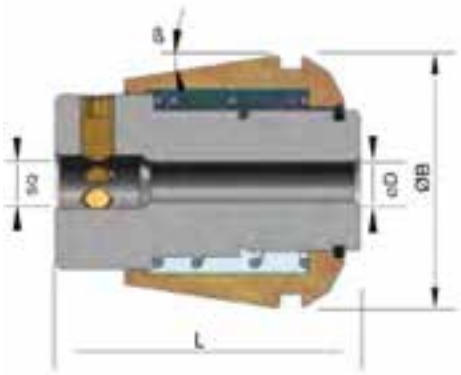

Codice	Tipo	Gambo D	B	L	ß		€ / cad.
MA6666060100846	ERXM20 D.2,5 compensata	2,5	21	32	8°	1	**124,41**
MA6666060100847	ERXM20 D.2,8 compensata	2,8	21	32	8°	1	**124,41**
MA6666060100848	ERXM20 D.3 compensata	3	21	32	8°	1	**124,41**
MA6666060100849	ERXM20 D.3,5 compensata	3,5	21	32	8°	1	**124,41**
MA6666060100850	ERXM20 D.4 compensata	4	21	32	8°	1	**124,41**
MA6666060100851	ERXM20 D.4,5 compensata	4,5	21	32	8°	1	**124,41**
MA6666060100852	ERXM20 D.5 compensata	5	21	32	8°	1	**124,41**
MA6666060100853	ERXM20 D.5,5 compensata	5,5	21	32	8°	1	**124,41**
MA6666060100854	ERXM20 D.6 compensata	6	21	32	8°	1	**124,41**
MA6666060100855	ERXM20 D.7 compensata	7	21	32	8°	1	**124,41**

Pinza portamaschi ERXM25 con compensazione assiale, DIN6499



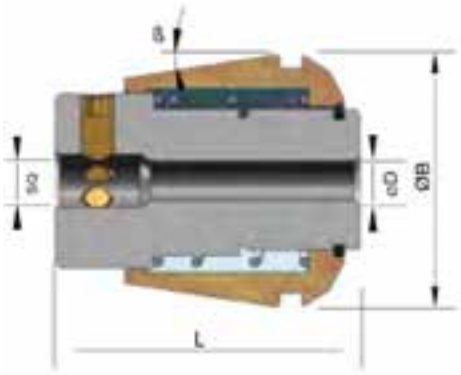

Codice	Tipo	Gambo D	B	L	ß		€ / cad.
MA6666060100856	ERXM25 D.2,5 compensata	2,5	26	34	8°	1	**133,37**
MA6666060100857	ERXM25 D.2,8 compensata	2,8	26	34	8°	1	**133,37**
MA6666060100858	ERXM25 D.3 compensata	3	26	34	8°	1	**133,37**
MA6666060100859	ERXM25 D.3,5 compensata	3,5	26	34	8°	1	**133,37**
MA6666060100860	ERXM25 D.4 compensata	4	26	34	8°	1	**133,37**
MA6666060100861	ERXM25 D.4,5 compensata	4,5	26	34	8°	1	**133,37**

Pinza portamaschi ERXM25 con compensazione assiale, DIN6499



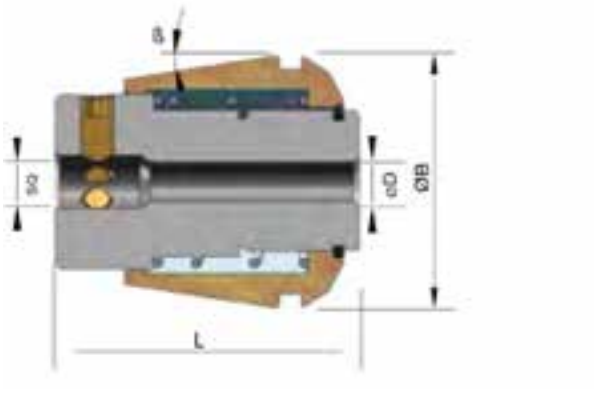

Codice	Tipo	Gambo D	B	L	ß		€ / cad.
MA6666060100862	ERXM25 D.5 compensata	5	26	34	8°	1	**133,37**
MA6666060100863	ERXM25 D.5,5 compensata	5.5	26	34	8°	1	**133,37**
MA6666060100864	ERXM25 D.6 compensata	6	26	34	8°	1	**133,37**
MA6666060100865	ERXM25 D.7 compensata	7	26	34	8°	1	**133,37**
MA6666060100866	ERXM25 D.8 compensata	8	26	34	8°	1	**133,37**
MA6666060100867	ERXM25 D.9 compensata	9	26	34	8°	1	**133,37**
MA6666060100868	ERXM25 D.10 compensata	10	26	34	8°	1	**133,37**

Pinza portamaschi ERXM32 con compensazione assiale, DIN6499



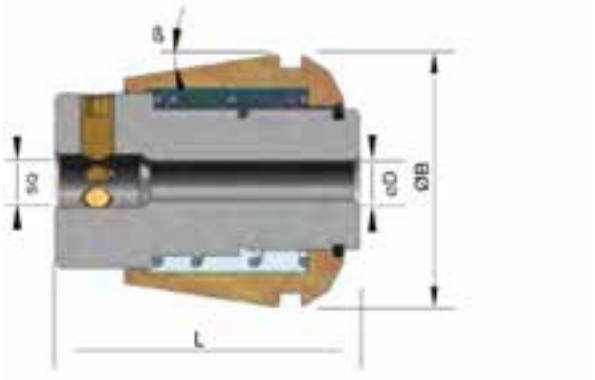

Codice	Tipo	Gambo D	B	L	ß		€ / cad.
MA6666060100869	ERXM32 D.4 compensata	4	33	43	8°	1	**151,15**
MA6666060100870	ERXM32 D.4,5 compensata	4,5	33	43	8°	1	**151,15**
MA6666060100871	ERXM32 D.5 compensata	5	33	43	8°	1	**151,15**
MA6666060100872	ERXM32 D.5,5 compensata	5,5	33	43	8°	1	**151,15**
MA6666060100873	ERXM32 D.6 compensata	6	33	43	8°	1	**151,15**
MA6666060100874	ERXM32 D.7 compensata	7	33	43	8°	1	**151,15**
MA6666060100875	ERXM32 D.8 compensata	8	33	43	8°	1	**151,15**
MA6666060100876	ERXM32 D.9 compensata	9	33	43	8°	1	**151,15**

Pinza portamaschi ERXM32 con compensazione assiale, DIN6499

Codice	Tipo	Gambo D	B	L	ß		€ / cad.
MA6666060100877	ERXM32 D.10 compensata	10	33	43	8°	1	**151,15**
MA6666060100878	ERXM32 D.11 compensata	11	33	43	8°	1	**151,15**
MA6666060100879	ERXM32 D.12 compensata	12	33	43	8°	1	**151,15**
MA6666060100880	ERXM32 D.12,5 compensata	12,5	33	43	8°	1	**151,15**

Pinza portamaschi ERXM40 con compensazione assiale, DIN6499



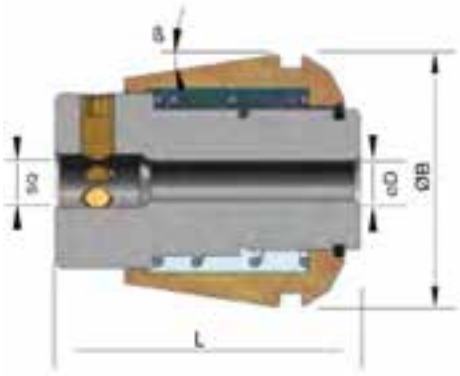

Codice	Tipo	Gambo D	B	L	ß		€ / cad.
MA6666060100881	ERXM40 D.6 compensata	6	41	54	8°	1	**204,47**
MA6666060100882	ERXM40 D.7 compensata	7	41	54	8°	1	**204,47**
MA6666060100883	ERXM40 D.8 compensata	8	41	54	8°	1	**204,47**
MA6666060100884	ERXM40 D.9 compensata	9	41	54	8°	1	**204,47**
MA6666060100885	ERXM40 D.10 compensata	10	41	54	8°	1	**204,47**
MA6666060100886	ERXM40 D.11 compensata	11	41	54	8°	1	**204,47**
MA6666060100887	ERXM40 D.12 compensata	12	41	54	8°	1	**204,47**
MA6666060100888	ERXM40 D.12,5 compensata	12,5	41	54	8°	1	**204,47**
MA6666060100889	ERXM40 D.14 compensata	14	41	54	8°	1	**204,47**
MA6666060100890	ERXM40 D.16 compensata	16	41	54	8°	1	**204,47**

Pinza HS10 UP ultra precisa, per mandrini ad alta precisione



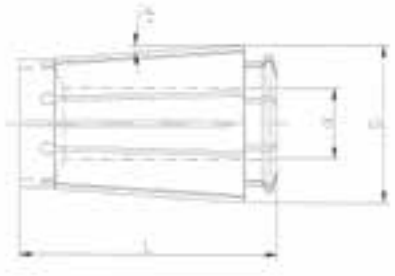

Codice	Tipo	L	D	d		€ / cad.
MA6666060100720	HS10 D.3 UP	54,3	28,5	3	1	**71,09**
MA6666060100721	HS10 D.4 UP	54,3	28,5	4	1	**71,09**
MA6666060100722	HS10 D.5 UP	54,3	28,5	5	1	**71,09**
MA6666060100723	HS10 D.6 UP	54,3	28,5	6	1	**71,09**
MA6666060100724	HS10 D.7 UP	54,3	28,5	7	1	**71,09**
MA6666060100725	HS10 D.8 UP	54,3	28,5	8	1	**71,09**
MA6666060100726	HS10 D.9 UP	54,3	28,5	9	1	**71,09**
MA6666060100727	HS10 D.10 UP	54,3	28,5	10	1	**71,09**

Pinza HS20 UP ultra precisa, per mandrini ad alta precisione



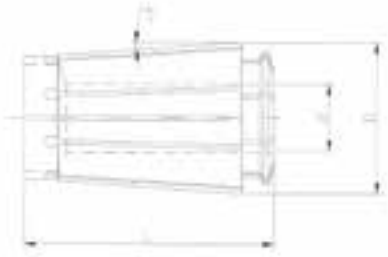

Codice	Tipo	L	D	d		€ / cad.
MA6666060100590	HS20 D.3 UP	54,3	28,5	3	1	**87,17**
MA6666060100591	HS20 D.4 UP	54,3	28,5	4	1	**87,17**
MA6666060100592	HS20 D.5 UP	54,3	28,5	5	1	**87,17**
MA6666060100593	HS20 D.6 UP	54,3	28,5	6	1	**87,17**
MA6666060100594	HS20 D.7 UP	54,3	28,5	7	1	**87,17**
MA6666060100595	HS20 D.8 UP	54,3	28,5	8	1	**87,17**
MA6666060100596	HS20 D.9 UP	54,3	28,5	9	1	**87,17**
MA6666060100597	HS20 D.10 UP	54,3	28,5	10	1	**87,17**
MA6666060100598	HS20 D.11 UP	54,3	28,5	11	1	**87,17**

Pinza HS20 UP ultra precisa, per mandrini ad alta precisione

Codice	Tipo	L	D	d		€ / cad.
MA6666060100599	HS20 D.12 UP	54,3	28,5	12	1	**87,17**
MA6666060100600	HS20 D.13 UP	54,3	28,5	13	1	**87,17**
MA6666060100601	HS20 D.14 UP	54,3	28,5	14	1	**87,17**
MA6666060100602	HS20 D.15 UP	54,3	28,5	15	1	**87,17**
MA6666060100603	HS20 D.16 UP	54,3	28,5	16	1	**87,17**
MA6666060100604	HS20 D.17 UP	54,3	28,5	17	1	**87,17**
MA6666060100605	HS20 D.18 UP	54,3	28,5	18	1	**87,17**
MA6666060100606	HS20 D.19 UP	54,3	28,5	19	1	**87,17**
MA6666060100607	HS20 D.20 UP	54,3	28,5	20	1	**87,17**

Serie pinze HS20 UP ultra precise



Codice	Descrizione		€ / cad.
MA6666060100608	Serie in cassetta di legno di 10 pinze HS20 UP ultra precise. Un pezzo per tipo Ø 3 - 4 - 6 - 8 - 10 - 12 - 14 -16 - 18 - 20	1	**824,26**

Pinza SR20 cilindrica per mandrini a forte serraggio



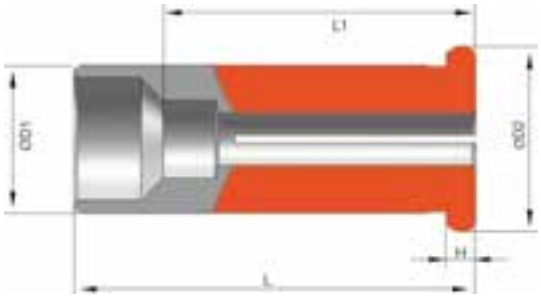

Codice	Tipo	D1	D2	L1	L	H	D		€ / cad.
MA6666060100357	SR20-3	20	25	15	54	4	3	1	**60,43**
MA6666060100358	SR20-4	20	25	23	54	4	4	1	**60,43**
MA6666060100359	SR20-5	20	25	23	54	4	5	1	**60,43**
MA6666060100360	SR20-6	20	25	35	54	4	6	1	**60,43**
MA6666060100361	SR20-7	20	25	35	54	4	7	1	**60,43**
MA6666060100362	SR20-8	20	25	40	54	4	8	1	**60,43**
MA6666060100363	SR20-9	20	25	40	54	4	9	1	**60,43**
MA6666060100364	SR20-10	20	25	40	54	4	10	1	**60,43**
MA6666060100365	SR20-11	20	25	40	54	4	11	1	**60,43**
MA6666060100366	SR20-12	20	25	40	54	4	12	1	**60,43**
MA6666060100367	SR20-13	20	25	45	54	4	13	1	**60,43**
MA6666060100368	SR20-14	20	25	45	54	4	14	1	**60,43**
MA6666060100369	SR20-15	20	25	45	54	4	15	1	**60,43**
MA6666060100370	SR20-16	20	25	45	54	4	16	1	**60,43**
MA6666060100371	SR20-17	20	25	45	54	4	17	1	**60,43**
MA6666060100372	SR20-18	20	25	45	54	4	18	1	**60,43**

Pinza SR32 cilindrica per mandrini a forte serraggio



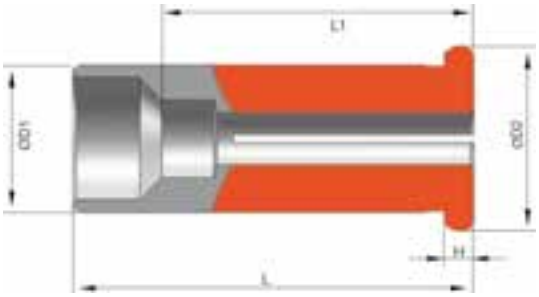

Codice	Tipo	D1	D2	L1	L	H	D		€ / cad.
MA6666060100373	SR 32-6	32	36	36	63	3	6	1	**81,76**
MA6666060100374	SR 32-7	32	36	36	63	3	7	1	**81,76**
MA6666060100375	SR 32-8	32	36	36	63	3	8	1	**81,76**
MA6666060100376	SR 32-9	32	36	40	63	3	9	1	**81,76**
MA6666060100377	SR 32-10	32	36	40	63	3	10	1	**81,76**
MA6666060100378	SR 32-11	32	36	40	63	3	11	1	**81,76**
MA6666060100379	SR 32-12	32	36	45	63	3	12	1	**81,76**
MA6666060100380	SR 32-13	32	36	45	63	3	13	1	**81,76**
MA6666060100381	SR 32-14	32	36	45	63	3	14	1	**81,76**
MA6666060100382	SR 32-15	32	36	48	63	3	15	1	**81,76**
MA6666060100383	SR 32-16	32	36	48	63	3	16	1	**81,76**
MA6666060100384	SR 32-17	32	36	48	63	3	17	1	**81,76**
MA6666060100385	SR 32-18	32	36	48	63	3	18	1	**81,76**
MA6666060100386	SR 32-19	32	36	50	63	3	19	1	**81,76**
MA6666060100387	SR 32-20	32	36	50	63	3	20	1	**81,76**
MA6666060100388	SR 32-21	32	36	50	63	3	21	1	**81,76**
MA6666060100389	SR 32-22	32	36	50	63	3	22	1	**81,76**
MA6666060100390	SR 32-23	32	36	56	63	3	23	1	**81,76**
MA6666060100391	SR 32-24	32	36	56	63	3	24	1	**81,76**
MA6666060100392	SR 32-25	32	36	56	63	3	25	1	**81,76**

Pinza ID12 cilindrica per mandrini idraulici



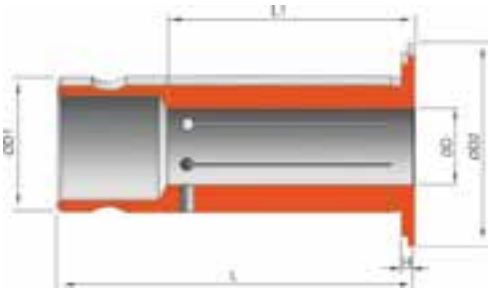

Codice	Tipo	D1	D2	L1	L	H	D		€ / cad.
MA6666060100393	ID 12-3	12	20	16	47	2	3	1	**115,60**
MA6666060100394	ID 12-4	12	20	16	47	2	4	1	**115,60**
MA6666060100395	ID 12-5	12	20	16	47	2	5	1	**115,60**
MA6666060100396	ID 12-6	12	20	24	47	2	6	1	**115,60**
MA6666060100397	ID 12-7	12	20	24	47	2	7	1	**115,60**
MA6666060100398	ID 12-8	12	20	24	47	2	8	1	**115,60**

Pinza ID20 cilindrica per mandrini idraulici



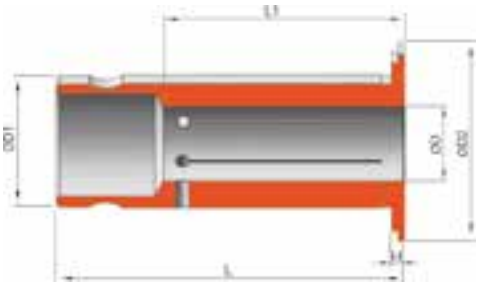

Codice	Tipo	D1	D2	L1	L	H	D		€ / cad.
MA6666060100399	ID 20-3	20	30	15	52,5	2	3	1	**115,60**
MA6666060100400	ID 20-4	20	30	22	52,5	2	4	1	**115,60**
MA6666060100401	ID 20-5	20	30	22	52,5	2	5	1	**115,60**
MA6666060100402	ID 20-6	20	30	27	52,5	2	6	1	**115,60**
MA6666060100403	ID 20-7	20	30	27	52,5	2	7	1	**115,60**
MA6666060100404	ID 20-8	20	30	37,5	52,5	2	8	1	**115,60**
MA6666060100405	ID 20-9	20	30	37,5	52,5	2	9	1	**115,60**
MA6666060100406	ID 20-10	20	30	37,5	52,5	2	10	1	**115,60**
MA6666060100407	ID 20-11	20	30	37,5	52,5	2	11	1	**115,60**
MA6666060100408	ID 20-12	20	30	37,5	52,5	2	12	1	**115,60**

Pinza ID20 cilindrica per mandrini idraulici

Codice	Tipo	D1	D2	L1	L	H	D		€ / cad.
MA6666060100409	ID 20-13	20	30	37,5	52,5	2	13	1	**115,60**
MA6666060100410	ID 20-14	20	30	37,5	52,5	2	14	1	**115,60**
MA6666060100411	ID 20-15	20	30	37,5	52,5	2	15	1	**115,60**
MA6666060100412	ID 20-16	20	30	37,5	52,5	2	16	1	**115,60**
MA6666060100413	ID 20-17	20	30	37,5	52,5	2	17	1	**115,60**
MA6666060100414	ID 20-18	20	30	37,5	52,5	2	18	1	**142,18**

Bussola di riduzione STD



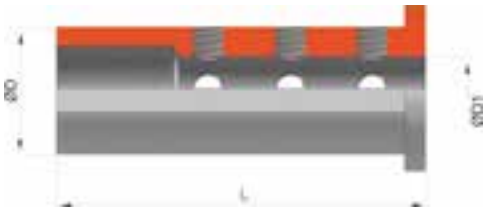

Codice	Tipo	D	D1	L		€ / cad.
MA6666060100415	STD20 D.6 L55	20	6	55	1	**78,20**
MA6666060100416	STD20 D.8 L55	20	8	55	1	**78,20**
MA6666060100417	STD20 D.10 L55	20	10	55	1	**78,20**
MA6666060100418	STD20 D.12 L55	20	12	55	1	**78,20**
MA6666060100419	STD20 D.16 L55	20	16	55	1	**78,20**
MA6666060100420	STD25 D.6 L65	25	6	65	1	**78,20**
MA6666060100421	STD25 D.8 L65	25	8	65	1	**78,20**
MA6666060100422	STD25 D.10 L65	25	10	65	1	**78,20**
MA6666060100423	STD25 D.12 L65	25	12	65	1	**78,20**
MA6666060100424	STD25 D.16 L65	25	16	65	1	**78,20**
MA6666060100425	STD25 D.20 L65	25	20	65	1	**78,20**
MA6666060100426	STD32 D.6 L90	32	6	90	1	**87,98**
MA6666060100427	STD32 D.8 L90	32	8	90	1	**87,98**
MA6666060100428	STD32 D.10 L90	32	10	90	1	**87,98**
MA6666060100429	STD32 D.12 L90	32	12	90	1	**87,98**
MA6666060100430	STD32 D.16 L90	32	16	90	1	**87,98**
MA6666060100431	STD32 D.20 L90	32	20	90	1	**87,98**
MA6666060100432	STD32 D.25 L90	32	25	90	1	**87,98**
MA6666060100433	STD40 D.8 L110	40	8	110	1	**91,89**
MA6666060100434	STD40 D.10 L110	40	10	110	1	**91,89**

Bussola di riduzione STD



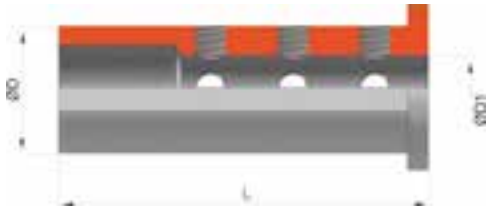

Codice	Tipo	D	D1	L		€ / cad.
MA6666060100435	STD40 D.12 L110	40	12	110	1	**91,89**
MA6666060100436	STD40 D.16 L110	40	16	110	1	**91,89**
MA6666060100437	STD40 D.20 L110	40	20	110	1	**91,89**
MA6666060100438	STD40 D.25 L110	40	25	110	1	**91,89**
MA6666060100439	STD40 D.32 L110	40	32	110	1	**91,89**
MA6666060100440	STD50 D.16 L130	50	16	130	1	**132,94**
MA6666060100441	STD50 D.20 L130	50	20	130	1	**132,94**
MA6666060100442	STD50 D.25 L130	50	25	130	1	**132,94**
MA6666060100443	STD50 D.32 L130	50	32	130	1	**132,94**
MA6666060100444	STD50 D.40 L130	50	40	130	1	**132,94**

Bussola di riduzione, serie corta



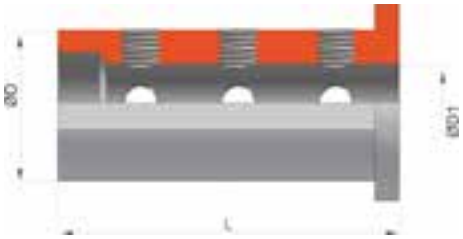

Codice	Tipo	D	D1	L		€ / cad.
MA6666060100445	D.32-6 L70	32	6	70	1	**78,20**
MA6666060100446	D.32-8 L70	32	8	70	1	**78,20**
MA6666060100447	D.32-10 L70	32	10	70	1	**78,20**
MA6666060100448	D.32-12 L70	32	12	70	1	**78,20**
MA6666060100449	D.32-16 L70	32	16	70	1	**78,20**
MA6666060100450	D.32-20 L70	32	20	70	1	**91,89**
MA6666060100451	D.32-25 L70	32	25	70	1	**91,89**
MA6666060100452	D.40-8 L80	40	8	80	1	**91,89**
MA6666060100453	D.40-10 L80	40	10	80	1	**91,89**
MA6666060100454	D.40-12 L80	40	12	80	1	**91,89**

Bussola di riduzione, serie corta

Codice	Tipo	D	D1	L		€ / cad.
MA6666060100455	D.40-16 L80	40	16	80	1	**91,89**
MA6666060100456	D.40-20 L80	40	20	80	1	**91,87**
MA6666060100457	D.40-25 L80	40	25	80	1	**91,87**
MA6666060100458	D.40-32 L80	40	32	80	1	**91,87**
MA6666060100459	D.50-16 L90	50	16	90	1	**117,32**
MA6666060100460	D.50-20 L90	50	20	90	1	**117,32**
MA6666060100461	D.50-25 L90	50	25	90	1	**117,32**
MA6666060100462	D.50-32 L90	50	32	90	1	**117,32**
MA6666060100463	D.50-40 L90	50	40	90	1	**117,32**

Bussola di maschiatura con frizione, DIN, grandezza 0



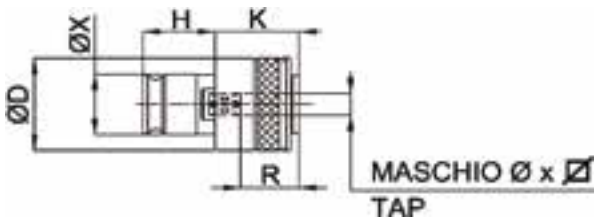

							MASCHIO					
Codice	Tipo	D	X	H	K	R	Ø	□	M	Gambo		€ / cad.
MA6666060200518	BUF0-2,8x2,1 M2	21	13	19,5	21	15	2,8	2,1	2	rinforzato DIN 317	1	**81,98**
MA6666060200521	BUF0-3,5x2,7 M3	21	13	19,5	21	15	3,5	2,7	3	rinforzato DIN 317	1	**81,98**
MA6666060200523	BUF0-4x3 M3,5	21	13	19,5	21	15	4	3	3,5	rinforzato DIN 317	1	**81,98**
MA6666060200524	BUF0-4,5x3,4 M4	21	13	19,5	21	15	4,5	3,4	4	rinforzato DIN 317	1	**81,98**
MA6666060200526	BUF0-6x4,9 M5	21	13	19,5	21	15	6	4,9	5	rinforzato DIN 317	1	**81,98**
MA6666060200527	BUF0-6x4,9 M6	21	13	19,5	21	15	6	4,9	6	rinforzato DIN 317	1	**81,98**
MA6666060200528	BUF0-6x4,9 M8	21	13	19,5	21	15	6	4,9	8	passante DIN 376	1	**81,98**
MA6666060200529	BUF0-7x5,5 M10	21	13	19,5	21	15	7	5,5	10	passante DIN 376	1	**81,98**

Bussola di maschiatura con frizione, DIN, grandezza 1



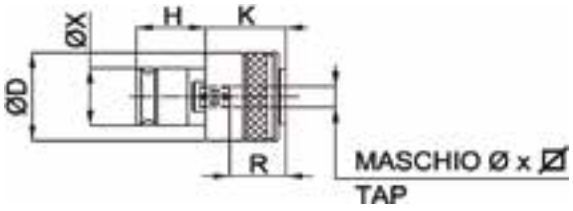

							MASCHIO					
Codice	Tipo	D	X	H	K	R	Ø	□	M	Gambo		€ / cad.
MA6666060200533	BUF1-2,8x2,1 M2	32,5	19	21,5	25	17	2,8	2,1	2	rinforzato DIN 317	1	**76,86**
MA6666060200535	BUF1-2,8x2,1 M2,5	32,5	19	21,5	25	17	2,8	2,1	2,5	rinforzato DIN 317	1	**76,86**
MA6666060200537	BUF1-3,5x2,7 M3	32,5	19	21,5	25	17	3,5	2,7	3	rinforzato DIN 317	1	**76,86**
MA6666060200539	BUF1-4x3 M3,5	32,5	19	21,5	25	17	4	3	3,5	rinforzato DIN 317	1	**76,86**
MA6666060200540	BUF1-4,5x3,4 M4	32,5	19	21,5	25	17	4,5	3,4	4	rinforzato DIN 317	1	**76,86**
MA6666060200542	BUF1-6x4,9 M5	32,5	19	21,5	25	17	6	4,9	5	rinforzato DIN 317	1	**76,86**
MA6666060200543	BUF1-6x4,9 M6	32,5	19	21,5	25	17	6	4,9	6	rinforzato DIN 317	1	**76,86**
MA6666060200544	BUF1-6x4,9 M8	32,5	19	21,5	25	17	6	4,9	8	passante DIN 376	1	**76,86**
MA6666060200545	BUF1-7x5,5 M10	32,5	19	21,5	25	17	7	5,5	10	passante DIN 376	1	**76,86**
MA6666060200546	BUF1-8x6,2 M10	32,5	19	21,5	25	17	8	6,2	10	passante DIN 376	1	**76,86**
MA6666060200547	BUF1-8x6,2 M8	32,5	19	21,5	25	17	8	6,2	8	rinforzato DIN 317	1	**76,86**
MA6666060200548	BUF1-9x7 M12	32,5	19	21,5	25	17	9	7	12	passante DIN 376	1	**76,86**
MA6666060200549	BUF1-10x8 M10	32,5	19	21,5	25	17	10	8	10	rinforzato DIN 317	1	**76,86**
MA6666060200550	BUF1-11x9 M14	32,5	19	21,5	25	17	11	9	14	passante DIN 376	1	**76,86**

Bussola di maschiatura con frizione, DIN, grandezza 2



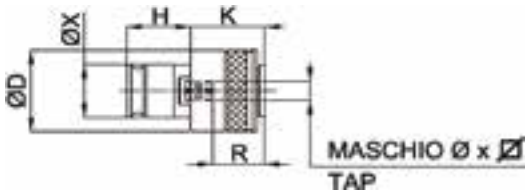

							MASCHIO					
Codice	Tipo	D	X	H	K	R	Ø	□	M	Gambo		€ / cad.
MA6666060200552	BUF2-6x4,9 M6	50,5	31	35	34	30	6	4,9	6	rinforzato DIN 317	1	**98,82**
MA6666060200553	BUF2-6x4,9 M8	50,5	31	35	34	30	6	4,9	8	passante DIN 376	1	**98,82**
MA6666060200554	BUF2-7x5,5 M10	50,5	31	35	34	30	7	5,5	10	passante DIN 376	1	**98,82**
MA6666060200555	BUF2-8x6,2 M8	50,5	31	35	34	30	8	6,2	8	rinforzato DIN 317	1	**98,82**
MA6666060200556	BUF2-8x6,2 M11	50,5	31	35	34	30	8	6,2	10	passante DIN 376	1	**98,82**
MA6666060200557	BUF2-9x7 M12	50,5	31	35	34	30	9	7	11	passante DIN 376	1	**98,82**

Bussola di maschiatura con frizione, DIN, grandezza 2

							MASCHIO					
Codice	Tipo	D	X	H	K	R	Ø	□	M	Gambo		€ / cad.
MA6666060200558	BUF2-10x8 M10	50,5	31	35	34	30	10	8	10	rinforzato DIN 317	1	**98,82**
MA6666060200559	BUF2-11x9 M14	50,5	31	35	34	30	11	9	14	passante DIN 376	1	**98,82**
MA6666060200560	BUF2-12x9 M16	50,5	31	35	34	30	12	9	16	passante DIN 376	1	**98,82**
MA6666060200561	BUF2-14x11 M18	50,5	31	35	34	30	14	11	18	passante DIN 376	1	**98,82**
MA6666060200562	BUF2-16x12 M20	50,5	31	35	34	30	16	12	20	passante DIN 376	1	**98,82**
MA6666060200564	BUF2-18x14,5 M24	50,5	31	35	34	30	18	14,5	24	passante DIN 376	1	**98,82**

Bussola di maschiatura con frizione, DIN, grandezza 3



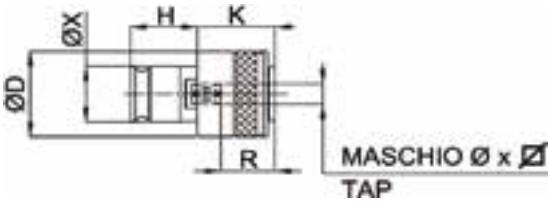

							MASCHIO					
Codice	Tipo	D	X	H	K	R	Ø	□	M	Gambo		€ / cad.
MA6666060200565	BUF3-11x9 M14	72	48	55,5	45	44	11	9	14	passante DIN 376	1	**229,12**
MA6666060200566	BUF3-12x9 M16	72	48	55,5	45	44	12	9	16	passante DIN 376	1	**229,12**
MA6666060200567	BUF3-14x11 M18	72	48	55,5	45	44	14	11	18	passante DIN 376	1	**229,12**
MA6666060200568	BUF3-16x12 M20	72	48	55,5	45	44	16	12	20	passante DIN 376	1	**229,12**
MA6666060200569	BUF3-18x14,5 M22	72	48	55,5	45	44	18	14,5	22	passante DIN 376	1	**229,12**
MA6666060200570	BUF3-18x14,5 M24	72	48	55,5	45	44	18	14,5	24	passante DIN 376	1	**229,12**
MA6666060200571	BUF3-20x16 M27	72	48	55,5	45	44	20	16	27	passante DIN 376	1	**229,12**
MA6666060200573	BUF3-22x18 M30	72	48	55,5	45	44	22	18	30	passante DIN 376	1	**229,12**
MA6666060200574	BUF3-25x20 M33	72	48	55,5	45	44	25	20	33	passante DIN 376	1	**229,12**
MA6666060200576	BUF3-28x22 M36	72	48	55,5	45	44	28	22	36	passante DIN 376	1	**229,12**

Bussola di maschiatura con frizione, DIN, grandezza 4



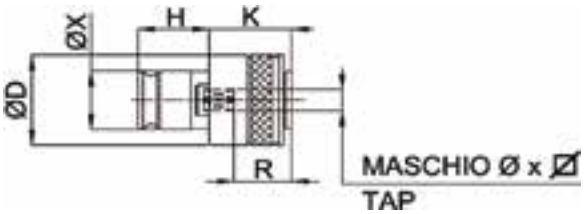

							MASCHIO					
Codice	Tipo	D	X	H	K	R	Ø	☐	M	Gambo		€ / cad.
MA6666060200577	BUF4-16x12 M20	95	60	62,8	68	71	16	12	20	passante DIN 376	1	**497,03**
MA6666060200578	BUF4-18x14,5 M22	95	60	62,8	68	71	18	14,5	22	passante DIN 376	1	**497,03**
MA6666060200579	BUF4-18x14,5 M24	95	60	62,8	68	71	18	14,5	24	passante DIN 376	1	**497,03**
MA6666060200580	BUF4-20x16 M27	95	60	62,8	68	71	20	16	27	passante DIN 376	1	**497,03**
MA6666060200582	BUF4-22x18 M30	95	60	62,8	68	71	22	18	30	passante DIN 376	1	**497,03**
MA6666060200583	BUF4-25x20 M33	95	60	62,8	68	71	25	20	33	passante DIN 376	1	**497,03**
MA6666060200585	BUF4-28x22 M36	95	60	62,8	68	71	28	22	36	passante DIN 376	1	**497,03**
MA6666060200586	BUF4-32x24 M39	95	60	62,8	68	71	32	24	39	passante DIN 376	1	**497,03**
MA6666060200587	BUF4-32x24 M42	95	60	62,8	68	71	32	24	42	passante DIN 376	1	**497,03**
MA6666060200588	BUF4-36x29 M45	95	60	62,8	68	71	36	29	45	passante DIN 376	1	**497,03**
MA6666060200589	BUF4-36x29 M48	95	60	62,8	68	71	36	29	48	passante DIN 376	1	**497,03**

Bussola per maschiatura rigida, DIN, grandezza 0



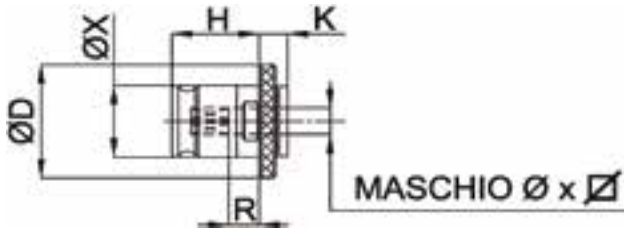

							MASCHIO					
Codice	Tipo	D	X	H	K	R	Ø	☐	gambo rinforzato DIN 371	gambo passante DIN 376		€ / cad.
MA6666060200464	BUR0-2,5x2,1	22	13	19,5	7	8	2,5	2,1	M1,4 ÷ M1,8	-	1	**31,48**
MA6666060200465	BUR0-2,8x2,1	22	13	19,5	7	8	2,8	2,1	M2 ÷ M2,6	M4	1	**31,48**
MA6666060200466	BUR0-3,5x2,7	22	13	19,5	7	8	3,5	2,7	M3	M5	1	**31,48**
MA6666060200468	BUR0-4,5x3,4	22	13	19,5	7	8	4,5	3,4	M4	M6	1	**31,48**
MA6666060200469	BUR0-6x4,9	22	13	19,5	7	8	6	4,9	M5 ÷ M6	M8	1	**31,48**
MA6666060200470	BUR0-7x5,5	22	13	19,5	7	8	7	5,5	M7	M10	1	**31,48**
MA6666060200471	BUR0-8x6,2	22	13	19,5	7	8	8	6,2	M8	-	1	**31,48**

Bussola per maschiatura rigida, DIN, grandezza 1



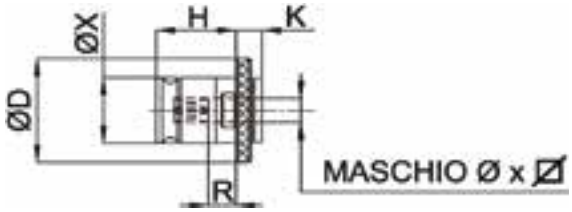

							MASCHIO					
Codice	Tipo	D	X	H	K	R	Ø	□	gambo rinforzato DIN 371	gambo passante DIN 376		€ / cad.
MA6666060200473	BUR1-2,8x2,1	30	19	21,5	7	10	2,8	2,1	M2 ÷ M2,6	M4	1	**28,55**
MA6666060200474	BUR1-3,5x2,7	30	19	21,5	7	10	3,5	2,7	M3	M5	1	**28,55**
MA6666060200475	BUR1-4x3	30	19	21,5	7	10	4	3	M3,5	-	1	**28,55**
MA6666060200476	BUR1-4,5x3,4	30	19	21,5	7	10	4,5	3,4	M4	M6	1	**28,55**
MA6666060200477	BUR1-6x4,9	30	19	21,5	7	10	6	4,9	M5 ÷ M6	M8	1	**28,55**
MA6666060200478	BUR1-7x5,5	30	19	21,5	7	10	7	5,5	M7	M10	1	**28,55**
MA6666060200479	BUR1-8x6,2	30	19	21,5	7	10	8	6,2	M8	-	1	**28,55**
MA6666060200480	BUR1-9x7	30	19	21,5	7	10	9	7	-	M12	1	**28,55**
MA6666060200481	BUR1-10x8	30	19	21,5	7	10	10	8	M10	-	1	**28,55**
MA6666060200482	BUR1-11x9	30	19	21,5	7	10	11	9	-	M14	1	**28,55**

Bussola per maschiatura rigida, DIN, grandezza 2



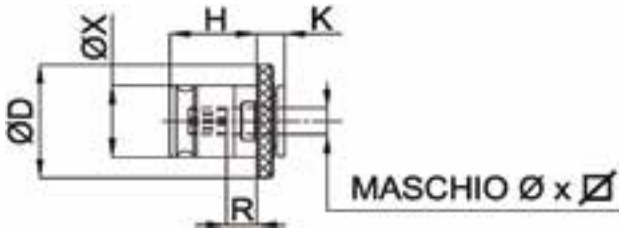

							MASCHIO					
Codice	Tipo	D	X	H	K	R	Ø	□	gambo rinforzato DIN 371	gambo passante DIN 376		€ / cad.
MA6666060200483	BUR2-6x4,9	48	31	35	11	19	6	4,9	M5 ÷ M6	M8	1	**36,60**
MA6666060200484	BUR2-7x5,5	48	31	35	11	19	7	5,5	M7	M10	1	**36,60**
MA6666060200485	BUR2-8x6,2	48	31	35	11	19	8	6,2	M8	-	1	**36,60**
MA6666060200486	BUR2-9x7	48	31	35	11	19	9	7	-	M12	1	**36,60**
MA6666060200487	BUR2-10x8	48	31	35	11	19	10	8	M10	-	1	**36,60**
MA6666060200488	BUR2-11x9	48	31	35	11	19	11	9	-	M14	1	**36,60**
MA6666060200489	BUR2-12x9	48	31	35	11	19	12	9	-	M16	1	**36,60**
MA6666060200490	BUR2-14x11	48	31	35	11	19	14	11	-	M18	1	**36,60**
MA6666060200491	BUR2-16x12	48	31	35	11	19	16	12	-	M20	1	**36,60**
MA6666060200492	BUR2-18x14,5	48	31	35	11	19	18	14,5	-	M22 ÷ M24	1	**36,60**

Bussola per maschiatura rigida, DIN, grandezza 3



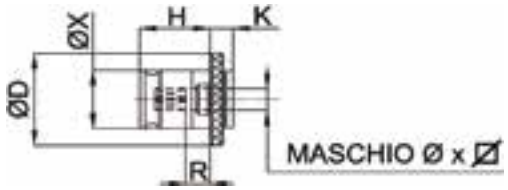

							MASCHIO				
Codice	Tipo	D	X	H	K	R	Ø	□	gambo passante DIN 376	📦	€ / cad.
MA6666060200493	BUR3-11x9	70	48	55,5	14	30	11	9	M14	1	**109,80**
MA6666060200494	BUR3-12x9	70	48	55,5	14	30	12	9	M16	1	**109,80**
MA6666060200495	BUR3-14x11	70	48	55,5	14	30	14	11	M18	1	**109,80**
MA6666060200496	BUR3-16x12	70	48	55,5	14	30	16	12	M20	1	**109,80**
MA6666060200497	BUR3-18x14,5	70	48	55,5	14	30	18	14,5	M22 ÷ M24	1	**109,80**
MA6666060200498	BUR3-20x16	70	48	55,5	14	30	20	16	M27	1	**109,80**
MA6666060200499	BUR3-22x18	70	48	55,5	14	30	22	18	M30	1	**109,80**
MA6666060200500	BUR3-25x20	70	48	55,5	14	30	25	20	M33	1	**109,80**
MA6666060200501	BUR3-28x22	70	48	55,5	14	30	28	22	M36	1	**109,80**

Bussola per maschiatura rigida, DIN, grandezza 4



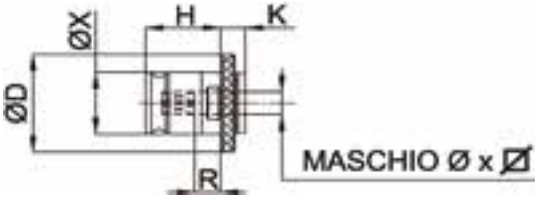

							MASCHIO				
Codice	Tipo	D	X	H	K	R	Ø	□	gambo passante DIN 376	📦	€ / cad.
MA6666060200503	BUR4-18x14,5	90	62,8	60	42	29	18	14,5	M22 ÷ M24	1	**166,16**
MA6666060200504	BUR4-20x16	90	62,8	60	42	29	20	16	M27	1	**166,16**
MA6666060200505	BUR4-22x18	90	62,8	60	42	29	22	18	M30	1	**166,16**
MA6666060200506	BUR4-25x20	90	62,8	60	42	29	25	20	M33	1	**166,16**
MA6666060200507	BUR4-28x22	90	62,8	60	42	29	28	22	M36	1	**166,16**
MA6666060200508	BUR4-32x24	90	62,8	60	42	29	32	24	M39 ÷ M42	1	**166,16**
MA6666060200509	BUR4-36x29	90	62,8	60	42	29	36	29	M45 ÷ M48	1	**166,16**

Riduzione per bussole di maschiatura



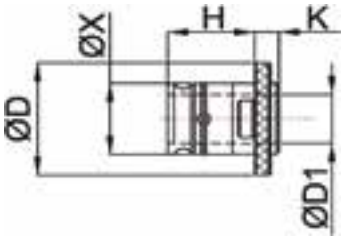

Codice	Tipo	D	X	H	K	D1	Tipo di riduzione		€ / cad.
MA6666060200510	BU 1/0	30	19	19,5	4	13	1 / 0	1	**76,86**
MA6666060200512	BU 2/1	48	31	35	5	19	2 / 1	1	**76,86**
MA6666060200513	BU 3/1	70	48	55,5	6	19	3 / 1	1	**273,04**
MA6666060200514	BU 3/2	70	48	55,5	6	31	3 / 2	1	**273,04**

Ghiera bilanciata standard eccentrica



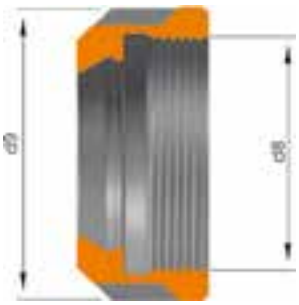

Codice	Tipo	d9	d8-M	Capacità di serraggio		€ / cad.
MA7777070100001	ERX16 standard	32	M22x1,5	1 ÷ 10	1	**16,07**
MA7777070100002	ERX20 standard	35	M25x1,5	1 ÷ 13	1	**17,00**
MA7777070100003	ERX25 standard	42	M32x1,5	1 ÷ 20	1	**17,77**
MA7777070100004	ERX32 standard	50	M40x1,5	2 ÷ 22	1	**17,77**
MA7777070100005	ERX40 standard	63	M50x1,5	3 ÷ 30	1	**21,33**

Ghiera bilanciata tipo mini





Codice	Tipo	d9	d8-M	Capacità di serraggio		€ / cad.
MA7777070100006	ERX8M mini	12	M10x0,75	1 ÷ 5	1	**16,07**
MA7777070100007	ERX11M mini	16	M13x0,75	1 ÷ 7	1	**16,07**
MA7777070100008	ERX16M mini	22	M19x1	1 ÷ 10	1	**17,00**
MA7777070100009	ERX20M mini	28	M24x1	1 ÷ 13	1	**17,77**
MA7777070100010	ERX25M mini	35	M30x1	1 ÷ 16	1	**19,63**

Ghiera per alte velocità con estrazione concentrica



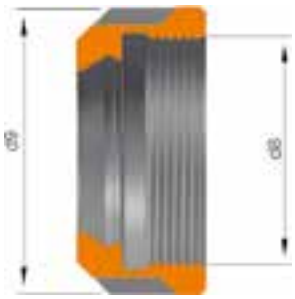

Codice	Tipo	d9	d8-M	Capacità di serraggio		€ / cad.
MA7777070100011	ERX16 concentrica	32	M22x1,5	1 ÷ 10	1	**17,77**
MA7777070100012	ERX20 concentrica	35	M25x1,5	1 ÷ 13	1	**17,77**
MA7777070100013	ERX25 concentrica	42	M32x1,5	1 ÷ 20	1	**19,63**
MA7777070100014	ERX32 concentrica	50	M40x1,5	2 ÷ 22	1	**19,63**
MA7777070100015	ERX40 concentrica	63	M50x1,5	3 ÷ 30	1	**23,18**

Ghiera mini per alte velocità con estrazione concentrica





Codice	Tipo	d9	d8-M	Capacità di serraggio		€ / cad.
MA7777070100016	ERX16M concentrica mini	22	M19x1	1 ÷ 10	1	**23,18**
MA7777070100017	ERX20M concentrica mini	28	M24x1	1 ÷ 13	1	**23,18**
MA7777070100018	ERX25M concentrica mini	35	M30x1	1 ÷ 16	1	**24,88**

Ghiera con cuscinetto a sfere, eccentrica





Codice	Tipo	d9	d8-M	Capacità di serraggio		€ / cad.
MA7777070100030	ERX16 a sfere, eccentrica	32	M22x1,5	1 ÷ 10	1	**46,21**
MA7777070100031	ERX20 a sfere, eccentrica	35	M25x1,5	1 ÷ 13	1	**46,21**
MA7777070100032	ERX25 a sfere, eccentrica	42	M32x1,5	1 ÷ 20	1	**46,21**
MA7777070100033	ERX32 a sfere, eccentrica	50	M40x1,5	2 ÷ 22	1	**46,21**
MA7777070100034	ERX40 a sfere, eccentrica	63	M50x1,5	3 ÷ 30	1	**53,32**

Ghiera con cuscinetto a sfere, concentrica



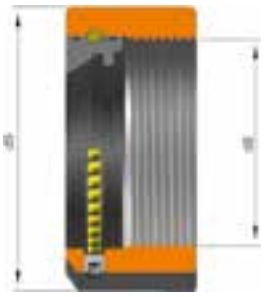

Codice	Tipo	d9	d8-M	Capacità di serraggio		€ / cad.
MA7777070100035	ERX20 a sfere, concentrica	35	M25x1,5	1 ÷ 13	1	**51,62**
MA7777070100036	ERX25 a sfere, concentrica	42	M32x1,5	1 ÷ 20	1	**51,62**
MA7777070100037	ERX32 a sfere, concentrica	50	M40x1,5	2 ÷ 22	1	**51,62**
MA7777070100038	ERX40 a sfere, concentrica	63	M50x1,5	3 ÷ 30	1	**56,87**

Ghiera senza tacche con cuscinetto a sfere, eccentrica





Codice	Tipo	d9	d8-M	Capacità di serraggio		€ / cad.
MA7777070100039	ERX16 a sfere, senza tacche, eccentrica	32	M22x1,5	1 ÷ 10	1	**46,21**
MA7777070100040	ERX20 a sfere, senza tacche, eccentrica	35	M25x1,5	1 ÷ 13	1	**46,21**
MA7777070100041	ERX25 a sfere, senza tacche, eccentrica	42	M32x1,5	1 ÷ 20	1	**46,21**
MA7777070100042	ERX32 a sfere, senza tacche, eccentrica	50	M40x1,5	2 ÷ 22	1	**46,21**
MA7777070100043	ERX40 a sfere, senza tacche, eccentrica	63	M50x1,5	3 ÷ 30	1	**53,32**

Ghiera senza tacche con cuscinetto a sfere, concentrica



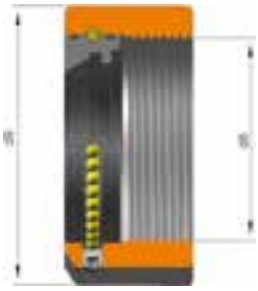

Codice	Tipo	d9	d8-M	Capacità di serraggio		€ / cad.
MA7777070100044	ERX16 a sfere, senza tacche, concentrica	32	M22x1,5	1 ÷ 10	1	**46,19**
MA7777070100045	ERX20 a sfere, senza tacche, concentrica	35	M25x1,5	1 ÷ 13	1	**51,62**
MA7777070100046	ERX25 a sfere, senza tacche, concentrica	42	M32x1,5	1 ÷ 20	1	**51,62**
MA7777070100047	ERX32 a sfere, senza tacche, concentrica	50	M40x1,5	2 ÷ 22	1	**51,62**
MA7777070100048	ERX40 a sfere, senza tacche, concentrica	63	M50x1,5	3 ÷ 30	1	**56,87**

Ghiera senza tacche per alte velocità, eccentrica



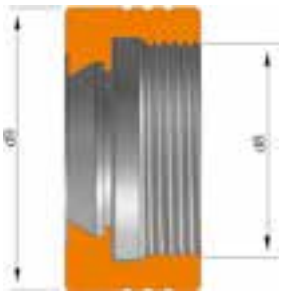

Codice	Tipo	d9	d8-M	Capacità di serraggio		€ / cad.
MA7777070100050	ERX16 senza tacche, alte velocità, eccentrica	32	M22x1,5	1 ÷ 10	1	**21,33**
MA7777070100051	ERX20 senza tacche, alte velocità, eccentrica	35	M25x1,5	1 ÷ 13	1	**21,33**
MA7777070100052	ERX25 senza tacche, alte velocità, eccentrica	42	M32x1,5	1 ÷ 20	1	**23,18**
MA7777070100053	ERX32 senza tacche, alte velocità, eccentrica	50	M40x1,5	2 ÷ 22	1	**23,18**
MA7777070100054	ERX40 senza tacche, alte velocità, eccentrica	63	M50x1,5	3 ÷ 30	1	**28,44**

Ghiera senza tacche per alte velocità, concentrica



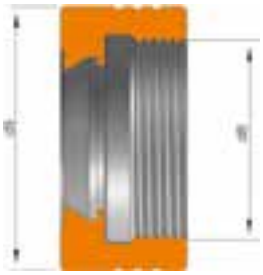

Codice	Tipo	d9	d8-M	Capacità di serraggio		€ / cad.
MA7777070100055	ERX25 senza tacche, alte velocità, concentrica	42	M32x1,5	1 ÷ 20	1	**23,18**
MA7777070100056	ERX32 senza tacche, alte velocità, concentrica	50	M40x1,5	2 ÷ 22	1	**23,18**
MA7777070100057	ERX40 senza tacche, alte velocità, concentrica	63	M50x1,5	3 ÷ 30	1	**28,44**

Ghiera con filetto esterno





Codice	Tipo	F-M	T	Capacità di serraggio		€ / cad.
MA7777070100049	ERX32A	M40x1,5	14	2 ÷ 20	1	**30,29**

Ghiera bilanciata HS20 per alte velocità, per mandrini ad alta precisione





Codice	Tipo	d1	Capacità di serraggio		€ / cad.
MA7777070100080	HS20	48,5	3 ÷ 20	1	**42,66**

Chiave dinamometrica per ghiere mini ERX



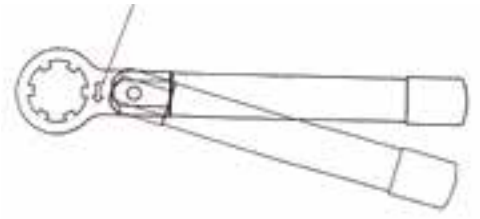

Codice	Ghiera	Ø ghiera	Lunghezza chiave	Nm		€ / cad.
MA7777070100063	ERX8M mini	12 mm	117 mm	8	1	**199,40**
MA7777070100064	ERX11M mini	16 mm	120 mm	18	1	**199,40**
MA7777070100065	ERX16M mini	22 mm	175 mm	28	1	**199,40**
MA7777070100066	ERX20M mini	28 mm	180 mm	35	1	**218,94**
MA7777070100067	ERX25M mini	35 mm	185 mm	40	1	**218,94**

Chiave dinamometrica per ghiere ERX standard, con due tarature



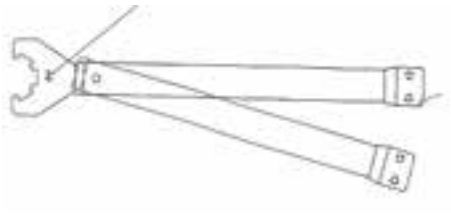

Codice	Ghiera	Ø ghiera	Lunghezza chiave	Nm pinze scaricate	Nm pinze non scaricate		€ / cad.
MA7777070100068	ERX16	32 mm	380 mm	25 ÷ 35	45 ÷ 55	1	**a richiesta**
MA7777070100069	ERX20	35 mm	380 mm	30 ÷ 40	60 ÷ 70	1	**a richiesta**
MA7777070100070	ERX25	42 mm	400 mm	45 ÷ 55	80 ÷ 90	1	**a richiesta**
MA7777070100071	ERX32	50 mm	400 mm	65 ÷ 70	120 ÷ 130	1	**a richiesta**
MA7777070100072	ERX40	63 mm	450 mm	110 ÷ 120	190 ÷ 200	1	**a richiesta**

Chiave dinamometrica con due tarature, per ghiere ERX senza tacche





Codice	Ghiera	Ø ghiera	Lunghezza chiave	Nm pinze scaricate	Nm pinze non scaricate		€ / cad.
MA7777070100058	ERX16	32 mm	380 mm	25 ÷ 35	45 ÷ 55	1	**a richiesta**
MA7777070100059	ERX20	35 mm	380 mm	30 ÷ 40	60 ÷ 70	1	**a richiesta**
MA7777070100060	ERX25	42 mm	400 mm	45 ÷ 55	80 ÷ 90	1	**a richiesta**
MA7777070100061	ERX32	50 mm	400 mm	65 ÷ 70	120 ÷ 130	1	**a richiesta**
MA7777070100062	ERX40	63 mm	450 mm	110 ÷ 120	190 ÷ 200	1	**a richiesta**

Chiave digitale dinamometrica 20-200 Nm



Codice	Capacità		€ / cad.
MA7777070100083	20-200 Nm	1	**a richiesta**

Inserti per chiave dinamometrica



Codice	Ghiera		€ / cad.
MA7777070100084	ER16 mini	1	**a richiesta**
MA7777070100085	ER20 mini	1	**a richiesta**
MA7777070100086	ER25 mini	1	**a richiesta**
MA7777070100087	ER16 esagonale	1	**a richiesta**
MA7777070100088	ER20 esagonale	1	**a richiesta**
MA7777070100089	ER25 standard	1	**a richiesta**
MA7777070100090	ER32 standard	1	**a richiesta**
MA7777070100091	ER40 standard	1	**a richiesta**
MA7777070100092	ER32 senza tacche	1	**a richiesta**

Chiave di serraggio per ghiere ERX standard



Codice	Ghiera		€ / cad.
MA7777070100024	ERX16	1	**18,57**
MA7777070100025	ERX20	1	**18,57**
MA7777070100026	ERX25	1	**19,55**
MA7777070100027	ERX32	1	**19,55**
MA7777070100028	ERX40	1	**28,35**

Chiave di serraggio per ghiere ERX mini



Codice	Ghiera		€ / cad.
MA7777070100019	ERX8M mini	1	**19,55**
MA7777070100020	ERX11M mini	1	**19,55**
MA7777070100021	ERX16M mini	1	**19,55**
MA7777070100022	ERX20M mini	1	**19,55**
MA7777070100023	ERX25M mini	1	**21,51**

Chiave di serraggio per ghiere HS20 ad alta precisione



Codice	Ghiera		€ / cad.
MA7777070100073	HS20	1	**a richiesta**

Codolo di aggancio MAS403 BT



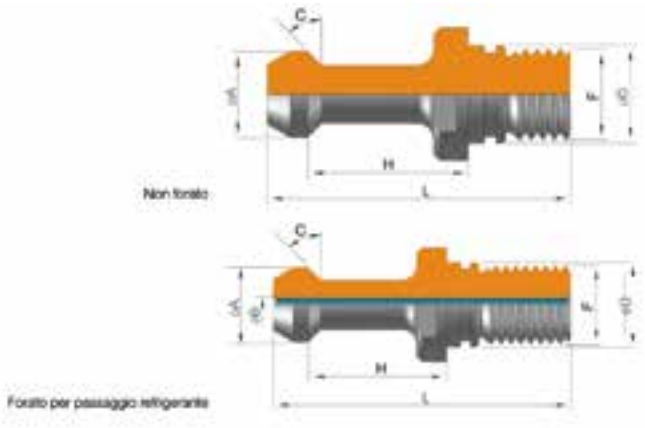

Codice	Tipo	L	H	D	F	A	C	B	Attacco utensile		€ / cad.
MA8888080100003	non forato	60	28	17	M16	15	45°	-	BT40	1	**16,07**
MA8888080100004	non forato	60	28	17	M16	15	60°	-	BT40	1	**16,07**
MA8888080100005	non forato	60	28	17	M16	15	90°	-	BT40	1	**16,07**
MA8888080100011	forato	60	28	17	M16	15	45°	3	BT40	1	**16,07**
MA8888080100012	forato	60	28	17	M16	15	60°	3	BT40	1	**16,07**
MA8888080100013	forato	60	28	17	M16	15	90°	3	BT40	1	**16,07**

Codolo di aggancio MAS403 BT, forato, con doppio O-ring per refrigerante ad alta pressione



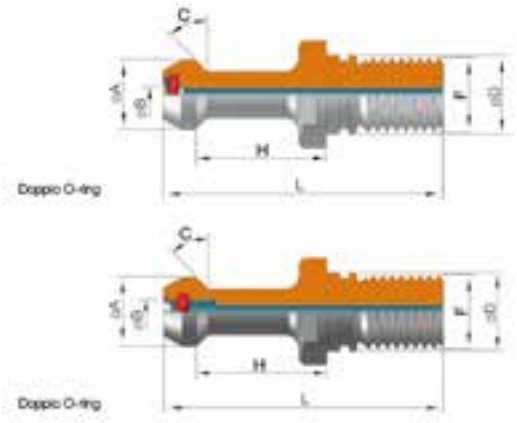

Codice	Tipo	L	H	D	F	A	C	B	Attacco utensile		€ / cad.
MA8888080100017	forato	60	28	17	M16	15	45°	3	BT40	1	**33,83**
MA8888080100018	forato	60	28	17	M16	15	45°	3	BT40	1	**42,66**

Codolo di aggancio MAS403 BT prolungato, per frese CM, non forato





Codice	Tipo	L	H	D	F	A	C	Attacco utensile	C.M.		€ / cad.
MA8888080100022	prolungato	120	28	17	M10	15	45°	BT40	2	1	**a richiesta**
MA8888080100023	prolungato	120	28	17	M12	15	45°	BT40	3	1	**a richiesta**
MA8888080100024	prolungato	125	28	17	M16	15	45°	BT40	4	1	**a richiesta**
MA8888080100025	prolungato	120	28	17	M10	15	60°	BT40	2	1	**a richiesta**
MA8888080100026	prolungato	120	28	17	M12	15	60°	BT40	3	1	**a richiesta**
MA8888080100027	prolungato	125	28	17	M16	15	60°	BT40	4	1	**a richiesta**
MA8888080100028	prolungato	120	28	17	M10	15	90°	BT40	2	1	**a richiesta**
MA8888080100029	prolungato	120	28	17	M12	15	90°	BT40	3	1	**a richiesta**
MA8888080100030	prolungato	125	28	17	M16	15	90°	BT40	4	1	**a richiesta**

Codolo di aggancio DIN69872, forma A



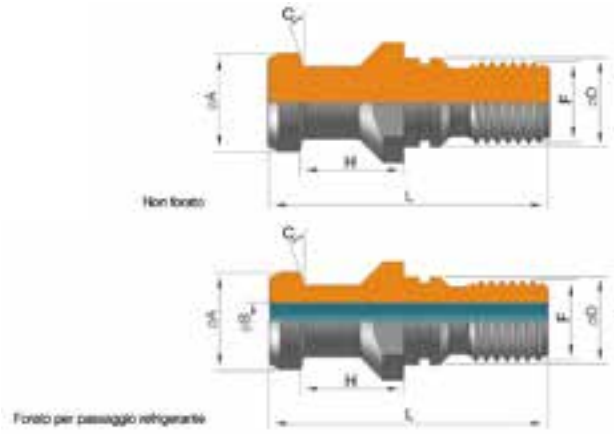

Codice	Tipo	L	H	D	F	A	C	B	Attacco utensile		€ / cad.
MA8888080100035	non forato	54	20	17	M16	19	15°	-	DIN 40	1	**16,07**
MA8888080100036	non forato	74	25	25	M24	28	15°	-	DIN 50	1	**23,18**
MA8888080100032	forato	54	20	17	M16	19	15°	7	DIN 40	1	**16,07**
MA8888080100033	forato	74	25	25	M24	28	15°	11,5	DIN 50	1	**23,18**

Codolo di aggancio DIN69872, forma A, forato, con doppio O-ring per refrigerante ad alta pressione



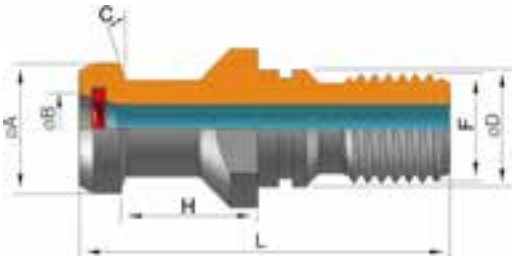

Codice	Tipo	L	H	D	F	A	C	B	Attacco utensile		€ / cad.
MA8888080100039	forato	54	20	17	M16	19	15°	7	DIN 40	1	**28,44**
MA8888080100040	forato	54	23	17	M16	19	15°	7	DIN 40	1	**28,44**
MA8888080100041	forato	74	25	25	M24	28	15°	11,5	DIN 50	1	**39,08**

Codolo di aggancio DIN69872, forma A, prolungato, per frese CM, non forato



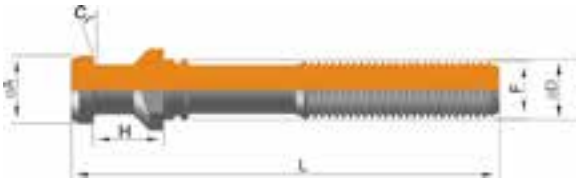

Codice	Tipo	L	H	D	F	A	C	B	Attacco utensile		€ / cad.
MA8888080100042	prolungato	111	20	17	M10	19	15°	DIN 40	2	1	**a richiesta**
MA8888080100043	prolungato	116	20	17	M12	19	15°	DIN 40	3	1	**a richiesta**
MA8888080100044	prolungato	121	20	17	M16	19	15°	DIN 40	4	1	**a richiesta**

Codolo di aggancio DIN7388/2, forma A



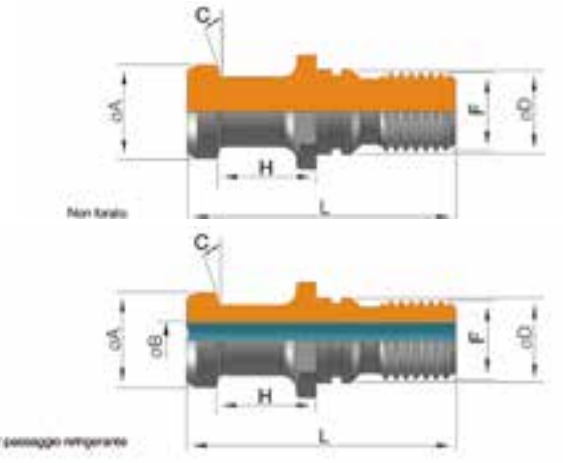

Codice	Tipo	L	H	D	F	A	C	B	Attacco utensile		€ / cad.
MA8888080100049	non forato	54	20	17	M16	19	15°	-	DIN 40	1	**16,07**
MA8888080100050	non forato	74	25	25	M24	28	15°	-	DIN 50	1	**23,18**
MA8888080100046	forato	54	20	17	M16	19	15°	7	DIN 40	1	**16,07**
MA8888080100047	forato	74	25	25	M24	28	15°	11,5	DIN 50	1	**23,18**

Codolo di aggancio DIN7388/2, forma A, prolungato



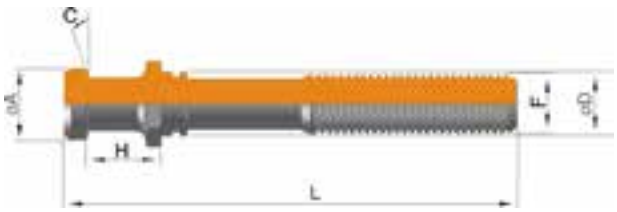

Codice	Tipo	L	H	D	F	A	C	B	Attacco utensile		€ / cad.
MA8888080100051	prolungato, non forato	111	20	17	M10	19	15°	DIN 40	2	1	**a richiesta**
MA8888080100052	prolungato, non forato	116	20	17	M12	19	15°	DIN 40	3	1	**a richiesta**
MA8888080100053	prolungato, non forato	121	20	17	M16	19	15°	DIN 40	4	1	**a richiesta**

Codolo di aggancio DIN7388/2, forma B



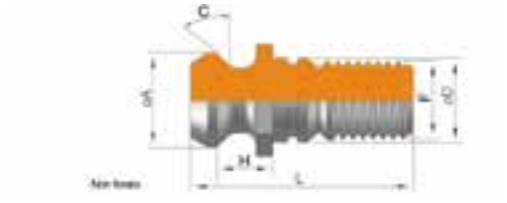

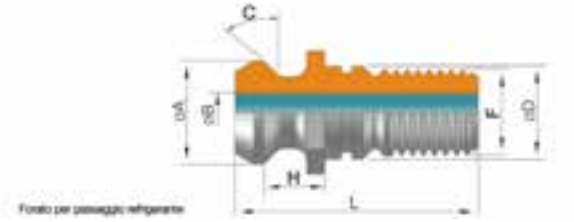

Codice	Tipo	L	H	D	F	A	C	B	Attacco utensile		€ / cad.
MA8888080100058	non forato	44,5	11,15	17	M16	18,95	45°	-	DIN 40	1	**16,07**
MA8888080100059	non forato	65,5	17,95	25	M24	29,1	45°	-	DIN 50	1	**23,18**
MA8888080100055	forato	44,5	11,15	17	M16	18,95	45°	7	DIN 40	1	**16,07**
MA8888080100056	forato	66,5	17,95	25	M24	29,1	45°	11,5	DIN 50	1	**23,18**

Codolo di aggancio DIN7388/2, forma B, prolungato





Codice	Tipo	L	H	D	F	A	C	B	Attacco utensile		€ / cad.
MA8888080100060	prolungato, non forato	101,4	11,15	17	M10	18,95	15°	DIN 40	2	1	**a richiesta**
MA8888080100061	prolungato, non forato	106,4	11,15	17	M12	18,95	15°	DIN 40	3	1	**a richiesta**
MA8888080100062	prolungato, non forato	111,4	11,15	17	M16	18,95	15°	DIN 40	4	1	**a richiesta**

Codolo di aggancio CAT METRIC



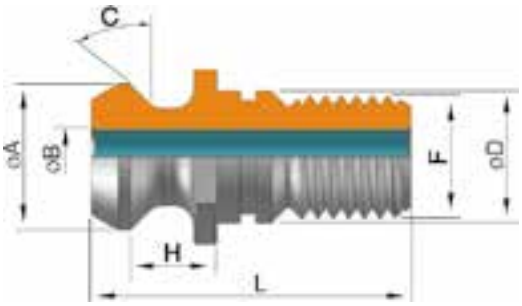

Codice	Tipo	L	H	D	F	A	C	B	Attacco utensile		€ / cad.
MA8888080100066	non forato	41,25	11,17	17	M16	18,,8	45°	-	DIN 40	1	**17,77**
MA8888080100067	non forato	44,1	14,02	17	M16	18,8	45°	-	BT40	1	**23,18**
MA8888080100070	forato	41,25	11,17	17	M16	18,8	45°	7	DIN 40	1	**17,77**
MA8888080100071	forato	44,1	14,02	17	M16	18,8	45°	7	BT40	1	**23,18**
MA8888080100069	forato	65,4	17,78	25	M24	28,95	45°	10	DIN 50	1	**31,99**

Codolo di aggancio HURCO



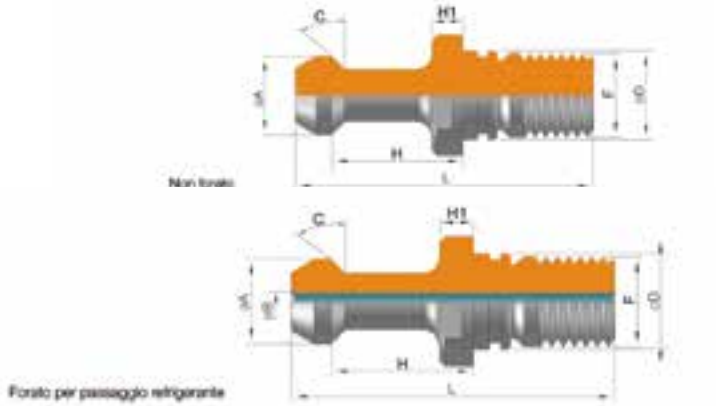

Codice	Tipo	L	H	D	F	A	C	B	H1	Attacco utensile		€ / cad.
MA8888080100077	non forato	57,15	25,15	17	M16	15	45°	-	6	BT40	1	**16,07**
MA8888080100078	non forato	57,15	25,15	17	M16	15	45°	-	3	BT40	1	**26,74**
MA8888080100079	non forato	57,15	25,15	17	M16	15	60°	-	6	BT40	1	**16,07**
MA8888080100080	non forato	57,15	25,15	17	M16	15	90°	-	6	BT40	1	**16,07**
MA8888080100072	forato	57,15	28,15	17	M16	15	45°	3	6	BT40	1	**16,07**
MA8888080100073	forato	57,15	28,15	17	M16	15	45°	4,5	6	BT40	1	**21,33**
MA8888080100074	forato	57,15	28,15	17	M16	15	45°	3	3	BT40	1	**24,88**
MA8888080100075	forato	57,15	25,15	17	M16	15	60°	3	6	BT40	1	**16,07**
MA8888080100076	forato	57,15	25,15	17	M16	15	90°	3	6	BT40	1	**24,88**

Codolo di aggancio JIS/B 6339



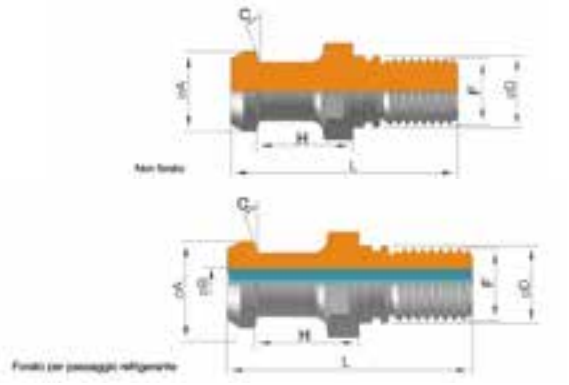

Codice	Tipo	L	H	D	F	A	C	Attacco utensile	C.M.		€ / cad.
MA8888080100090	non forato	54	23	17	M16	19	15°	-	BT40	1	**19,63**
MA8888080100082	forato	54	23	17	M16	19	15°	7	BT40	1	**19,63**
MA8888080100083	forato	54	23	17	M16	19	15°	6	BT40	1	**19,63**
MA8888080100084	forato	54	23	17	M16	19	15°	5,5 - 4	BT40	1	**19,63**
MA8888080100085	forato	54	23	17	M16	19	15°	5	BT40	1	**19,63**
MA8888080100086	forato	54	23	17	M16	19	15°	4	BT40	1	**19,63**
MA8888080100087	forato	54	23	17	M16	19	15°	3	BT40	1	**19,63**

Codolo di aggancio JIS/B 6339, prolungato



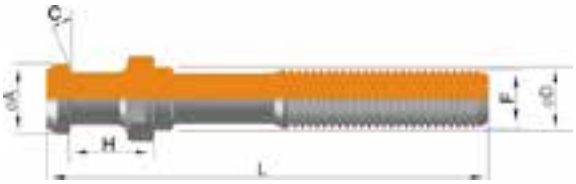

Codice	Tipo	L	H	D	F	A	C°	B	Attacco utensile		€ / cad.
MA8888080100092	prolungato, non forato	114	23	17	M10	19	15°	BT40	2	1	**a richiesta**
MA8888080100093	prolungato, non forato	114	23	17	M12	19	15°	BT40	3	1	**a richiesta**
MA8888080100094	prolungato, non forato	119	23	17	M16	19	15°	BT40	4	1	**a richiesta**

Codolo di aggancio DIN69871 OTT/TC



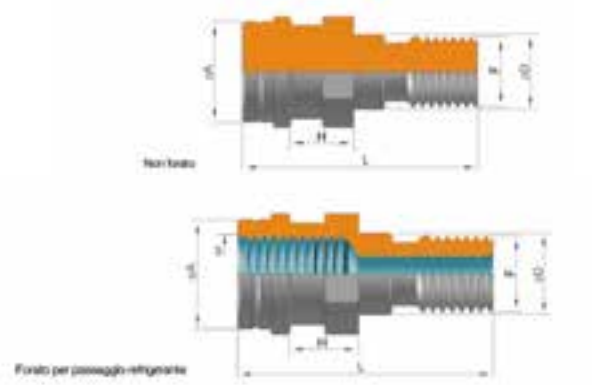

Codice	Tipo	L	H	D	F	A	M	Attacco utensile		€ / cad.
MA8888080100095	non forato	53,1	14,52	17	M16	25	-	DIN 40	1	**17,77**
MA8888080100096	non forato	65	14	25	M24	39,6	-	DIN 50	1	**24,88**
MA8888080100097	forato	53,1	14,52	17	M16	25	M16	DIN 40	1	**17,77**
MA8888080100098	forato	65	14	25	M24	39,6	-	DIN 50	1	**24,88**

Codolo di aggancio MAS403 OTT/BT



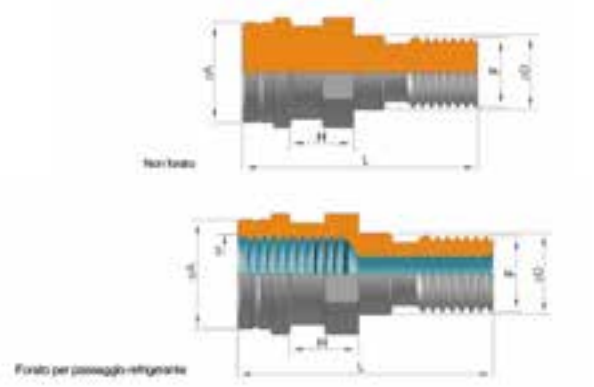

Codice	Tipo	L	H	D	F	A	M	Attacco utensile		€ / cad.
MA8888080100100	non forato	56	17,54	17	M16	25	-	BT40	1	**17,77**
MA8888080100099	forato	56	17,54	17	M16	25	M16	BT40	1	**17,77**

Codolo di aggancio C.B. FERRARI, forato



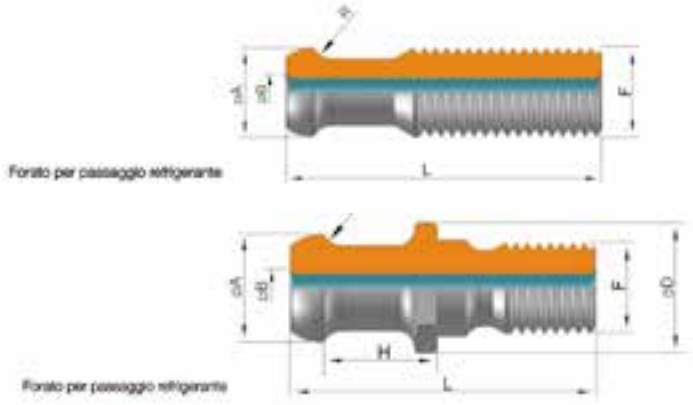

Codice	Tipo	L	H	R	D	F	A	B	Attacco utensile		€ / cad.
MA8888080100103	forato, completo di dado	57	-	3,7	-	M16	16	5	DIN 40	1	**30,29**
MA8888080100104	forato	54	3,7	-	17	M16	19	5	DIN 40	1	**26,74**
MA8888080100105	forato	74	4,3	-	25	M24	28	6	DIN 50	1	**35,55**

Codolo di aggancio KITAMURA



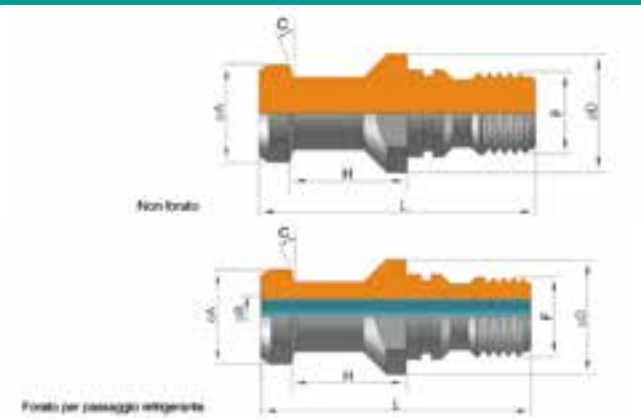

Codice	Tipo	L	H	D	F	A	C	B	Attacco utensile		€ / cad.
MA8888080100107	non forato	57,2	23,2	17	M16	19	15°	-	BT40	1	**28,44**
MA8888080100106	forato	54	23	17	M16	19	15°	7	BT40	1	**28,44**

Codolo di aggancio MITSUI SEIKI



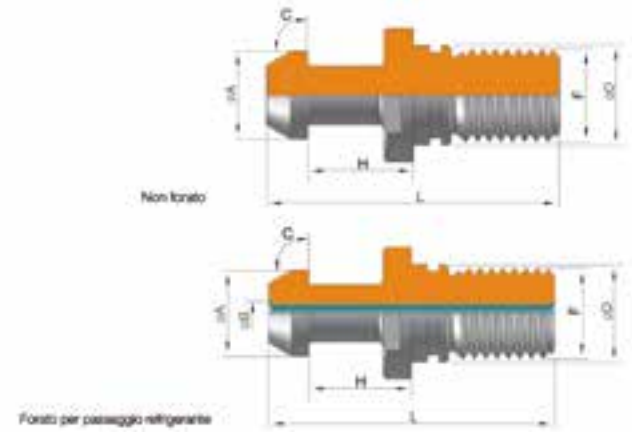

Codice	Tipo	L	H	D	F	A	C	B	Attacco utensile		€ / cad.
MA8888080100110	non forato	50	18	17	M16	15	90°	-	BT40	1	**28,44**
MA8888080100108	forato	50	18	17	M16	15	90°	3	BT40	1	**28,44**

Raccordo per refrigerante HSK



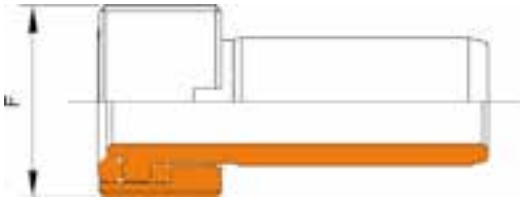

Codice	Tipo	F		€ / cad.
MA9999090100003	HSK63	M18 x 1	1	**19,55**
MA9999090100004	HKS100	M24 x 1,5	1	**25,42**

Supporto di montaggio orientabile universale



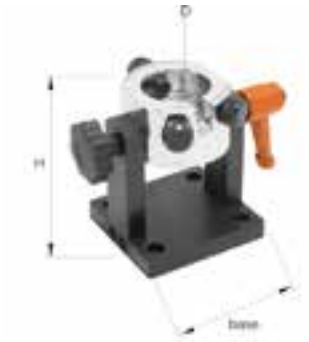

Codice	Tipo	D	Base	H	Gambo utensile		€ / cad.
MA9999090100001	40	63	130 x 120	160	SK40 DIN - ISO40 - BT40 - CAT40 - HSK63A	1	**257,71**
MA9999090100002	50	100	160 x 120	210	SK50 DIN - ISO50 - BT50 - CAT50 - HSK100A	1	**337,69**

Smontacono a rulli



Codice	Tipo		€ / cad.
MA9999090100005	TC40-BT40-ISO40-HSK63-CAPTO63	1	**257,71**
MA9999090100006	TC50-BT50-ISO50-HSK100-CAPTO100	1	**497,64**

Smontacono a rulli per mandrini cilindrici



Codice	Tipo		€ / cad.
MA9999090100007	D.12-D.16-D.20-D.25-D.32	1	**952,63**

Mandrino portapunte automatico specifico per trapani a colonna, piccoli macchinari stazionari e officine; serie professionale, con accoppiamento conico. Eccentricità massima 0,12 mm.



Codice	Tipo	Capacità pinze	H	A		€ / cad.
UT0020010013016	1-13 mm	B16	110 mm	91 mm	1	**93,02**
UT0020010016016	1-16 mm	B16	112 mm	102 mm	1	**100,76**
UT0020010016018	1-16 mm	B18	112 mm	102 mm	1	**100,76**

Attacco cono morse per mandrino portapunte DIN 228/238, con accoppiamento conico.



Codice	Tipo	Capacità pinze	H		€ / cad.
UT00200100100A1	N.2	B16	112	1	**15,60**
UT00200100100A2	N.3	B16	134	1	**18,98**
UT00200100100A3	N.3	B18	140	1	**18,98**
UT00200100100A4	N.4	B16	158	1	**28,60**
UT00200100100A5	N.4	B18	166	1	**29,39**

Stazione di calettamento a induzione, con bobina intelligente



Caratteristiche

Stazione di calettamento a induzione. Montaggio e smontaggio di tutti i tipi di utensili (acciaio, HSS, metallo duro, portainserti, prolunghe, riduzioni)

- Montaggio dei gambi utensile da Ø 2 a Ø 40, con tolleranza h6, con un solo induttore
- Tempo di calettamento da 2 a 7 secondi, tempo di raffreddamento da 1 minuto e 30 a 3 minuti (secondo la geometria)
- Totale autoregolazione: definizione del Ø, potenza del riscaldamento parametrata automaticamente
- Riscaldamento localizzato del portautensile, senza alterazione dell'utensile e del portautensile
- La concentrazione dei campi magnetici permette il calettamento di portautensili con chip
- La scheda elettronica e l'induttore removibile permettono delle riparazioni veloci
- Nessun rischio di scheggiatura dei taglienti
- Design ergonomico con scatola comandi separata
- Postazione di lavoro adatta ad operatori con mobilità ridotta

Codice		€ / cad.
MA9999090300000	1	**a richiesta**

Modulo di raffreddamento



Caratteristiche

Modulo di raffreddamento. Caratteristiche tecniche:

- Comando tramite la stazione di calettamento oppure manualmente (Opzione)
- Alimentazione pneumatica: 4–6 BAR
- Tempo di raffreddamento da 1 minuto e 30 a 3 minuti (secondo la geometria)
- Con filtro e regolatore di pressione

Codice		€ / cad.
MA9999090300020	1	**a richiesta**

Supporto portacono per calettatrice



Codice	Tipo		€ / cad.
MA9999090300030	SK30	1	**125,01**
MA9999090300040	SK40	1	**125,01**
MA9999090300050	SK50	1	**156,27**
MA9999090300063	SK63	1	**125,01**
MA9999090300100	SK100	1	**a richiesta**

Anello per calettatrice



Codice	Tipo		€ / cad.
MA9999090300205	anello D.2÷5	1	**218,77**
MA9999090300612	anello D.6÷12	1	**193,70**
MA9999090301420	anello D.14÷20	1	**156,27**
MA9999090302532	anello D.25÷32	1	**170,69**
MA9999090304040	anello D.40	1	**201,94**

Presetting



Caratteristiche

Presetting con mandrino rotante interscambiabile, uscita elettronica RS 232 mm/pollici resistente all'acqua, asse Z a sganciamento rapido, mandrino ISO 40 di serie, fornito in scatola di legno.

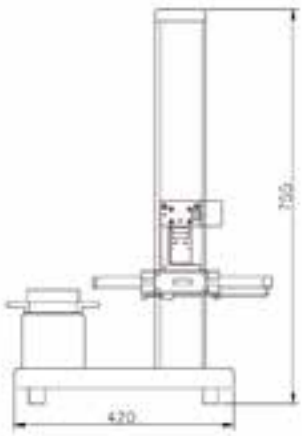

Codice	Campo di misura ASSE X	Campo di misura ASSE Z	Angolo ASSI	Risoluzioni		€ / cad.
SM9500100200160	160 mm (d.320)	320 mm	0,02	0,01	1	**3.750,00**

Presetting bidimensionale



Caratteristiche

Presetting per utensili bidimensionale con mandrino rotante intercambiabile, uscita elettronica RS 232 mm/pollici resistente all'acqua, asse Z e X a sganciamento rapido, volantini registrazione fine, mandrino ISO 40, fornito in scatola di legno.

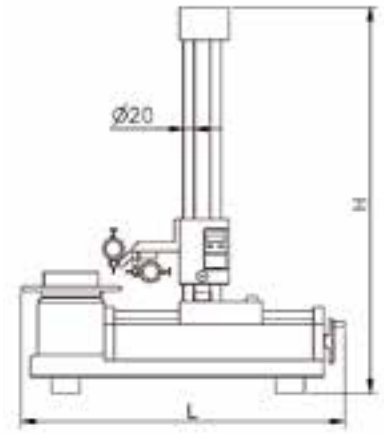

Codice	Campo di misura ASSE X	Campo di misura ASSE Z	L	H	Angolo ASSI	Risoluzione		€ / cad.
SM9510100200160	160 mm (d.320)	320 mm	584 mm	520 mm	0,02	0,01	1	**5.250,00**
SM9510100200260	260 mm (d.520)	520 mm	684 mm	848 mm	0,03	0,01	1	**6.300,00**

Morsa modulare con ganasce fisse



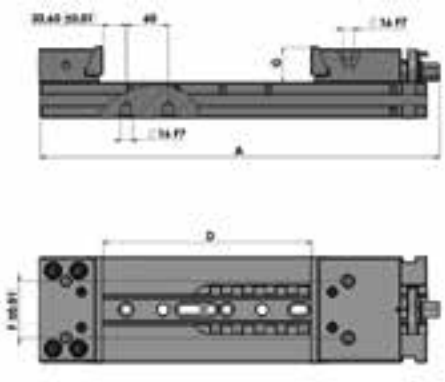

Codice	Dimensioni	A	B	C	D	F	G	H	I	Peso		€ / cad.
MM01250101F0150	125x150 mm	405 mm	125 mm	124 mm	155 mm	64 mm	40 mm	80 mm	40 mm	21,50 kg	1	**2.180,72**
MM01250101F0250	125x250 mm	505 mm	125 mm	124 mm	255 mm	64 mm	40 mm	80 mm	40 mm	25,50 kg	1	**2.359,46**
MM01500101F0200	150x200mm	470 mm	150 mm	149 mm	205 mm	80 mm	50 mm	100 mm	50 mm	33,00 kg	1	**2.305,84**
MM01500101F0250	150x250 mm	520 mm	150 mm	149 mm	255 mm	80 mm	50 mm	100 mm	50 mm	36,00 kg	1	**2.430,96**
MM01500101F0300	150x300 mm	570 mm	150 mm	149 mm	305 mm	80 mm	50 mm	100 mm	50 mm	38,50 kg	1	**2.538,21**
MM01500101F0400	150x400 mm	670 mm	150 mm	149 mm	405 mm	80 mm	50 mm	100 mm	50 mm	45,00 kg	1	**2.770,58**
MM01500101F0500	150x500 mm	770 mm	150 mm	149 mm	505 mm	80 mm	50 mm	100 mm	50 mm	51,50 kg	1	**3.002,95**
MM01750101F0300	175x300 mm	625 mm	175 mm	174 mm	305 mm	100 mm	60 mm	118 mm	58 mm	58,50 kg	1	**3.002,95**
MM01750101F0400	175x400 mm	725 mm	175 mm	174 mm	405 mm	100 mm	60 mm	118 mm	58 mm	64,50 kg	1	**3.324,70**
MM01750101F0500	175x500 mm	825 mm	175 mm	174 mm	505 mm	100 mm	60 mm	118 mm	58 mm	70,50 kg	1	**3.646,44**
MM02000101F0300	200x300 mm	625 mm	175 mm	174 mm	305 mm	100 mm	60 mm	118 mm	58 mm	61,50 kg	1	**3.646,44**
MM02000101F0400	200x400 mm	725 mm	175 mm	198 mm	405 mm	100 mm	60 mm	118 mm	58 mm	67,50 kg	1	**3.950,31**
MM02000101F0500	200x500 mm	825 mm	175 mm	198 mm	505 mm	100 mm	60 mm	118 mm	58 mm	75,50 kg	1	**4.236,31**

Morsa modulare con ganasce discendenti



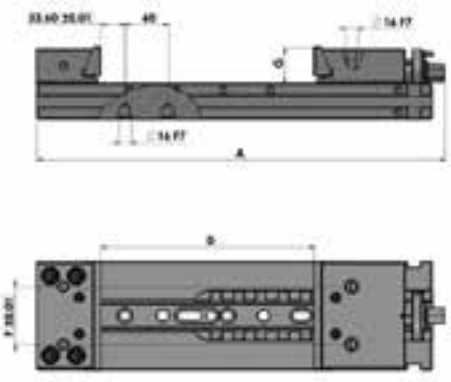

Codice	Dimensioni	A	B	C	D	F	G	H	I	Peso		€ / cad.
MM01250101D0150	125x150 mm	405 mm	125 mm	124 mm	155 mm	64 mm	40 mm	80 mm	40 mm	21,50 kg	1	**2.323,71**
MM01250101D0250	125x250 mm	505 mm	125 mm	124 mm	255 mm	64 mm	40 mm	80 mm	40 mm	25,50 kg	1	**2.502,46**
MM01500101D0200	150x200mm	470 mm	150 mm	149 mm	205 mm	80 mm	50 mm	100 mm	50 mm	33,00 kg	1	**2.466,71**
MM01500101D0250	150x250 mm	520 mm	150 mm	149 mm	255 mm	80 mm	50 mm	100 mm	50 mm	36,00 kg	1	**2.573,96**
MM01500101D0300	150x300 mm	570 mm	150 mm	149 mm	305 mm	80 mm	50 mm	100 mm	50 mm	38,50 kg	1	**2.699,08**

Morsa modulare con ganasce discendenti



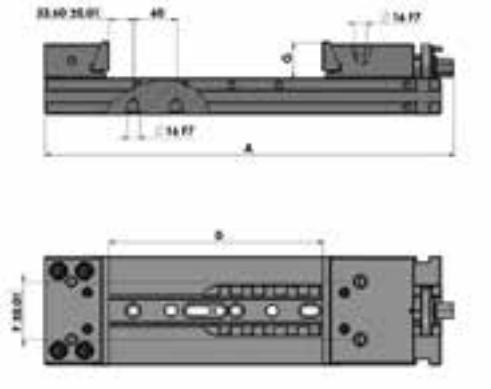

Codice	Dimensioni	A	B	C	D	F	G	H	I	Peso		€ / cad.
MM01500101D0400	150x400 mm	670 mm	150 mm	149 mm	405 mm	80 mm	50 mm	100 mm	50 mm	45,00 kg	1	**2.931,45**
MM01500101D0500	150x500 mm	770 mm	150 mm	149 mm	505 mm	80 mm	50 mm	100 mm	50 mm	51,50 kg	1	**3.163,83**
MM01750101D0300	175x300 mm	625 mm	175 mm	174 mm	305 mm	100 mm	60 mm	118 mm	58 mm	58,50 kg	1	**3.163,83**
MM01750101D0400	175x400 mm	725 mm	175 mm	174 mm	405 mm	100 mm	60 mm	118 mm	58 mm	64,50 kg	1	**3.521,32**
MM01750101D0500	175x500 mm	825 mm	175 mm	174 mm	505 mm	100 mm	60 mm	118 mm	58 mm	70,50 kg	1	**3.843,07**
MM02000101D0300	200x300 mm	625 mm	175 mm	174 mm	305 mm	100 mm	60 mm	118 mm	58 mm	61,50 kg	1	**3.843,07**
MM02000101D0400	200x400 mm	725 mm	175 mm	198 mm	405 mm	100 mm	60 mm	118 mm	58 mm	67,50 kg	1	**4.146,94**
MM02000101D0500	200x500 mm	825 mm	175 mm	198 mm	505 mm	100 mm	60 mm	118 mm	58 mm	75,50 kg	1	**4.450,81**

Morsa modulare con ganascia fissa e discendente



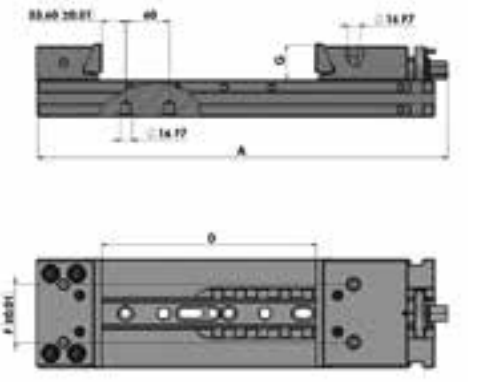

Codice	Dimensioni	A	B	C	D	F	G	H	I	Peso		€ / cad.
MM01250101FD150	125x150 mm	405 mm	125 mm	124 mm	155 mm	64 mm	40 mm	80 mm	40 mm	21,50 kg	1	**2.252,22**
MM01250101FD250	125x250 mm	505 mm	125 mm	124 mm	255 mm	64 mm	40 mm	80 mm	40 mm	25,50 kg	1	**2.430,96**
MM01500101FD200	150x200mm	470 mm	150 mm	149 mm	205 mm	80 mm	50 mm	100 mm	50 mm	33,00 kg	1	**2.377,34**
MM01500101FD250	150x250 mm	520 mm	150 mm	149 mm	255 mm	80 mm	50 mm	100 mm	50 mm	36,00 kg	1	**2.502,46**
MM01500101FD300	150x300 mm	570 mm	150 mm	149 mm	305 mm	80 mm	50 mm	100 mm	50 mm	38,50 kg	1	**2.627,58**

Morsa modulare con ganascia fissa e discendente



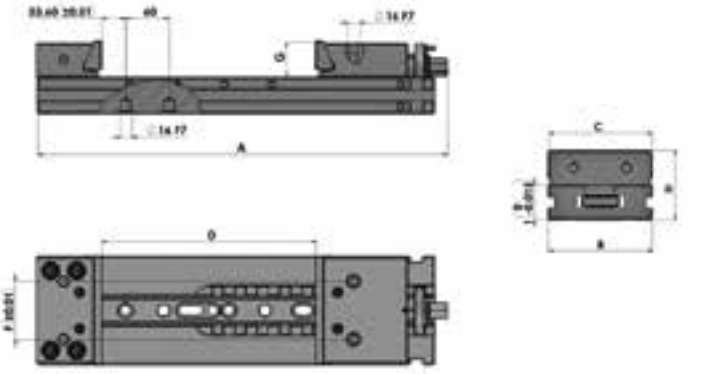

Codice	Dimensioni	A	B	C	D	F	G	H	I	Peso		€ / cad.
MM01500101FD400	150x400 mm	670 mm	150 mm	149 mm	405 mm	80 mm	50 mm	100 mm	50 mm	45,00 kg	1	**2.859,96**
MM01500101FD500	150x500 mm	770 mm	150 mm	149 mm	505 mm	80 mm	50 mm	100 mm	50 mm	51,50 kg	1	**3.092,33**
MM01750101FD300	175x300 mm	625 mm	175 mm	174 mm	305 mm	100 mm	60 mm	118 mm	58 mm	58,50 kg	1	**3.110,20**
MM01750101FD400	175x400 mm	725 mm	175 mm	174 mm	405 mm	100 mm	60 mm	118 mm	58 mm	64,50 kg	1	**3.414,07**
MM01750101FD500	175x500 mm	825 mm	175 mm	174 mm	505 mm	100 mm	60 mm	118 mm	58 mm	70,50 kg	1	**3.735,82**
MM02000101FD300	200x300 mm	625 mm	175 mm	174 mm	305 mm	100 mm	60 mm	118 mm	58 mm	61,50 kg	1	**3.753,69**
MM02000101FD400	200x400 mm	725 mm	175 mm	198 mm	405 mm	100 mm	60 mm	118 mm	58 mm	67,50 kg	1	**4.039,69**
MM02000101FD500	200x500 mm	825 mm	175 mm	198 mm	505 mm	100 mm	60 mm	118 mm	58 mm	75,50 kg	1	**4.343,56**

Vite comando per morsa modulare



Codice	Larghezza ganascia		€ / cad.
MM01250101RIC01	125 mm	1	**196,62**
MM01500101RIC01	150 mm	1	**255,61**
MM01750101RIC01	175-200 mm	1	**285,10**

Contrasto per morsa modulare



Codice	Larghezza ganascia		€ / cad.
MM01250101RIC02	125 mm	1	**255,61**
MM01500101RIC02	150 mm	1	**285,10**
MM01750101RIC02	175-200 mm	1	**344,09**

Corsoio per morsa modulare



Codice	Larghezza ganascia		€ / cad.
MM01250101RIC03	125 mm	1	**88,48**
MM01500101RIC03	150 mm	1	**98,31**
MM01750101RIC03	175-200 mm	1	**117,97**

Anello frizione per morsa modulare



Codice	Larghezza ganascia		€ / cad.
MM01250101RIC04	125 mm	1	**19,66**
MM01500101RIC04	150 mm	1	**23,59**
MM01750101RIC04	175-200 mm	1	**29,49**

Seeger per morsa modulare



Codice	Larghezza ganascia		€ / cad.
MM01250101RIC05	125 mm	1	**4,93**
MM01500101RIC05	150 mm	1	**5,90**
MM01750101RIC05	175-200 mm	1	**6,90**

Gruppo vite completo per morsa modulare



Codice	Larghezza ganascia		€ / cad.
MM0125010100VIT	125 mm	1	**530,88**
MM0150010100VIT	150 mm	1	**629,19**
MM0175010100VIT	175-200 mm	1	**756,99**

Chiocciola per morsa modulare



Codice	Larghezza ganascia		€ / cad.
MM01250101RIC06	125 mm	1	**167,13**
MM01500101RIC06	150 mm	1	**226,12**
MM01750101RIC06	175-200 mm	1	**255,61**

Lardone per morsa modulare



Codice	Larghezza ganascia		€ / cad.
MM01250101RIC07	125 mm	1	**147,47**
MM01500101RIC07	150 mm	1	**167,13**
MM01750101RIC07	175-200 mm	1	**196,62**

Carro mobile con ganasce fisse per morsa modulare



Codice	Larghezza ganascia		€ / cad.
MM01250101RIC8F	125 mm	1	**884,80**
MM01500101RIC8F	150 mm	1	**1.091,25**
MM01750101RIC8F	175 mm	1	**1.405,85**
MM02000101RIC8F	200 mm	1	**1.799,09**

Carro mobile con ganasce discendenti per morsa modulare



Codice	Larghezza ganascia		€ / cad.
MM01250101RIC8D	125 mm	1	**983,11**
MM01500101RIC8D	150 mm	1	**1.199,39**
MM01750101RIC8D	175 mm	1	**1.602,47**
MM02000101RIC8D	200 mm	1	**1.966,22**

Portaganasce fisse per morsa modulare



Codice	Larghezza ganascia		€ / cad.
MM01250101RIC9F	125 mm	1	**442,40**
MM01500101RIC9F	150 mm	1	**540,71**
MM01750101RIC9F	175 mm	1	**698,01**
MM02000101RIC9F	200 mm	1	**894,63**

Portaganasce discendenti per morsa modulare



Codice	Larghezza ganascia		€ / cad.
MM01250101RIC9D	125 mm	1	**540,71**
MM01500101RIC9D	150 mm	1	**658,68**
MM01750101RIC9D	175 mm	1	**894,63**
MM02000101RIC9D	200 mm	1	**1.061,76**

Staffa laterale standard per morsa modulare



Codice	Larghezza ganascia	Cava		€ / cad.
MM12120101RIC15	125 mm	12 mm	1	**68,82**
MM12140101RIC15	125 mm	14 mm	1	**68,82**
MM12160101RIC15	125 mm	16 mm	1	**68,82**
MM12180101RIC15	125 mm	18 mm	1	**68,82**
MM12200101RIC15	125 mm	20 mm	1	**68,82**
MM12220101RIC15	125 mm	22 mm	1	**68,82**
MM15120101RIC15	150 mm	12 mm	1	**74,72**
MM15140101RIC15	150 mm	14 mm	1	**74,72**
MM15160101RIC15	150 mm	16 mm	1	**74,72**
MM15180101RIC15	150 mm	18 mm	1	**74,72**
MM15200101RIC15	150 mm	20 mm	1	**74,72**
MM15220101RIC15	150 mm	22 mm	1	**74,72**
MM17120101RIC15	175-200 mm	12 mm	1	**78,65**
MM17140101RIC15	175-200 mm	14 mm	1	**78,65**
MM17160101RIC15	175-200 mm	16 mm	1	**78,65**
MM17180101RIC15	175-200 mm	18 mm	1	**78,65**
MM17200101RIC15	175-200 mm	20 mm	1	**78,65**
MM17220101RIC15	175-200 mm	22 mm	1	**78,65**

Staffa laterale per banchine tenere per morsa modulare



Codice	Larghezza ganascia	Cava		€ / cad.
MM12120101RIC16	125 mm	12 mm	1	**78,65**
MM12140101RIC16	125 mm	14 mm	1	**78,65**
MM12160101RIC16	125 mm	16 mm	1	**78,65**
MM12180101RIC16	125 mm	18 mm	1	**78,65**
MM12200101RIC16	125 mm	20 mm	1	**78,65**
MM12220101RIC16	125 mm	22 mm	1	**78,65**
MM15120101RIC16	150 mm	12 mm	1	**84,55**
MM15140101RIC16	150 mm	14 mm	1	**84,55**
MM15160101RIC16	150 mm	16 mm	1	**84,55**
MM15180101RIC16	150 mm	18 mm	1	**84,55**
MM15200101RIC16	150 mm	20 mm	1	**84,55**
MM15220101RIC16	150 mm	22 mm	1	**84,55**
MM17120101RIC16	175-200 mm	12 mm	1	**88,48**
MM17140101RIC16	175-200 mm	14 mm	1	**88,48**
MM17160101RIC16	175-200 mm	16 mm	1	**88,48**
MM17180101RIC16	175-200 mm	18 mm	1	**88,48**
MM17200101RIC16	175-200 mm	20 mm	1	**88,48**
MM17220101RIC16	175-200 mm	22 mm	1	**88,48**

Tasselli di allineamento cava per morsa modulare



Codice	Larghezza ganascia	Cava		€ / cad.
MM00120101RIC11	125 - 150 - 175 - 200 mm	12 mm	1	**39,32**
MM00160101RIC11	125 - 150 - 175 - 200 mm	16 mm	1	**39,32**
MM00180101RIC11	125 - 150 - 175 - 200 mm	18 mm	1	**39,32**
MM00200101RIC11	125 - 150 - 175 - 200 mm	20 mm	1	**45,22**
MM00220101RIC11	125 - 150 - 175 - 200 mm	22 mm	1	**45,22**

Tasselli di allineamento cilindrici per morsa modulare



Codice	Larghezza ganascia	Cava		€ / cad.
MM00120101RIC17	125 - 150 - 175 - 200 mm	12 mm	1	**45,22**
MM00140101RIC17	125 - 150 - 175 - 200 mm	14 mm	1	**45,22**
MM00160101RIC17	125 - 150 - 175 - 200 mm	16 mm	1	**45,22**
MM00180101RIC17	125 - 150 - 175 - 200 mm	18 mm	1	**45,22**
MM00200101RIC17	125 - 150 - 175 - 200 mm	20 mm	1	**49,16**
MM00220101RIC17	125 - 150 - 175 - 200 mm	22 mm	1	**49,16**

Fermo laterale per morsa modulare



Codice	Larghezza ganascia		€ / cad.
MM01250101RIC14	125 mm	1	**88,48**
MM01500101RIC14	150 - 175 - 200 mm	1	**98,31**

Chiave a pipa esagonale per morsa modulare





Codice	Larghezza ganascia	Ø chiave		€ / cad.
MM00190101RIC12	125 mm	19 mm	1	**88,48**
MM00220101RIC12	150 mm	22 mm	1	**108,14**
MM00270101RIC12	175-200 mm	27 mm	1	**127,80**

Ganascia romboidale per morsa modulare



Codice	Larghezza ganascia	Tipologia		€ / cad.
MM01250101GAN1D	125 mm	Discendente	1	**192,69**
MM01250101GAN1F	125 mm	Fissa	1	**137,64**
MM01500101GAN1D	150 mm	Discendente	1	**237,91**
MM01500101GAN1F	150 mm	Fissa	1	**173,03**
MM01750101GAN1D	175 mm	Discendente	1	**283,14**
MM01750101GAN1F	175 mm	Fissa	1	**200,55**
MM02000101GAN1D	200 mm	Discendente	1	**228,08**
MM02000101GAN1F	200 mm	Fissa	1	**228,08**

Ganascia rigata per morsa modulare



Codice	Larghezza ganascia	Tipologia		€ / cad.
MM01250101GAN2D	125 mm	Discendente	1	**192,69**
MM01250101GAN2F	125 mm	Fissa	1	**137,64**
MM01500101GAN2D	150 mm	Discendente	1	**237,91**
MM01500101GAN2F	150 mm	Fissa	1	**173,03**
MM01750101GAN2D	175 mm	Discendente	1	**283,14**
MM01750101GAN2F	175 mm	Fissa	1	**200,55**
MM02000101GAN2D	200 mm	Discendente	1	**310,66**
MM02000101GAN2F	200 mm	Fissa	1	**228,08**

Ganascia liscia per morsa modulare



Codice	Larghezza ganascia	Tipologia		€ / cad.
MM01250101GAN3D	125 mm	Discendente	1	**192,69**
MM01250101GAN3F	125 mm	Fissa	1	**137,64**
MM01500101GAN3D	150 mm	Discendente	1	**237,73**
MM01500101GAN3F	150 mm	Fissa	1	**173,03**
MM01750101GAN3D	175 mm	Discendente	1	**283,14**
MM01750101GAN3F	175 mm	Fissa	1	**200,55**
MM02000101GAN3D	200 mm	Discendente	1	**310,66**
MM02000101GAN3F	200 mm	Fissa	1	**228,08**

Ganascia a gradino (5 mm) per morsa modulare



Codice	Larghezza ganascia	Tipologia		€ / cad.
MM01250101GAN4D	125 mm	Discendente	1	**237,91**
MM01250101GAN4F	125 mm	Fissa	1	**178,93**
MM01500101GAN4D	150 mm	Discendente	1	**289,03**
MM01500101GAN4F	150 mm	Fissa	1	**218,25**
MM01750101GAN4D	175 mm	Discendente	1	**336,22**
MM01750101GAN4F	175 mm	Fissa	1	**249,71**
MM02000101GAN4D	200 mm	Discendente	1	**367,68**
MM02000101GAN4F	200 mm	Fissa	1	**277,24**

Ganascia dentata, passo 3, per morsa modulare



Codice	Larghezza ganascia	Tipologia		€ / cad.
MM01250101GAN5D	125 mm	Discendente	1	**275,27**
MM01250101GAN5F	125 mm	Fissa	1	**216,28**
MM01500101GAN5D	150 mm	Discendente	1	**308,70**
MM01500101GAN5F	150 mm	Fissa	1	**255,61**
MM01750101GAN5D	175 mm	Discendente	1	**385,38**
MM01750101GAN5F	175 mm	Fissa	1	**294,93**
MM02000101GAN5D	200 mm	Discendente	1	**432,57**
MM02000101GAN5F	200 mm	Fissa	1	**353,92**

Ganascia a V per morsa modulare



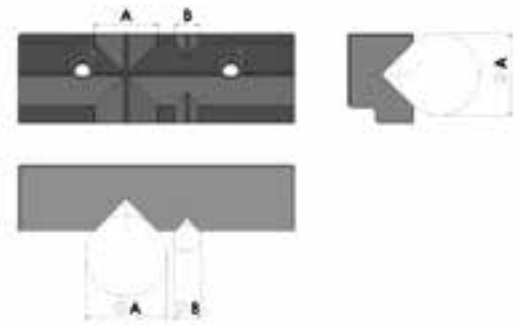

Codice	Larghezza ganascia	Tipologia	Ø A min	Ø A max	Ø B min	Ø B max		€ / cad.
MM01250101GAN6D	125 mm	Discendente	13 mm	42 mm	6 mm	18,5 mm	1	**316,56**
MM01250101GAN6F	125 mm	Fissa	13 mm	42 mm	6 mm	18,5 mm	1	**247,74**
MM01500101GAN6D	150 mm	Discendente	15 mm	47 mm	6,5 mm	20 mm	1	**381,45**
MM01500101GAN6F	150 mm	Fissa	15 mm	47 mm	6,5 mm	20 mm	1	**300,83**
MM01750101GAN6D	175 mm	Discendente	19 mm	63 mm	11 mm	35 mm	1	**456,16**
MM01750101GAN6F	175 mm	Fissa	19 mm	63 mm	11 mm	35 mm	1	**353,92**
MM02000101GAN6D	200 mm	Discendente	19 mm	63 mm	11 mm	35 mm	1	**511,22**
MM02000101GAN6F	200 mm	Fissa	19 mm	63 mm	11 mm	35 mm	1	**407,01**

Ganascia mobile intermedia per morsa modulare



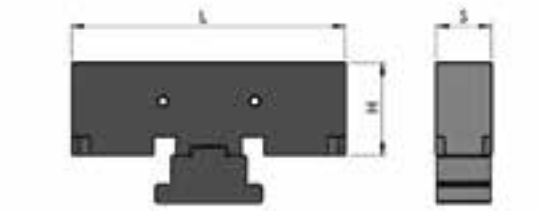

Codice	Larghezza ganascia	L	H	S		€ / cad.
MM01250101GAN7I	125 mm	124 mm	40 mm	30 mm	1	**393,24**
MM01500101GAN7I	150 mm	150 mm	50 mm	30 mm	1	**432,57**
MM01750101GAN7I	175 mm	175 mm	60 mm	30 mm	1	**471,89**
MM02000101GAN7I	200 mm	200 mm	60 mm	30 mm	1	**511,22**

Parallele ad aggancio rapido (spessore 5 mm) per morsa modulare

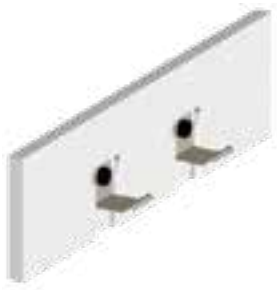

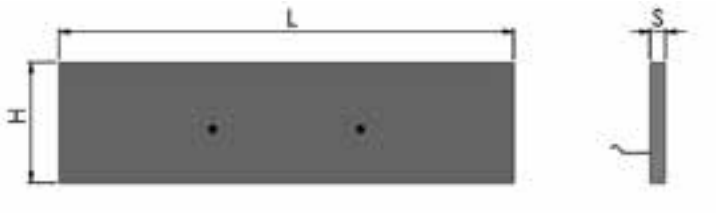

Codice	Ganasce	H	S		€ / cad.
MM01250101PL524	125 mm	24 mm	5 mm	1	**98,31**
MM01250101PL529	125 mm	29 mm	5 mm	1	**98,31**
MM01250101PL534	125 mm	34 mm	5 mm	1	**98,31**
MM01500101PL524	150 mm	24 mm	5 mm	1	**108,14**
MM01500101PL529	150 mm	29 mm	5 mm	1	**108,14**
MM01500101PL534	150 mm	34 mm	5 mm	1	**114,04**
MM01500101PL539	150 mm	39 mm	5 mm	1	**119,94**
MM01500101PL544	150 mm	44 mm	5 mm	1	**119,94**
MM01750101PL529	175 mm	29 mm	5 mm	1	**117,97**
MM01750101PL534	175 mm	34 mm	5 mm	1	**117,97**
MM01750101PL539	175 mm	39 mm	5 mm	1	**117,97**
MM01750101PL544	175 mm	44 mm	5 mm	1	**123,87**
MM01750101PL549	175 mm	49 mm	5 mm	1	**123,87**
MM01750101PL554	175 mm	54 mm	5 mm	1	**129,77**
MM02000101PL529	200 mm	29 mm	5 mm	1	**127,80**
MM02000101PL534	200 mm	34 mm	5 mm	1	**127,80**
MM02000101PL539	200 mm	39 mm	5 mm	1	**127,80**
MM02000101PL544	200 mm	44 mm	5 mm	1	**133,70**
MM02000101PL549	200 mm	49 mm	5 mm	1	**133,70**
MM02000101PL554	200 mm	54 mm	5 mm	1	**139,60**

Kit parallele ad aggancio rapido per morsa modulare



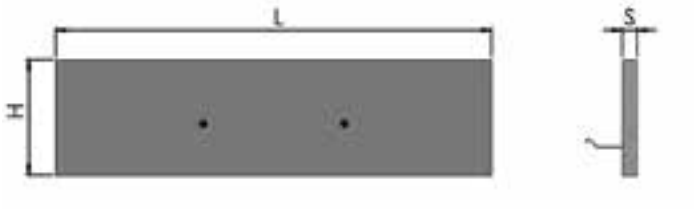

Codice	Larghezza ganascia		€ / cad.
MM01250101PLKIT	125 mm	3 coppie	**589,87**
MM01750101PLKIT	175 mm	6 coppie	**1.376,35**
MM02000101PLKIT	200 mm	6 coppie	**1.455,00**
MM01500101PLKIT	150 mm	5 coppie	**1.042,10**

Ganasce grandi aperture per morsa modulare





Codice	Dimensioni	A min	A max	L	H	S		€ / cad.
MM01250101GAN8G	125x150-250 mm	196 mm	349-449 mm	123 mm	25 mm	28 mm	1	**393,24**
MM01500101GAN8G	150x200-250-300-400-500 mm	208 mm	412-462-512-612-712 mm	148 mm	30 mm	29 mm	1	**491,55**
MM01750101GAN8G	175x300-400-500 mm	258 mm	562-662-762 mm	173 mm	30 mm	29 mm	1	**589,87**
MM02000101GAN8G	200x300-400-500 mm	258 mm	562-662-762 mm	198 mm	30 mm	29 mm	1	**688,18**

Sovraganasce tenere per morsa modulare





Codice	Larghezza ganascia	H		€ / cad.
MM01250101GAN9S	125 mm	40 mm	1	**353,92**
MM01500101GAN9S	150 mm	50 mm	1	**389,31**
MM01750101GAN9S	175 mm	50 mm	1	**442,40**
MM02000101GAN9S	200 mm	50 mm	1	**471,89**

Modulo di prolunga per morsa modulare



Codice	Larghezza ganascia		€ / cad.
MM01250101RIC19	125 mm	1	**796,32**
MM01500101RIC19	150 mm	1	**992,94**
MM01750101RIC19	175 - 200 mm	1	**1.376,35**

Aggancio per morsa modulare



Codice	Larghezza ganascia		€ / cad.
MM01250101RIC18	125 mm	1	**491,55**

Modulo di prolunga con carro per morsa modulare





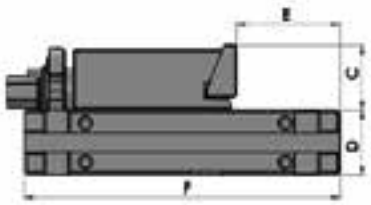

Codice	Larghezza ganascia	Ganascia	A (mm)	B (mm)	C (mm)	D (mm)	E (mm)	F (mm)	Peso (kg)		€ / cad.
MM01250101MODCD	125 mm	Discendente	124	125	40	40	55	210	11	1	**1.930,47**
MM01250101MODCF	125 mm	Fissa	124	125	40	40	55	210	11	1	**1.833,95**
MM01500101MODCD	150 mm	Discendente	149	150	50	50	65	245	18,6	1	**2.552,51**
MM01500101MODCF	150 mm	Fissa	149	150	50	50	65	245	18,6	1	**2.262,94**
MM01750101MODCD	175 mm	Discendente	174	175	58	60	120	312	31,5	1	**3.174,55**
MM01750101MODCF	175 mm	Fissa	174	175	58	60	120	312	31,5	1	**3.024,40**
MM02000101MODCD	200 mm	Discendente	200	175	58	60	120	312	33	1	**3.549,92**
MM02000101MODCF	200 mm	Fissa	200	175	58	60	120	312	33	1	**3.464,12**

Modulo di prolunga con portaganascia per morsa modulare





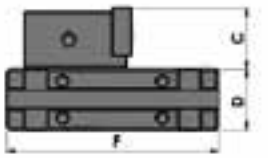

Codice	Larghezza ganascia	Ganascia	A (mm)	B (mm)	C (mm)	D (mm)	F (mm)	Peso (kg)		€ / cad.
MM01250101MODPD	125 mm	Discendente	124	125	40	40	174	8	1	**1.501,48**
MM01250101MODPF	125 mm	Fissa	124	125	40	40	174	8	1	**1.394,23**
MM01500101MODPD	150 mm	Discendente	149	150	50	50	174	11	1	**1.844,67**
MM01500101MODPF	150 mm	Fissa	149	150	50	50	174	11	1	**1.726,70**
MM01750101MODPD	175 mm	Discendente	174	175	58	60	198	18	1	**2.466,71**
MM01750101MODPF	175 mm	Fissa	174	175	58	60	198	18	1	**2.316,56**
MM02000101MODPD	200 mm	Discendente	200	175	58	60	198	19	1	**2.681,21**
MM02000101MODPF	200 mm	Fissa	200	175	58	60	198	19	1	**2.531,06**

Modulo di prolunga con portaganascia doppio





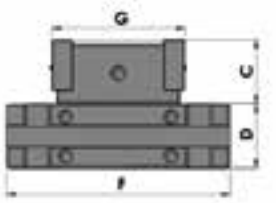

Codice	Larghezza ganascia	Ganascia	A (mm)	B (mm)	C (mm)	D (mm)	F (mm)	G (mm)	Peso		€ / cad.
MM01250101MODDD	125 mm	Discendente	124	125	40	40	174	93	9 kg	1	**2.026,99**
MM01250101MODDF	125 mm	Fissa	124	125	40	40	174	93	9 kg	1	**1.876,85**
MM01500101MODDD	150 mm	Discendente	149	150	50	50	174	104	12 kg	1	**2.498,89**
MM01500101MODDF	150 mm	Fissa	149	150	50	50	174	104	12 kg	1	**2.316,56**
MM01750101MODDD	175 mm	Discendente	174	175	58	60	198	125	19 kg	1	**3.303,25**
MM01750101MODDF	175 mm	Fissa	174	175	58	60	198	125	19 kg	1	**3.067,30**
MM02000101MODDD	200 mm	Discendente	200	175	58	60	198	125	20 kg	1	**3.732,24**
MM02000101MODDF	200 mm	Fissa	200	175	58	60	198	125	20 kg	1	**3.496,30**

Cubo modulare con 4 morse



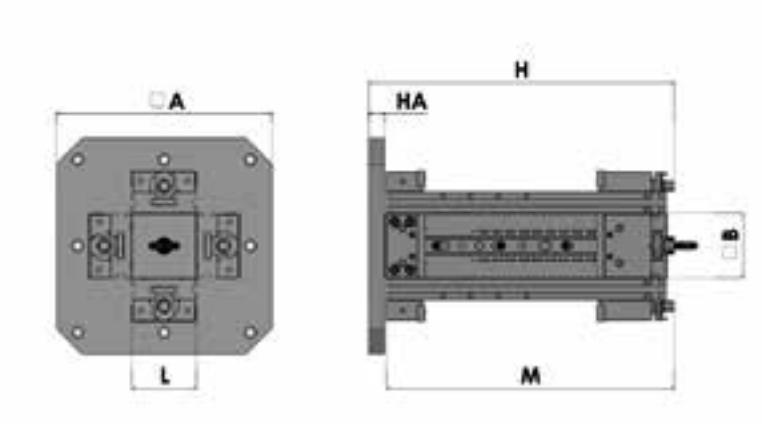

Codice	Ganascia	Dimensioni (mm)	A (mm)	B (mm)	H (mm)	L (mm)	M (mm)	HA (mm)	Peso (kg)		€ / cad.
MMC1250101D0150	Discendente	125x150	280	125	443	125	405	3	138	1	**a richiesta**
MMC1250101D0250	Discendente	125x150	280	125	543	125	505	33	161	1	**a richiesta**
MMC1250101F0150	Fissa	125x150	280	125	443	125	405	3	138	1	**a richiesta**
MMC1250101F0250	Fissa	125x150	280	125	543	125	505	33	161	1	**a richiesta**
MMC1250101FD150	Fissa + Discendente	125x150	280	125	443	125	405	3	138	1	**a richiesta**
MMC1250101FD250	Fissa + Discendente	125x150	280	125	543	125	505	33	161	1	**a richiesta**
MMC1500101D0200	Discendente	150x200	320	150	508	150	470	33	233	1	**a richiesta**
MMC1500101D0250	Discendente	150x250	320	150	558	150	520	33	241	1	**a richiesta**
MMC1500101D0300	Discendente	150 300	320	150	608	150	570	33	258	1	**a richiesta**
MMC1500101D0400	Discendente	150x400	320	150	708	150	670	33	295	1	**a richiesta**
MMC1500101F0200	Fissa	150x200	320	150	508	150	470	33	233	1	**a richiesta**
MMC1500101F0250	Fissa	150x250	320	150	558	150	520	33	241	1	**a richiesta**
MMC1500101F0300	Fissa	150x300	320	150	608	150	570	33	258	1	**a richiesta**
MMC1500101F0400	Fissa	150x400	320	150	708	150	670	33	295	1	**a richiesta**
MMC1500101FD200	Fissa + Discendente	150x200	320	150	508	150	470	33	233	1	**a richiesta**
MMC1500101FD250	Fissa + Discendente	150x250	320	150	558	150	520	33	241	1	**a richiesta**
MMC1500101FD300	Fissa + Discendente	150x300	320	150	608	150	570	33	258	1	**a richiesta**
MMC1500101FD400	Fissa + Discendente	150x400	320	150	708	150	670	33	295	1	**a richiesta**
MMC1750101D0300	Discendente	175x300	400	175	668	175	625	38	402	1	**a richiesta**
MMC1750101D0400	Discendente	175x400	400	175	768	175	725	38	450	1	**a richiesta**
MMC1750101F0300	Fissa	175x300	400	175	668	175	625	38	402	1	**a richiesta**
MMC1750101F0400	Fissa	175x400	400	175	768	175	725	38	450	1	**a richiesta**
MMC1750101FD300	Fissa + Discendente	175x300	400	175	668	175	625	38	402	1	**a richiesta**

Cubo modulare con 4 morse



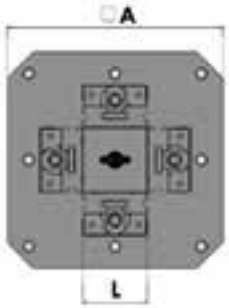

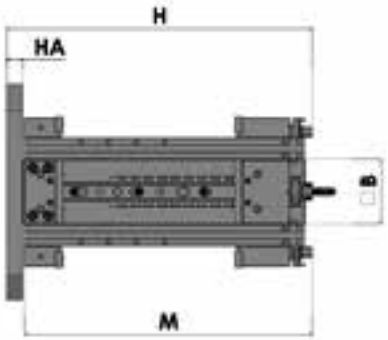

Codice	Ganascia	Dimensioni (mm)	A (mm)	B (mm)	H (mm)	L (mm)	M (mm)	HA (mm)	Peso (kg)		€ / cad.
MMC1750101FD400	Fissa + Discendente	175x400	400	175	768	175	725	38	450	1	**a richiesta**
MMC2000101D0300	Discendente	200x300	400	200	668	200	625	38	458	1	**a richiesta**
MMC2000101D0400	Discendente	200x400	400	200	768	200	725	38	516	1	**a richiesta**
MMC2000101F0300	Fissa	200x300	400	200	668	200	625	38	458	1	**a richiesta**
MMC2000101F0400	Fissa	200x400	400	200	768	200	725	38	516	1	**a richiesta**
MMC2000101FD300	Fissa + Discendente	200x300	400	200	668	200	625	38	458	1	**a richiesta**
MMC2000101FD400	Fissa + Discendente	200x400	400	200	768	200	725	38	516	1	**a richiesta**

Morsa modulare oleopneumatica con centralina idraulica

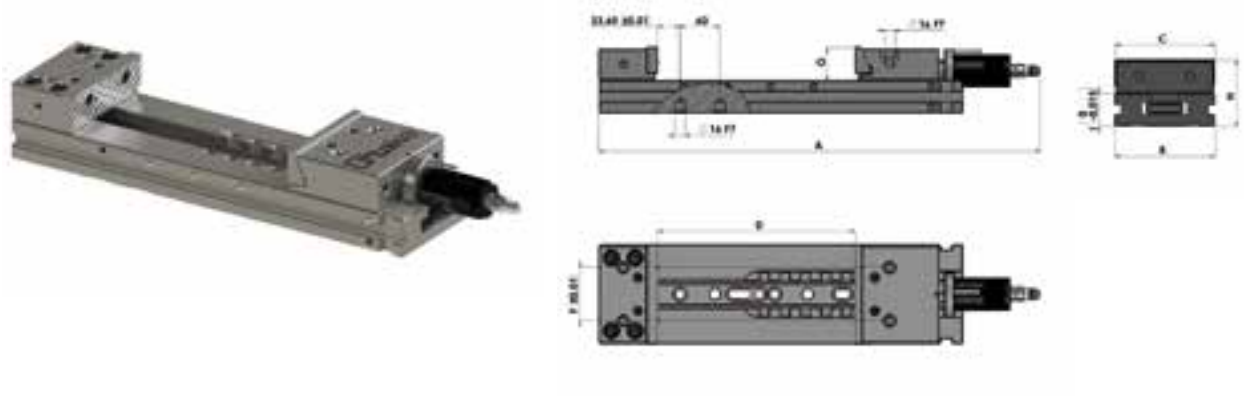

Codice	Ganascia	Dim. (mm)	A (mm)	B (mm)	C (mm)	D (mm)	F (mm)	G (mm)	H (mm)	I (mm)	Peso (kg)		€ / cad.
MMH1500101D0200	Discendente	150x200	565	150	149	205	80	50	100	50	33	1	**5.438,19**
MMH1500101D0250	Discendente	150x250	615	150	149	255	80	50	100	50	36	1	**5.540,29**
MMH1500101D0300	Discendente	150x300	665	150	149	305	80	50	100	50	38,5	1	**5.635,58**
MMH1500101D0400	Discendente	150x400	765	443	149	405	80	50	100	50	45	1	**5.839,76**
MMH1500101D0500	Discendente	150x500	865	150	149	505	80	50	100	50	51,5	1	**6.037,14**
MMH1500101F0200	Fissa	150x200	565	150	149	205	80	50	100	50	33	1	**5.349,71**
MMH1500101F0250	Fissa	150x250	615	150	149	255	80	50	100	50	36	1	**5.451,81**
MMH1500101F0300	Fissa	150x300	665	150	149	305	80	50	100	50	38,5	1	**5.547,09**
MMH1500101F0400	Fissa	150x400	765	443	149	405	80	50	100	50	45	1	**5.751,28**
MMH1500101F0500	Fissa	150x500	865	150	149	505	80	50	100	50	51,5	1	**5.948,66**
MMH1500101FD200	Fissa+ Discendente	150x200	565	150	149	205	80	50	100	50	33	1	**5.397,36**
MMH1500101FD250	Fissa+ Discendente	150x250	615	150	149	255	80	50	100	50	36	1	**5.499,45**
MMH1500101FD300	Fissa+ Discendente	150x300	665	150	149	305	80	50	100	50	38,5	1	**5.594,74**
MMH1500101FD400	Fissa+ Discendente	150x400	765	443	149	405	80	50	100	50	45	1	**5.798,93**
MMH1500101FD500	Fissa+ Discendente	150x500	865	150	149	505	80	50	100	50	51,5	1	**5.996,31**
MMH1750101D0300	Discendente	175x300	720	175	174	305	100	60	118	58	58,5	1	**6.064,37**
MMH1750101D0400	Discendente	175x400	820	175	174	405	100	60	118	58	64,5	1	**6.343,43**
MMH1750101D0500	Discendente	175x500	920	175	174	505	100	60	118	58	70,5	1	**6.615,68**
MMH1750101F0300	Fissa	175x300	720	175	174	305	100	60	118	58	58,5	1	**5.948,66**
MMH1750101F0400	Fissa	175x400	820	175	174	405	100	60	118	58	64,5	1	**6.227,72**
MMH1750101F0500	Fissa	175x500	920	175	174	505	100	60	118	58	70,5	1	**6.499,97**
MMH1750101FD300	Fissa+ Discendente	175x300	720	175	174	305	100	60	118	58	58,5	1	**6.009,92**
MMH1750101FD400	Fissa+ Discendente	175x400	820	175	174	405	100	60	118	58	64,5	1	**6.288,98**
MMH1750101FD500	Fissa+ Discendente	175x500	920	175	174	505	100	60	118	58	70,5	1	**6.561,23**
MMH2000101D0300	Discendente	200x300	720	175	174	305	100	60	118	58	61,5	1	**6.697,35**
MMH2000101D0400	Discendente	200x400	820	175	198	405	100	60	118	58	67,5	1	**6.955,99**

Morsa modulare oleopneumatica con centralina idraulica

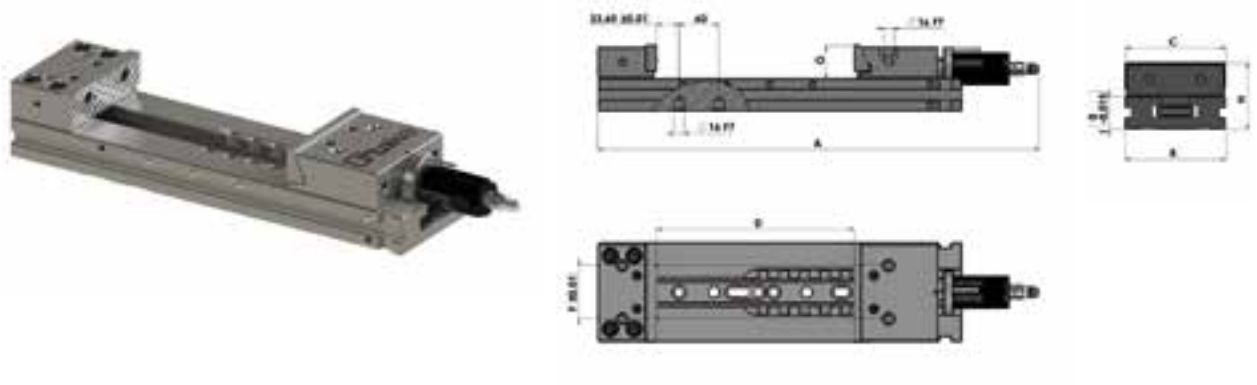

Codice	Ganascia	Dim. (mm)	A (mm)	B (mm)	C (mm)	D (mm)	F (mm)	G (mm)	H (mm)	I (mm)	Peso (kg)		€ / cad.
MMH2000101D0500	Discendente	200x500	920	175	198	505	100	60	118	58	75,5	1	**7.214,63**
MMH2000101F0300	Fissa	200x300	720	175	174	305	100	60	118	58	61,5	1	**6.581,64**
MMH2000101F0400	Fissa	200x400	820	175	198	405	100	60	118	58	67,5	1	**6.840,28**
MMH2000101F0500	Fissa	200x500	920	175	198	505	100	60	118	58	75,5	1	**7.098,92**
MMH2000101FD300	Fissa+ Discendente	200x300	720	175	174	305	100	60	118	58	61,5	1	**6.642,90**
MMH2000101FD400	Fissa+ Discendente	200x400	820	175	198	405	100	60	118	58	67,5	1	**6.901,54**
MMH2000101FD500	Fissa+ Discendente	200x500	920	175	198	505	100	60	118	58	75,5	1	**7.160,18**

Morsa modulare oleopneumatica senza centralina idraulica



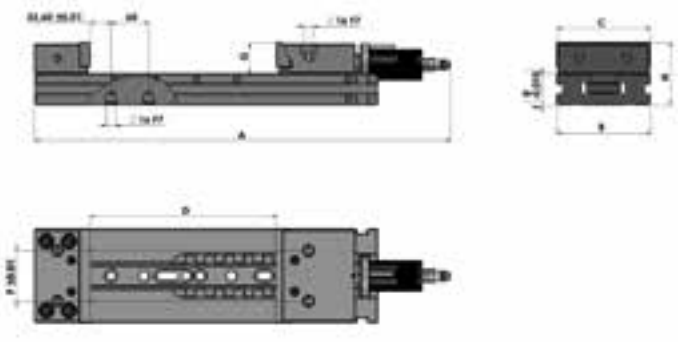

Codice	Ganascia	Dim. (mm)	A (mm)	B (mm)	C (mm)	D (mm)	F (mm)	G (mm)	H (mm)	I (mm)	Peso		€ / cad.
MMH1500101D020N	Discendente	150x200	565	150	149	205	80	50	100	50	33	1	**3.110,46**
MMH1500101D025N	Discendente	150x250	615	150	149	255	80	50	100	50	36	1	**3.212,55**
MMH1500101D030N	Discendente	150x300	665	150	149	305	80	50	100	50	38,5	1	**3.307,84**
MMH1500101D040N	Discendente	150x400	765	443	149	405	80	50	100	50	45	1	**3.512,03**
MMH1500101D050N	Discendente	150x500	865	150	149	505	80	50	100	50	51,5	1	**3.709,41**
MMH1500101F020N	Fissa	150x200	565	150	149	205	80	50	100	50	33	1	**3.021,98**
MMH1500101F025N	Fissa	150x250	615	150	149	255	80	50	100	50	36	1	**3.124,07**
MMH1500101F030N	Fissa	150x300	665	150	149	305	80	50	100	50	38,5	1	**3.219,36**
MMH1500101F040N	Fissa	150x400	765	443	149	405	80	50	100	50	45	1	**3.423,54**
MMH1500101F050N	Fissa	150x500	865	150	149	505	80	50	100	50	51,5	1	**3.620,93**
MMH1500101FD20N	Fissa+ Discendente	150x200	565	150	149	205	80	50	100	50	33	1	**3.069,62**
MMH1500101FD25N	Fissa+ Discendente	150x250	615	150	149	255	80	50	100	50	36	1	**3.171,71**
MMH1500101FD30N	Fissa+ Discendente	150x300	665	150	149	305	80	50	100	50	38,5	1	**3.267,00**
MMH1500101FD40N	Fissa+ Discendente	150x400	765	443	149	405	80	50	100	50	45	1	**3.471,19**
MMH1500101FD50N	Fissa+ Discendente	150x500	865	150	149	505	80	50	100	50	51,5	1	**3.668,57**
MMH1750101D030N	Discendente	175x300	720	175	174	305	100	60	118	58	58,5	1	**3.736,63**
MMH1750101D040N	Discendente	175x400	820	175	174	405	100	60	118	58	64,5	1	**4.015,69**
MMH1750101D050N	Discendente	175x500	920	175	174	505	100	60	118	58	70,5	1	**4.287,94**
MMH1750101F030N	Fissa	175x300	720	175	174	305	100	60	118	58	58,5	1	**3.620,93**
MMH1750101F040N	Fissa	175x400	820	175	174	405	100	60	118	58	64,5	1	**3.899,98**
MMH1750101F050N	Fissa	175x500	920	175	174	505	100	60	118	58	70,5	1	**4.172,23**
MMH1750101FD30N	Fissa+ Discendente	175x300	720	175	174	305	100	60	118	58	58,5	1	**3.682,18**
MMH1750101FD40N	Fissa+ Discendente	175x400	820	175	174	405	100	60	118	58	64,5	1	**3.961,24**
MMH1750101FD50N	Fissa+ Discendente	175x500	920	175	174	505	100	60	118	58	70,5	1	**4.233,49**
MMH2000101D030N	Discendente	200x300	720	175	174	305	100	60	118	58	61,5	1	**4.368,10**
MMH2000101D040N	Discendente	200x400	820	175	198	405	100	60	118	58	67,5	1	**4.628,25**
MMH2000101D050N	Discendente	200x500	920	175	198	505	100	60	118	58	75,5	1	**4.886,89**

Morsa modulare oleopneumatica senza centralina idraulica



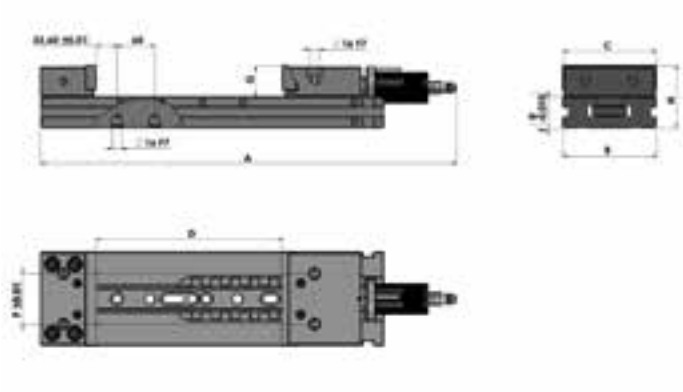

Codice	Ganascia	Dim. (mm)	A (mm)	B (mm)	C (mm)	D (mm)	F (mm)	G (mm)	H (mm)	I (mm)	Peso		€ / cad.
MMH2000101F030N	Fissa	200x300	720	175	174	305	100	60	118	58	61,5	1	**4.253,91**
MMH2000101F040N	Fissa	200x400	820	175	198	405	100	60	118	58	67,5	1	**4.512,54**
MMH2000101F050N	Fissa	200x500	920	175	198	505	100	60	118	58	75,5	1	**4.771,18**
MMH2000101FD30N	Fissa+ Discendente	200x300	720	175	174	305	100	60	118	58	61,5	1	**4.313,65**
MMH2000101FD40N	Fissa+ Discendente	200x400	820	175	198	405	100	60	118	58	67,5	1	**4.573,80**
MMH2000101FD50N	Fissa+ Discendente	200x500	920	175	198	505	100	60	118	58	75,5	1	**4.832,44**

Centralina oleopneumatica



Codice	Larghezza ganascia		€ / cad.
MMH1500101RIC20	150 mm	1	**1.963,23**
MMH1750101RIC20	175 - 200 mm	1	**1.963,23**

Cilindro oleopneumatico



Codice	Larghezza ganascia		€ / cad.
MMH1500101RIC21	125 mm	1	**1.064,80**
MMH1750101RIC21	150 mm	1	**1.131,35**

Carro mobile con cilindro oleopneumatico



Codice	Larghezza ganascia	Ganascia		€ / cad.
MMH1500101RIC22	150 mm	Fissa	1	**1.597,20**
MMH1500101RIC23	150 mm	Discendente	1	**1.697,03**
MMH1750101RIC22	175 mm	Fissa	1	**1.830,13**
MMH1750101RIC23	175 mm	Discendente	1	**2.013,14**
MMH2000101RIC22	200 mm	Fissa	1	**2.196,15**
MMH2000101RIC23	200 mm	Discendente	1	**2.354,21**

Comando a leva per morsa modulare oleopneumatica



Codice	Larghezza ganascia		€ / cad.
MMH1500101RIC24	150 - 175 - 200 mm	1	**424,26**

Comando pneumatico per morsa modulare oleopneumatica



Codice	Larghezza ganascia		€ / cad.
MMH1500101RIC25	150 - 175 - 200 mm	1	**316,11**

Comando pneumatico a leva per morsa modulare oleopneumatica



Codice	Larghezza ganascia		€ / cad.
MMH1500101RIC28	150 - 175 - 200 mm	1	**249,56**

Comando Elettrico per morsa modulare oleopneumatica



Codice	Larghezza ganascia		€ / cad.
MMH1500101RIC27	150 - 175 - 200 mm	1	**257,88**

Pedale per morsa modulare oleopneumatica



Codice	Larghezza ganascia		€ / cad.
MMH1500101RIC26	150 - 175 - 200 mm	1	**224,61**

Gruppo filtro riduttore e lubrificatore per morsa modulare oleopneumatica



Codice	Larghezza ganascia		€ / cad.
MMH1500101RIC29	150 - 175 - 200 mm	1	**266,20**

Connettore per morsa modulare oleopneumatica



Codice	Larghezza ganascia	Uscite		€ / cad.
MMH1500101RIC31	150 - 175 - 200 mm	2	1	**207,97**
MMH1500101RIC32	150 - 175 - 200 mm	3	1	**266,20**
MMH1500101RIC33	150 - 175 - 200 mm	4	1	**349,39**
MMH1500101RIC34	150 - 175 - 200 mm	5	1	**432,58**

Tubo speciale ad alta pressione per morsa modulare oleopneumatica



Codice	Larghezza ganascia		€ / cad.
MMH1500101RIC30	150 - 175 - 200 mm	1	**116,46**

Morsa modulare TOP semplice



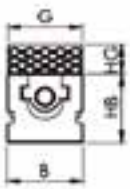

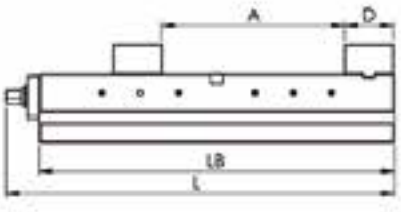

Codice	Ganasce	A (mm)	B (mm)	HB (mm)	D (mm)	G (mm)	HG (mm)	L (mm)	LB (mm)	Peso (kg)		€ / cad.
MMTS10010100370	100 mm	242	100	90	64	98	38	412	368	26	1	**1.946,59**
MMTS10010100470	100 mm	342	100	90	64	98	38	512	468	32	1	**2.280,09**
MMTS10010100570	100 mm	442	100	90	64	98	38	612	568	38	1	**2.613,60**
MMTS15010100370	150 mm	242	100	90	64	150	48	412	368	29,8	1	**2.184,81**
MMTS15010100470	150 mm	342	100	90	64	150	48	512	468	35,3	1	**2.518,31**
MMTS15010100570	150 mm	442	100	90	64	150	48	612	568	40,8	1	**2.845,01**

Morsa modulare TOP doppia, bloccaggio 2 pezzi



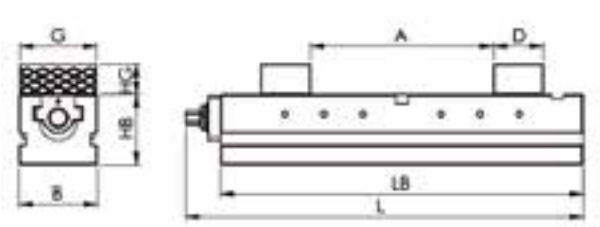

Codice	Ganasce	A (mm)	B (mm)	HB (mm)	D (mm)	G (mm)	HG (mm)	L (mm)	LB (mm)	Peso (kg)		€ / cad.
MMTD10010100370	100 mm	90	100	90	64	98	38	412	368	29	1	**2.368,58**
MMTD10010100470	100 mm	140	100	90	64	98	38	512	468	35	1	**2.702,08**
MMTD10010100570	100 mm	190	100	90	64	98	38	612	568	41	1	**3.028,78**
MMTD15010100370	150 mm	90	100	90	64	150	48	412	368	34,5	1	**2.736,11**
MMTD15010100470	150 mm	140	100	90	64	150	48	512	468	40	1	**3.069,62**
MMTD15010100570	150 mm	190	100	90	64	150	48	612	568	48,5	1	**3.396,32**

Morsa modulare TOP doppia, bloccaggio 4 pezzi



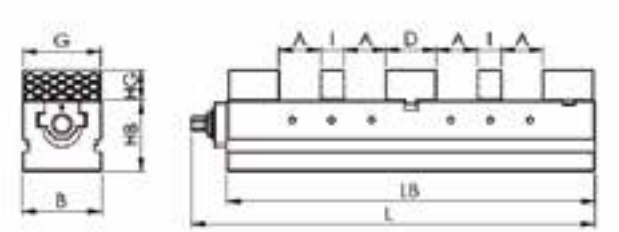

Codice	Ganasce	A (mm)	B (mm)	HB (mm)	D (mm)	G (mm)	HG (mm)	I (mm)	L (mm)	LB (mm)	Peso (kg)		€ / cad.
MMTM10010100370	100 mm	30	100	90	64	98	38	30	412	368	31,2	1	**2.967,53**
MMTM10010100470	100 mm	55	100	90	64	98	38	30	412	468	37,2	1	**3.301,03**
MMTM10010100570	100 mm	80	100	90	64	98	38	30	412	568	43	1	**3.627,73**

Morsa modulare TOP doppia, bloccaggio 6 pezzi



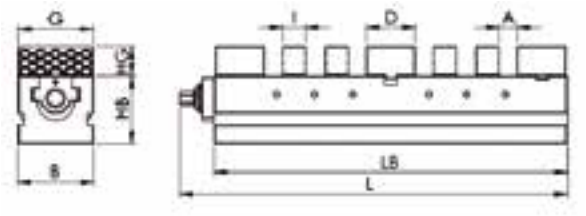

Codice	Ganasce	A (mm)	B (mm)	HB (mm)	D (mm)	G (mm)	HG (mm)	I (mm)	L (mm)	LB (mm)	Peso (kg)		€ / cad.
MMTM11010100470	100 mm	25	100	90	64	98	38	30	512	468	39,4	1	**3.899,98**
MMTM11010100570	100 mm	42	100	90	64	98	38	30	512	568	45,4	1	**4.226,68**

Morsa modulare TOP autocentrante con ganasce lisce romboidali



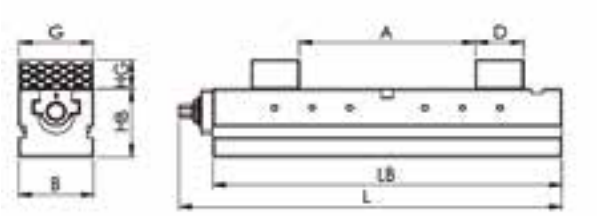

Codice	Ganasce	A (mm)	B (mm)	HB (mm)	D (mm)	G (mm)	HG (mm)	L (mm)	LB (mm)	Peso (kg)		€ / cad.
MMTA10010100370	100	240	100	90	64	98	38	412	368	28	1	**2.096,33**
MMTA10010100470	100	340	100	90	64	98	38	512	468	34	1	**2.423,03**
MMTA10010100570	100	440	100	90	64	98	38	612	568	40	1	**2.756,53**
MMTA15010100370	150	240	100	90	64	150	48	412	368	30	1	**2.341,35**
MMTA15010100470	150	340	100	90	64	150	48	512	468	35,5	1	**2.668,05**
MMTA15010100570	150	440	100	90	64	150	48	612	568	41	1	**3.001,56**

Morsa modulare TOP autocentrante con ganasce a gradini



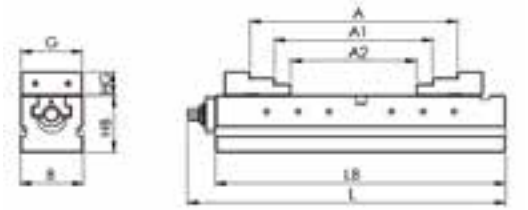

Codice	Ganasce	A (mm)	A1 (mm)	A2 (mm)	B (mm)	HB (mm)	G (mm)	HG (mm)	L (mm)	LB (mm)	Peso (kg)		€ / cad.
MMTG10010100370	100 mm	315	235	155	100	90	98	38	412	368	29	1	**2.191,61**
MMTG10010100470	100 mm	415	335	255	100	90	98	38	512	468	35	1	**2.525,12**
MMTG10010100570	100 mm	515	435	355	100	90	98	38	612	568	41	1	**2.851,82**

Riparo per morsa modulare TOP

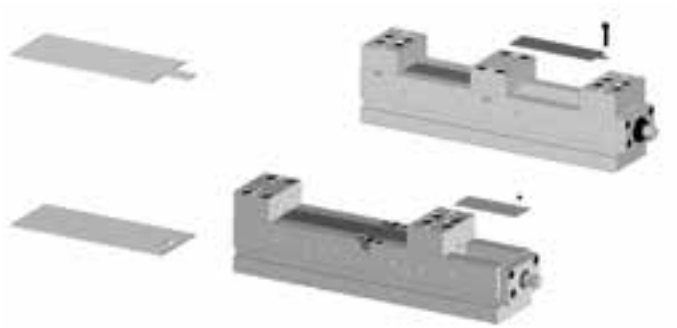

Codice	Dimensioni	L		€ / cad.
MMTS100101RI050	100 mm	50 mm	1	**13,31**
MMTS100101RI080	100 mm	80 mm	1	**13,31**
MMTS100101RI100	100 mm	100 mm	1	**13,31**
MMTS100101RI130	100 mm	130 mm	1	**13,31**
MMTS100101RI150	100 mm	150 mm	1	**14,97**
MMTS100101RI245	100 mm	245 mm	1	**16,64**
MMTS100101RI345	100 mm	345 mm	1	**19,97**
MMTS100101RF100	100 mm	-	1	**11,65**

Sovraganascia tenera per morsa modulare TOP



Codice	Ganascia		€ / cad.
MMTS10010100100	100 mm	1	**a richiesta**
MMTS10010100150	150 mm	1	**a richiesta**

Parallele ad aggancio rapido (spessore 5 mm) per morsa modulare TOP

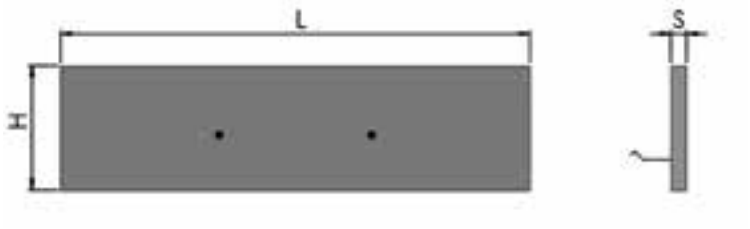

Codice	Ganasce	H	S		€ / cad.
MM01000101PL524	100 mm	34 mm	5 mm	1	**78,65**
MM01000101PL529	100 mm	39 mm	5 mm	1	**78,65**
MM01000101PL534	100 mm	44 mm	5 mm	1	**78,65**
MM01000101PLKIT*	100 mm	-	5 mm	3 coppie	**471,89**

* Kit 3 coppie

Morsa modulare TOP 5 assi



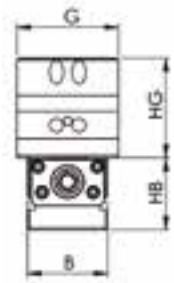

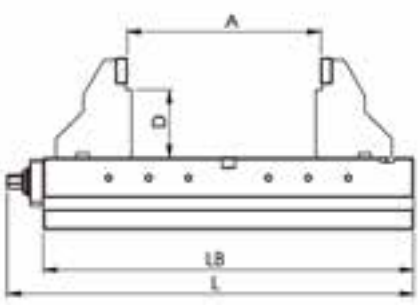

Codice	Ganasce	A (mm)	B (mm)	HB (mm)	D (mm)	G (mm)	HG (mm)	L (mm)	LB (mm)	Peso (kg)		€ / cad.
MM5A010100370	125 mm	15-190	100	90	85	127	125	412	368	21,5	1	**2.764,13**
MM5A010100470	125 mm	15-290	100	90	85	127	125	512	468	25,5	1	**3.105,38**
MM5A010100570	125 mm	15-390	100	90	85	127	125	612	568	33	1	**3.444,00**

Ganascia fissa romboidale-romboidale per morsa modulare TOP



Codice	Tipologia	Larghezza ganascia		€ / cad.
MMTS10010110ROF	Fissa	100 mm	1	**266,20**
MMTS10010115ROF	Fissa	150 mm	1	**415,94**

Ganascia fissa rigata-rigata per morsa modulare TOP



Codice	Tipologia	Larghezza ganascia		€ / cad.
MMTS10010110RIF	Fissa	100 mm	1	**266,20**
MMTS10010115RIF	Fissa	150 mm	1	**415,94**

Ganascia fissa liscia-liscia per morsa modulare TOP



Codice	Tipologia	Larghezza ganascia		€ / cad.
MMTS10010110LIF	Fissa	100 mm	1	**266,20**
MMTS10010115LIF	Fissa	150 mm	1	**415,94**

Ganascia fissa liscia-romboidale per morsa modulare TOP

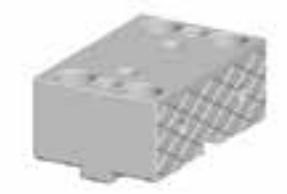

Codice	Tipologia	Larghezza ganascia		€ / cad.
MMTS10010110RLF	Fissa	100 mm	1	**266,20**
MMTS10010115RLF	Fissa	150 mm	1	**415,94**

Ganascia fissa liscia-rigata per morsa modulare TOP



Codice	Tipologia	Larghezza ganascia		€ / cad.
MMTS10010110GLF	Fissa	100 mm	1	**266,20**
MMTS10010115GLF	Fissa	150 mm	1	**415,94**

Ganascia mobile liscia-romboidale per morsa modulare TOP



Codice	Tipologia	Larghezza ganascia		€ / cad.
MMTS10010110RLM	Mobile	100 mm	1	**266,20**
MMTS10010115RLM	Mobile	150 mm	1	**415,94**

Ganascia mobile liscia-rigata per morsa modulare TOP



Codice	Tipologia	Larghezza ganascia		€ / cad.
MMTS10010110GLM	Mobile	100 mm	1	**266,20**
MMTS10010115GLM	Mobile	150 mm	1	**415,94**

Ganascia mobile a gradini per morsa modulare TOP



Codice	Tipologia	Larghezza ganascia		€ / cad.
MMTS10010110GRM	Mobile	100 mm	1	**341,07**

Ganascia mobile intermedia romboidale-romboidale per morsa modulare TOP

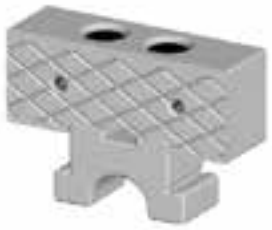

Codice	Tipologia	Larghezza ganascia		€ / cad.
MMTS10010110ROI	Mobile	100 mm	1	**366,03**
MMTS10010115ROI	Mobile	150 mm	1	**399,30**

Ganascia mobile intermedia rigata-rigata per morsa modulare TOP



Codice	Tipologia	Larghezza ganascia		€ / cad.
MMTS10010110RII	Mobile	100 mm	1	**366,03**
MMTS10010115RII	Mobile	150 mm	1	**399,30**

Ganascia mobile intermedia liscia-liscia per morsa modulare TOP



Codice	Tipologia	Larghezza ganascia		€ / cad.
MMTS10010110LII	Mobile	100 mm	1	**366,03**
MMTS10010115LII	Mobile	150 mm	1	**399,30**

Staffa laterale standard per morsa modulare TOP



Codice	Larghezza ganascia	Cava		€ / cad.
MMTS100101TA12	100 mm	12 mm	1	**63,22**
MMTS100101TA14	100 mm	14 mm	1	**63,22**
MMTS100101TA16	100 mm	16 mm	1	**63,22**
MMTS100101TA18	100 mm	18 mm	1	**63,22**
MMTS100101TA20	100 mm	20 mm	1	**63,22**
MMTS100101TA22	100 mm	22 mm	1	**63,22**

Chiave a pipa esagonale per morsa modulare TOP



Codice	Larghezza ganascia	Ø chiave		€ / cad.
MM00170101RIC12	100 mm	17 mm	1	**78,65**

Chiocciola autocentrante per morsa modulare TOP o 5 assi



Codice	Larghezza ganascia		€ / cad.
MMTS100101CHADX	100 mm - sinistra	1	**299,48**
MMTS100101CHASX	100 mm - destra	1	**299,48**

Chiocciola per morsa modulare TOP



Codice	Larghezza ganascia		€ / cad.
MMTS100101CHSDX	100 mm - sinistra	1	**257,88**
MMTS100101CHSSX	100 mm - destra	1	**257,88**

Contrasto per vite comando autocentrante morsa modulare TOP



Codice	Larghezza ganascia		€ / cad.
MMTS100101CONTA	100-150 mm	1	**96,50**

Rocchetto per vite comando autocentrante morsa modulare TOP



Codice	Larghezza ganascia		€ / cad.
MMTS100101ROCCA	100-150 mm	1	**113,14**

Tassello centrale per morsa modulare TOP semplice



Codice	Larghezza ganascia		€ / cad.
MMTS100101TASSS	100-150 mm	1	**29,95**

Supporto per vite comando morsa modulare TOP



Codice	Vite	Larghezza ganascia		€ / cad.
MMTS100101SUPPA	semplice	100-150 mm	1	**66,55**
MMTS100101SUPPD	doppia	100-150 mm	1	**91,51**
MMTS100101SUPPS	autocentrante	100-150 mm	1	**99,83**

Molla a tazza per morsa modulare TOP doppia



Codice	Larghezza ganascia		€ / cad.
MMTS100101MOLLD	100-150 mm	1	**19,97**

4 STRUMENTIMISURA



Calibri digitali e meccanici  527-550

Micrometri  551-564

Comparatori  564-567

Tastatori e alesametri  568-571

Strumenti controllo e truschini  572-579

Goniometri  580-581

Squadre, righe e livelle  582-589

Blocchetti, tamponi ed accessori  590-594

Durometri  594-595

Spessimetri  596-597

Tracciatori  598-599

Presetting  600-601

Legenda simboli

IP 54	IP 54
IP 65	IP 65
IP 66	IP 66
IP 67	IP 67
0,01 mm.	Risoluzione centesimale
0,001 mm.	Risoluzione millesimale
1,5V	Batteria litio 1,5 V
3V	Batteria litio 3 V
LCD	Display LCD
LCD	Display LCD con numeri grandi
	Quadrante girevole
	Asta di profondità piatta
	Asta di profondità tonda
6,5mm	Stelo Ø 6,5 mm
8mm	Stelo Ø 8 mm
mm inch	Convertitore mm/pollici
DATI	Uscita dati
	Dispositivo antiurto
INOX	Acciaio INOX temperato
	Superfici di contatto in MD
DIN	DIN
Norma	Esecuzione accurata
	Custodia rigida
	Custodia morbida
OK!	OK dati

Calibro a corsoio digitale IP67



Caratteristiche

Calibro a corsoio digitale. In acciaio inox temprato. Bloccaggio a vite. Uscita dati elettronica RS 232 mm/pollici, resistente all'acqua. Risoluzione 0,01.

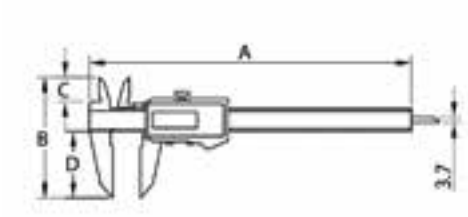

Codice	Campo di misura	A	B	C	D	Contatti		€ / cad.
SM2030010200150	0-150 mm	234 mm	76 mm	17 mm	40 mm	Acciaio inox	1	**282,00**
SM2030010201501	0-150 mm	233 mm	85 mm	16 mm	47 mm	Acciaio inox	1	**291,00**
SM2030010200200	0-200 mm	290 mm	96 mm	20 mm	55 mm	Acciaio inox	1	**442,50**
SM2030010200250	0-250 mm	340 mm	96 mm	20 mm	55 mm	Acciaio inox	1	**465,00**
SM2030010200300	0-300 mm	390 mm	96 mm	20 mm	55 mm	Acciaio inox	1	**570,00**
SM2030010201155	0-155 mm	233 mm	233 mm	16 mm	47 mm	Metallo duro	1	**585,00**
SM2030010201200	0-200 mm	290 mm	290 mm	20 mm	47 mm	Metallo duro	1	**622,50**
SM2030010202200	0-200 mm	290 mm	290 mm	20 mm	55 mm	Metallo duro	1	**690,00**
SM2030010201250	0-250 mm	340 mm	340 mm	20 mm	55 mm	Metallo duro	1	**742,50**
SM2030010201300	0-300 mm	390 mm	390 mm	20 mm	55 mm	Metallo duro	1	**840,00**

Calibro a corsoio digitale



Caratteristiche

Calibro a corsoio digitale con grande display a cristalli liquidi LCD. Conversione mm/pollici. Accensione e spegnimento con pulsante. Accensione e spegnimento automatico. Azzeramento in qualsiasi posizione. Bloccaggio a vite. Quattro tipi di misurazione. Risoluzione 0,01.

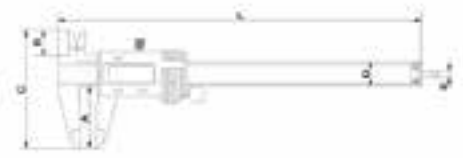

Codice	Campo di misura	A	B	C	D	E	L	Asta		€ / cad.
SM2040010100150	0-150 mm	40 mm	16 mm	76 mm	16 mm	1,5 mm	235 mm	tonda	1	**125,17**
SM2040010100200	0-200 mm	50 mm	18 mm	81 mm	16 mm	3,5 mm	290 mm	piatta	1	**161,76**
SM2040010100300	0-300 mm	62 mm	18 mm	100 mm	16 mm	3,5 mm	380 mm	piatta	1	**275,38**

Calibro a corsoio digitale ECO



Caratteristiche

Calibro a corsoio digitale, versione economica. Accensione e spegnimento con pulsante. Azzeramento in qualsiasi posizione. Bloccaggio a vite. Conversione mm/pollici. Risoluzione 0,01.



Codice	Campo di misura	A	B	C	D	E	L		€ / cad.
SM2600010100150	0-150 mm	44 mm	16,5 mm	76,5 mm	16 mm	4 mm	236 mm	1	**44,48**
SM2600010100200	0-200 mm	50 mm	19,7 mm	90 mm	16 mm	4 mm	290 mm	1	**72,79**

Calibro digitale con cassa in metallo



Caratteristiche

Calibro a corsoio digitale con becchi e punte con inserti in metallo duro. Bloccaggio a vite. Accensione e spegnimento con pulsante. Conversione mm/pollici. Risoluzione 0,01.



Codice	Campo di misura	A	B	D	L		€ / cad.
SM2000010100100	0-100 mm	30 mm	13 mm	11 mm	12 mm	1	**68,94**
SM2000010100150	0-150 mm	40 mm	18 mm	15 mm	16 mm	1	**72,79**
SM2000010100200	0-200 mm	50 mm	18 mm	16 mm	16 mm	1	**99,37**
SM2000010100300	0-300 mm	62 mm	21 mm	17 mm	16 mm	1	**161,76**

Calibro elettronico digitale



Caratteristiche

Calibro a corsoio elettronico digitale con regolazione micrometrica. In acciaio inox. Grande display a cristalli liquidi LCD. Accensione e spegnimento con pulsante. Bloccaggio a vite. Dotato di ABS. Risoluzione 0,01.



Codice	Campo di misura	A	D	E	F		€ / cad.
SM2700010100300	0-300 mm	100 mm	24 mm	10 mm	18 mm	1	**273,06**
SM2700010100500	0-500 mm	150 mm	24 mm	10 mm	18 mm	1	**394,38**
SM2700010100600	0-600 mm	150 mm	24 mm	10 mm	18 mm	1	**653,20**
SM2700010100800	0-800 mm	150 mm	31 mm	10 mm	16 mm	1	**849,23**
SM2700010101000	0-1000 mm	150 mm	31 mm	10 mm	16 mm	1	**1.172,75**

Calibro digitale per gole interne



Caratteristiche

Calibro a corsoio digitale per la misurazione di gole interne ed esterne. In acciaio inox. Accensione e spegnimento con pulsante. Dotato di funzione presettaggio. Bloccaggio a vite. Filetto 2,5 mm. Risoluzione 0,01. Puntalini intercambiabili, da ordinare separatamente.



Codice	Campo di misura	A	C	T		€ / cad.
SM2800010100150	0-150 mm	23 mm	50 mm	5 mm	1	**323,52**
SM2800010100200	0-200 mm	23 mm	50 mm	5 mm	1	**363,96**

Calibro digitale per gole interne ed esterne IP67



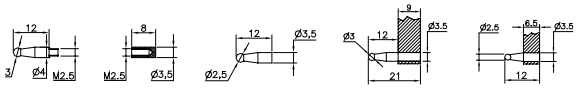

Caratteristiche

Calibro a corsoio digitale per la misurazione di gole interne ed esterne. In acciaio inox temprato. Uscita dati elettronica RS 232 mm, resistente all'acqua. Puntalini intercambiabili, da ordinare separatamente. Coppia di terminali sferici da 3 mm, di serie. Fornito in scatola di legno. Risoluzione 0,01.

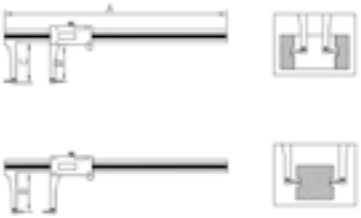

Codice	Campo di misura	A	B	C		€ / cad.
SM1300010200250	interno: 24-250 mm esterno: 0-210 mm	310 mm	52 mm 61 mm	64 mm	1	**1.110,00**
SM1300010200350	interno: 42-350 mm esterno: 0-270 mm	420 mm	96 mm 100 mm	103 mm	1	**1.230,00**
SM1300010200450	interno: 42-450 mm esterno: 0-370 mm	520 mm	96 mm 100 mm	103 mm	1	**1.492,50**
SM1300010200650	interno: 42-650 mm esterno: 0-570 mm	720 mm	96 mm 100 mm	103 mm	1	**1.950,00**

Calibro digitale con puntalini intercambiabili



Caratteristiche

Calibro a corsoio digitale con puntalini intercambiabili. Corsoio con vite di regolazione micrometrica e vite di bloccaggio. Accensione e spegnimento con pulsante. Azzeramento in qualsiasi posizione. Dotato di ABS. Puntalini da ordinare separatamente. Risoluzione 0,01.



Codice	Campo di misura	A	B	D	L		€ / cad.
SM2002010100300	interno: 24-250 mm esterno: 0-210 mm	75 mm	12 mm	19 mm	430 mm	1	**727,91**
SM2002010100500	interno: 42-350 mm esterno: 0-270 mm	88 mm	16 mm	23 mm	680 mm	1	**970,55**

Calibro digitale con punte lunghe



Caratteristiche

Calibro a corsoio digitale con punte lunghe. In acciaio inox. Accensione e spegnimento con pulsante. Azzeramento in qualsiasi posizione. Bloccaggio a vite. Risoluzione 0,01.



LCD · INOX · 0,01 mm. · 1,5V · mm inch

Codice	Campo di misura	A	Becchi		€ / cad.
SM280001010150L	0-150 mm	45 mm	40 mm	1	**263,05**
SM280001010200L	0-200 mm	50 mm	50 mm	1	**327,75**
SM280001010300L	0-300 mm	50 mm	62 mm	1	**424,81**

Calibro a corsoio digitale IP67



Caratteristiche

Calibro a corsoio digitale. In acciaio inox temprato. Becche superiori 45 mm. Bloccaggio a vite. Uscita dati elettronica RS 232 mm/pollici, resistente all'acqua. Risoluzione 0,01.

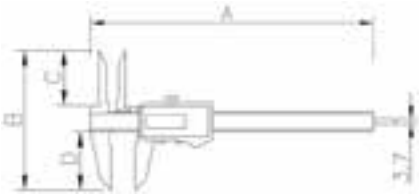

LCD · INOX · mm inch · DATI · 0,01 mm. · IP 67

Codice	Campo di misura	A	B	C	D		€ / cad.
SM2040010200150	0-150 mm	233 mm	113 mm	45 mm	47 mm	1	**690,00**

Calibro digitale per cave interne IP67



Caratteristiche

Calibro a corsoio digitale per la misurazione di cave interne,con becchi corti. In acciaio inox temprato. Uscita dati elettronica RS 232 mm/pollici, resistente all'acqua. Accensione e spegnimento con pulsante. Azzeramento in qualsiasi posizione. Bloccaggio a vite. Fornito in scatola di legno. Risoluzione 0,01.

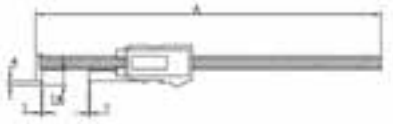

LCD · mm inch · INOX · DATI · 0,01 mm. · IP 67

Codice	Campo di misura	A		€ / cad.
SM1800010200200	interno: 2-200 mm esterno: 0-200 mm	312 mm	1	**1.191,00**

Calibro digitale per cave interne



LCD | INOX | mm inch | 1,5V | 0,01 mm.

Caratteristiche

Calibro a corsoio digitale per la misurazione di cave interne. In acciaio inox. Accensione e spegnimento con pulsante. Azzeramento in qualsiasi posizione. Bloccaggio a vite. Dotato di funzione presettaggio. Risoluzione 0,01.

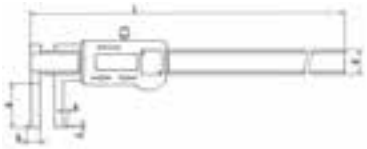

Codice	Campo di misura	A	B	C	D	E	L		€ / cad.
SM2900010100150	14-150 mm	30 mm	12 mm	1 mm	16 mm	5 mm	236 mm	1	**303,49**
SM2900010100200	15-200 mm	40 mm	13 mm	1 mm	16 mm	5 mm	290 mm	1	**380,13**
SM2900010100300	17-300 mm	50 mm	15 mm	1,5 mm	17 mm	5 mm	400 mm	1	**440,99**
SM2900010100500	35-500 mm	120 mm	33 mm	1,5 mm	24 mm	8 mm	670 mm	1	**566,16**

Calibro digitale per gole e canalini IP67



LCD | mm inch | INOX | DATI | 0,01 mm. | IP 67

Caratteristiche

Calibro a corsoio digitale per la misurazione di gole e canalini. In acciaio inox temprato. Uscita dati elettronica RS 232 mm/pollici, resistente all'acqua. Accensione e spegnimento con pulsante. Azzeramento in qualsiasi posizione. Bloccaggio a vite. Risoluzione 0,01.

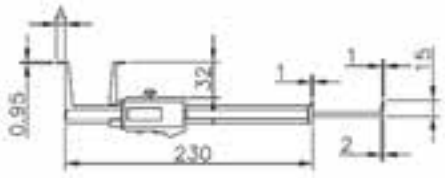

Codice	Campo di misura	A		€ / cad.
SM1020010200170	10-170 mm	3,5 mm	1	**729,00**
SM1020010200180	20-180 mm	8,5 mm	1	**780,00**

Calibro digitale per gole Seeger IP67



LCD | mm inch | DATI | 0,01 mm. | IP 67

Caratteristiche

Calibro a corsoio digitale per la misurazione di gole Seeger. Uscita dati elettronica RS 232 mm/pollici, resistente all'acqua. Accensione e spegnimento con pulsante. Azzeramento in qualsiasi posizione. Bloccaggio a vite. Risoluzione 0,01.

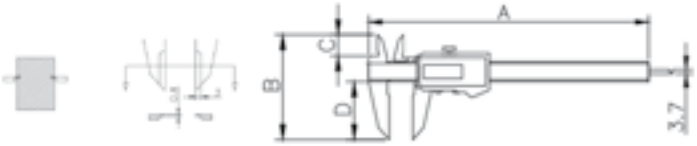

Codice	Campo di misura	A	B	C	D		€ / cad.
SM1900010200150	0-150 mm	233 mm	85 mm	16 mm	47 mm	1	**480,00**
SM1900010200200	0-200 mm	290 mm	96 mm	20 mm	55 mm	1	**592,50**
SM1900010200250	0-250 mm	340 mm	96 mm	20 mm	55 mm	1	**735,00**

Calibro digitale per piccoli canalini e fori IP67



Caratteristiche

Calibro a corsoio digitale per la misurazione di piccoli canalini e fori. Uscita dati elettronica RS 232 mm, resistente all'acqua. Accensione e spegnimento con pulsante. Azzeramento in qualsiasi posizione. Bloccaggio a vite. Risoluzione 0,01.



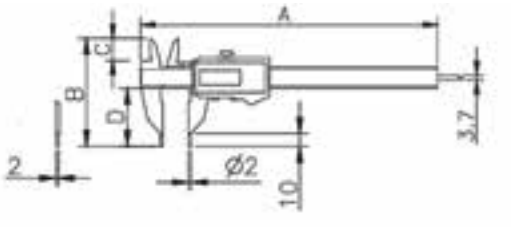

Codice	Campo di misura	A	B	C	D		€ / cad.
SM1010010200150	0-150 mm	233 mm	85 mm	16 mm	47 mm	1	**600,00**

Calibro digitale per misure interne ed esterne con doppio carrello IP67



Caratteristiche

Calibro a corsoio digitale per misure interne ed esterne, con doppio carrello di regolazione fine. In acciaio inox temprato. Uscita dati elettronica RS 232 mm/pollici, resistente all'acqua. Accensione e spegnimento con pulsante. Azzeramento in qualsiasi posizione. Bloccaggio a vite. Fornito in scatola di legno. Risoluzione 0,01.



Codice	Campo di misura	A	B	C	D		€ / cad.
SM2050010200400	0-400 mm	560 mm	5 mm	122 mm	100 mm	1	**1.530,00**
SM2050010200500	0-500 mm	650 mm	5 mm	148 mm	125 mm	1	**1.500,00**
SM2050010205001	0-500 mm	660 mm	5 mm	148 mm	125 mm	1	**1.650,00**
SM2050010200600	0-600 mm	760 mm	5 mm	148 mm	125 mm	1	**1.695,00**
SM2050010206001	0-600 mm	800 mm	5 mm	177 mm	150 mm	1	**1.950,00**
SM2050010200800	0-800 mm	1000 mm	5 mm	177 mm	150 mm	1	**2.250,00**
SM2050010201000	0-1000 mm	1200 mm	10 mm	182 mm	150 mm	1	**2.700,00**

Calibro digitale in fibra di carbonio IP54



Caratteristiche

Calibro a corsoio digitale in fibra di carbonio. Becchi ricoperti TiN. Becchi superiori a scelta (mod.A o mod.B). Uscita dati elettronica RS 232 mm/pollici, resistente all'acqua. Bloccaggio a vite. Carrello di regolazione fine. Fornito in scatola di legno. Risoluzione 0,01.

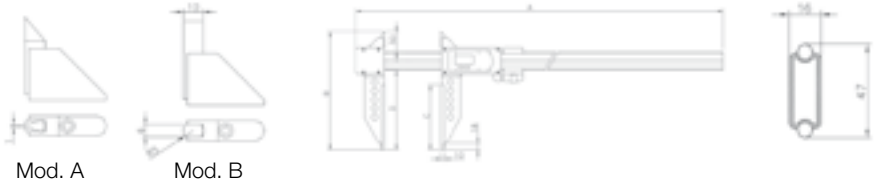

Mod. A Mod. B

LCD · INOX · mm inch · 3V · OK! · DATI · 0,01 mm. · IP 54

Codice	Campo di misura	A	B	C	D		€ / cad.
SM2060010210001	0-1000 mm	1310 mm	247 mm	125 mm	150 mm	1	**2.445,00**
SM2060010210002	0-1000 mm	1310 mm	297 mm	160 mm	200 mm	1	**3.015,00**
SM2060010210003	0-1000 mm	1310 mm	397 mm	240 mm	300 mm	1	**3.975,00**
SM2060010210005	0-1000 mm	1310 mm	597 mm	440 mm	500 mm	1	**4.920,00**
SM2060010215001	0-1500 mm	1810 mm	247 mm	125 mm	150 mm	1	**3.855,00**
SM2060010215002	0-1500 mm	1810 mm	297 mm	160 mm	200 mm	1	**4.170,00**
SM2060010215003	0-1500 mm	1810 mm	397 mm	240 mm	300 mm	1	**5.430,00**
SM2060010215005	0-1500 mm	1810 mm	597 mm	440 mm	500 mm	1	**6.600,00**
SM2060010220001	0-2000 mm	2310 mm	247 mm	125 mm	150 mm	1	**4.575,00**
SM2060010220002	0-2000 mm	2310 mm	297 mm	160 mm	200 mm	1	**5.100,00**
SM2060010220003	0-2000 mm	2310 mm	397 mm	240 mm	300 mm	1	**6.450,00**
SM2060010220005	0-2000 mm	2310 mm	597 mm	440 mm	500 mm	1	**7.425,00**
SM2060010225002	0-2500 mm	2810 mm	297 mm	160 mm	200 mm	1	**6.675,00**
SM2060010225003	0-2500 mm	2810 mm	397 mm	240 mm	300 mm	1	**7.470,00**
SM2060010230002	0-3000 mm	3310 mm	297 mm	160 mm	200 mm	1	**7.575,00**
SM2060010230003	0-3000 mm	3310 mm	397 mm	240 mm	300 mm	1	**8.175,00**

Calibro digitale in fibra di carbonio per gole profonde IP54



Caratteristiche

Calibro a corsoio digitale in fibra di carbonio per la misurazione di gole profonde. Con cursore supersensibile e precarica I/E. Uscita dati elettronica RS 232 mm/pollici, resistente all'acqua. Bloccaggio a vite. Puntalini intercambiabili. Fornito in scatola di legno. Risoluzione 0,01.

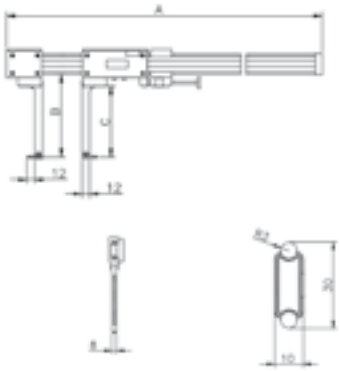

LCD · mm inch · DATI · 0,01 mm. · IP 54

Codice	Campo di misura	A	B	C		€ / cad.
SM2070010240012	interno: 48-448 mm esterno: 0-376 mm	610 mm	125 mm	107 mm	1	**3.300,00**
SM2070010240015	interno: 48-448 mm esterno: 0-376 mm	610 mm	150 mm	132 mm	1	**3.570,00**
SM2070010260012	interno: 48-648 mm esterno: 0-576 mm	810 mm	125 mm	107 mm	1	**3.900,00**
SM2070010260015	interno: 48-648 mm esterno: 0-576 mm	810 mm	150 mm	132 mm	1	**4.200,00**
SM2070010280012	interno: 48-848 mm esterno: 0-776 mm	1010 mm	125 mm	107 mm	1	**4.350,00**
SM2070010280015	interno: 48-848 mm esterno: 0-776 mm	1010 mm	150 mm	132 mm	1	**4.485,00**

Calibro digitale multifunzione IP67



Caratteristiche

Calibro digitale multifunzione con doppio corsoio mobile. Corpo in fibra di carbonio. Uscita dati elettronica RS 232 mm/pollici, resistente all'acqua. Bloccaggio a vite. Puntalini intercambiabili da ordinare separatamente. Fornito in scatola di legno. Risoluzione 0,01.

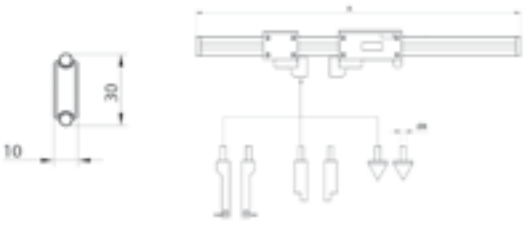

LCD · mm inch · DATI · 0,01 mm. · IP 67

Codice	Campo di misura	A		€ / cad.
SM2080010200400	0-400 mm	610 mm	1	**2.070,00**
SM2080010200600	0-600 mm	810 mm	1	**2.250,00**
SM2080010201000	0-1000 mm	1210 mm	1	**3.165,00**

Puntalini per filettature interne ed esterne



Caratteristiche

Puntalini per filettature interne ed esterne

Codice	Campo di misura		€ / cad.
SM4000030100033	0,4-0,5 mm	1	**266,70**
SM4000030100034	0,6-0,9 mm	1	**266,70**
SM4000030100035	1-1,75 mm	1	**266,70**
SM4000030100036	2-3 mm	1	**266,70**
SM4000030100037	3,5-5 mm	1	**266,70**
SM4000030100038	5,5-7 mm	1	**266,70**

Calibro digitale di profondità



Caratteristiche

Calibro digitale di profondità. In acciaio inox. Accensione e spegnimento con pulsante. Azzeramento in qualsiasi posizione. Bloccaggio a vite. Risoluzione 0,01.

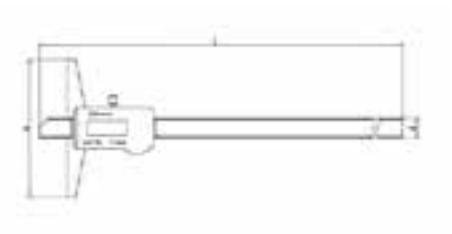

LCD · INOX · mm inch · 1,5V · OK! · 0,01 mm.

Codice	Campo di misura	A	B	C		€ / cad.
SM2003010100150	0-150 mm	100 mm	14,5 mm	230 mm	1	**121,32**
SM2003010100200	0-200 mm	100 mm	14,5 mm	280 mm	1	**137,50**
SM2003010100300	0-300 mm	150 mm	14,5 mm	380 mm	1	**222,61**
SM2003010100500	0-500 mm	150 mm	16 mm	590 mm	1	**303,49**
SM2003010101000	0-1000 mm	200 mm	18 mm	1200 mm	1	**1.091,87**

Calibro digitale di profondità per piccoli fori IP67



Caratteristiche

Calibro a corsoio digitale di profondità per la misurazione di piccoli fori a partire da Ø 6mm. In acciaio inox temprato. Uscita dati elettronica RS 232 mm/pollici, resistente all'acqua. Bloccaggio a vite. Fornito in scatola di legno. Risoluzione 0,01.

LCD · mm inch · INOX · DATI · 0,01 mm. · IP 67

Codice	Campo di misura	Spina		€ / cad.
SM1700010200120	0-120 mm	78x0,9 mm	1	**810,00**
SM1700010201201	0-120 mm	5,8x0,6 mm	1	**810,00**

Calibro digitale di profondità IP67



Caratteristiche

Calibro a corsoio digitale di profondità IP67. In acciaio inox temprato. Uscita dati elettronica RS 232 mm/pollici, resistente all'acqua. Puntale intercambiabile tiro/spinta sullo stesso piano. Bloccaggio a vite. Fornito in scatola di legno. Risoluzione 0,01.





IP 67 · LCD · INOX · mm inch · DATI · 0,01 mm.

Codice	Campo di misura	A	B	C		€ / cad.
SM1400010200150	0-150 mm	250 mm	8 mm	105 mm	1	**675,00**
SM1400010200200	0-200 mm	300 mm	10 mm	105 mm	1	**690,00**
SM1400010200250	0-250 mm	350 mm	10 mm	105 mm	1	**727,50**
SM1400010200300	0-300 mm	400 mm	10 mm	105 mm	1	**795,00**
SM1400010200400	0-400 mm	500 mm	10 mm	105 mm	1	**915,00**
SM1400010200500	0-500 mm	600 mm	10 mm	105 mm	1	**1.065,00**
SM1400010200600	0-600 mm	700 mm	10 mm	105 mm	1	**1.260,00**

Calibro a corsoio digitale di profondità IP67



Caratteristiche

Calibro a corsoio digitale di profondità IP67. In acciaio inox temprato. Uscita dati elettronica RS 232 mm/pollici, resistente all'acqua. Puntale intercambiabile tiro/spinta sullo stesso piano. Bloccaggio a vite. Fornito in scatola di legno. Risoluzione 0,01.



IP 67 · LCD · INOX · mm inch · DATI · 0,01 mm.

Codice	Campo di misura	A	B	C		€ / cad.
SM1500010200300	0-300 mm	400 mm	12 mm	150 mm	1	**810,00**
SM1500010200400	0-400 mm	500 mm	12 mm	150 mm	1	**982,50**
SM1500010200500	0-500 mm	600 mm	12 mm	150 mm	1	**1.074,00**
SM1500010200600	0-600 mm	700 mm	12 mm	150 mm	1	**1.200,00**

Calibro digitale di profondità a ponte mobile IP67



Caratteristiche

Calibro a corsoio digitale di profondità a ponte mobile. In acciaio inox temprato. Uscita dati elettronica RS 232 mm/ pollici, resistente all'acqua. Bloccaggio a vite. Puntale intercambiabile tiro/spinta sullo stesso piano. Fornito in scatola di legno. Risoluzione 0,01.



IP 67 · LCD · INOX · mm inch · DATI · 0,01 mm.

Codice	Campo di misura	Base		€ / cad.
SM1600010200300	0-300 mm	400 mm	1	**1.027,50**
SM1600010200400	0-400 mm	500 mm	1	**1.185,00**
SM1600010200500	0-500 mm	600 mm	1	**1.395,00**
SM1600010200600	0-600 mm	700 mm	1	**1.545,00**
SM1600010200800	0-800 mm	900 mm	1	**2.250,00**

Ponte mobile per calibro di profondità



Caratteristiche

Ponte mobile per calibro di profondità

Codice	Lunghezza		€ / cad.
SM160001020400P	400 mm	1	**701,04**
SM160001020500P	500 mm	1	**809,63**
SM160001020600P	600 mm	1	**1.047,75**

Calibro a comparazione per interno ed esterno IP54



Caratteristiche

Calibro a comparazione per misurazioni interne ed esterne. Corpo in lega leggera ed asta in acciaio inox temprato. Uscita dati elettronica RS 232 mm/pollici, resistente all'acqua. Puntali intercambiabili per gole e filetti da ordinare separatamente. Dotazione di serie: comparatore risoluzione 0,01 e coppia di terminali intercambiabili. Fornito in scatola di legno.

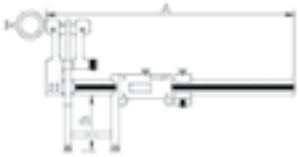



Codice	Campo di misura	A	B		€ / cad.
SM2010001020200	interno: 20-200 mm esterno: 0-138 mm	325 mm	55 mm 62 mm	1	**2.520,00**
SM2010001020300	interno: 24-300 mm esterno: 0-230 mm	435 mm	75 mm 80 mm	1	**2.850,00**
SM2010001020500	interno: 24-500 mm esterno: 0-430 mm	635 mm	75 mm 80 mm	1	**3.375,00**

Calibro a forcella



Caratteristiche

Calibro a forcella in fibra di carbonio. Particolari in lega leggera. Puntali intercambiabili da Ø 3,5 mm. da ordinare separatamente. Corsa utile 5 mm. Dotazione di serie: comparatore risoluzione 0,01. Fornito in scatola di legno.



Codice	Campo di misura	B	C		€ / cad.
SM2020001020050	0-50 mm	247 mm	92 mm	1	**1.275,00**
SM2020001020100	50-100 mm	297 mm	124 mm	1	**1.335,00**
SM2020001020150	100-150 mm	347 mm	150 mm	1	**1.485,00**
SM2020001020200	150-200 mm	397 mm	174 mm	1	**1.740,00**
SM2020001020250	200-250 mm	447 mm	210 mm	1	**1.957,50**
SM2020001020300	250-300 mm	497 mm	234 mm	1	**2.295,00**

Calibro a orologio

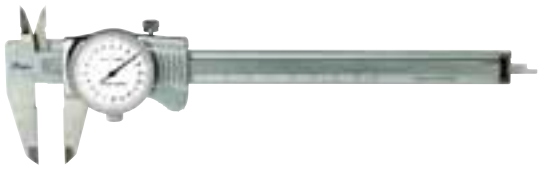

Caratteristiche

Calibro a corsoio con orologio. In acciaio inox. Quadrante girevole con vite di bloccaggio. Scala cromata opaca. Risoluzione 0,02.



Codice	Campo di misura	A	B	C	D	L		€ / cad.
SM1050010100150	0-150 mm	40 mm	20 mm	14 mm	16 mm	235 mm	1	**76,84**
SM1050010100200	0-200 mm	50 mm	21 mm	17 mm	16 mm	285 mm	1	**97,06**
SM1050010100300	0-300 mm	62 mm	22 mm	16 mm	16,5 mm	400 mm	1	**169,85**

Calibro a orologio



Caratteristiche

Calibro a corsoio con orologio. In acciaio inox. Quadrante girevole con vite di bloccaggio. Scala cromata opaca. Risoluzione 0,01.

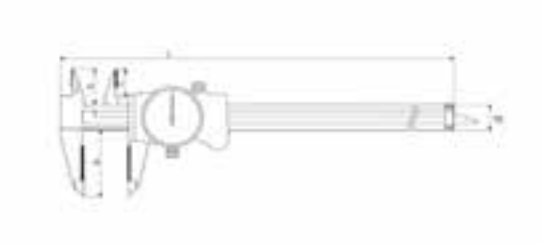

Codice	Campo di misura	A	B	C	D	L		€ / cad.
SM1050010101150	0-150 mm	40 mm	20 mm	16 mm	16 mm	235 mm	1	**88,97**
SM1050010101200	0-200 mm	50 mm	21 mm	17 mm	16 mm	285 mm	1	**119,01**
SM1050010101300	0-300 mm	62 mm	22 mm	16 mm	16,5 mm	400 mm	1	**203,74**

Calibro a corsoio



Caratteristiche

Calibro a corsoio monoblocco. Scala cromata opaca. Bloccaggio a pulsante. Esecuzione accurata. Lettura 0,05.



Codice	Campo di misura	A	B	C	D	L		€ / cad.
SM1100010100150	0-150 mm	40 mm	20 mm	16 mm	16 mm	235 mm	1	**101,29**
SM1100010100200	0-200 mm	50 mm	21 mm	17 mm	16 mm	285 mm	1	**130,56**
SM1100010100300	0-300 mm	62 mm	22 mm	16 mm	16,5 mm	400 mm	1	**134,41**

Calibro a corsoio



Caratteristiche

Calibro a corsoio monoblocco. Scala cromata opaca. Bloccaggio a pulsante. Lettura 0,05.

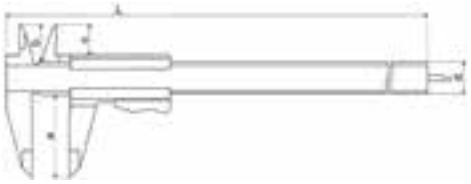

Codice	Campo di misura	A	B	C	D	L		€ / cad.
SM1200010100150	0-150 mm	40 mm	20 mm	16 mm	16 mm	235 mm	1	**46,60**
SM1200010100200	0-200 mm	50 mm	21 mm	17 mm	16 mm	285 mm	1	**60,85**

Calibro monoblocco cromato



Caratteristiche

Calibro a corsoio monoblocco cromato. Bloccaggio a vite. Lettura 0,05.



Codice	Campo di misura	A	B	C	D	L		€ / cad.
SM1400010100150	0-150 mm	40 mm	20 mm	15 mm	16 mm	230 mm	1	**46,22**
SM1400010100200	0-200 mm	50 mm	21 mm	17 mm	16 mm	280 mm	1	**61,62**
SM1400010100300	0-300 mm	62 mm	17 mm	27 mm	19 mm	400 mm	1	**113,62**

Calibro a corsoio cromato opaco



Caratteristiche

Calibro a corsoio cromato opaco. In acciaio inox temprato. Nonio scala ribassata, numerazione incisa e profonda. Superfici di contatto lappate. Bloccaggio a vite. In conformità norma DIN 862. Lettura 0,02.



Codice	Campo di misura	A	D	E	F		€ / cad.
SM2090010125080	0-250 mm	75 mm	20 mm	5 mm	12 mm	1	**198,35**
SM2090010130010	0-300 mm	10 mm	24 mm	5 mm	12 mm	1	**258,81**
SM2090010130015	0-300 mm	150 mm	24 mm	5 mm	12 mm	1	**291,17**
SM2090010140012	0-400 mm	125 mm	25 mm	10 mm	15 mm	1	**360,11**
SM2090010150015	0-500 mm	150 mm	28 mm	10 mm	15 mm	1	**501,45**
SM2090010160015	0-600 mm	150 mm	28 mm	10 mm	15 mm	1	**595,04**
SM2090010160030	0-600 mm	300 mm	30 mm	10 mm	15 mm	1	**1.091,87**
SM2090010180015	0-800 mm	150 mm	32 mm	10 mm	20 mm	1	**727,91**
SM2090010110015	0-1000 mm	150 mm	32 mm	10 mm	20 mm	1	**1.051,43**
SM2090010110030	0-1000 mm	300 mm	32 mm	10 mm	20 mm	1	**1.486,16**
SM2090010110050	0-1000 mm	500 mm	32 mm	10 mm	20 mm	1	**2.345,50**
SM2090010115015	0-1500 mm	150 mm	40 mm	10 mm	20 mm	1	**2.385,94**
SM2090010120030	0-2000 mm	300 mm	40 mm	10 mm	20 mm	1	**3.558,69**

Calibro rovescio per gole interne



Caratteristiche

Calibro rovescio a corsoio per la misurazione di gole interne. Scala cromata opaca. Bloccaggio a vite. Lettura 0,05.

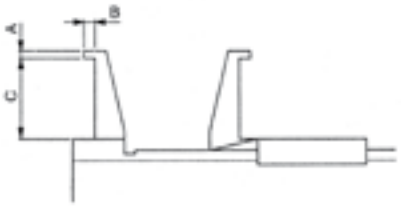

Codice	Campo di misura	A	B	C		€ / cad.
SM1601010100160	9,5-160 mm	0,9 mm	3 mm	25 mm	1	**142,12**
SM1601010100200	26-200 mm	3 mm	7 mm	60 mm	1	**236,86**
SM1601010100300	60-300 mm	5 mm	10 mm	100 mm	1	**400,35**

Calibro monoblocco con puntalini interni



Caratteristiche

Calibro monoblocco a corsoio con puntalini rivolti verso l'interno per la misurazione di gole esterne. In acciaio inox cromato. Bloccaggio con pulsante. Lettura 1/20 – 1/28".

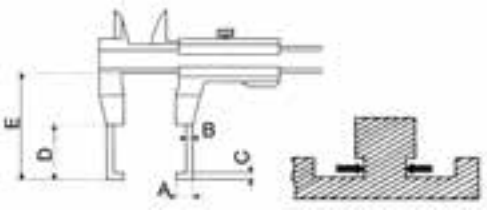

Codice	Campo di misura	A	B	C	D	E		€ / cad.
SM1502010100150	0-150 mm	5 mm	2,5 mm	2,5 mm	23 mm	50 mm	1	**218,37**
SM1502010100200	0-200 mm	10 mm	4 mm	2,5 mm	23 mm	50 mm	1	**254,96**

Calibro monoblocco con puntalini esterni



Caratteristiche

Calibro monoblocco a corsoio con puntalini rivolti verso l'esterno per la misurazione di gole interne. In acciaio inox cromato. Bloccaggio con pulsante. Lettura 1/20 – 1/28".

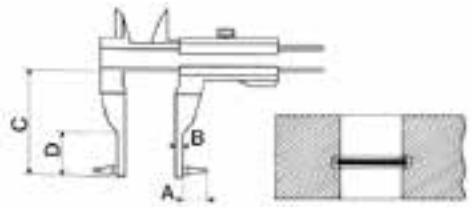

Codice	Campo di misura	A	B	C	D	E		€ / cad.
SM1500010100150	10-150 mm	5 mm	2,5 mm	2,5 mm	25 mm	50 mm	1	**145,58**
SM1500010100200	20-200 mm	10 mm	4 mm	2,5 mm	25 mm	50 mm	1	**178,34**

Calibro monoblocco senza puntalini



Caratteristiche

Calibro monoblocco a corsoio per la misurazione di gole interne. In acciaio inox cromato. Bloccaggio con pulsante. Fornito senza puntalini. Lettura 1/20 – 1/28".

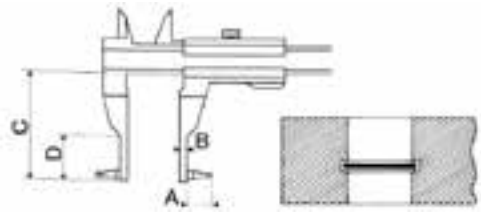

Codice	Campo di misura	A (Accessori)	B	C	D		€ / cad.
SM1501010100150	0-150 mm	sfere Ø 1-6 = 12mm sfere Ø 7-12 = 18mm	5 mm	50 mm	23 mm	1	**145,58**
SM1501010100200	0-200 mm	sfere Ø 1-6 = 12mm sfere Ø 7-12 = 18mm	5 mm	50 mm	23 mm	1	**178,34**

Calibro monoblocco con becchi lunghi



Caratteristiche

Calibro monoblocco a corsoio con becchi lunghi. In acciaio inox cromato. Bloccaggio con pulsante. Lettura 1/20–1/28”.



Codice	Campo di misura	A	B		€ / cad.
SM1600010100150	0-150 mm	10 mm	60 mm	1	**218,37**
SM1600010100200	0-200 mm	10 mm	80 mm	1	**273,06**

Calibro per frese



Caratteristiche

Calibro per frese con incudine a V a 3-5 taglienti. In acciaio inox satinato. Bloccaggio a vite. Lettura 1/20 – 1/28”.

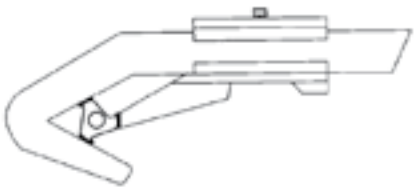

Codice	Campo di misura	Taglienti		€ / cad.
SM2012010100045	5-45 mm	3 mm	1	**129,41**
SM2012010100060	5-60 mm	5 mm	1	**125,36**

Calibro per ingranaggi



Caratteristiche

Calibro a doppio corsoio per ingranaggi. In acciaio inox temprato. Bloccaggio a vite. Avanzamento micrometrico. Lettura 0,02.

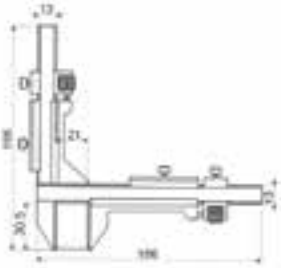

Codice	Modulo		€ / cad.
SM2012010100026	1-26 mm	1	**167,92**
SM2012010100050	5-50 mm	1	**363,96**

Calibro per saldature

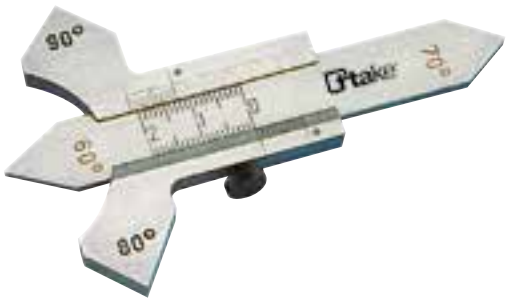

Caratteristiche

Calibro per la misurazione di saldature. In acciaio inox cromato. Angoli 60° - 70° - 80° - 90°.

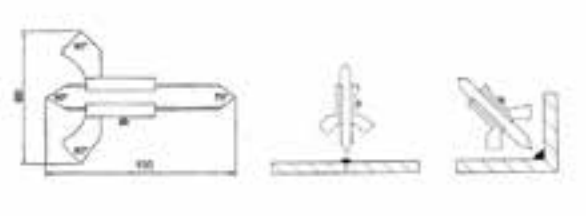

Codice	Campo di misura		€ / cad.
SM2012010100020	0-20 mm	1	**48,53**

Calibro per controllo battistrada pneumatici



Caratteristiche

Calibro per il controllo del battistrada dei pneumatici. In acciaio inox.



Codice	Campo di misura	A		€ / cad.
SM201301010030M	0-30 mm	50 mm	1	**42,75**
SM201301010050M	0-50 mm	70 mm	1	**48,53**

Calibro di profondità



Caratteristiche

Calibro di profondità a corsoio. In acciaio inox. Scala cromata opaca. Bloccaggio a vite. Lettura 0,05.

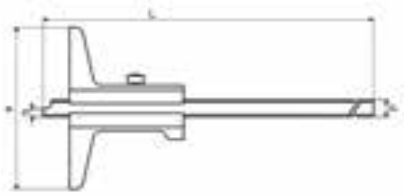

Codice	Campo di misura	A	B	D	L		€ / cad.
SM2014010100150	0-150 mm	100 mm	5 mm	10 mm	250 mm	1	**54,69**
SM2014010100200	0-200 mm	100 mm	5 mm	10 mm	300 mm	1	**68,94**
SM2014010100300	0-300 mm	150 mm	5 mm	10 mm	400 mm	1	**139,81**
SM2014010100400	0-400 mm	150 mm	4 mm	11 mm	500 mm	1	**176,01**
SM2014010100500	0-500 mm	150 mm	4 mm	11 mm	600 mm	1	**283,08**
SM2014010101000	0-1000 mm	200 mm	7,5 mm	18 mm	1160 mm	1	**1.172,75**

Calibro di profondità con piedino



Caratteristiche

Calibro di profondità a corsoio con piedino. Scala cromata opaca. Bloccaggio a vite. Utilizzabile nei due sensi. Lettura 0,05.

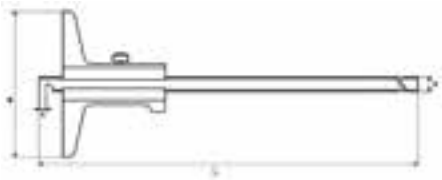

Codice	Campo di misura	Base	B	C	D	L		€ / cad.
SM201401010200P	0-200 mm	100 mm	25 mm	3,5 mm	12 mm	285 mm	1	**99,37**
SM201401010300P	0-300 mm	150 mm	25 mm	3,5 mm	12 mm	305 mm	1	**133,64**

Terminali per misurazioni diverse



Caratteristiche

Terminali per misurazioni diverse

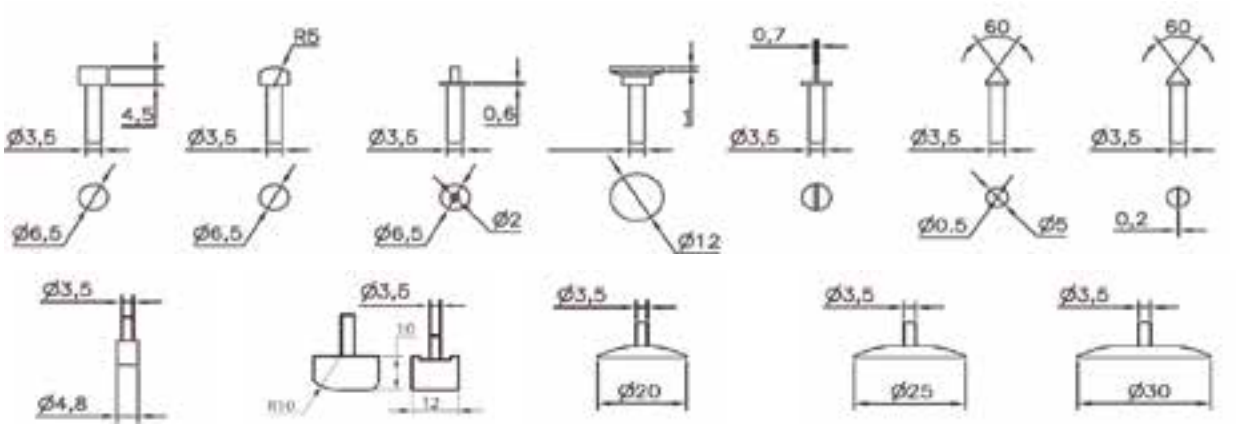

Codice	Puntale		€ / cad.
SM4000030100039	cilindrico	1	**167,64**
SM4000030100040	semisferico	1	**167,64**
SM4000030100041	doppio diametro	1	**167,64**
SM4000030100042	a disco	1	**200,03**
SM4000030100043	piatto	1	**167,64**
SM4000030100044	conico a 60°	1	**167,64**
SM4000030100045	a cuneo a 60°	1	**167,64**
SM4000030100046	cilindrico	1	**167,64**
SM4000030100047	piatto	1	**209,55**
SM4000030100048	a disco	1	**247,65**
SM4000030100049	a disco	1	**276,23**
SM4000030100050	a disco	1	**276,23**

Terminali intercambiabili con sfere calibrate



Caratteristiche

Terminali intercambiabili con sfere calibrate

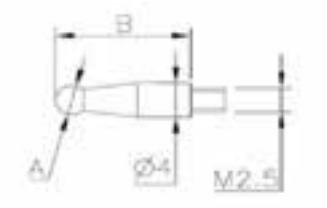

Codice	Puntale		€ / cad.
SM4000030100051	Ø 1,5 mm	1	**91,44**
SM4000030100052	Ø 2 mm	1	**91,44**
SM4000030100053	Ø 2,5 mm	1	**91,44**
SM4000030100054	Ø 3 mm	1	**91,44**
SM4000030100055	Ø 3,5 mm	1	**91,44**
SM4000030100056	Ø 4 mm	1	**91,44**
SM4000030100057	Ø 4,5 mm	1	**91,44**
SM4000030100058	Ø 5 mm	1	**91,44**
SM4000030100059	Ø 5,5 mm	1	**91,44**
SM4000030100600	Ø 6 mm	1	**91,44**
SM4000030100061	Ø 6,5 mm	1	**99,06**
SM4000030100062	Ø 7 mm	1	**99,06**
SM4000030100063	Ø 8 mm	1	**99,06**
SM4000030100064	Ø 10 mm	1	**99,06**

Codice	Puntale		€ / cad.
SM4000030100065	Ø 1,5 mm	1	**200,03**
SM4000030100066	Ø 2 mm	1	**200,03**
SM4000030100067	Ø 2,5 mm	1	**200,03**
SM4000030100068	Ø 3 mm	1	**200,03**
SM4000030100069	Ø 3,5 mm	1	**200,03**
SM4000030100070	Ø 4 mm	1	**200,03**
SM4000030100071	Ø 4,5 mm	1	**200,03**
SM4000030100072	Ø 5 mm	1	**200,03**
SM4000030100073	Ø 5,5 mm	1	**200,03**
SM4000030100074	Ø 6 mm	1	**200,03**
SM4000030100075	Ø 6,5 mm	1	**200,03**
SM4000030100076	Ø 7 mm	1	**200,03**
SM4000030100077	Ø 8 mm	1	**200,03**
SM4000030100078	Ø 10 mm	1	**200,03**

Adattatore per terminali

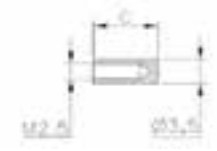

Caratteristiche

Adattatore per terminali

Codice	C		€ / cad.
SM4000030100079	8 mm	1	**41,91**
SM4000030100080	10 mm	1	**41,91**
SM4000030100081	12 mm	1	**72,39**
SM4000030100082	20 mm	1	**85,73**
SM4000030100093	50 mm	1	**123,83**

Micrometro digitale IP65



Caratteristiche

Micrometro digitale IP65 resistente alla polvere e all'acqua. Misurazione assoluta/incrementale in qualunque posizione. Tamburo graduato cromato opaco. Frizione sensitiva. Nottolino di bloccaggio. Arco con guanciali termoisolanti. Stelo ø 6,5 mm. Superfici di contatto riportate in metallo duro. Tasti: on/off – zero/abs – mm/pollici – unit. Risoluzione 0,001.



Codice	Campo di misura	Precisione	A	C	D	L		€ / cad.
SM3100020100025	0-25 mm	± 0,001 mm	6 mm	25 mm	3 mm	34,5 mm	1	**198,35**
SM3100020102550	25-50 mm	± 0,001 mm	8 mm	32 mm	3 mm	59,5 mm	1	**238,79**
SM3100020105075	50-75 mm	± 0,001 mm	8 mm	44,5 mm	3 mm	84,5 mm	1	**295,40**
SM3100020175100	75-100 mm	± 0,002 mm	8 mm	57 mm	3 mm	109,5 mm	1	**350,09**
SM3100020100125	100-125 mm	± 0,002 mm	10 mm	70 mm	3 mm	135 mm	1	**394,29**
SM3100020125150	125-150 mm	± 0,002 mm	10 mm	82 mm	3 mm	160,5 mm	1	**424,62**
SM3100020150175	150-175 mm	± 0,003 mm	12 mm	94,5 mm	5,5 mm	186 mm	1	**485,28**
SM3100020175200	175-200 mm	± 0,003 mm	12 mm	107 mm	5,5 mm	211,5 mm	1	**515,70**
SM3100020100225	200-225 mm	± 0,004 mm	23 mm	129 mm	5,5 mm	236 mm	1	**546,13**
SM3100020225250	225-250 mm	± 0,004 mm	23 mm	142,5 mm	5,5 mm	261,5 mm	1	**576,55**
SM3100020250275	250-275 mm	± 0,005 mm	23 mm	155 mm	5,5 mm	287 mm	1	**606,60**
SM3100020275300	275-300 mm	± 0,005 mm	23 mm	170 mm	5,5 mm	310 mm	1	**636,93**

Micrometro digitale con superfici contatto in metallo duro



Caratteristiche

Micrometro digitale con superfici di contatto in metallo duro e arco verniciato. Conversione mm/inch. Risoluzione 0,001.

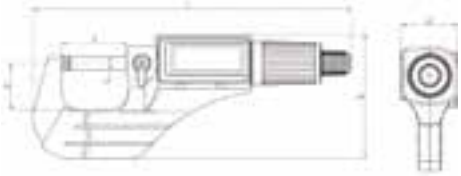

Codice	Campo di misura	Precisione	A	B	C	L	W	H		€ / cad.
SM3100020000025	0-25 mm	± 0,002 mm	31,5 mm	22,5 mm	Ø 6,5 mm	155 mm	60,2 mm	27,3 mm	1	**137,50**
SM3100020005025	25-50 mm	± 0,002 mm	56,5 mm	31 mm	Ø 6,5 mm	185,4 mm	77,9 mm	27,3 mm	1	**167,82**

Micrometro digitale per cave IP65



Caratteristiche

Micrometro digitale IP65 per cave con stelo non rotante. Superficie di contatto 0,75x6,50. Risoluzione 0,001.

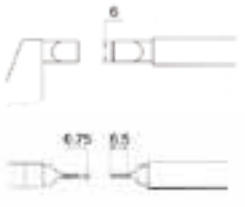



Codice	Campo di misura	Precisione		€ / cad.
SM3110020100025	0-25 mm	± 0,002 mm	1	**509,54**
SM3110020100050	25-50 mm	± 0,002 mm	1	**546,13**
SM3110020100075	50-75 mm	± 0,002 mm	1	**582,33**
SM3110020100100	75-100 mm	± 0,002 mm	1	**618,92**

Micrometro digitale con contatti ridotti IP65



Caratteristiche

Micrometro digitale IP65 resistente all'acqua ed all'olio lubrorefrigerante. Stelo ø 3x10 mm. Arco in acciaio con vite interamente temprata e rettificata. Display a cristalli liquidi. Misurazione assoluta/incrementale. Conversione mm/pollici. Azzeramento in qualsiasi posizione. In conformità norma DIN 863. Risoluzione 0,001.

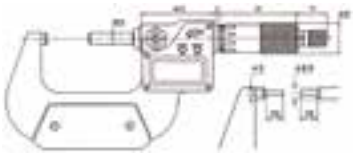

Codice	Campo di misura		€ / cad.
SM3120020100025	0-25 mm	1	**447,92**
SM3120020100050	25-50 mm	1	**487,97**
SM3120020100075	50-75 mm	1	**509,54**
SM3120020100100	75-100 mm	1	**528,03**

Micrometro digitale per controllo filettature metriche esterne IP65



Caratteristiche

Micrometro digitale IP65 per il controllo delle filettature metriche esterne, completo di capruggini 60°. Resistente all'acqua ed all'olio lubrorefrigerante. Arco in acciaio con vite interamente temprata e rettificata. Display a cristalli liquidi. Misurazione assoluta/incrementale. Conversione mm/pollici. Azzeramento in qualsiasi punto. Completo di chiave e riscontro d'azzeramento 60° metrico. Risoluzione 0,001.

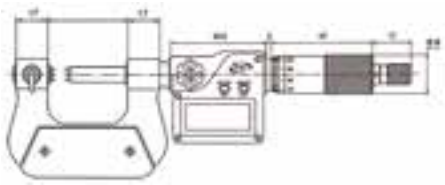

Codice	Campo di misura	Precisione	Passo		€ / cad.
SM3130020100025	0-25 mm	± 0,002 mm	1, 2, 3, 4, 5	1	**509,54**
SM3130020100050	25-50 mm	± 0,002 mm	2, 3, 4, 5, 6	1	**564,13**
SM3130020100075	50-75 mm	± 0,002 mm	3, 4, 5, 6	1	**618,92**
SM3130020100100	75-100 mm	± 0,003 mm	3, 4, 5, 6	1	**655,12**
SM3130020100125	100-125 mm	± 0,003 mm	4, 5, 6	1	**709,72**
SM3130020100150	125-150 mm	± 0,003 mm	4, 5, 6	1	**764,50**

Micrometro digitale con incudine a prisma IP65



Caratteristiche

Micrometro digitale IP65 per misurare utensili a 3 e 5 taglienti. Resistente all'acqua ed all'olio lubrorefrigerante. Arco in acciaio con vite interamente temprata e rettificata. Display a cristalli liquidi, misurazione assoluta/incrementale. Conversione mm/pollici. Azzeramento in qualsiasi posizione. In conformità norma DIN 863. Risoluzione 0,001.

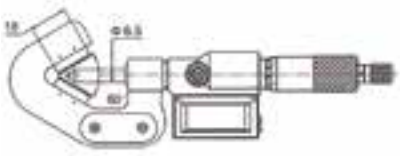

Codice	Campo di misura	Precisione	Taglienti		€ / cad.
SM3140020100015	1-15 mm	± 0,002 mm	3	1	**509,54**
SM3140020100020	5-20 mm	± 0,002 mm	3	1	**546,13**
SM3140020100025	5-25 mm	± 0,002 mm	5	1	**600,63**
SM3140020100035	20-35 mm	± 0,003 mm	3	1	**582,33**
SM3140020100045	25-45 mm	± 0,003 mm	5	1	**636,93**
SM3140020100050	35-50 mm	± 0,003 mm	3	1	**655,12**

Micrometro digitale per ingranaggi IP65



Caratteristiche

Micrometro digitale IP65 per la misurazione di ingranaggi. Resistente all'acqua ed all'olio lubrorefrigerante. Arco in acciaio con vite interamente temprata e rettificata. Display a cristalli liquidi. Misurazione assoluta/incrementale. Con versione mm/pollici. Azzeramento in qualsiasi posizione. In conformità norma DIN 863. Risoluzione 0,001.

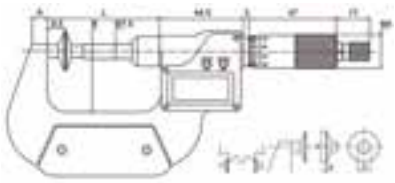

Codice	Campo di misura	Precisione	Piattello	A	B	L	S	d Ø		€ / cad.
SM3150020100025	0-25 mm	± 0,004 mm	20	8 mm	32 mm	59,5 mm	0,7 mm	8 mm	1	**491,34**
SM3150020100050	25-50 mm	± 0,004 mm	20	8 mm	44,5 mm	85,5 mm	0,7 mm	8 mm	1	**528,03**
SM3150020100075	50-75 mm	± 0,004 mm	20	8 mm	57 mm	109,5 mm	0,7 mm	8 mm	1	**564,13**
SM3150020100100	75-100 mm	± 0,004 mm	20	10 mm	70 mm	134,5 mm	0,7 mm	8 mm	1	**618,92**

Micrometro digitale per tubi IP65



Caratteristiche

Micrometro digitale IP65 per la misurazione di tubi con una superficie di misura sferica. Resistente all'acqua ed all'olio lubrorefrigerante. Arco in acciaio con vite interamente temprata e rettificata. Display a cristalli liquidi. Misurazione assoluta/incrementale. Conversione mm/pollici. Azzeramento in qualsiasi posizione. Superfici di contatto in metallo duro. In conformità norma DIN 863. Risoluzione 0,001.

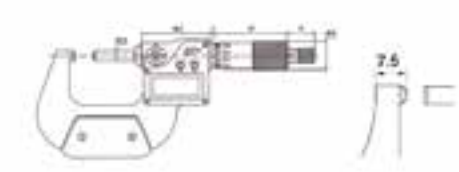

Codice	Campo di misura	Precisione		€ / cad.
SM3160020100025	0-25 mm	± 0,002 mm	1	**350,09**

Micrometro digitale di profondità IP65



Caratteristiche

Micrometro digitale di profondità IP65. Resistente all'acqua ed all'olio lubrorefrigerante. Arco in acciaio con vite interamente temprata e rettificata. Display a cristalli liquidi. Misurazione assoluta/incrementale. Conversione mm/pollici. Azzeramento in qualsiasi posizione. Prolunghe intercambiabili senza necessità di azzeramento. In conformità norma DIN 863. Risoluzione 0,001.

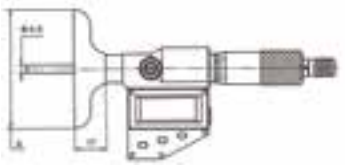

Codice	Campo di misura	Precisione	A		€ / cad.
SM3170020100025	0-25 mm	± 0,003 mm	101, 5 mm	1	**382,44**
SM3170020100100	0-100 mm	± 0,003 mm	101, 5 mm	1	**436,75**
SM3170020100200	0-200 mm	± 0,003 mm	101, 5 mm	1	**509,54**

Micrometro digitale per interni



Caratteristiche

Micrometro digitale per interni. Resistente all'acqua ed all'olio lubrorefrigerante. Arco in acciaio con vite interamente temprata e rettificata. Display a cristalli liquidi. Misurazione assoluta/incrementale. Conversione mm/pollici. Azzeramento in qualsiasi posizione. Completo di chiave e riscontro d'azzeramento. In conformità norma DIN 863. Risoluzione 0,001.

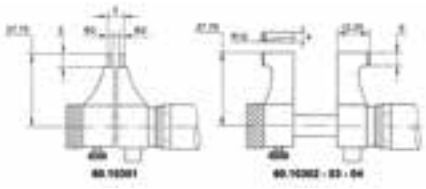

Codice	Campo di misura	Precisione		€ / cad.
SM3180020100030	5-30 mm	± 0,003 mm	1	**455,24**
SM3180020100050	25-50 mm	± 0,003 mm	1	**491,34**
SM3180020100075	50-75 mm	± 0,003 mm	1	**509,54**
SM3180020100100	75-100 mm	± 0,003 mm	1	**528,03**

Testina micrometrica digitale IP65



Caratteristiche

Testina micrometrica digitale IP65. Risoluzione 0,001.

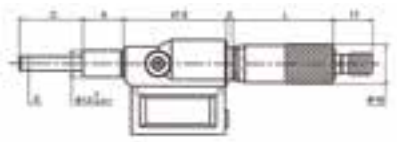

Codice	Campo di misura	Precisione	A	C	D	L		€ / cad.
SM3190020100025	0-25 mm	± 0,003 mm	17,5 mm	28,5 mm	6,5 mm	47 mm	1	**384,18**
SM3190020100050	0-50 mm	± 0,005 mm	35,5 mm	53 mm	7,5 mm	71,5 mm	1	**545,94**

Micrometro centesimale per esterni



Caratteristiche

Micrometro centesimale per esterni. Contatti in metallo duro ed arco verniciato. Stelo ø 6,5 mm. Tamburo graduato cromato opaco. Frizione sensitiva. Leva di bloccaggio. Risoluzione 0,01.

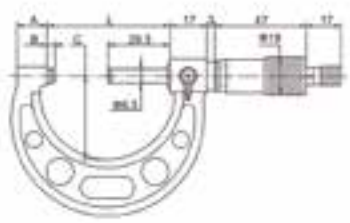

Codice	Campo di misura	Precisione	A	B	C	L		€ / cad.
SM3000010100025	0-25 mm	± 0,004 mm	9 mm	3 mm	28 mm	32 mm	1	**46,60**
SM3000010102550	25-50 mm	± 0,004 mm	14 mm	3 mm	38 mm	57 mm	1	**50,84**
SM3000010105075	50-75 mm	± 0,005 mm	15 mm	3 mm	49 mm	82 mm	1	**56,62**
SM3000010175100	75-100 mm	± 0,005 mm	15 mm	3 mm	60 mm	107 mm	1	**64,70**
SM3000010110012	100-125 mm	± 0,006 mm	16,5 mm	3 mm	73 mm	133 mm	1	**72,79**
SM3000010112515	125-150 mm	± 0,006 mm	16,5 mm	3 mm	85 mm	158 mm	1	**88,97**
SM3000010115017	150-175 mm	± 0,007 mm	19,4 mm	3 mm	104 mm	183 mm	1	**103,22**
SM3000010117520	175-200 mm	± 0,007 mm	19,4 mm	3 mm	117 mm	209 mm	1	**115,54**
SM3000010112022	200-225 mm	± 0,008 mm	19,4 mm	3 mm	130 mm	234 mm	1	**127,48**
SM3000010112225	225-250 mm	± 0,008 mm	19,4 mm	3 mm	142 mm	260 mm	1	**137,50**
SM3000010112527	250-275 mm	± 0,009 mm	19,4 mm	3 mm	155 mm	285 mm	1	**149,82**
SM3000010112730	275-300 mm	± 0,009 mm	19,4 mm	3 mm	168 mm	310 mm	1	**161,76**

Micrometro centesimale per esterni



Caratteristiche

Micrometro centesimale per esterni con contatti in metallo duro. Frizione sul tamburo ed arco cromato fino a 100 mm. Stelo ø 6,5 mm. Risoluzione 0,01.

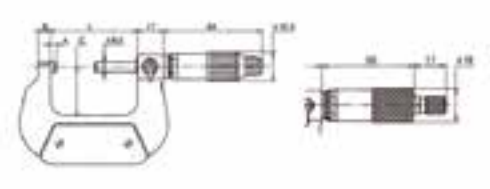

Codice	Campo di misura	Precisione	A	B	C	L		€ / cad.
SM3011020100025	0-25 mm	± 0,004 mm	3 mm	6 mm	24 mm	32 mm	1	**52,38**
SM3011020100050	25-50 mm	± 0,004 mm	3 mm	8 mm	32 mm	57 mm	1	**68,55**
SM3011020100075	50-75 mm	± 0,005 mm	3 mm	8 mm	45 mm	82 mm	1	**64,70**
SM3011020100100	75-100 mm	± 0,005 mm	3 mm	8 mm	57 mm	107 mm	1	**80,88**

Micrometro ad aste intercambiabili



Caratteristiche

Micrometro ad aste intercambiabili per grandi diametri. Fornito con riscontri di azzeramento. Superfici di contatto in metallo duro. Corpo in acciaio. Arco verniciato. Tamburo graduato cromato opaco. Frizione sensitiva. Leva di bloccaggio. Risoluzione 0,01.

Codice	Campo di misura	Precisione		€ / cad.
SM3020020100100	0-100 mm	± 0,007 mm	1	**323,52**
SM3020020100200	100-200 mm	± 0,008 mm	1	**444,84**
SM3020020100300	200-300 mm	± 0,009 mm	1	**485,28**
SM3020020100400	300-400 mm	± 0,011 mm	1	**582,72**
SM3020020100500	400-500 mm	± 0,013 mm	1	**667,45**
SM3020020100600	500-600 mm	± 0,015 mm	1	**727,91**
SM3020020100700	600-700 mm	± 0,016 mm	1	**930,11**
SM3020020100800	700-800 mm	± 0,018 mm	1	**1.091,87**
SM3020020100900	800-900 mm	± 0,020 mm	1	**1.294,07**
SM3020020101000	900-1000 mm	± 0,020 mm	1	**1.415,39**
SM3020020101200	1000-1200 mm	± 0,020 mm	1	**2.790,34**
SM3020020101400	1200-1400 mm	± 0,024 mm	1	**2.992,54**
SM3020020101600	1400-1600 mm	± 0,028 mm	1	**3.316,06**
SM3020020101800	1600-1800 mm	± 0,031 mm	1	**3.518,25**
SM3020020102000	1800-2000 mm	± 0,034 mm	1	**3.720,45**

Micrometro speciale per cave



Caratteristiche

Micrometro speciale per cave con stelo non rotante. Superficie di contatto 0,75x6,50 mm. Risoluzione 0,01.

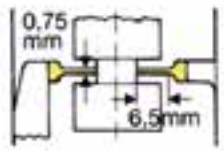

Codice	Campo di misura	Precisione		€ / cad.
SM3030020100025	0-25 mm	± 0,004 mm	1	**324,10**
SM3030020100050	25-50 mm	± 0,004 mm	1	**342,39**
SM3030020100075	50-75 mm	± 0,005 mm	1	**363,96**
SM3030020100100	75-100 mm	± 0,005 mm	1	**400,35**

Micrometro speciale con contatti ridotti



Caratteristiche

Micrometro speciale con contatti ridotti. Stelo Ø 3x10 mm. Risoluzione 0,01.

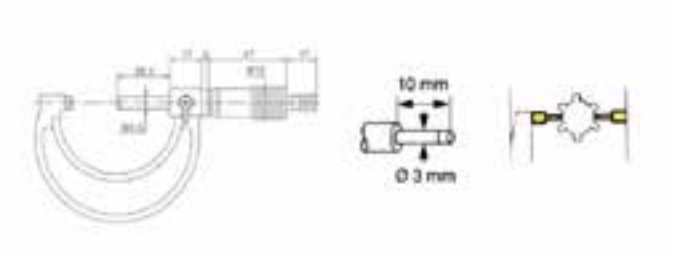

Codice	Campo di misura	Precisione		€ / cad.
SM303002010025R	0-25 mm	± 0,004 mm	1	**178,34**
SM303002010050R	25-50 mm	± 0,004 mm	1	**209,28**
SM303002010075R	50-75 mm	± 0,005 mm	1	**218,37**
SM303002010100R	75-100 mm	± 0,005 mm	1	**227,62**

Micrometro speciale con incudine a prisma



Caratteristiche

Micrometro speciale con incudine a prisma per la misurazione di utensili a 3 e 5 taglienti. Risoluzione 0,01.

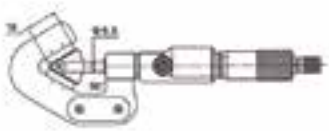



Codice	Campo di misura	Precisione	Taglienti		€ / cad.
SM3030020100015P	1-15 mm	± 0,004 mm	3	1	**309,36**
SM3030020100020P	5-20 mm	± 0,004 mm	3	1	**363,96**
SM3030020100035P	20-35 mm	± 0,005 mm	3	1	**400,35**
SM3030020100050P	35-50 mm	± 0,005 mm	3	1	**473,34**

Micrometro per ingranaggi



Caratteristiche

Micrometro per ingranaggi. Fornito di serie con piattelli, con superfici di misura lappate. Leva di bloccaggio. Risoluzione 0,01.

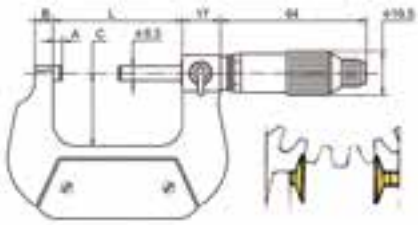

Codice	Campo di misura	Precisione	Piattello	A	B	C		€ / cad.
SM3030020100025I	0-25 mm	± 0,004 mm	20 mm	9,5 mm	8 mm	32 mm	1	**145,58**
SM3030020100050I	25-50 mm	± 0,004 mm	20 mm	9,5 mm	8 mm	44,5 mm	1	**169,85**
SM3030020100075I	50-75 mm	± 0,005 mm	20 mm	9,5 mm	8 mm	57 mm	1	**182,17**
SM3030020100100I	75-100 mm	± 0,005 mm	20 mm	9,5 mm	10 mm	70 mm	1	**222,61**
SM3030020100125I	100-125 mm	± 0,006 mm	30 mm	9,5 mm	10 mm	82 mm	1	**271,14**
SM3030020100150I	125-150 mm	± 0,006 mm	30 mm	9,5 mm	12 mm	94,5 mm	1	**293,48**
SM3030020100175I	150-175 mm	± 0,007 mm	30 mm	9,5 mm	12 mm	107 mm	1	**323,52**
SM3030020100200I	175-200 mm	± 0,007 mm	30 mm	9,5 mm	12 mm	120 mm	1	**352,02**

Micrometro con comparatore



Caratteristiche

Micrometro per esterni con comparatore. Scala con riferimenti di tolleranza per misurazioni passa/non passa. Pulsante di comando dell'incudine mobile. Tamburo graduato cromato opaco. Frizione sensitiva. Leva di bloccaggio. Arco con guanciali termoisolanti. Risoluzione 0,001.

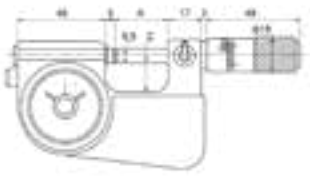

Codice	Campo di misura	Precisione	A	D	L		€ / cad.
SM3050020100025	0-25 mm	± 0,003 mm	19 mm	6,5 mm	28,5 mm	1	**655,12**
SM3050020100050	25-50 mm	± 0,003 mm	30 mm	6,5 mm	53,5 mm	1	**746,11**

Micrometro a disco per lamiere



Caratteristiche

Micrometro a disco per la misurazione delle lamiere. Risoluzione 0,01.

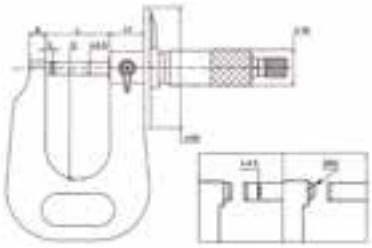

Codice	Campo di misura	Precisione	Arco	B	C	L		€ / cad.
SM3051020100015	0-15 mm	± 0,004 mm	50 mm	8 mm	50 mm	22 mm	1	**177,93**

Set micrometri per esterni



Caratteristiche

Set micrometri per esterni. Con tamburo graduato cromato opaco. Frizione sensitiva. Leva di bloccaggio. Arco verniciato.

Codice	Campo di misura	Pezzi		€ / cad.
SM3060020100100	0-100 mm	4	1	**236,57**
SM3060020100150	0-150 mm	6	1	**396,31**
SM3060020100300	0-300 mm	12	1	**1.132,31**

Micrometro per interni

Caratteristiche

Micrometro per interni. Risoluzione 0,01.



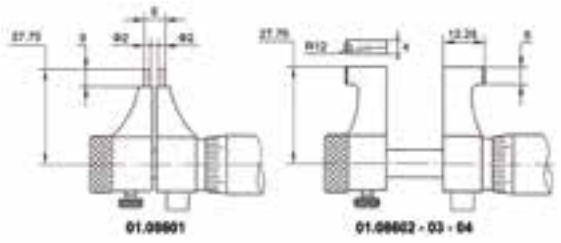

Codice	Campo di misura	Precisione		€ / cad.
SM3070020100030	5-30 mm	± 0,005 mm	1	**137,50**
SM3070020100050	25-50 mm	± 0,006 mm	1	**149,82**
SM3070020100075	50-75 mm	± 0,007 mm	1	**149,82**
SM3070020100100	75-100 mm	± 0,008 mm	1	**198,35**

Micrometro per interni con prolunghe componibili



Caratteristiche

Micrometro per interni con prolunghe componibili. Testina micrometrica con superfici di contatto in metallo duro. Composto da una testina micrometrica per interni ed una serie di prolunghe. Fornito in scatola di legno. Risoluzione 0,01.

Codice	Campo di misura	Testina microm.	Ø Prolunghe	Composizione		€ / cad.
SM3071020100150	50-150 mm	50-65 mm	16 mm	13 -25 -50	1	**186,02**
SM3071020100300	50-300 mm	50-65 mm	16 mm	13 - 25 - 50 (2pz) -100	1	**279,23**
SM3071020100600	50-600 mm	50-65 mm	16 mm	13 - 25 - 50 - 100 -150 - 200	1	**363,96**
SM3071020101000	50-1000 mm	50-65 mm	16 mm	13 - 25 - 50 - 100 (2pz) - 150 - 200 - 300	1	**1.132,31**

Micrometro per interni a tre punte



Caratteristiche

Micrometro per interni a tre punte. Fornito con anelli e prolunga. Tamburo graduato con frizione sensitiva. Esecuzione cromata opaca. Superfici di misura in metallo duro. Risoluzione fino a 12 mm: 0,001 mm; oltre 12 mm: 0,005 mm.



Codice	Campo di misura	Anelli	L1	A	Precisione		€ / cad.
SM3072020100008	6-8 mm	Ø 6 mm	54,5 mm	1,5 mm	0,004 mm	1	**525,72**
SM3072020100010	8-10 mm	Ø 8 mm	54,5 mm	1,5 mm	0,004 mm	1	**525,72**
SM3072020100012	10-12 mm	Ø 10 mm	54,5 mm	1,5 mm	0,004 mm	1	**525,72**
SM3072020100016	12-16 mm	Ø 16 mm	80 mm	0,5 mm	0,004 mm	1	**394,29**
SM3072020100020	16-20 mm	Ø 16 mm	80 mm	0,5 mm	0,004 mm	1	**394,29**
SM3072020100025	20-25 mm	Ø 25 mm	90 mm	0,5 mm	0,004 mm	1	**525,72**
SM3072020100030	25-30 mm	Ø 25 mm	90 mm	0,5 mm	0,004 mm	1	**525,72**
SM3072020100040	30-40 mm	Ø 40 mm	97 mm	0,5 mm	0,004 mm	1	**566,16**
SM3072020100050	40-50 mm	Ø 40 mm	97 mm	0,5 mm	0,004 mm	1	**647,04**
SM3072020100063	50-63 mm	Ø 62 mm	114 mm	0,5 mm	0,005 mm	1	**697,87**
SM3072020100075	62-75 mm	Ø 62 mm	114 mm	0,5 mm	0,005 mm	1	**727,91**
SM3072020100088	75-88 mm	Ø 87 mm	114 mm	0,5 mm	0,005 mm	1	**768,35**
SM3072020100100	87-100 mm	Ø 87 mm	114 mm	0,5 mm	0,005 mm	1	**808,79**

Porta micrometro



Caratteristiche

Porta micrometro. Supporto con base in ghisa e morsetto intercambiabile in lega leggera.

Codice	Base		€ / cad.
SM3080020100000	tonda	1	**42,75**

Assortimento micrometri per interni a tre punte



Caratteristiche

Assortimento micrometri per interni a tre punte. Fornito con anelli di azzeramento e prolunga (100mm-150mm). Chiavi per bloccaggio e regolazione. Lettura campo di misura fino a 12 mm: 0,001 mm; oltre 12mm: 0,005 mm.

Codice	Campo di misura	Misura singola	Anelli	Prolunga		€ / cad.
SM3073020100012	6-12 mm	6-8 / 8-10 / 10-12 mm	Ø 6 / 8 / 10 mm	100 mm	1	**1.334,51**
SM3073020100020	12-20 mm	12-16 / 16-20 mm	Ø 16 mm	150 mm	1	**667,45**
SM3073020100040	20-40 mm	20-25 / 25-30 / 30-40 mm	Ø 25-40 mm	150 mm	1	**1.476,24**
SM3073020100100	40-100 mm	40-50 / 50-63 / 62-75 / 75-88 / 87-100 mm	Ø 40 / 62 / 87 mm	150 mm	1	**3.194,74**

Micrometro centesimale di profondità



Caratteristiche

Micrometro centesimale di profondità. Tamburo cromato opaco. Superfici di contatto temprate, rettificate e lappate. Bloccaggio a vite. Risoluzione 0,01.

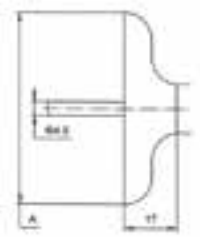

Codice	Campo di misura	Precisione	A	Prolunghe		€ / cad.
SM3040020100025	0-25 mm	± 0,004 mm	100 mm	1 mm	1	**109,38**
SM3040020100050	0-50 mm	± 0,004 mm	100 mm	2 mm	1	**127,48**
SM3040020100100	0-100 mm	± 0,005 mm	100 mm	4 mm	1	**164,07**
SM3040020100200	0-200 mm	± 0,006 mm	100 mm	8 mm	1	**303,30**

Comparatore digitale



Caratteristiche

Comparatore digitale. Accensione e spegnimento con pulsante. Azzeramento in qualsiasi posizione. Conversione memoria e ricerca valore min/max. Spegnimento automatico. Display a caratteri grandi. Risoluzione 0,01.

Codice	Campo di misura	Risoluzione	Ø	Batteria		€ / cad.
SM4010030100010	0-10 mm	0,01 mm	58 mm	1,5 V	1	**157,71**
SM4010030100025	0-25 mm	0,01 mm	58 mm	1,5 V	1	**222,61**
SM4010030100050	0-50 mm	0,01 mm	58 mm	1,5 V	1	**424,81**
SM4010030100110	0-10 mm	0,001 mm	58 mm	3 V	1	**182,17**

Comparatore analogico di precisione



Caratteristiche

Comparatore analogico di precisione. Cassa metallica. Risoluzione 0,01.

Codice	Campo di misura	Risoluzione	Ø		€ / cad.
SM400001010010N	0-10 mm	0,01 mm	60 mm	1	**29,27**

Comparatore analogico di precisione antiurto



Caratteristiche

Comparatore analogico di precisione, antiurto. Cassa e ghiera in metallo. Puntalino in acciaio. Risoluzione 0,01.

Codice	Campo di misura	Risoluzione	Ø		€ / cad.
SM4020030100005	0-5 mm	0,01 mm	40 mm	1	**48,53**
SM4020030100010	0-10 mm	0,01 mm	58 mm	1	**43,52**
SM4020030100020	0-25 mm	0,01 mm	58 mm	1	**72,79**
SM4020030100030	0-30 mm	0,01 mm	58 mm	1	**88,97**
SM4020030100050	0-50 mm	0,01 mm	78 mm	1	**161,76**
SM4020030100100	0-100 mm	0,01 mm	80 mm	1	**a richiesta**

Portacomparatore snodato magnetico



Norma

Caratteristiche

Supporto portacomparatore snodato magnetico. Aste totalmente snodabili e orientabili con bloccaggio centralizzato e regolazione micrometrica. Base magnetica con superfici di appoggio piana e a "V" rettificate. Attacco comparatore Ø 8 mm.

Codice	Base	Forza trazione	Raggio d'azione		€ / cad.
SM4000010100060	60x50x55 mm	60 kg	340 mm	1	**91,28**
SM4000010100080	60x50x55 mm	80 kg	340 mm	1	**291,17**

Portacomparatore a chiavetta



Caratteristiche

Supporto portacomparatore a chiavetta. Base magnetica con superfici di appoggio piana e a "V". Attacco comparatore Ø 8 mm.

Codice	Base	Forza trazione	Raggio d'azione		€ / cad.
SM4000030100060	50x65x70 mm	60 kg	340 mm	1	**30,80**

Portacomparatore snodato



Norma

Caratteristiche

Supporto portacomparatore con aste totalmente snodabili e orientabili. Bloccaggio centralizzato e regolazione micrometrica. Base magnetica con superfici di appoggio piana e a "V" rettificate. Attacco comparatore Ø 8 mm. Fornito in scatola di legno.

Codice	Bloccaggio	Base	Forza trazione	Raggio d'azione		€ / cad.
SM400003010100M	meccanico	80x50x55 mm	100 kg	340 mm	1	**454,95**
SM400003010100I	idraulico	80x50x55 mm	100 kg	340 mm	1	**454,95**
SM400003010000B	solo base	80x50x55 mm	100 kg	--	1	**109,19**

Puntalini di misura per comparatori

Caratteristiche

Puntalini di misura per comparatori

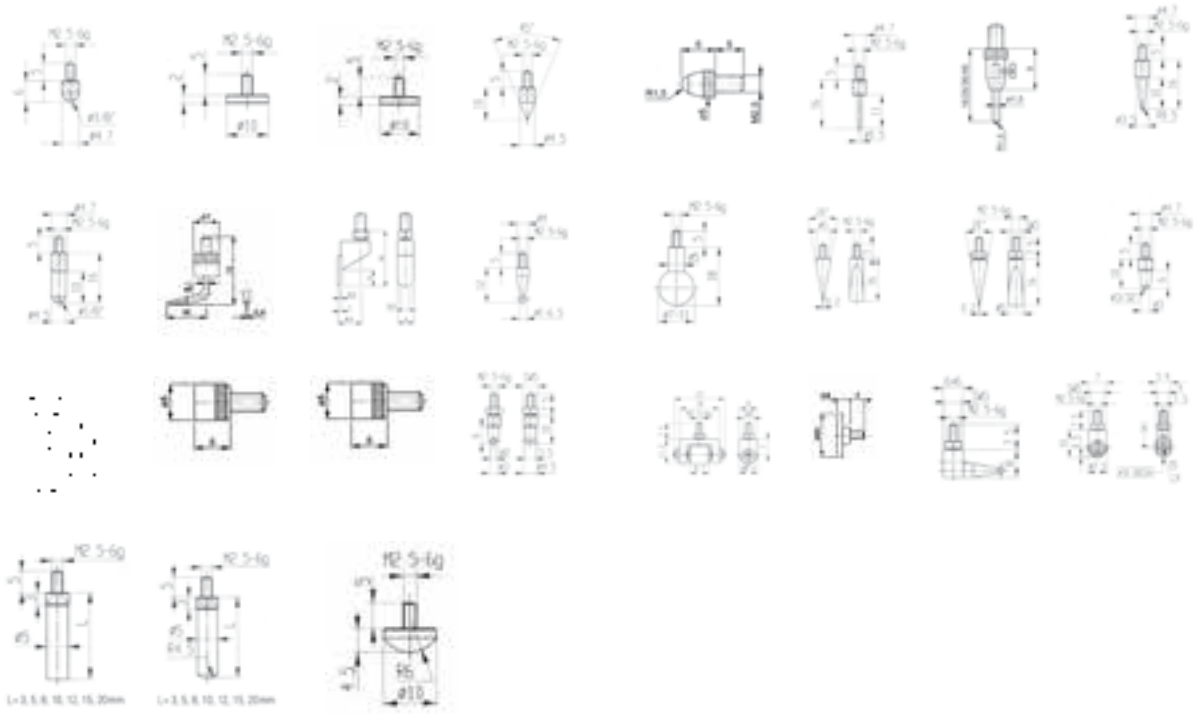

Codice		€ / cad.
SM4000030100001	1	**18,20**
SM4000030100002	1	**72,79**
SM4000030100003	1	**236,86**
SM4000030100004	1	**36,40**
SM4000030100005	1	**36,40**
SM4000030100006	1	**54,59**
SM4000030100007	1	**87,35**
SM4000030100008	1	**54,59**
SM4000030100009	1	**54,59**
SM4000030100010	1	**272,97**
SM4000030100011	1	**218,37**
SM4000030100012	1	**30,33**
SM4000030100013	1	**54,59**
SM4000030100015	1	**54,59**
SM4000030100016	1	**45,83**
SM4000030100017	1	**45,83**
SM4000030100018	1	**54,59**
SM4000030100019	1	**163,78**
SM4000030100020	1	**63,69**

Codice		€ / cad.
SM4000030100021	1	**327,56**
SM4000030100022	1	**87,35**
SM4000030100023	1	**163,78**
SM4000030100026	1	**29,27**
SM4000030100027	1	**29,27**
SM4000030100028	1	**36,40**
SM4000030100029	1	**45,64**
SM4000030100030	1	**54,59**
SM4000030100031	1	**72,79**
SM4000030100032	1	**156,50**

Tastatore a leva



Caratteristiche

Tastatore a leva. Corpo in acciaio cromato opaco. Attacco a codolo a coda di rondine. Movimento di precisione montato su rubini. Perno del tastatore montato su sfere. Codolo di presa Ø 8 mm.



Norma

Codice	Campo di misura	Ø	Lettura		€ / cad.
SM4030030108001	0,8 mm	28 mm	0,01 mm	1	**109,19**
SM4030030180001	0,8 mm	38 mm	0,01 mm	1	**115,25**
SM4030030120002	0,2 mm	28 mm	0,002 mm	1	**169,85**

Accessori per tastatori a leva



Caratteristiche

Accessori per tastatori a leva.

Codice	Descrizione	Ø		€ / cad.
SM40300301000A1	Asta di fissaggio, attacco a coda di rondine	4 mm	1	**32,35**
SM40300301000A2	Asta di fissaggio, attacco a coda di rondine	8 mm	1	**32,35**
SM40300301000A3	Supporto articolato lungo, corpo cilindrico, attacco a coda di rondine	8x90 mm	1	**89,17**
SM40300301000A4	Supporto di centraggio per i modelli perpendicolari, con corpo cilindrico, punto di serraggio per asta di fissaggio e attacco a coda di rondine	8x25 mm	1	**38,42**
SM40300301000A5	Supporto articolato lungo, con corpo cilindrico, attacco a coda di rondine e regolazione fine	8x125 mm	1	**149,22**

Centratore meccanico



Caratteristiche

Centratore meccanico a rotazione. Sistema di centratura visivo semplice e rapido, particolarmente indicato nelle operazioni correnti di centratura. Velocità consigliata 400/600 g/min.

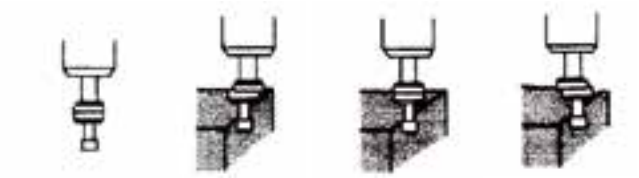

Norma

Codice	Ø gambo	Ø sfera contatto		€ / cad.
SM4030030100004	10 mm	10/4 mm	1	**24,26**
SM4030030100010	10 mm	10 mm	1	**24,26**
SM4030030100000M	molla di ricambio	--	1	**10,40**

Centratore elettronico



Caratteristiche

Centratore elettronico con display luminoso a 360° e beep sonoro per la centratura o l'allineamento del pezzo da lavorare rispetto all'asse del mandrino portautensili. Particolarmente indicato per la ricerca di un punto "zero" di partenza per le lavorazioni su macchine utensili. Alimentazione con batterie micro 1,5V (incluse).

Codice	Ø gambo	Ø sfera contatto		€ / cad.
SM4030030100010E	20 mm	10 mm	1	**436,75**

Alesametro con comparatore



Caratteristiche

Alesametro con comparatore. Testina e punte di contatto in acciaio temprato. Impugnatura termoisolante. Attacco comparatore Ø 8 mm. Risoluzione 0,01.

Codice	Campo di misura	Profondità		€ / cad.
SM4040030100010	6-10 mm	40 mm	1	**242,64**
SM4040030100018	10-18 mm	100 mm	1	**234,55**
SM4040030100035	18-35 mm	125 mm	1	**181,98**
SM4040030100050	35-50 mm	150 mm	1	**181,98**
SM4040030100160	50-160 mm	150 mm	1	**198,15**
SM4040030100250	160-250 mm	400 mm	1	**272,97**
SM4040030100450	250-450 mm	400 mm	1	**303,30**

Serie alesametri



Caratteristiche

Serie alesametri con comparatore. Testina in acciaio temprato con sfera in metallo duro. Impugnatura in materiale isolante termico. Attacco comparatore Ø 8mm.

Codice	Campo di misura		€ / cad.
SM4040030100SET	18-35; 35-50; 50-160 mm	1	**545,94**

Misuratore rapido per interni



Caratteristiche

Misuratore rapido per interni. Bracci studiati per rilevazioni di difficile accesso. Risoluzione 0,01.

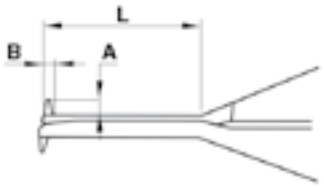

Codice	Campo di misura	L	B	A		€ / cad.
SM4050030100515	5-15 mm	20 mm	1,0 mm	1,5 mm	1	**349,80**
SM4050030101020	10-20 mm	25 mm	1,5 mm	3,0 mm	1	**349,80**
SM4050030101030	10-30 mm	55 mm	2,0 mm	3,5 mm	1	**424,62**
SM4050030102030	20-30 mm	30 mm	2,0 mm	6,5 mm	1	**349,80**
SM4050030103040	30-40 mm	30 mm	2,5 mm	9,0 mm	1	**349,80**
SM4050030104050	40-50 mm	30 mm	2,5 mm	9,0 mm	1	**349,80**
SM4050030104060	40-60 mm	80 mm	3,0 mm	8,5 mm	1	**384,18**

Misuratore rapido per esterni



Caratteristiche

Misuratore rapido per esterni. Pressione di misura garantita su tutta la corsa. Risoluzione 0,01.

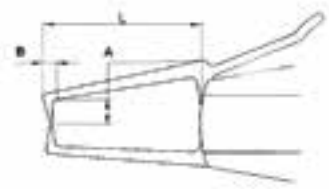

Codice	Campo di misura	L	B	A		€ / cad.
SM4050030100020	0-20 mm	80 mm	6,5 mm	25 mm	1	**380,13**
SM4050030100040	20-40 mm	80 mm	6,5 mm	25 mm	1	**424,62**
SM4050030100060	40-60 mm	80 mm	6,5 mm	25 mm	1	**440,99**

Banco di controllo concentricità



Caratteristiche

Banco di controllo concentricità 0,002. Corpo in lega leggera. Rotori in acciaio temprato. Volatino di manovra. Trasmissione a cinghia piatta. Due supporti comparatori mobili. Fornito senza comparatori.



Norma

Codice	Campo di misura		€ / cad.
SM6000040200050	Ø 1,5 - Ø 50 mm	1	**3.900,00**

Tavola di controllo



Caratteristiche

Tavola di controllo. Corpo in lega leggera. Piano in acciaio temprato. Puntali intercambiabili. Precaria interno ed esterno. Precisione: 1 micron rip. Due pomelli di fine corsa. Fornita con un comparatore 0,01 ed una coppia di staffe di appoggio.

INOX

0,01 mm.

Codice	Campo di misura	Dimensioni	Ripetibilità		€ / cad.
SM6100040200200	0-200 mm	255x150 mm	0,01 mm	1	**3.525,00**
SM6100040200330	0-330 mm	406x180 mm	0,01 mm	1	**5.400,00**
SM6100040201804	0-200 mm	255x150 mm	0,01 mm	1	**4.650,00**

Accessori per tavola di controllo

Caratteristiche

Accessori per tavola di controllo

Codice		€ / cad.
SM4000030100083	1	**295,28**
SM4000030100084	1	**342,90**
SM4000030100085	1	**323,85**
SM4000030100086	1	**323,85**
SM4000030100087	1	**333,38**

Codice		€ / cad.
SM4000030100088	1	**257,18**
SM4000030100089	1	**257,18**
SM4000030100090	1	**342,90**
SM4000030100091	1	**438,15**
SM4000030100092	1	**304,80**

Azzeratore per alesametri e calibri



Caratteristiche

Azzeratore per alesametri e calibri. Contatti in carburo di Tungsteno. Carrello di regolazione fine. Volantino di manovra. Trasmissione a cinghia piatta. Riga ottica in carbone di silicio. Display elettronico. Fornito in scatola di legno. Risoluzione 0,001.



Codice	Campo di misura	A	Tolleranza 100mm	Riga		€ / cad.
SM6200040200400	0-400 mm	796 mm	0,002 mm	ottica	1	**18.000,00**
SM6200040200700	0-700 mm	1096 mm	0,002 mm	ottica	1	**20.700,00**
SM6200040201000	0-1000 mm	1396 mm	0,002 mm	ottica	1	**26.700,00**

Azzeratore per alesametri e micrometri



Caratteristiche

Strumento per la taratura di alesametri con l'ausilio di blocchetti di riscontro. Consente di azzerare con precisione alesametri e micrometri a due ponti per interni. Fornito con blocchetti quadri paralleli.

Codice	Campo di misura		€ / cad.
SM6200040100001	18-400 mm	1	**1.290,00**

Piano di riscontro in granito nero



Caratteristiche

Piano di riscontro in granito nero. Grado di planarità e precisione in conformità alla norma DIN 876/00. Per finiture superficiali di alta qualità. Offre isolamento elettrico e amagneticità. Corredato da certificato di planarità.

Codice	Dimensioni	Precisione ± µm	Peso		€ / cad.
SM6300040100630	630x400x80 mm	2,2	62 kg	1	**394,29**
SM6300040100800	800x500x100 mm	2,6	130 kg	1	**636,93**
SM6300040101000	1000x630x140 mm	3	260 kg	1	**1.334,51**
SM6300040101200	1200x800x160 mm	3,4	460 kg	1	**2.199,92**

Riga pianparallela in granito nero



Caratteristiche

Riga pianparallela in granito nero. Grado “00”.

Codice	Dimensioni	Precisione ± µm	Peso		€ / cad.
SM640004010500G	500x50x80 mm	4	5 kg	1	**576,27**
SM640004010750G	750x50x100 mm	5	10 kg	1	**909,89**
SM640004011000G	1000x60x140 mm	6	23 kg	1	**1.091,87**
SM640004011500G	1500x80x180 mm	8	40 kg	1	**1.738,91**
SM640004012000G	2000x100x220 mm	10	80 kg	1	**3.184,63**

Riga di controllo in acciaio indeformabile



Caratteristiche

Riga di controllo in acciaio indeformabile. Tolleranza in conformità norma DIN 874/1.

Codice	Dimensioni		€ / cad.
SM640004010500A	500x50x10 mm	1	**109,19**
SM640004010750A	750x50x10 mm	1	**145,58**
SM640004011000A	1000x60x12 mm	1	**200,18**

Squadra di controllo in granito nero



Caratteristiche

Squadra di controllo in granito nero. Grado “00”.

Codice	Dimensioni	Precisione perpendicolarità ± µm	Peso		€ / cad.
SM6500040100200	200x150x30 mm	2	1,8 kg	1	**319,47**
SM6500040100300	300x200x40 mm	2	4,7 kg	1	**82,81**
SM6500040100400	400x250x50 mm	2	10 kg	1	**636,93**
SM6500040100630	630x400x60 mm	3	28 kg	1	**1.091,87**
SM6500040101000	1000x630x100 mm	4	117 kg	1	**3.032,98**

Coppia paralleli a croce



Caratteristiche

Coppia di paralleli a croce in acciaio indeformabile C45. 4 cave a V 90°. Tolleranza 1/100.

Codice	Dimensioni	Ø Alberi		€ / cad.
SM6600040107575	75x75 mm	5-60 mm	1	**181,98**
SM6600040109570	95x70 mm	5-80 mm	1	**190,07**
SM6600040110080	100x80 mm	5-80 mm	1	**242,64**
SM6600040112012	120x90 mm	5-80 mm	1	**331,61**
SM6600040112090	120x120 mm	5-80 mm	1	**315,43**
SM6600040115010	150x100 mm	5-85 mm	1	**400,35**

Coppia prismi ad angolo retto



Caratteristiche

Coppia di prismi ad angolo retto in acciaio indeformabile C45. Cava a V 90°. Tolleranza 1/100.

Codice	Dimensioni	Ø Alberi		€ / cad.
SM6600040115055	150x55 mm	5-42 mm	1	**186,02**
SM6600040120070	200x70 mm	5-56 mm	1	**283,08**

Prisma magnetico



Caratteristiche

Prisma magnetico. Capacità di bloccaggio da Ø 5 a Ø 70. Tolleranza 1/100.

Codice	Dimensioni		€ / cad.
SM6600040107085	70x85x85 mm	1	**272,97**

Truschino digitale a corsoio, doppia colonna



LCD INOX DATI mm inch 0,01 mm.

Caratteristiche

Truschino digitale a corsoio, con doppia colonna. In acciaio inox e base in ghisa. Anello di regolazione fine. Sgancio rapido. Uscita dati elettronica RS 232 mm/pollici, resistente all'acqua. Dotazione di serie: punta a tracciare temprata. Fornito in scatola di legno. Risoluzione 0,01.



Codice	Campo di misura	A	Base	Ø colonna	Toll.	Perpendicolarità		€ / cad.
SM5000050200300	0-300 mm	595 mm	204x117 mm	20 mm	0,03 mm	0,06x600 mm	1	**1.185,00**
SM5000050200600	0-600 mm	858 mm	204x117 mm	20 mm	0,03 mm	0,06x600 mm	1	**1.485,00**
SM5000050201000	0-1000 mm	1058 mm	204x117 mm	20 mm	0,04 mm	0,08x1000 mm	1	**1.800,00**

Accessori per truschino digitale a corsoio

Caratteristiche

Accessori per truschino digitale a corsoio

Codice	Descrizione		€ / cad.
SM50000502000R1	Tracciatore L=70 (in dotazione)	1	**171,45**
SM50000502000R2	Tracciatore L=70 in metallo duro	1	**285,75**
SM50000502000R3	Tracciatore L=120	1	**304,80**
SM50000502000R4	Supporto comparatore L=100	1	**247,65**
SM50000502000R5	Supporto comparatore L=120	1	**266,70**
SM50000502000R6	Supporto goniometro	1	**266,70**

Truschino digitale con cassa in acciaio



Caratteristiche

Truschino digitale con cassa in acciaio cromato. Accensione e spegnimento con pulsante. Azzeramento in qualsiasi posizione. Corsa rapida con volantino e regolazione micrometrica. Punta a tracciare con riporto in metallo duro. Risoluzione 0,01.

Codice	Campo di misura	Accessori		€ / cad.
SM5000050100300	0-300 mm	--	1	**566,16**
SM5000050100600	0-600 mm	--	1	**1.071,65**
SM50000501000R1	--	punta di ricambio	1	**109,19**
SM50000501000R2	--	supporto portacomparatore	1	**90,99**
SM50000501000R3	--	supporto tastatore	1	**90,99**

Truschino digitale multifunzione



Caratteristiche

Truschino digitale multifunzione. Accensione e spegnimento con pulsante. Azzeramento in qualsiasi posizione. Regolazione micrometrica. Punta a tracciare con riporto in metallo duro. Risoluzione 0,01.

Codice	Campo di misura	Accessori		€ / cad.
SM5000050103000	0-300 mm	--	1	**319,47**
SM5000050105000	0-500 mm	--	1	**485,28**
SM5000050101000	0-1000 mm	--	1	**1.536,71**
SM5000050101500	0-1500 mm	--	1	**3.032,98**
SM50000501000AP	--	supporto portacomparatore	1	**76,84**
SM50000501000AT	--	supporto tastatore	1	**76,84**

Truschino ad orologio



Caratteristiche

Truschino ad orologio. Lettura con doppio contatore azzerabile in qualsiasi posizione. Doppia colonna di guida. Punta a tracciare con riporto in metallo duro. Risoluzione 0,01.

Codice	Campo di misura	Accessori		€ / cad.
SM5100050100300	0-300 mm	--	1	**485,28**
SM5100050100600	0-600 mm	--	1	**788,57**
SM51000501000R1	--	punta di ricambio	1	**90,99**
SM51000501000R2	--	supporto portacomparatore	1	**72,79**
SM51000501000R3	--	supporto tastatore	1	**60,66**

Truschino meccanico



Caratteristiche

Truschino meccanico. Scala cromata opaca. Basamento in ghisa. Corsa con regolazione micrometrica. Punta a tracciare con riporto in metallo duro. Risoluzione 0,02.

Codice	Campo di misura	Accessori		€ / cad.
SM5200050100300	0-300 mm	--	1	**349,80**
SM5200050100600	0-600 mm	--	1	**485,28**
SM52000501000R1	--	punta di ricambio	1	**90,99**

Rapportatore d'angolo digitale



Caratteristiche

Rapportatore d'angolo digitale. Accensione e spegnimento con pulsante. Azzeramento in qualsiasi posizione. Modalità visualizzazione 360° / 180° x 2 / 90° x 4. Regolazione micrometrica. Squadretta regolabile per sottosquadra e piccoli angoli. Risoluzione 30" e 5/1000°.

Codice	Asta		€ / cad.
SM5300050100300	300 mm	1	**746,11**

Rapportatore d'angolo con lente



Caratteristiche

Rapportatore d'angolo in acciaio inox con lente di ingrandimento. Scala cromata opaca. Regolazione micrometrica. Squadretta regolabile per sottosquadra e piccoli angoli. Risoluzione 5' d'arco.

Codice	Asta		€ / cad.
SM5300050120030	200-300 mm	1	**133,45**

Goniometro con orologio



Caratteristiche

Goniometro con orologio, in acciaio inox. Risoluzione 5' d'arco.

Codice	Asta		€ / cad.
SM5400050100300	300 mm	1	**159,74**

Goniometro semplice cromato



Caratteristiche

Goniometro semplice in acciaio indeformabile cromato. Scala incisa laser. Ghiera di bloccaggio dell'asta.

Codice	Asta	Arco		€ / cad.
SM5400050112015	150 mm	120 mm	1	**30,81**
SM5400050115020	200 mm	150 mm	1	**38,42**
SM5400050120030	300 mm	200 mm	1	**68,17**

Goniometro ad asta scorrevole

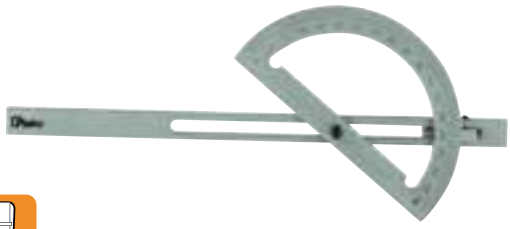

Caratteristiche

Goniometro ad asta scorrevole in acciaio indeformabile cromato opaco. Scala incisa laser. Ghiera di bloccaggio dell'asta.

Codice	Asta	Arco		€ / cad.
SM5400050112024	240 mm	120 mm	1	**57,77**
SM5400050115030	300 mm	150 mm	1	**47,37**
SM5400050120040	400 mm	200 mm	1	**82,81**

Squadra semplice indeformabile



Caratteristiche

Squadra semplice in acciaio indeformabile. In conformità norma DIN 875/1.

Codice	Dimensioni		€ / cad.
SM7030060105040	50x40 mm	1	**15,37**
SM7030060107550	75x50 mm	1	**18,20**
SM7030060110070	100x70 mm	1	**19,64**
SM7030060115010	150x100 mm	1	**24,26**
SM7030060120013	200x130 mm	1	**30,33**
SM7030060125016	250x165 mm	1	**38,42**
SM7030060130020	300x200 mm	1	**54,59**
SM7030060140025	400x250 mm	1	**91,09**
SM7030060150030	500x300 mm	1	**107,45**

Squadra a cappello indeformabile



Caratteristiche

Squadra a cappello in acciaio indeformabile. In conformità norma DIN 875/1.

Codice	Dimensioni		€ / cad.
SM7100060105040	50x40 mm	1	**22,24**
SM7100060107550	75x50 mm	1	**24,26**
SM7000060100100	100x70 mm	1	**28,50**
SM7100060115010	150x100 mm	1	**36,59**
SM7000060100200	200x130 mm	1	**44,48**
SM7100060125016	250x165 mm	1	**56,62**
SM7000060100300	300x200 mm	1	**80,88**
SM7100060140025	400x250 mm	1	**131,43**
SM7100060150030	500x300 mm	1	**155,98**

Squadra semplice ECO



Caratteristiche

Squadra semplice in acciaio zincato, versione economica.

Codice	Dimensioni		€ / cad.
SM7060060100100	100x70 mm	1	**13,87**
SM7060060100150	150x100mm	1	**18,49**
SM7060060100200	200x135 mm	1	**20,80**
SM7060060100250	250x170 mm	1	**25,42**
SM7060060100300	300x180 mm	1	**30,04**
SM7060060100400	400x200 mm	1	**34,66**
SM7060060100500	500x250 mm	1	**41,60**
SM7060060100600	600x300 mm	1	**48,53**

Squadra a cappello ECO



Caratteristiche

Squadra a cappello in acciaio zincato, versione economica, senza viti.

Codice	Dimensioni		€ / cad.
SM7060060200100	100x70 mm	1	**13,87**
SM7060060200150	150x100mm	1	**16,18**
SM7060060200200	200x135 mm	1	**20,80**
SM7060060200250	250x170 mm	1	**25,42**
SM7060060200300	300x180 mm	1	**30,04**
SM7060060200400	400x200 mm	1	**34,66**
SM7060060200500	500x250 mm	1	**46,22**
SM7060060200600	600x300 mm	1	**62,39**

Squadra a cappello ECO rettificata



Caratteristiche

Squadra a cappello in acciaio rettificato, versione economica.

Codice	Dimensioni		€ / cad.
SM7060060300100	100x70 mm	1	**16,18**
SM7060060300150	150x100mm	1	**20,80**
SM7060060300200	200x135 mm	1	**27,73**
SM7060060300250	250x170 mm	1	**31,20**
SM7060060300300	300x180 mm	1	**41,60**
SM7060060300400	400x200 mm	1	**48,53**
SM7060060300500	500x250 mm	1	**60,08**
SM7060060300600	600x300 mm	1	**73,95**

Guardapiano in acciaio inox



Caratteristiche

Guardapiano in acciaio inox temprato. In conformità norma DIN 874/0.

Codice	Dimensioni		€ / cad.
SM7300060100100	100 mm	1	**38,42**
SM7300060100125	125 mm	1	**42,37**
SM7300060100150	150 mm	1	**48,53**
SM7300060100200	200 mm	1	**60,66**
SM7300060100250	250 mm	1	**88,97**
SM7300060100300	300 mm	1	**107,45**
SM7300060100400	400 mm	1	**145,58**
SM7300060100500	500 mm	1	**222,42**

Squadra magnetica permanente



Caratteristiche

Squadra magnetica permanente. Adatta per un rapido posizionamento di pezzi a 90°. Ideale nelle operazioni di saldatura e tracciatura.



Codice	AxBxC	Forza		€ / cad.
SM7040060100150	150x150x60 mm	100 kg	1	**155,98**
SM7040060100200	200x200x60 mm	140 kg	1	**161,76**
SM7040060100300	300x300x60 mm	200 kg	1	**207,98**

Squadra per tracciare



Caratteristiche

Squadra per tracciare in acciaio indeformabile cromato.

Codice	Lunghezza		€ / cad.
SM7050060100200	200 mm	1	**40,44**
SM7050060100250	250 mm	1	**48,53**
SM7050060100300	300 mm	1	**60,66**

Squadra per flange



Caratteristiche

Squadra per flange in acciaio.

Codice	Dimensioni	Apertura arco	Profondità arco	Sezione		€ / cad.
SM7050060103000	300 mm	60 mm	160 mm	30x6 mm	1	**60,66**
SM7050060105000	500 mm	60 mm	160 mm	30x6 mm	1	**76,84**

Riga millimetrata in acciaio inox



Caratteristiche

Riga millimetrata in acciaio inox, senza smusso. Divisione millimetrata su una faccia. Tolleranza in conformità norma DIN 866/A.

DIN INOX

Codice	Dimensioni		€ / cad.
SM7400060150043	500x43x5 mm	1	**137,50**
SM7400060175043	750x43x5 mm	1	**181,98**
SM7400060110004	1000x43x5 mm	1	**242,64**
SM7400060115004	1500x43x5 mm	1	**382,16**
SM7400060120004	2000x43x5 mm	1	**527,74**

Riga flessibile in acciaio inox



Caratteristiche

Riga flessibile in acciaio inox . Esecuzione cromata opaca. Divisione millimetrata mm-mm su una faccia e mm-1/2 mm sull'altra.

INOX

Codice	Dimensioni	Sezione		€ / cad.
SM7400060100200	200 mm	13x0,5 mm	1	**2,83**
SM7400060100250	250 mm	13x0,5 mm	1	**3,24**
SM740006010300F	300 mm	13x0,5 mm	1	**4,04**

Riga semirigida in acciaio inox



Caratteristiche

Riga semirigida in acciaio inox. Esecuzione cromata opaca. Divisione millimetrata su una faccia.

INOX

Codice	Dimensioni	Sezione		€ / cad.
SM7400060100300	300 mm	30x1 mm	1	**4,04**
SM7400060100500	500 mm	30x1 mm	1	**8,09**
SM7400060101000	1000 mm	30x1 mm	1	**19,82**
SM7400060101500	1500 mm	30x1 mm	1	**48,53**
SM7400060102000	2000 mm	30x1 mm	1	**68,34**

Livella lineare di precisione



Caratteristiche

Livella lineare di precisione. Corpo in ghisa legata nervata. Base prismatica per controllo di superfici piane e cilindriche. Fiale protette. Guanciali termoisolanti. Fornita in scatola di legno.

Codice	Campo di misura	Sensibilità		€ / cad.
SM7500060115002	150 mm	0,02 mm	1	**218,37**
SM7500060115005	150 mm	0,05 mm	1	**198,35**
SM7500060120002	200 mm	0,02 mm	1	**248,70**
SM7500060120005	200 mm	0,05 mm	1	**228,77**
SM7500060125002	250 mm	0,02 mm	1	**262,86**
SM7500060125005	250 mm	0,05 mm	1	**242,64**
SM7500060130002	300 mm	0,02 mm	1	**283,08**
SM7500060130005	300 mm	0,05 mm	1	**254,77**

Livella quadra di precisione



Caratteristiche

Livella quadra di precisione. Quattro superfici di appoggio ad angolo retto, due piane e due prismatiche per il controllo delle superfici piane e cilindriche. Corpo in ghisa legata nervata. Fiale protette. Impugnatura termoisolante. Fornita in scatola di legno.

Codice	Campo di misura	Sensibilità		€ / cad.
SM7510060110005	100 mm	0,05 mm	1	**303,30**
SM7510060115002	150 mm	0,02 mm	1	**242,64**
SM7510060115005	150 mm	0,05 mm	1	**222,42**
SM7510060120002	200 mm	0,02 mm	1	**262,86**
SM7510060120005	200 mm	0,05 mm	1	**242,64**
SM7510060125002	250 mm	0,02 mm	1	**363,96**
SM7510060125005	250 mm	0,05 mm	1	**343,74**

Livella digitale



Caratteristiche

Livella digitale, goniometro a 360° (4x90°) ed inclinometro. Accensione e spegnimento con pulsante. Azzeramento in qualsiasi posizione. Blocco ultimo valore visualizzato. Batteria inclusa. Risoluzione 0,1°.

3V LCD

Codice	Precisione		€ / cad.
SM7600060100001	0°-10° ± 0,1°, 10°-90° ± 1,5°	1	**145,58**

Livella magnetica



Caratteristiche

Livella magnetica, utilizzabile da 0 a 360°. Indicatore sempre puntato in posizione verticale. Ideale per controllare i pezzi in macchina in qualsiasi posizione.



Codice	Misura base	Sensibilità		€ / cad.
SM7600060100005	93x79x16 mm	0,083°	1	**a richiesta**
SM7600060100083	40x130x2 mm	0,05°	1	**a richiesta**

Serie blocchetti di riscontro



Caratteristiche

Serie di blocchetti di riscontro. Pianparalleli in acciaio HRC64. In conformità norma ISO 3650 – DIN 861.

Codice	Precisione	Pezzi	Composizione serie	Misura	Progressione		€ / cad.
SM8000070100320	0	-	1 pz - 9 pz - 9 pz 9 pz - 3 pz - 1 pz	1,005 - 1,01~1,09 - 1,1~1,9 1~9 - 10~30 - 60	0,01 - 0,1 - 1 - 10	1	**566,16**
SM8000070100321	1	32				1	**363,96**
SM8000070100322	2	-				1	**222,42**
SM8000070100470	0	-	1 pz - 9 pz - 9 pz 24 pz - 4 pz	1,005 - 1,01~1,09 - 1,1~1,9 - 1~24 - 25~100	0,01 - 0,1 - 1 - 25	1	**819,19**
SM8000070100471	1	47				1	**485,28**
SM8000070100472	2	-				1	**303,30**
SM8000070100870	0	-	9 pz - 49 pz 19 pz - 10 pz	1,001~ 1,009 - 1,01~1,49 - 0,5 ~ 9,5 - 10 ~100	0,001 - 0,01 0,5 - 10	1	**1.273,85**
SM8000070100871	1	87				1	**819,19**
SM8000070100872	2	-				1	**444,84**
SM8000070101030	0	-	1 pz - 49 pz 49 pz - 4 pz	1,005 - 1,01~1,49 - 0,5~24,5 - 25~100	0,01 - 0,5 - 25	1	**1.577,15**
SM8000070101031	1	103				1	**970,55**
SM8000070101032	2	-				1	**545,94**

Serie calibri a tampone lisci



Caratteristiche

Serie calibri a tampone lisci, passa / non passa. In acciaio temprato. Tolleranza H7. Forniti in scatola di legno.

Codice	Composizione set Ø	Pezzi		€ / cad.
SM80100701015KT	32-34-35-36-38-40-42-44-46-48-50-52-55-58-60 mm	15	1	**1.733,13**
SM80100701025KT	3-4-5-6-7-8-10-11-12-13-14-15-16-17-18-20-21-22-23-24-25-26-27-28-29-30 mm	26	1	**1.694,62**

Calibri a tampone lisci

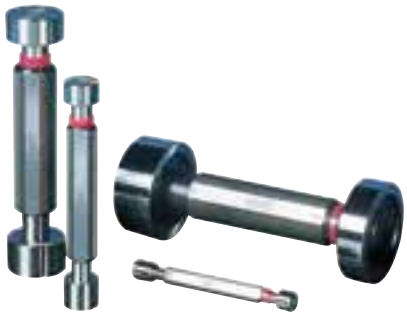

Caratteristiche

Calibri a tampone lisci, passa / non passa. In acciaio temprato. Tolleranza H7.

Codice	Misura		€ / cad.
SM8010070100003	3 mm	1	**65,11**
SM8010070100004	4 mm	1	**65,11**
SM8010070100005	5 mm	1	**65,11**
SM8010070100006	6 mm	1	**65,11**
SM8010070100007	7 mm	1	**65,11**
SM8010070100008	8 mm	1	**65,11**
SM8010070100009	9 mm	1	**65,11**
SM8010070100010	10 mm	1	**65,11**
SM8010070100011	11 mm	1	**65,11**
SM8010070100012	12 mm	1	**65,11**
SM8010070100013	13 mm	1	**65,11**
SM8010070100014	14 mm	1	**65,11**
SM8010070100015	15 mm	1	**65,11**
SM8010070100016	16 mm	1	**65,11**
SM8010070100017	17 mm	1	**65,11**
SM8010070100018	18 mm	1	**65,11**
SM8010070100019	19 mm	1	**65,11**
SM8010070100020	20 mm	1	**65,11**
SM8010070100021	21 mm	1	**73,60**
SM8010070100022	22 mm	1	**73,60**
SM8010070100023	23 mm	1	**73,60**
SM8010070100024	24 mm	1	**73,60**
SM8010070100025	25 mm	1	**73,60**
SM8010070100026	26 mm	1	**73,60**
SM8010070100027	27 mm	1	**73,60**
SM8010070100028	28 mm	1	**73,60**
SM8010070100029	29 mm	1	**73,60**
SM8010070100030	30 mm	1	**73,60**
SM8010070100032	32 mm	1	**90,58**
SM8010070100033	33 mm	1	**90,58**
SM8010070100034	34 mm	1	**90,58**
SM8010070100035	35 mm	1	**90,58**

Codice	Misura		€ / cad.
SM8010070100036	36 mm	1	**90,58**
SM8010070100037	37 mm	1	**90,58**
SM8010070100038	38 mm	1	**90,58**
SM8010070100040	40 mm	1	**90,58**
SM8010070100042	42 mm	1	**110,40**
SM8010070100044	44 mm	1	**110,40**
SM8010070100045	45 mm	1	**110,40**
SM8010070100046	46 mm	1	**110,40**
SM8010070100047	47 mm	1	**110,40**
SM8010070100048	48 mm	1	**110,40**
SM8010070100050	50 mm	1	**110,40**
SM8010070100052	52 mm	1	**152,86**
SM8010070100055	55 mm	1	**152,86**
SM8010070100056	56 mm	1	**152,86**
SM8010070100058	58 mm	1	**152,86**
SM8010070100060	60 mm	1	**152,86**
SM8010070100062	62 mm	1	**152,86**
SM8010070100065	65 mm	1	**152,86**
SM8010070100068	68 mm	1	**175,51**
SM8010070100070	70 mm	1	**175,51**
SM8010070100072	72 mm	1	**161,76**
SM8010070100075	75 mm	1	**161,76**
SM8010070100078	78 mm	1	**161,76**
SM8010070100080	80 mm	1	**161,76**
SM8010070100082	82 mm	1	**226,46**
SM8010070100085	85 mm	1	**226,46**
SM8010070100088	88 mm	1	**226,46**
SM8010070100090	90 mm	1	**226,46**
SM8010070100092	92 mm	1	**254,77**
SM8010070100095	95 mm	1	**254,77**
SM8010070100098	98 mm	1	**254,77**
SM8010070100100	100 mm	1	**254,77**

Anelli di azzeramento



DIN

Caratteristiche

Anelli di azzeramento master. In acciaio temprato. In conformità norma DIN 2250.

Codice	Misura		€ / cad.
SM8020070100004	4 mm	1	**124,55**
SM8020070100005	5 mm	1	**124,55**
SM8020070100006	6 mm	1	**124,55**
SM8020070100007	7 mm	1	**124,55**
SM8020070100008	8 mm	1	**124,55**
SM8020070100009	9 mm	1	**124,55**
SM8020070100010	10 mm	1	**118,89**
SM8020070100011	11 mm	1	**118,89**
SM8020070100012	12 mm	1	**118,89**
SM8020070100013	13 mm	1	**118,89**
SM8020070100014	14 mm	1	**118,89**
SM8020070100015	15 mm	1	**118,89**
SM8020070100016	16 mm	1	**118,89**
SM8020070100017	17 mm	1	**118,89**
SM8020070100018	18 mm	1	**118,89**
SM8020070100019	19 mm	1	**118,89**
SM8020070100020	20 mm	1	**130,22**
SM8020070100021	21 mm	1	**130,22**
SM8020070100022	22 mm	1	**130,22**
SM8020070100023	23 mm	1	**130,22**
SM8020070100024	24 mm	1	**130,22**
SM8020070100025	25 mm	1	**130,22**
SM8020070100026	26 mm	1	**130,22**
SM8020070100027	27 mm	1	**130,22**
SM8020070100028	28 mm	1	**130,22**
SM8020070100029	29 mm	1	**130,22**
SM8020070100030	30 mm	1	**130,22**
SM8020070100032	32 mm	1	**130,22**
SM8020070100033	33 mm	1	**130,22**
SM8020070100034	34 mm	1	**130,22**
SM8020070100035	35 mm	1	**130,22**
SM8020070100036	36 mm	1	**141,54**
SM8020070100037	37 mm	1	**141,54**
SM8020070100038	38 mm	1	**141,54**
SM8020070100040	40 mm	1	**167,02**
SM8020070100042	42 mm	1	**167,02**

Codice	Misura		€ / cad.
SM8020070100044	44 mm	1	**167,02**
SM8020070100045	45 mm	1	**167,02**
SM8020070100046	46 mm	1	**167,02**
SM8020070100047	47 mm	1	**167,02**
SM8020070100048	48 mm	1	**167,02**
SM8020070100050	50 mm	1	**175,51**
SM8020070100052	52 mm	1	**175,51**
SM8020070100055	55 mm	1	**203,82**
SM8020070100056	56 mm	1	**223,63**
SM8020070100058	58 mm	1	**223,63**
SM8020070100060	60 mm	1	**240,62**
SM8020070100062	62 mm	1	**240,62**
SM8020070100065	65 mm	1	**246,28**
SM8020070100068	68 mm	1	**246,28**
SM8020070100070	70 mm	1	**246,28**
SM8020070100072	72 mm	1	**246,28**
SM8020070100075	75 mm	1	**246,28**
SM8020070100078	78 mm	1	**288,74**
SM8020070100080	80 mm	1	**288,74**
SM8020070100082	82 mm	1	**288,74**
SM8020070100085	85 mm	1	**368,00**
SM8020070100088	88 mm	1	**368,00**
SM8020070100090	90 mm	1	**368,00**
SM8020070100092	92 mm	1	**368,00**
SM8020070100095	95 mm	1	**368,00**
SM8020070100098	98 mm	1	**368,00**
SM8020070100100	100 mm	1	**509,54**
SM8020070100110	110 mm	1	**509,54**
SM8020070100125	125 mm	1	**566,16**
SM8020070100150	150 mm	1	**707,69**
SM8020070100175	175 mm	1	**1.051,43**
SM8020070100200	200 mm	1	**1.341,79**
SM8020070100225	225 mm	1	**1.910,78**
SM8020070100250	250 mm	1	**2.385,94**
SM8020070100275	275 mm	1	**2.802,47**

Serie spine calibrate



Caratteristiche

Serie spine calibrate in acciaio HRC 61/64. Tolleranza ±0,002 mm. Rugosità inferiore a 0,025 micron Ra. Conicità inferiore a ± 0,002 mm.

Codice	Pezzi	Dimensioni	Progressione		€ / cad.
SM8030070109110	91	1 ÷ 10 mm	0,1 mm	1	**655,12**
SM8030070106116	61	10 ÷ 16 mm	0,1 mm	1	**600,53**
SM8030070104120	41	16 ÷ 20 mm	0,1 mm	1	**600,53**
SM8030070104108	141	1 ÷ 8 mm	0,05 mm	1	**982,68**
SM8030070108112	81	8 ÷ 12 mm	0,05 mm	1	**655,12**
SM8030070103920	39	1 ÷ 20 mm	0,5 mm	1	**582,33**
SM8030070101002	100	1,01 ÷ 2 mm	0,01 mm	1	**618,73**
SM8030070101003	100	2,1 ÷ 3 mm	0,01 mm	1	**618,73**
SM8030070101004	100	3,01 ÷ 4 mm	0,01 mm	1	**618,73**
SM8030070101005	100	4,01 ÷ 5 mm	0,01 mm	1	**636,93**
SM8030070101006	100	5,01 ÷ 6 mm	0,01 mm	1	**636,93**
SM8030070101007	100	6,01 ÷ 7 mm	0,01 mm	1	**709,72**
SM8030070101008	100	7,01 ÷ 8 mm	0,01 mm	1	**709,72**
SM8030070101009	100	8,01 ÷ 9 mm	0,01 mm	1	**709,72**
SM8030070101010	100	9,01 ÷ 10 mm	0,01 mm	1	**709,72**

Filetor



Caratteristiche

Strumento indicatore per quote di filettatura (passo, diametro esterno, foratura, ecc.). Contiene le norme di filettatura per i filetti più utilizzati.

Codice	Filetti controllabili		€ / cad.
SM80400701000FT	ISO - UNC - UNF - UNEF - GAS - WHIT - BSF - BA - PG	1	**a richiesta**

Tolerator



Caratteristiche

Strumento per la lettura delle tolleranze per gli accoppiamenti ISO. Contiene la lista completa di valori di tutte le tolleranze (6400 paia).

Codice	Ø Max		€ / cad.
SM80400701000TT	500 mm	1	**a richiesta**

Convertor



Caratteristiche

Strumento per la conversione dei valori da mm a pollici.

mm
inch

Codice	Dimensioni		€ / cad.
SM80400701000CT	110x60x30 mm	1	**a richiesta**

Durometro per gomma



Caratteristiche

Misuratore di durezza analogico per gomma. Misurazione diretta ed immediata del valore SHORE.

Codice	Scala	Impiego		€ / cad.
SM90000801010SA	SHORE A 0-100	Gomme e plastiche soffici, elastomeri	1	**418,55**
SM90000801010SD	SHORE D 0-100	Gomme dure e termoplastiche	1	**582,33**

Durometro da banco



Caratteristiche

Durometro da banco Rockwell manuale analogico, per la misurazione di durezze su metalli nelle scale Rockwell. Struttura portante in fusione di ghisa. Altezza max di prova 175 mm, profondità 165 mm. Sistema idraulico di applicazione del carico con metodo a pesi, conforme a norme UNI-DIN-ASTM, con carichi da kgf 60/100/150 per le scale Rockwell A,B e C. Appoggio pezzo dotato di 1 tavola piana ø 150 mm, 1 tavola piana ø 55 mm e 1 tavola con prisma a V per misure di particolari cilindrici.

Codice	Dotazione	Peso		€ / cad.
SM9000080100001	1 penetratore a cono diamante, 1 penetratore a sfera Ø 1/16", 1 provino HRC 20-33, 1 provino HRC 57-70, 1 provino HRB 85-100	80 kg	1	**a richiesta**

Durometro portatile leeb a rimbalzo



Caratteristiche

Durometro portatile leeb a rimbalzo. Metodo di Misura: Durezza Leeb Scale di Durezza HL, HB, HRB, HRC, HV, HS, σb. Campo di Misura: HLD (200-960) - HRC (19,8-68,5) - HRB (13,5-100) - HB (30-651) - HV (80-976) - HS (26,4-99,5) - σb (375-2639), con sonda di Tipo D (Standard). Precisione: ± 6 HLD (HLD=800), ripetibilità < 6 HLD (HLD=800). Direzione di impatto: 360° impostabili manualmente.
Materiali: acciaio, ghisa, acciaio inox, leghe di alluminio, leghe di rame-stagno, ottone. Peso minimo del campione: 5 Kg. Display: LCD retro illuminato a Led in lingua Inglese. Memoria 100 gruppi (ogni gruppo include 1-7 risultati e 1 valore medio), comunicazione USB (Standard) con software incluso e 2 batterie da 1,5V tipo AA. Standard GB/T 17394-1998, ASTM A956. Indicato per pezzi di grandi dimensioni e per misure comparative.

LCD DATI

Codice	Risoluzione	Dimensioni		€ / cad.
SM900008010001R	1HL, 1HV, 1HB, 0.1 HRC, 0.1HRC, 0.1 HS	76x37x153H mm	1	**3.194,74**

Calibro per fori



Caratteristiche

Calibro per fori, con perni in acciaio di precisione.

Codice	Passo	Misura	Punte		€ / cad.
SM9700080100016	0,10 mm	1,5-3,0 mm	16	1	**16,18**
SM9700080100020	0,05 mm	0,45-1,5 mm	20	1	**15,37**

Contafiletti



Caratteristiche

Contafiletti con lame in acciaio, con profili precisi.

Codice	Lame	Spessore lama		€ / cad.
SM9500080100052	52 pz	WHIT. e METR.	1	**15,77**
SM9500080100058	58 pz	WHIT. e METR. – GAS	1	**19,01**

Raggimetro per profili concavi e convessi



Caratteristiche

Raggimetro per la misurazione di profili concavi e convessi, con lame in acciaio.

Codice	Raggi		€ / cad.
SM9600080100007	1-7 mm	1	**16,18**
SM9600080100015	7,5-15 mm	1	**18,20**
SM9600080100025	15,5-25 mm	1	**22,24**

Spessimetro a lama con guaina



Caratteristiche

Spessimetro con lame in acciaio temprato e guaina in metallo.

Codice	Lame	Spessore lama		€ / cad.
SM9800008010013	13 pz	0,05-0,10-0,15-0,20-0,25-0,30-0,40-0,50-0,60-0,70-0,80-0,90-1 mm	1	**4,62**
SM9800008010020	20 pz	0,05-0,10-0,15-0,20-0,25-0,30-0,40-0,50-0,55-0,60-0,65-0,70-0,75-0,80-0,85-0,90-0,95-1 mm	1	**6,87**

Spessimetro ad ultrasuoni



Caratteristiche

Spessimetro ad ultrasuoni per la misurazione di spessori di rivestimenti in svariati materiali con semplice appoggio della sonda sul pezzo. Dotato di interfaccia RS 232 per l'uscita dati (mm/pollici). Fornito con sonda separata con cavo estensibile Ø 8 mm 5 MHz per superfici piane e tonde. Precisione ± 0,5% della lettura + 0,2 dgt. Risoluzione 0,1 mm.

Codice	Campo di misura	Dimensioni		€ / cad.
SM9010080100003	1,2-200 mm	120x60x30 mm	1	**1.172,75**

Spessimetro digitale per rivestimenti



Caratteristiche

Spessimetro digitale per la misurazione di spessori di rivestimenti (vernice, zinco, cromo, plastica, gomma ecc.) su materiali ferrosi (acciaio, ferro, ecc.) e non (alluminio, acciaio inox, ecc.). Alimentazione a batteria. Precisione ± 3% della lettura o 3 µm. Risoluzione 0,1 µm fino a 100 µm, 1,0 µm oltre 100 µm.

Codice	Campo di misura	Materiali	Dotazione		€ / cad.
SM9010080100001	0-1250 µm	ferrosi	1 sonda + set lamine calibrazione + 1 base azzeramento in ferro	1	**1.172,75**
SM9010080100002	0-1250 µm	ferrosi e non ferrosi	2 sonde + set lamine calibrazione + 1 base azzeramento in alluminio	1	**1.536,71**

Calibro monoblocco per tracciatura



Caratteristiche

Calibro monoblocco per tracciatura. Scala cromata opaca. Punta in acciaio temprato. Lettura 0,1 mm.

Codice	Campo di misura		€ / cad.
SM9100090100200	0-200 mm	1	**64,70**
SM9100090100400	0-400 mm	1	**121,32**
SM910009010000R	punta di ricambio in metallo duro	1	**8,09**

Compasso tracciatore



Caratteristiche

Compasso tracciatore in acciaio inox, con vite micrometrica. Punte in metallo duro. Lettura 0,05.

Codice	Campo di misura		€ / cad.
SM9200090100300	0-300 mm	1	**165,80**
SM9200090100500	0-500 mm	1	**250,73**
SM9200090101000	0-1000 mm	1	**424,62**

Tracciatore per meccanici



Caratteristiche

Tracciatore per meccanici, con asta tonda graduata Ø 12. Base grande 100x50 mm. Punta in metallo duro.

Codice	Campo di misura		€ / cad.
SM9300090100200	0-200 mm	1	**80,88**
SM9300090100300	0-300 mm	1	**90,99**
SM9300090100500	0-500 mm	1	**117,28**
SM930009010000R	punta di ricambio	1	**16,18**

Punta a tracciare



Caratteristiche

Punta a tracciare in acciaio temprato. Lunghezza 200 mm.

Codice	Lunghezza		€ / cad.
SM9400090100200	200 mm	1	**5,26**

Penna in alluminio



Caratteristiche

Penna in alluminio con punta in metallo duro intercambiabile. Lunghezza 145 mm.

Codice	Descrizione		€ / cad.
SM9400090100145	penna	1	**11,32**
SM94000901000R1	punta di ricambio	1	**6,07**

Penna tascabile



Caratteristiche

Penna tascabile, con inserto estraibile in metallo duro.

Codice	Descrizione		€ / cad.
SM940009010000E	penna	1	**9,30**
SM94000901000R2	punta di ricambio	1	**3,64**

Presetting con mandrino rotante interscambiabile



Caratteristiche

Presetting con mandrino rotante interscambiabile, uscita elettronica RS 232 mm/pollici resistente all'acqua, asse Z a sganciamento rapido, mandrino ISO 40 di serie, fornito in scatola di legno.

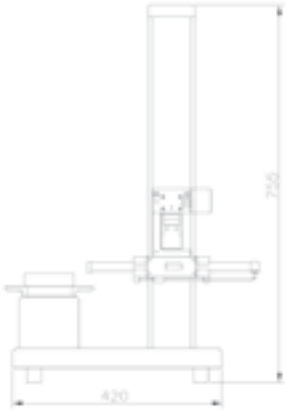

Codice	Campo di misura asse X	Campo di misura asse Z	Angolo assi	Risoluzione		€ / cad.
SM9500100200160	160 mm (d.320)	320 mm	0,02	0,01	1	**3.750,00**

Presetting per utensili bidimensionale



Caratteristiche

Presetting per utensili bidimensionale con mandrino rotante intercambiabile, uscita elettronica RS 232 mm/pollici resistente all'acqua, asse Z e X a sganciamento rapido, volantini registrazione fine, mandrino ISO 40, fornito in scatola di legno.

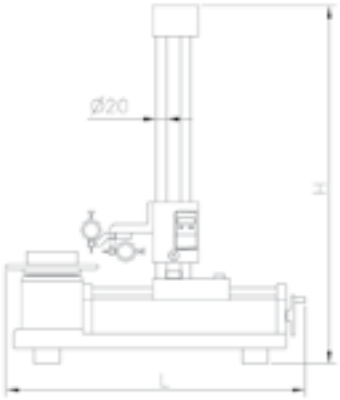

Codice	Campo di misura asse X	Campo di misura asse Z	Lunghezza	Altezza	Risoluzione		€ / cad.
SM9510100200160	160 mm (d.320)	320 mm	584 mm	520 mm	0,02	1	**5.250,00**
SM9510100200260	260 mm (d.520)	520 mm	684 mm	848 mm	0,03	1	**6.300,00**

5 ABRASIVI

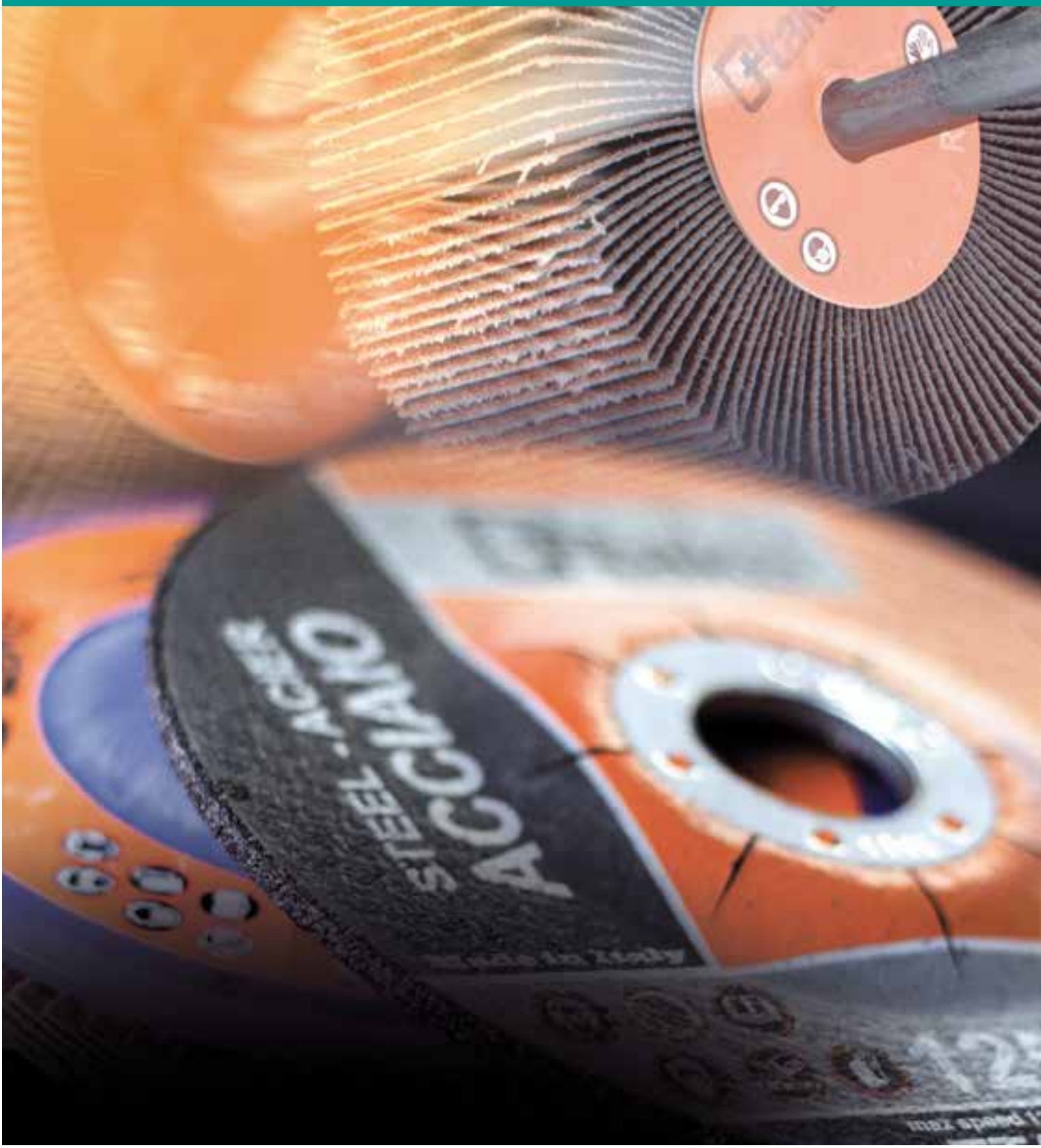

Dischi lamellari		604-614
Mole abrasive da taglio e sbavo		615-624
Nastri e manicotti in tela abrasiva		625-634
Ruote lamellari in tela abrasiva con gambo		634-646
Rotoli e fogli in tela/ carta abrasiva		647-650
Ruote lamellari in tela abrasiva con foro		651-653
Dischi in fibra e dischi velcrati		653-665
Ruote, rotoli e tamponi in TNT		665-674
Dischi e paste per lucidatura		674-675
Frese rotative in MD		676-686
Spazzole abrasive		687-698
Dischi diamantati		698-702

Ttay disco lamellare AB1201



Caratteristiche

Disco lamellare a lamella singola, costruito con tela abrasiva allo zirconio di nuova generazione e supporto in nylon o fibra di vetro. Per impiego universale, ottimo rapporto asportazione / durata del disco.

Codice	Abrasivo	Dimensioni ØxForo	Grana	Supporto	Giri/Min		€ / cad.
AB1201010021540	Zirconio Standard	115x22 mm	40	Fibra vetro	13.300	20	**2,81**
AB1201010021560	Zirconio Standard	115x22 mm	60	Fibra vetro	13.300	20	**2,81**
AB1201010021580	Zirconio Standard	115x22 mm	80	Fibra vetro	13.300	20	**2,81**
AB1201010021512	Zirconio Standard	115x22 mm	120	Fibra vetro	13.300	20	**2,81**
AB1201010111040	Zirconio Plus	115x22 mm	40	Nylon	13.300	20	**4,00**
AB1201010115040	Zirconio Plus	115x22 mm	40	Fibra vetro	13.300	20	**3,45**
AB1201010111060	Zirconio Plus	115x22 mm	60	Nylon	13.300	20	**4,00**
AB1201010115060	Zirconio Plus	115x22 mm	60	Fibra vetro	13.300	20	**3,45**
AB1201010111080	Zirconio Plus	115x22 mm	80	Nylon	13.300	20	**4,00**
AB1201010115080	Zirconio Plus	115x22 mm	80	Fibra vetro	13.300	20	**3,45**
AB1201010111120	Zirconio Plus	115x22 mm	120	Nylon	13.300	20	**4,00**
AB1201010115120	Zirconio Plus	115x22 mm	120	Fibra vetro	13.300	20	**3,45**
AB1201020125040	Zirconio Plus	125x22 mm	40	Nylon	12.200	20	**5,13**
AB1201020125060	Zirconio Plus	125x22 mm	60	Nylon	12.200	20	**5,13**
AB1201020125080	Zirconio Plus	125x22 mm	80	Nylon	12.200	20	**5,13**

Disco lamellare corindone AB1100



Caratteristiche

Disco lamellare piano, a lamella singola con supporto in nylon; versione economica.

Codice	Dimensioni ØxForo	Grana	Giri/Min		€ / cad.
AB1100010111040	115x22 mm	40	13.300	20	**3,31**
AB1100010111060	115x22 mm	60	13.300	20	**3,31**
AB1100010111080	115x22 mm	80	13.300	20	**3,31**
AB1100010111120	115x22 mm	120	13.300	20	**3,31**

Disco lamellare zirconio AB1200



Caratteristiche

Disco lamellare piano, a lamella singola con supporto in nylon; versione economica.

Codice	Dimensioni ØxForo	Grana	Giri/Min		€ / cad.
AB1200010111040	115x22 mm	40	13.300	20	**4,00**
AB1200010111060	115x22 mm	60	13.300	20	**4,00**
AB1200010111080	115x22 mm	80	13.300	20	**4,00**
AB1200010111120	115x22 mm	120	13.300	20	**4,00**

Disco lamellare corindone AB2100



Caratteristiche

Disco lamellare piano, a doppia lamella larga, con supporto in nylon rinforzato, senza alette; indicato per operatori professionali.

Codice	Dimensioni ØxForo	Grana	Giri/Min		€ / cad.
AB2100010111040	115x22 mm	40	13.300	20	**4,19**
AB2100010111060	115x22 mm	60	13.300	20	**4,19**
AB2100010111080	115x22 mm	80	13.300	20	**4,19**
AB2100010111120	115x22 mm	120	13.300	20	**4,19**

Disco lamellare zirconio AB2200

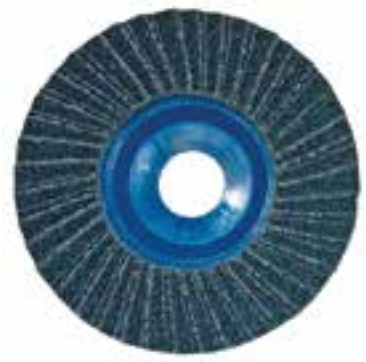

Caratteristiche

Disco lamellare piano, a doppia lamella larga, con supporto in nylon rinforzato, senza alette; indicato per operatori professionali.

Codice	Dimensioni ØxForo	Grana	Giri/Min		€ / cad.
AB2200010111040	115x22 mm	40	13.300	20	**5,35**
AB2200010111060	115x22 mm	60	13.300	20	**5,35**
AB2200010111080	115x22 mm	80	13.300	20	**5,35**
AB2200010111120	115x22 mm	120	13.300	20	**5,35**

Disco lamellare ceramico-zirconio AB2300



Caratteristiche

Disco lamellare piano, a doppia lamella larga, con supporto in nylon rinforzato, senza alette; indicato per operatori professionali.

Codice	Dimensioni ØxForo	Grana	Giri/Min		€ / cad.
AB2300010111040	115x22 mm	40	13.300	20	**6,61**
AB2300010111060	115x22 mm	60	13.300	20	**6,61**
AB2300010111080	115x22 mm	80	13.300	20	**6,61**
AB2300010111120	115x22 mm	120	13.300	20	**6,61**

Disco lamellare zirconio AB3200



Caratteristiche

Disco lamellare piano, a doppia lamella larga per impieghi gravosi, con supporto in nylon rinforzato, con alette; indicato per operatori professionali.

Codice	Dimensioni ØxForo	Grana	Giri/Min		€ / cad.
AB3200010111040	115x22 mm	40	13.300	20	**5,56**
AB3200010111060	115x22 mm	60	13.300	20	**5,56**
AB3200010111080	115x22 mm	80	13.300	20	**5,56**
AB3200010111120	115x22 mm	120	13.300	20	**5,56**

Disco lamellare corindone AB4100



Caratteristiche

Disco lamellare piano, a doppia lamella con supporto in nylon, per impiego universale; ottimo rendimento ed elevato grado di finitura.

Codice	Dimensioni ØxForo	Grana	Giri/Min		€ / cad.
AB4100010111040	115x22 mm	40	13.300	20	**3,59**
AB4100010111060	115x22 mm	60	13.300	20	**3,52**
AB4100010111080	115x22 mm	80	13.300	20	**3,52**
AB4100010111120	115x22 mm	120	13.300	20	**3,52**

Disco lamellare zirconio AB4200



Caratteristiche

Disco lamellare piano, a doppia lamella con supporto in nylon, per impiego universale; ottimo rendimento ed elevato grado di finitura.

Codice	Dimensioni ØxForo	Grana	Giri/Min		€ / cad.
AB4200010111040	115x22 mm	40	13.300	20	**4,29**
AB4200010111060	115x22 mm	60	13.300	20	**4,29**
AB4200010111080	115x22 mm	80	13.300	20	**4,29**
AB4200010111120	115x22 mm	120	13.300	20	**4,29**

Disco lamellare zirconio AB5500



Caratteristiche

Disco lamellare piano, a doppia lamella con supporto in nylon rinforzato con bordi esterni scanalati; foro filettato M14 che consente un cambio rapido e preciso dell'utensile; supporto con intagli e profilo a turbina per una maggiore circolazione dell'aria e minor surriscaldamento della smerigliatrice e del pezzo lavorato.

Codice	Dimensioni ØxForo	Grana	Giri/Min		€ / cad.
AB5500010111040	115xM14	40	13.300	20	**6,15**
AB5500010111060	115xM14	60	13.300	20	**6,15**
AB5500010111080	115xM14	80	13.300	20	**6,15**

Disco lamellare piano zirconio AB6200



Caratteristiche

Disco lamellare a lamella singola per impiego universale, con particolare supporto rinforzato in fibra di vetro per un rendimento ottimale, con consumo completo del disco.

Codice	Dimensioni ØxForo	Grana	Giri/Min		€ / cad.
AB6200010111040	115x22 mm	40	13.300	20	**4,40**
AB6200010111060	115x22 mm	60	13.300	20	**4,40**
AB6200010111080	115x22 mm	80	13.300	20	**4,40**
AB6200010111120	115x22 mm	120	13.300	20	**4,40**

Disco lamellare piano ceramico-zirconio AB6300



Caratteristiche

Disco lamellare a lamella singola per impiego universale, con particolare supporto rinforzato in fibra di vetro per un rendimento ottimale, con consumo completo del disco.

Codice	Dimensioni ØxForo	Grana	Giri/Min		€ / cad.
AB6300010111040	115x22 mm	40	13.300	20	**5,21**
AB6300010111060	115x22 mm	60	13.300	20	**5,21**
AB6300010111080	115x22 mm	80	13.300	20	**5,21**

Disco lamellare inclinato zirconio AB6211



Caratteristiche

Disco lamellare a lamella singola per impiego universale, con particolare supporto rinforzato in fibra di vetro per un rendimento ottimale, con consumo completo del disco.



Disegno: supporto conico

Codice	Dimensioni ØxForo	Grana	Giri/Min		€ / cad.
AB6211010111040	115x22 mm	40	13.300	20	**4,29**
AB6211010111060	115x22 mm	60	13.300	20	**4,29**
AB6211010111080	115x22 mm	80	13.300	20	**4,29**
AB6211010111120	115x22 mm	120	13.300	20	**4,29**

Disco lamellare YELLOW ceramico piano AB6800



Caratteristiche

Disco lamellare ceramico di nuova generazione, universale, per la lavorazione di qualsiasi tipo di materiale ferroso e non ferroso (inox, acciai comuni, acciai legati, alluminio, plasti- ca, ecc.). Questa tipologia di disco consente un consumo integrale dell'utensile senza intasamenti, anche su materiali come alluminio e legno. Garantisce inoltre un'ottima capacità di asportazione, oltre ad una notevole durata rispetto ai prodotti tradizionali.

Codice	Dimensioni ØxForo	Grana	Supporto		€ / cad.
AB6800010011540	115x22 mm	40	Nylon	20	**6,79**
AB6800010011560	115x22 mm	60	Nylon	20	**6,79**
AB6800010115040	115x22 mm	40	Fibra vetro	20	**6,79**
AB6800010115060	115x22 mm	60	Fibra vetro	20	**6,79**

Disco lamellare GREEN ceramico piano AB6400



Caratteristiche

Disco abrasivo in tela ceramica verde additivata, con supporto in polycotton. La tela abrasiva è additivata con uno strato di sostanze che consentono la riduzione della temperatura nella zona di lavoro, ne conseguono una maggiore durata del disco, minori bruciature sul pezzo lavorato e velocità di taglio più elevate. Particolarmente indicato per lavorazioni pesanti con metalli duri che richiedono grosse asportazioni.

Codice	Dimensioni ØxForo	Grana	Supporto		€ / cad.
AB6400010011540	115x22 mm	40	Nylon	20	**6,54**
AB6400010011560	115x22 mm	60	Nylon	20	**6,54**
AB6400010011580	115x22 mm	80	Fibra vetro	20	**6,54**
AB6400010017840	178x22 mm	60	Fibra vetro	20	**14,81**

Disco lamellare EDGE zirconio piano AB6700



Caratteristiche

Disco lamellare specifico per la smerigliatura degli angoli. Lamelle rivoltate e incollate sul diametro esterno del supporto in fibra per garantire un'elevata resistenza e durata del bordo e, quindi, del disco stesso. Raccomandato per uso professionale.

Codice	Dimensioni ØxForo	Grana	Supporto		€ / cad.
AB6700010012540	125x22 mm	40	Fibra vetro	20	**11,04**
AB6700010012560	125x22 mm	60	Fibra vetro	20	**11,04**
AB6700010012580	125x22 mm	80	Fibra vetro	20	**11,04**

Disco lamellare EDGE ceramico piano AB6700





Caratteristiche

Disco lamellare specifico per la smerigliatura degli angoli. Lamelle rivoltate e incollate sul diametro esterno del supporto in fibra per garantire un'elevata resistenza e durata del bordo e, quindi, del disco stesso. Raccomandato per uso professionale.

Codice	Dimensioni ØxForo	Supporto		€ / cad.
AB6700010012500	125x22 mm	Fibra vetro	20	**12,31**

Disco lamellare Trizact™ AB9300



Caratteristiche

Disco lamellare in tela Trizact™. Grazie all'abrasivo Trizact™ a struttura piramidale, i dischi hanno una durata di vita maggiore e possono essere utilizzati fino al completo esaurimento della superficie abrasiva. Ideali per la finitura di precisione e la lucidatura su metalli non ferrosi e leghe in titanio, cromo e nichel.

Codice	Dimensioni ØxForo	Grana		€ / cad.
AB9300403015006	115x22 mm	A6	20	**26,38**
AB9300403015016	115x22 mm	A16	20	**26,38**
AB9300403015030	115x22 mm	A30	20	**26,38**
AB9300403015045	115x22 mm	A45	20	**26,38**
AB9300403015065	115x22 mm	A65	20	**26,38**
AB9300403015080	115x22 mm	A80	20	**26,38**
AB9300403015100	115x22 mm	A100	20	**26,38**
AB9300403015160	115x22 mm	A160	20	**26,38**

Disco lamellare LARGE zirconio AB6500

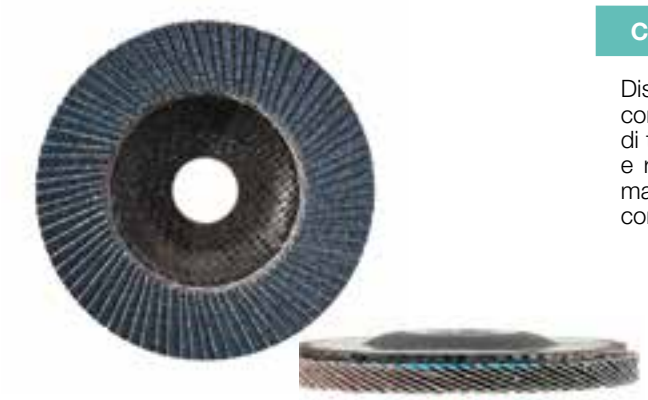

Caratteristiche

Disco lamellare piano, a lamella singola, in tela abrasiva allo zirconio TOP e supporto in fibra di vetro. Costruito con il 35% in più di tela abrasiva, rispetto allo standard, per una maggiore durata e resistenza all'usura. Particolarmente indicato per lavorazioni massive e asportazioni di cordoni di saldatura gravose. Utilizzato con elettroutensili potenti, garantisce ottime prestazioni.

Codice	Dimensioni ØxForo	Grana	Supporto	Giri/Min		€ / cad.
AB650002011540L	115x22 mm	40	Fibra vetro	10.500	20	**6,44**
AB650002011560L	115x22 mm	60	Fibra vetro	10.500	20	**6,44**

Disco lamellare zircoceramicato AB6501



Caratteristiche

Disco lamellare piano, a lamella singola, in tela abrasiva mista zirconio / ceramico TOP. Particolarmente indicato per lavorazioni gravose su acciaio e acciaio inox, con utilizzo di elettroutensili potenti (da 1200W e oltre). Il raffreddante consente di asportare velocemente e di mantenere bassa la temperatura di lavorazione.

Codice	Dimensioni ØxForo	Grana	Supporto	Giri/Min		€ / cad.
AB650102011540Z	115x22 mm	40	Fibra vetro	10.500	20	**6,75**

Disco lamellare ceramicato AB6503



Caratteristiche

Disco lamellare piano, a lamella singola, in tela abrasiva ceramicata TOP, con supporto in fibra di vetro. Con granulo abrasivo molto tenace, per impiego su lavorazioni di particolari in acciaio inox, acciai legati e titanio. Utilizzato con elettroutensili potenti, garantisce prestazioni molto elevate.

Codice	Dimensioni ØxForo	Grana	Supporto	Giri/Min		€ / cad.
AB650302011540Z	115x22 mm	40	Fibra vetro	10.500	20	**8,01**
AB650302011560Z	115x22 mm	60	Fibra vetro	10.500	20	**8,01**

Disco lamellare corindone stearato AB6505



Caratteristiche

Disco lamellare piano, a lamella singola, in tela abrasiva al corindone stearato, con supporto in fibra di vetro. La sua particolare conformazione consente di abbassare la temperatura di lavoro e mantenere un basso intasamento. Ideale per impiego su lavorazioni di particolari in alluminio, ottone e tutti i materiali intasanti. Si consiglia l'utilizzo con elettroutensili di media potenza, con variatore di velocità.

Codice	Dimensioni ØxForo	Grana	Supporto	Giri/Min		€ / cad.
AB650502011540S	115x22 mm	40	Fibra vetro	10.500	20	**6,28**
AB650502011560S	115x22 mm	60	Fibra vetro	10.500	20	**6,28**

Mola abrasiva piana taglio acciaio AB1110



Caratteristiche

Mole abrasive piane da taglio, spessore sottile, adatte a tutti i tipi di acciai non trattati, lamierini, molle e grigliati. Ottima capacità di taglio e considerevole durata. Bassa asportazione di materiale, basso assorbimento di potenza e limitata produzione di bave.

Codice	Dimensioni ØxForo	Spessore	Giri/Min		€ / cad.
AB1110020411510	115x22,23 mm	1,0 mm	13.300	50	**1,83**
AB1110020411512	115x22,23 mm	1,2 mm	13.300	50	**1,83**
AB1110020411516	115x22,23 mm	1,6 mm	13.300	50	**1,83**
AB1110020411525	115x22,23 mm	2,5 mm	13.300	50	**1,88**
AB1110020412510	125x22,23 mm	1,0 mm	12.200	50	**2,04**
AB1110020412512	125x22,23 mm	1,2 mm	12.200	50	**2,04**
AB1110020412516	125x22,23 mm	1,6 mm	12.200	50	**2,04**
AB1110020415032	150x22,23 mm	3,2 mm	6.600	50	**3,22**
AB1110020418020	180x22,23 mm	2,0 mm	8.500	25	**3,22**
AB1110020423020	230x22,23 mm	2,0 mm	6.600	25	**4,40**
AB1110020423025	230x22,23 mm	2,5 mm	6.600	25	**4,25**

Mola abrasiva centro depresso taglio acciaio AB1120



Caratteristiche

Mole abrasive a centro depresso, adatte al taglio di acciai normali, medio legati e di ghise acciaiose; taglio di sezioni medio-grosse con smerigliatrici potenti (2400W), sezioni medio-piccole con smerigliatrici di bassa potenza (1800-2000W). Alta velocità di taglio e buona tenuta del disco.

Codice	Dimensioni ØxForo	Spessore	Giri/Min		€ / cad.
AB1120020411532	115x22,23 mm	3,2 mm	13.300	50	**1,88**
AB1120020412532	125x22,23 mm	3,2 mm	12.200	50	**2,10**
AB1120020418032	180x22,23 mm	3,2 mm	8.500	25	**3,43**
AB1120020423032	230x22,23 mm	3,2 mm	6.600	25	**4,48**

Mola abrasiva centro depresso sbavo acciaio AB1130



Caratteristiche

Mole abrasive a centro depresso, adatte allo sbavo di acciai con superficie di molatura estesa e lavorazione di ghise grigie.

Codice	Dimensioni ØxForo	Spessore	Giri/Min		€ / cad.
AB1130020411565	115x22,23 mm	6,5 mm	13.300	50	**2,98**
AB1130020412565	125x22,23 mm	6,5 mm	12.200	50	**3,10**
AB1130020415065	150x22,23 mm	6,5 mm	8.500	50	**4,86**
AB1130020418065	180x22,23 mm	6,5 mm	8.500	25	**5,62**
AB1130020423065	230x22,23 mm	6,5 mm	6.600	25	**8,42**

Mola abrasiva piana taglio inox AB2220



Caratteristiche

Mole abrasive piane da taglio, spessore sottile, per acciai inossidabili, legati e trattati. Ottima qualità di taglio e buona durata. Bassa asportazione di materiale, basso assorbimento di potenza e limitata produzione di bave. Minor riscaldamento del pezzo da tagliare.

Codice	Dimensioni ØxForo	Spessore	Giri/Min		€ / cad.
AB2220020411510	115x22,23 mm	1,0 mm	13.300	50	**2,06**
AB2220020411512	115x22,23 mm	1,2 mm	13.300	50	**2,06**
AB2220020411516	115x22,23 mm	1,6 mm	13.300	50	**2,06**
AB2220020412510	125x22,23 mm	1,0 mm	12.200	50	**2,15**
AB2220020412512	125x22,23 mm	1,2 mm	12.200	50	**2,15**
AB2220020412516	125x22,23 mm	1,6 mm	12.200	50	**2,15**
AB2220020418020	180x22,23 mm	2,0 mm	8.500	25	**3,63**
AB2220020423020	230x22,23 mm	2,0 mm	6.600	25	**4,90**
AB2220020423025	230x22,23 mm	2,5 mm	6.600	25	**4,43**

Mola abrasiva centro depresso taglio inox AB2120



Caratteristiche

Mole abrasive a centro depresso, adatte al taglio di acciai inossidabili, acciai legati e ghise dure. Buona velocità di taglio e lunga durata.

Codice	Dimensioni ØxForo	Spessore	Giri/Min		€ / cad.
AB2120020411532	115x22,23 mm	3,2 mm	13.300	50	**1,99**
AB2120020412532	125x22,23 mm	3,2 mm	12.200	50	**2,32**
AB2120020418032	180x22,23 mm	3,2 mm	8.500	25	**3,65**
AB2120020423032	230x22,23 mm	3,2 mm	6.600	25	**4,59**

Mola abrasiva centro depresso sbavo inox AB2130



Caratteristiche

Mole abrasive a centro depresso, adatte allo sbavo di acciai inossidabili, acciai legati e ghise dure. Buona velocità di taglio e lunga durata.

Codice	Dimensioni ØxForo	Spessore	Giri/Min		€ / cad.
AB2130020411570	115x22,23 mm	7,0 mm	13.300	50	**3,10**
AB2130020412565	125x22,23 mm	6,5 mm	12.200	50	**3,33**
AB2130020418065	180x22,23 mm	6,5 mm	8.500	25	**5,85**
AB2130020423070	230x22,23 mm	7,0 mm	6.600	25	**8,54**

Mola abrasiva piana taglio marmo AB3100



Caratteristiche

Mole abrasive piane da taglio, spessore sottile, per taglio di pietra, calcestruzzo e materiali non ferrosi.

Codice	Dimensioni ØxForo	Spessore	Giri/Min		€ / cad.
AB3100020411516	115x22,23 mm	1,6 mm	13.300	50	**2,21**
AB3100020423025	230x22,23 mm	2,5 mm	6.600	25	**5,45**

Mola abrasiva centro depresso taglio AB3120 marmo



Caratteristiche

Mole abrasive a centro depresso, adatte al taglio e alla lavorazione di marmo, calcestruzzo, ghisa e bronzo.

Codice	Dimensioni ØxForo	Spessore	Giri/Min		€ / cad.
AB3120020411532	115x22,23 mm	3,2 mm	13.300	50	**2,61**
AB3120020423032	230x22,23 mm	3,2 mm	6.600	25	**5,50**

Mola abrasiva centro depresso sbavo marmo AB3130



Caratteristiche

Mole abrasive a centro depresso, adatte alla lavorazione di marmo, calcestruzzo, ghisa e bronzo.

Codice	Dimensioni ØxForo	Spessore	Giri/Min		€ / cad.
AB3130020411565	115x22,23 mm	6,5 mm	13.300	50	**3,32**
AB3130020423065	230x22,23 mm	6,5 mm	6.600	25	**8,95**

Mola abrasiva centro depresso taglio alluminio AB4120



Caratteristiche

Mole abrasive a centro depresso, adatte al taglio di alluminio, bronzo e ottone.

Codice	Dimensioni ØxForo	Spessore	Giri/Min		€ / cad.
AB4120020411532	115x22,23 mm	3,2 mm	13.300	50	**2,17**
AB4120020423032	230x22,23 mm	3,2 mm	6.600	25	**5,02**

Mola abrasiva piana allo zirconio AB5100



Caratteristiche

Mole abrasive piane da taglio, allo zirconio, per acciaio e ghise. Lunga durata ed elevata velocità di taglio.

Codice	Dimensioni ØxForo	Spessore	Giri/Min		€ / cad.
AB5100020411516	115x22,23 mm	1,6 mm	13.300	50	**3,19**
AB5100020412516	125x22,23 mm	1,6 mm	12.200	50	**3,60**

Mola abrasiva centro depresso taglio zirconio AB5120



Caratteristiche

Mole abrasive a centro depresso, allo zirconio, adatte al taglio di acciaio e ghise.

Codice	Dimensioni ØxForo	Spessore	Giri/Min		€ / cad.
AB5120020411532	115x22,23 mm	3,2 mm	13.300	50	**3,31**
AB5120020423032	230x22,23 mm	3,2 mm	6.600	25	**10,71**

Mola abrasiva centro depresso sbavo zirconio AB5130



Caratteristiche

Mole abrasive a centro depresso, allo zirconio, adatte allo sbavo di acciaio e ghise con smerigliatrici ad alta frequenza. Lunga durata e alta velocità di asportazione.

Codice	Dimensioni ØxForo	Spessore	Giri/Min		€ / cad.
AB5130020411565	115x22,23 mm	6,5 mm	13.300	50	**5,67**
AB5130020412565	125x22,23 mm	6,5 mm	12.200	50	**6,08**
AB5130020423070	230x22,23 mm	7,0 mm TOP	6.600	25	**17,39**

Mola abrasiva centro depresso zirconio MEDIO AB5130



Caratteristiche

Mole abrasive a centro depresso, allo zirconio, di tipo MEDIO, dall'elevata asportazione e per prestazioni ad altissimo rendimento: più del doppio delle performance rispetto ad un disco standard. Adatte per lo sbavo di acciai e ghise, per uso professionale.

Codice	Dimensioni ØxForo	Spessore	Giri/Min		€ / cad.
AB513002042307M	230x22,23 mm	7,0 mm	6.600	25	**19,90**

Mola abrasiva centro depresso zirconio FINE AB5130



Caratteristiche

Mole abrasive a centro depresso, allo zirconio, adatte al taglio di acciaio e ghise.

Codice	Dimensioni ØxForo	Spessore	Giri/Min		€ / cad.
AB513002042307F	230x22,23 mm	7,0 mm	6.600	25	**19,90**

Mola abrasiva piana Evolution taglio acciaio/inox AB9100



Caratteristiche

Mole abrasive piane da taglio, versatili, utilizzabili sulle diverse tipologie di acciaio e acciaio inox. Ideali per il taglio di piccole e medie sezioni. Grazie ad un innovativo legante, caratterizzato da un bassissimo contenuto di ferro zolfo e cloro, le mole abrasive EVOLUTION garantiscono tagli precisi ed un ottimo rendimento (circa il 30% superiore rispetto alle mole standard). Per il Ø115 è consigliato l'utilizzo di smerigliatrici da 1.000W, per il Ø125 è consigliato l'utilizzo di smerigliatrici da 1.200W.

Codice	Dimensioni ØxForo	Spessore	Giri/Min		€ / cad.
AB9100020411501	115x22,23 mm	1,0 mm	13.300	25	**2,35**
AB9100020411512	115x22,23 mm	1,2 mm	13.300	25	**2,35**
AB9100020411516	115x22,23 mm	1,6 mm	13.300	25	**2,35**
AB9100020412501	125x22,23 mm	1,0 mm	12.200	25	**2,63**
AB9100020412512	125x22,23 mm	1,2 mm	12.200	25	**2,63**
AB9100020412516	125x22,23 mm	1,6 mm	12.200	25	**2,63**
AB9100020230002	230x22,23 mm	2,0 mm	6.600	25	**5,15**

Mola troncatrice piana taglio acciaio AB6100



Caratteristiche

Mole troncatrici piane, a due reti esterne, adatte al taglio di acciai di piccole-medie sezioni con macchine portatili monofase. Velocità periferica del disco 60 mt./sec.

Codice	Dimensioni ØxForo	Spessore	Giri/Min		€ / cad.
AB6100020425025	250x25,4 mm	2,5 mm	4.800	25	**6,63**
AB6100020430028	300x25,4 mm	2,8 mm	4.010	25	**8,11**
AB6100020435030	350x25,4 mm	3,0 mm	3.440	25	**12,66**

Mola ceramica cilindrica



Caratteristiche

Mole su gambo in corindone rosa a legante ceramico vetrificato. Adatte a tutti i tipi di acciaio per smerigliatura e sbavatura leggera di superfici irregolari e parti sagomate. Elevata qualità di lavorazione e asportazione. Lunga durata del prodotto e ottima resa della superficie lavorata. Disponibili in vari profili e misure.

Codice	Dimensioni ØxH	Gambo		€ / cad.
AB710002041010C	10x10 mm	6 mm	25	**1,57**
AB710002041015C	10x15 mm	6 mm	25	**1,57**
AB710002041025C	10x25 mm	6 mm	25	**1,89**
AB710002041030C	10x32 mm	6 mm	25	**2,01**
AB710002041515C	15x15 mm	6 mm	25	**1,57**
AB710002041520C	16x20 mm	6 mm	25	**1,76**
AB710002041530C	16x32 mm	6 mm	25	**2,14**
AB710002041540C	16x40 mm	6 mm	25	**2,64**
AB710002042015C	20x15 mm	6 mm	25	**1,57**
AB710002042020C	20x20 mm	6 mm	25	**1,89**
AB710002042030C	20x30 mm	6 mm	25	**2,20**
AB710002042510C	25x10 mm	6 mm	25	**1,57**
AB710002042525C	25x25 mm	6 mm	25	**2,14**
AB710002043020C	30x10 mm	6 mm	25	**2,32**
AB710002043030C	30x30 mm	6 mm	25	**2,57**
AB710002043535C	32x32 mm	6 mm	10	**3,65**
AB710002044010C	40x10 mm	6 mm	25	**2,57**
AB710002044020C	40x20 mm	6 mm	10	**3,46**
AB710002044030C	40x30 mm	6 mm	10	**4,02**
AB710002044040C	40x40 mm	6 mm	10	**4,99**
AB710002045010C	50x10 mm	6 mm	10	**3,46**
AB710002045015C	50x15 mm	6 mm	10	**3,89**
AB710002046010C	60x10 mm	6 mm	10	**4,34**

Mola ceramica cilindrica punta conica



Caratteristiche

Mole su gambo in corindone rosa a legante ceramico vetrificato. Adatte a tutti i tipi di acciaio per smerigliatura e sbavatura leggera di superfici irregolari e parti sagomate. Elevata qualità di lavorazione e asportazione. Lunga durata del prodotto e ottima resa della superficie lavorata. Disponibili in vari profili e misure.

Codice	Dimensioni ØxH	Gambo		€ / cad.
AB71002041520PS	12x20 mm	6 mm	25	**2,20**
AB71002042030PS	20x25 mm	6 mm	25	**2,77**
AB71002042530PS	25x25 mm	6 mm	25	**2,95**
AB71002043040PS	30x30 mm	6 mm	25	**4,34**

Mola ceramica tronco-conica



Caratteristiche

Mole su gambo in corindone rosa a legante ceramico vetrificato. Adatte a tutti i tipi di acciaio per smerigliatura e sbavatura leggera di superfici irregolari e parti sagomate. Elevata qualità di lavorazione e asportazione. Lunga durata del prodotto e ottima resa della superficie lavorata. Disponibili in vari profili e misure.

Codice	Dimensioni ØxH	Gambo		€ / cad.
AB71002041525CN	15x25 mm	6 mm	25	**2,39**
AB71002042030CN	20x30 mm	6 mm	25	**2,77**
AB71002042540CN	25x40 mm	6 mm	10	**4,02**

Mola ceramica sferica



Caratteristiche

Mole su gambo in corindone rosa a legante ceramico vetrificato. Adatte a tutti i tipi di acciaio per smerigliatura e sbavatura leggera di superfici irregolari e parti sagomate. Elevata qualità di lavorazione e asportazione. Lunga durata del prodotto e ottima resa della superficie lavorata. Disponibili in vari profili e misure.

Codice	Dimensioni Ø	Gambo		€ / cad.
AB710002041006S	10 mm	6 mm	25	**1,89**
AB710002041506S	15 mm	6 mm	25	**2,01**
AB710002042006S	20 mm	6 mm	25	**2,39**
AB710002042506S	25 mm	6 mm	25	**2,77**
AB710002043006S	30 mm	6 mm	25	**3,26**

Nastro tela corindone AB1000



Caratteristiche

Nastri in tela abrasiva al corindone per la smerigliatura di tutti i metalli e per la levigatura su legno; doppia resina, supporto rigido in poliestere per la grana 36, in cotone per le grane più fini a partire dalla 40.

Codice	Dimensioni LxH	Grana		€ / cad.
AB1000030310036	1000x100 mm	36	10	**a richiesta**
AB1000030310040	1000x100 mm	40	10	**8,05**
AB1000030310060	1000x100 mm	60	10	**7,39**
AB1000030310080	1000x100 mm	80	10	**7,21**
AB1000030310100	1000x100 mm	100	10	**a richiesta**
AB1000030310120	1000x100 mm	120	10	**6,80**
AB1000030310150	1000x100 mm	150	10	**a richiesta**
AB1000030310180	1000x100 mm	180	10	**a richiesta**
AB1000030310240	1000x100 mm	240	10	**a richiesta**
AB1000030315036	1500x120 mm	36	10	**a richiesta**
AB1000030315040	1500x120 mm	40	10	**12,82**
AB1000030315060	1500x120 mm	60	10	**11,64**
AB1000030315080	1500x120 mm	80	10	**11,31**
AB1000030315100	1500x120 mm	100	10	**a richiesta**
AB1000030315120	1500x120 mm	120	10	**10,57**
AB1000030315150	1500x120 mm	150	10	**a richiesta**
AB1000030315180	1500x120 mm	180	10	**a richiesta**
AB1000030315240	1500x120 mm	240	10	**a richiesta**
AB1000030317036	1750x150 mm	36	10	**19,47**
AB1000030317040	1750x150 mm	40	10	**21,76**
AB1000030317060	1750x150 mm	60	10	**18,11**
AB1000030317080	1750x150 mm	80	10	**16,74**
AB1000030317100	1750x150 mm	100	10	**a richiesta**
AB1000030317120	1750x150 mm	120	10	**15,63**
AB1000030317150	1750x150 mm	150	10	**a richiesta**
AB1000030317180	1750x150 mm	180	10	**a richiesta**
AB1000030317240	1750x150 mm	240	10	**a richiesta**
AB1000030320036	2000x75 mm	36	10	**a richiesta**
AB1000030320040	2000x75 mm	40	10	**13,12**
AB1000030320060	2000x75 mm	60	10	**9,94**

Nastro tela corindone AB1000



Caratteristiche

Nastri in tela abrasiva al corindone per la smerigliatura di tutti i metalli e per la levigatura su legno; doppia resina, supporto rigido in poliestere per la grana 36, in cotone per le grane più fini a partire dalla 40.

Codice	Dimensioni LxH	Grana		€ / cad.
AB1000030320080	2000x75 mm	80	10	**10,12**
AB1000030320100	2000x75 mm	100	10	**a richiesta**
AB1000030320120	2000x75 mm	120	10	**9,05**
AB1000030320150	2000x75 mm	150	10	**a richiesta**
AB1000030320180	2000x75 mm	180	10	**a richiesta**
AB1000030320240	2000x75 mm	240	10	**a richiesta**

Nastro tela zirconio AB2000



Caratteristiche

Nastri in tela abrasiva allo zirconio, indicati per un'elevata asportazione su acciai al carbonio e inossidabili, ghisa e per la levigatura di parquet; supporto rigido in cotone pesante.

Codice	Dimensioni LxH	Grana		€ / cad.
AB2000030310036	1000x100 mm	36	10	**12,49**
AB2000030310040	1000x100 mm	40	10	**12,53**
AB2000030310060	1000x100 mm	60	10	**10,38**
AB2000030310080	1000x100 mm	80	10	**10,12**
AB2000030310120	1000x100 mm	120	10	**8,94**
AB2000030315036	1500x120 mm	36	10	**20,10**
AB2000030315040	1500x120 mm	40	10	**18,84**
AB2000030315060	1500x120 mm	60	10	**15,56**
AB2000030315080	1500x120 mm	80	10	**15,26**
AB2000030315120	1500x120 mm	120	10	**a richiesta**
AB2000030317036	1750x150 mm	36	10	**a richiesta**
AB2000030317040	1750x150 mm	40	10	**a richiesta**
AB2000030317060	1750x150 mm	60	10	**a richiesta**

Nastro tela zirconio AB2000

Codice	Dimensioni LxH	Grana		€ / cad.
AB2000030317080	1750x150 mm	80	10	**a richiesta**
AB2000030317120	1750x150 mm	120	10	**a richiesta**
AB2000030320036	2000x75 mm	36	10	**a richiesta**
AB2000030320040	2000x75 mm	40	10	**a richiesta**
AB2000030320060	2000x75 mm	60	10	**a richiesta**
AB2000030320080	2000x75 mm	80	10	**a richiesta**
AB2000030320120	2000x75 mm	120	10	**a richiesta**

Manicotto in tela abrasiva corindone AB1001



Caratteristiche

Manicotti cilindrici in tela abrasiva al corindone; utilizzo universale su acciaio, metalli non ferrosi e plastica; trovano impiego in varie lavorazioni, quali: asportazione di cordoni di saldatura, sgrossatura e finitura di particolari meccanici, smerigliatura di stampi e pulizia di fori (interno tubi); foderati di tela in cotone; velocità periferica di utilizzo consigliata 20- 30 mt./sec.

Codice	Dimensioni ØxH	Grana		€ / cad.
AB1001040310004	10x10 mm	40	0	**a richiesta**
AB1001040310006	10x10 mm	60	0	**a richiesta**
AB1001040310008	10x10 mm	80	0	**a richiesta**
AB1001040310012	10x10 mm	120	0	**a richiesta**
AB1001040310015	10x10 mm	150	0	**a richiesta**
AB1001040310018	10x10 mm	180	0	**a richiesta**
AB1001040310204	10x20 mm	40	200	**0,37**
AB1001040310206	10x20 mm	60	200	**0,37**
AB1001040310208	10x20 mm	80	200	**0,33**
AB1001040310212	10x20 mm	120	200	**0,33**
AB1001040310215	10x20 mm	150	200	**a richiesta**
AB1001040310218	10x20 mm	180	200	**a richiesta**
AB1001040313204	13x25 mm	40	200	**0,67**
AB1001040313206	13x25 mm	60	200	**0,44**
AB1001040313208	13x25 mm	80	200	**0,44**
AB1001040313212	13x25 mm	120	200	**0,44**
AB1001040313215	13x25 mm	150	200	**a richiesta**
AB1001040313218	13x25 mm	180	200	**a richiesta**
AB1001040315304	15x30 mm	40	200	**0,52**

Manicotto in tela abrasiva corindone AB1001



Caratteristiche

Manicotti cilindrici in tela abrasiva al corindone; utilizzo universale su acciaio, metalli non ferrosi e plastica; trovano impiego in varie lavorazioni, quali: asportazione di cordoni di saldatura, sgrossatura e finitura di particolari meccanici, smerigliatura di stampi e pulizia di fori (interno tubi); foderati di tela in cotone; velocità periferica di utilizzo consigliata 20- 30 mt./sec.

Codice	Dimensioni ØxH	Grana		€ / cad.
AB1001040315306	15x30 mm	60	200	**0,52**
AB1001040315308	15x30 mm	80	200	**0,48**
AB1001040315312	15x30 mm	120	200	**0,48**
AB1001040315315	15x30 mm	150	200	**a richiesta**
AB1001040315318	15x30 mm	180	200	**a richiesta**
AB1001040322204	22x20 mm	40	200	**0,48**
AB1001040322206	22x20 mm	60	200	**0,44**
AB1001040322208	22x20 mm	80	200	**0,44**
AB1001040322212	22x20 mm	120	200	**0,44**
AB1001040322215	22x20 mm	150	200	**a richiesta**
AB1001040322218	22x20 mm	180	200	**a richiesta**
AB1001040325204	25x25 mm	40	200	**0,63**
AB1001040325206	25x25 mm	60	200	**0,59**
AB1001040325208	25x25 mm	80	200	**0,59**
AB1001040325212	25x25 mm	120	200	**0,55**
AB1001040325215	25x25 mm	150	200	**a richiesta**
AB1001040325218	25x25 mm	180	200	**a richiesta**
AB1001040330304	30x30 mm	40	200	**0,70**
AB1001040330306	30x30 mm	60	200	**0,67**
AB1001040330308	30x30 mm	80	200	**0,67**
AB1001040330312	30x30 mm	120	200	**0,63**
AB1001040330315	30x30 mm	150	200	**a richiesta**
AB1001040330318	30x30 mm	180	200	**a richiesta**
AB1001040345304	45x30 mm	40	100	**0,89**
AB1001040345306	45x30 mm	60	100	**0,81**
AB1001040345308	45x30 mm	80	100	**0,81**
AB1001040345312	45x30 mm	120	100	**0,81**
AB1001040345315	45x30 mm	150	100	**a richiesta**

Manicotto in tela abrasiva corindone AB1001



Caratteristiche

Manicotti cilindrici in tela abrasiva al corindone; utilizzo universale su acciaio, metalli non ferrosi e plastica; trovano impiego in varie lavorazioni, quali: asportazione di cordoni di saldatura, sgrossatura e finitura di particolari meccanici, smerigliatura di stampi e pulizia di fori (interno tubi); foderati di tela in cotone; velocità periferica di utilizzo consigliata 20- 30 mt./sec.

Codice	Dimensioni ØxH	Grana		€ / cad.
AB1001040345318	45x30 mm	180	100	**a richiesta**
AB1001040351204	51x25 mm	40	**a richiesta**	
AB1001040351206	51x25 mm	60		
AB1001040351208	51x25 mm	80		
AB1001040351212	51x25 mm	120		
AB1001040351215	51x25 mm	150		
AB1001040351218	51x25 mm	180		
AB1001040360304	60x30 mm	40	100	**a richiesta**
AB1001040360306	60x30 mm	60	100	**0,92**
AB1001040360308	60x30 mm	80	100	**0,89**
AB1001040360312	60x30 mm	120	100	**0,89**
AB1001040360315	60x30 mm	150	100	**a richiesta**
AB1001040360318	60x30 mm	180	100	**a richiesta**
AB1001040375304	75x30 mm	40	**a richiesta**	
AB1001040375306	75x30 mm	60		
AB1001040375308	75x30 mm	80		
AB1001040375312	75x30 mm	120		
AB1001040375315	75x30 mm	150		
AB1001040375318	75x30 mm	180		
AB1001040301304	100x40 mm	40	100	**a richiesta**
AB1001040301306	100x40 mm	60	100	**a richiesta**
AB1001040301308	100x40 mm	80	100	**a richiesta**
AB1001040301312	100x40 mm	120	100	**a richiesta**
AB1001040301315	100x40 mm	150	100	**a richiesta**
AB1001040301318	100x40 mm	180	100	**a richiesta**

Manicotto in tela abrasiva zirconio AB2002



Caratteristiche

Manicotti cilindrici in tela abrasiva allo zirconio; particolarmente adatti per un'elevata asportazione; usati principalmente per parti in acciaio e inox; foderati di tela in cotone; velocità periferica di utilizzo consigliata 20-30 mt./sec.

Codice	Dimensioni ØxH	Grana		€ / cad.
AB2002040310204	10x20 mm	40	200	**0,44**
AB2002040310206	10x20 mm	60	200	**0,44**
AB2002040310208	10x20 mm	80	200	**0,44**
AB2002040310212	10x20 mm	120	200	**0,44**
AB2002040313204	13x25 mm	40	200	**0,55**
AB2002040313206	13x25 mm	60	200	**0,52**
AB2002040313208	13x25 mm	80	200	**0,52**
AB2002040313212	13x25 mm	120	200	**0,52**
AB2002040315304	15x30 mm	40	200	**0,63**
AB2002040315306	15x30 mm	60	200	**0,55**
AB2002040315308	15x30 mm	80	200	**0,55**
AB2002040315312	15x30 mm	120	200	**0,55**
AB2002040322204	22x20 mm	40	200	**0,55**
AB2002040322206	22x20 mm	60	200	**0,52**
AB2002040322208	22x20 mm	80	200	**0,52**
AB2002040322212	22x20 mm	120	200	**0,52**
AB2002040325204	25x25 mm	40	200	**0,78**
AB2002040325206	25x25 mm	60	200	**0,74**
AB2002040325208	25x25 mm	80	200	**0,70**
AB2002040325212	25x25 mm	120	200	**0,70**
AB2002040330304	30x30 mm	40	200	**0,81**
AB2002040330306	30x30 mm	60	200	**0,78**
AB2002040330308	30x30 mm	80	200	**0,78**
AB2002040330312	30x30 mm	120	200	**0,85**
AB2002040330336	30x30 mm	36	200	**0,85**
AB2002040345304	45x30 mm	40	100	**1,11**
AB2002040345306	45x30 mm	60	100	**1,00**
AB2002040345308	45x30 mm	80	100	**0,96**

Manicotto in tela abrasiva zirconio AB2002



Caratteristiche

Manicotti cilindrici in tela abrasiva allo zirconio; particolarmente adatti per un'elevata asportazione; usati principalmente per parti in acciaio e inox; foderati di tela in cotone; velocità periferica di utilizzo consigliata 20-30 mt./sec.

Codice	Dimensioni ØxH	Grana		€ / cad.
AB2002040345312	45x30 mm	120	100	**0,96**
AB2002040351204	51x25 mm	40	100	**a richiesta**
AB2002040351206	51x25 mm	60	100	**a richiesta**
AB2002040351208	51x25 mm	80	100	**a richiesta**
AB2002040351212	51x25 mm	120	100	**a richiesta**
AB2002040360304	60x30 mm	40	100	**1,29**
AB2002040360306	60x30 mm	60	100	**1,22**
AB2002040360308	60x30 mm	80	100	**1,18**
AB2002040360312	60x30 mm	120	100	**1,18**
AB2002040375304	75x30 mm	40	**a richiesta**	
AB2002040375306	75x30 mm	60		
AB2002040375308	75x30 mm	80		
AB2002040375312	75x30 mm	120		
AB2002040301304	100x40 mm	40		
AB2002040301306	100x40 mm	60		
AB2002040301308	100x40 mm	80		
AB2002040301312	100x40 mm	120		

Porta manicotti in gomma AB9000



Caratteristiche

Porta manicotti con supporto in gomma; il cilindro in gomma è intervallato da cave che ne consentono l'espansione durante l'utilizzo, garantendo la giusta tensione al manicotto ed evitandone quindi lo slittamento; riutilizzabili grazie alla notevole durata.

Codice	Dimensioni ØxH	Gambo		€ / cad.
AB9000040301020	10x20 mm	6 mm	5	**12,86**
AB9000040301325	13x25 mm	6 mm	5	**13,15**
AB9000040301510	15x10 mm	6 mm	5	**19,55**
AB9000040301530	15x30 mm	6 mm	5	**11,86**
AB9000040302220	22x20 mm	6 mm	5	**12,23**
AB9000040302525	25x25 mm	6 mm	5	**16,52**
AB9000040303030	30x30 mm	6 mm	5	**16,96**
AB9000040304530	45x30 mm	6 mm	5	**20,32**
AB9000040305125	51x25 mm	6 mm	5	**24,13**
AB9000040306030	60x30 mm	6 mm	5	**27,08**
AB9000040307530	75x30 mm	6 mm	5	**31,00**
AB9000040310040	100x40 mm	6 mm	5	**40,02**

Manicotto conico tela corindone AB3004



Caratteristiche

Manicotti conici in tela abrasiva al corindone, utilizzati principalmente per lavorazioni particolari, quali ad esempio: lavorazioni di punta o dove sia richiesta una particolare flessibilità.

Codice	Dimensioni ØxH	Grana		€ / cad.
AB3004040302004	14/20x63 mm	40	100	**1,85**
AB3004040302006	14/20x63 mm	60	100	**1,77**
AB3004040302008	14/20x63 mm	80	100	**1,74**
AB3004040302012	14/20x63 mm	120	100	**1,70**
AB3004040302022	14/20x63 mm	220	100	**a richiesta**
AB3004040302904	22/29x30 mm	40	100	**1,51**
AB3004040302906	22/29x30 mm	60	100	**1,44**

Manicotto conico tela corindone AB3004



Codice	Dimensioni ØxH	Grana		€ / cad.
AB3004040302908	22/29x30 mm	80	100	**1,44**
AB3004040302912	22/29x30 mm	120	100	**1,40**
AB3004040302922	22/29x30 mm	220	100	**a richiesta**
AB3004040303604	22/36x60 mm	40	50	**1,96**
AB3004040303606	22/36x60 mm	60	50	**1,85**
AB3004040303608	22/36x60 mm	80	50	**1,81**
AB3004040303612	22/36x60 mm	120	50	**1,77**
AB3004040303622	22/36x60 mm	220	50	**a richiesta**

Manicotto conico tela zirconio AB3003



Caratteristiche

Manicotti conici in tela abrasiva allo zirconio, utilizzati principalmente per lavorazioni particolari, quali ad esempio: lavorazioni di punta o dove sia richiesta una particolare flessibilità. Ideali per lavorazioni di parti in acciaio e inox.

Codice	Dimensioni ØxH	Grana		€ / cad.
AB3003040302004	14/20x63 mm	40	100	**2,07**
AB3003040302006	14/20x63 mm	60	100	**2,03**
AB3003040302008	14/20x63 mm	80	100	**2,00**
AB3003040302012	14/20x63 mm	120	100	**1,81**
AB3003040302904	22/29x30 mm	40	100	**1,70**
AB3003040302906	22/29x30 mm	60	100	**1,70**
AB3003040302908	22/29x30 mm	80	100	**1,66**
AB3003040302912	22/29x30 mm	120	100	**1,66**
AB3003040303604	22/36x60 mm	40	50	**2,14**
AB3003040303606	22/36x60 mm	60	50	**2,11**
AB3003040303608	22/36x60 mm	80	50	**2,07**
AB3003040303612	22/36x60 mm	120	50	**2,07**

Porta manicotti conici in gomma AB9001



Caratteristiche

Porta manicotti conici con supporto in gomma, ad espansione centrifuga. Indispensabili per l'utilizzo di coni abrasivi con macchine portatili e ad albero flessibile in operazioni di sbavatura, smerigliatura e per particolari in metallo, legno e plastica.

Codice	Dimensioni ØxH	Gambo		€ / cad.
AB9001040302066	14/20x63 mm	6 mm	5	**19,14**
AB9001040302936	22/29x30 mm	6 mm	5	**18,88**
AB9001040303666	22/36x60 mm	6 mm	5	**25,61**

Ruota lamellare corindone con gambo AB1030



Caratteristiche

Ruote lamellari con gambo costituite da petali di tela abrasiva montati su un albero di acciaio tramite un nucleo di resina. Utilizzate per operazioni di smerigliatura e finitura interna ed esterna di pezzi meccanici e sagomati, in acciaio al carbonio, acciaio inossidabile e metalli non ferrosi; ideali nella pulizia di stampi, nella finitura di stampi per la costruzione di utensili e in tutte le lavorazioni dove vi sono punti particolarmente difficili da raggiungere; adatte a tutti i tipi di metalli, le ruote con gambo possono essere impiegate anche su vetroresina, titanio, pietra e marmo. Disponibili in tela abrasiva al corindone (utilizzo universale) con supporto semi flessibile ed in tela abrasiva allo zirconio (particolarmente indicato su acciaio inox) con supporto rigido. Velocità periferica consigliata 15-20 mt./sec.

Codice	Dimensioni ØxH	Grana	Gambo	Giri /Min OP/Max		€ / cad.
AB1030050310160	10x10 mm	60	3 mm	35.000 / 40.000	25	**6,23**
AB1030050310180	10x10 mm	80	3 mm	35.000 / 40.000	25	**6,23**
AB1030050310112	10x10 mm	120	3 mm	35.000 / 40.000	25	**6,23**
AB1030050315160	15x15 mm	60	3 mm	35.000 / 40.000	25	**6,13**
AB1030050315180	15x15 mm	80	3 mm	35.000 / 40.000	25	**6,13**
AB1030050315112	15x15 mm	120	3 mm	35.000 / 40.000	25	**6,13**
AB1030050322340	20x3 mm	40	3 mm	20.000 / 25.500	10	**a richiesta**
AB1030050322360	20x3 mm	60	3 mm	20.000 / 25.500	10	**a richiesta**
AB1030050322380	20x3 mm	80	3 mm	20.000 / 25.500	10	**a richiesta**
AB1030050322312	20x3 mm	120	3 mm	20.000 / 25.500	10	**a richiesta**
AB1030050322318	20x3 mm	180	3 mm	20.000 / 25.500	10	**a richiesta**
AB1030050322324	20x3 mm	240	3 mm	20.000 / 25.500	10	**a richiesta**

Ruota lamellare corindone con gambo AB1030

Codice	Dimensioni ØxH	Grana	Gambo	Giri /Min OP/Max		€ / cad.
AB1030050322540	20x5 mm	40	3 mm	20.000 / 25.500	10	**a richiesta**
AB1030050322560	20x5 mm	60	3 mm	20.000 / 25.500	10	**a richiesta**
AB1030050322580	20x5 mm	80	3 mm	20.000 / 25.500	10	**a richiesta**
AB1030050322512	20x5 mm	120	3 mm	20.000 / 25.500	10	**a richiesta**
AB1030050322518	20x5 mm	180	3 mm	20.000 / 25.500	10	**a richiesta**
AB1030050322524	20x5 mm	240	3 mm	20.000 / 25.500	10	**a richiesta**
AB1030050322140	20x10 mm	40	3 mm	20.000 / 25.500	10	**a richiesta**
AB1030050322160	20x10 mm	60	3 mm	20.000 / 25.500	10	**a richiesta**
AB1030050322180	20x10 mm	80	3 mm	20.000 / 25.500	10	**a richiesta**
AB1030050322112	20x10 mm	120	3 mm	20.000 / 25.500	10	**a richiesta**
AB1030050322118	20x10 mm	180	3 mm	20.000 / 25.500	10	**a richiesta**
AB1030050322124	20x10 mm	240	3 mm	20.000 / 25.500	10	**a richiesta**
AB1030050322240	20x15 mm	40	3 mm	20.000 / 25.500	10	**a richiesta**
AB1030050322260	20x15 mm	60	3 mm	20.000 / 25.500	10	**a richiesta**
AB1030050322280	20x15 mm	80	3 mm	20.000 / 25.500	10	**a richiesta**
AB1030050322212	20x15 mm	120	3 mm	20.000 / 25.500	10	**a richiesta**
AB1030050322218	20x15 mm	180	3 mm	20.000 / 25.500	10	**a richiesta**
AB1030050322224	20x15 mm	240	3 mm	20.000 / 25.500	10	**a richiesta**
AB1030050325340	25x3 mm	40	3 mm	20.000 / 25.500	10	**a richiesta**
AB1030050325360	25x3 mm	60	3 mm	20.000 / 25.500	10	**a richiesta**
AB1030050325380	25x3 mm	80	3 mm	20.000 / 25.500	10	**a richiesta**
AB1030050325312	25x3 mm	120	3 mm	20.000 / 25.500	10	**a richiesta**
AB1030050325318	25x3 mm	180	3 mm	20.000 / 25.500	10	**a richiesta**
AB1030050325324	25x3 mm	240	3 mm	20.000 / 25.500	10	**a richiesta**
AB1030050325540	25x5 mm	40	3 mm	20.000 / 25.500	10	**a richiesta**
AB1030050325560	25x5 mm	60	3 mm	20.000 / 25.500	10	**a richiesta**
AB1030050325580	25x5 mm	80	3 mm	20.000 / 25.500	10	**a richiesta**
AB1030050325512	25x5 mm	120	3 mm	20.000 / 25.500	10	**a richiesta**
AB1030050325518	25x5 mm	180	3 mm	20.000 / 25.500	10	**a richiesta**
AB1030050325524	25x5 mm	240	3 mm	20.000 / 25.500	10	**a richiesta**
AB1030050325140	25x10 mm	40	3 mm	20.000 / 25.500	10	**a richiesta**
AB1030050325160	25x10 mm	60	3 mm	20.000 / 25.500	10	**a richiesta**
AB1030050325180	25x10 mm	80	3 mm	20.000 / 25.500	10	**a richiesta**
AB1030050325112	25x10 mm	120	3 mm	20.000 / 25.500	10	**a richiesta**
AB1030050325118	25x10 mm	180	3 mm	20.000 / 25.500	10	**a richiesta**
AB1030050325124	25x10 mm	240	3 mm	20.000 / 25.500	10	**a richiesta**
AB1030050325240	25x15 mm	40	3 mm	20.000 / 25.500	10	**a richiesta**

Ruota lamellare corindone con gambo AB1030



Caratteristiche

Ruote lamellari con gambo costituite da petali di tela abrasiva montati su un albero di acciaio tramite un nucleo di resina. Utilizzate per operazioni di smerigliatura e finitura interna ed esterna di pezzi meccanici e sagomati, in acciaio al carbonio, acciaio inossidabile e metalli non ferrosi; ideali nella pulizia di stampi, nella finitura di stampi per la costruzione di utensili e in tutte le lavorazioni dove vi sono punti particolarmente difficili da raggiungere; adatte a tutti i tipi di metalli, le ruote con gambo possono essere impiegate anche su vetroresina, titanio, pietra e marmo. Disponibili in tela abrasiva al corindone (utilizzo universale) con supporto semi flessibile ed in tela abrasiva allo zirconio (particolarmente indicato su acciaio inox) con supporto rigido. Velocità periferica consigliata 15-20 mt./sec.

Codice	Dimensioni ØxH	Grana	Gambo	Giri /Min OP/Max		€ / cad.
AB1030050325260	25x15 mm	60	3 mm	20.000 / 25.500	10	**a richiesta**
AB1030050325280	25x15 mm	80	3 mm	20.000 / 25.500	10	**a richiesta**
AB1030050325212	25x15 mm	120	3 mm	20.000 / 25.500	10	**a richiesta**
AB1030050325218	25x15 mm	180	3 mm	20.000 / 25.500	10	**a richiesta**
AB1030050325224	25x15 mm	240	3 mm	20.000 / 25.500	10	**a richiesta**
AB1030050330340	30x3 mm	40	3 mm	20.000 / 25.500	10	**a richiesta**
AB1030050330360	30x3 mm	60	3 mm	20.000 / 25.500	10	**a richiesta**
AB1030050330380	30x3 mm	80	3 mm	20.000 / 25.500	10	**a richiesta**
AB1030050330312	30x3 mm	120	3 mm	20.000 / 25.500	10	**a richiesta**
AB1030050330318	30x3 mm	180	3 mm	20.000 / 25.500	10	**a richiesta**
AB1030050330324	30x3 mm	240	3 mm	16.500 / 25.500	10	**a richiesta**
AB1030050330540	30x5 mm	40	3 mm	16.500 / 25.500	10	**a richiesta**
AB1030050330560	30x5 mm	60	3 mm	16.500 / 25.500	10	**5,65**
AB1030050330580	30x5 mm	80	3 mm	16.500 / 25.500	10	**5,73**
AB1030050330512	30x5 mm	120	3 mm	16.500 / 25.500	10	**5,73**
AB1030050330518	30x5 mm	180	3 mm	16.500 / 25.500	10	**a richiesta**
AB1030050330524	30x5 mm	240	3 mm	16.500 / 25.500	10	**5,88**
AB1030050330140	30x10 mm	40	3 mm	16.500 / 25.500	10	**3,39**
AB1030050330160	30x10 mm	60	3 mm	16.500 / 25.500	10	**3,39**
AB1030050330180	30x10 mm	80	3 mm	16.500 / 25.500	10	**3,44**
AB1030050330112	30x10 mm	120	3 mm	16.500 / 25.500	10	**3,44**
AB1030050330118	30x10 mm	180	3 mm	16.500 / 25.500	10	**a richiesta**
AB1030050330124	30x10 mm	240	3 mm	16.500 / 25.500	10	**3,55**

Ruota lamellare corindone con gambo AB1060



Caratteristiche

Ruote lamellari con gambo costituite da petali di tela abrasiva montati su un albero di acciaio tramite un nucleo di resina. Utilizzate per operazioni di smerigliatura e finitura interna ed esterna di pezzi meccanici e sagomati, in acciaio al carbonio, acciaio inossidabile e metalli non ferrosi; ideali nella pulizia di stampi, nella finitura di stampi per la costruzione di utensili e in tutte le lavorazioni dove vi sono punti particolarmente difficili da raggiungere; adatte a tutti i tipi di metalli, le ruote con gambo possono essere impiegate anche su vetroresina, titanio, pietra e marmo. Disponibili in tela abrasiva al corindone (utilizzo universale) con supporto semi flessibile ed in tela abrasiva allo zirconio (particolarmente indicato su acciaio inox) con supporto rigido. Velocità periferica consigliata 15-20 mt./sec.

Codice	Dimensioni ØxH	Grana	Gambo	Giri /Min OP/Max		€ / cad.
AB1060050322340	20x3 mm	40	6 mm	20.000 / 25.500	10	**a richiesta**
AB1060050322360	20x3 mm	60	6 mm	20.000 / 25.500	10	**a richiesta**
AB1060050322380	20x3 mm	80	6 mm	20.000 / 25.500	10	**a richiesta**
AB1060050322312	20x3 mm	120	6 mm	20.000 / 25.500	10	**a richiesta**
AB1060050322318	20x3 mm	180	6 mm	20.000 / 25.500	10	**a richiesta**
AB1060050322324	20x3 mm	240	6 mm	20.000 / 25.500	10	**a richiesta**
AB1060050322540	20x5 mm	40	6 mm	20.000 / 25.500	10	**a richiesta**
AB1060050322560	20x5 mm	60	6 mm	20.000 / 25.500	10	**a richiesta**
AB1060050322580	20x5 mm	80	6 mm	20.000 / 25.500	10	**a richiesta**
AB1060050322512	20x5 mm	120	6 mm	20.000 / 25.500	10	**a richiesta**
AB1060050322518	20x5 mm	180	6 mm	20.000 / 25.500	10	**a richiesta**
AB1060050322524	20x5 mm	240	6 mm	20.000 / 25.500	10	**a richiesta**
AB1060050322240	20x15 mm	40	6 mm	20.000 / 25.500	10	**4,04**
AB1060050322260	20x15 mm	60	6 mm	20.000 / 25.500	10	**4,04**
AB1060050322280	20x15 mm	80	6 mm	20.000 / 25.500	10	**a richiesta**
AB1060050322212	20x15 mm	120	6 mm	20.000 / 25.500	10	**a richiesta**
AB1060050322218	20x15 mm	180	6 mm	20.000 / 25.500	10	**a richiesta**
AB1060050322224	20x15 mm	240	6 mm	20.000 / 25.500	10	**a richiesta**
AB1060050322740	20x20 mm	40	6 mm	20.000 / 25.500	10	**4,10**
AB1060050322760	20x20 mm	60	6 mm	20.000 / 25.500	10	**4,10**
AB1060050322780	20x20 mm	80	6 mm	20.000 / 25.500	10	**4,10**
AB1060050322718	20x20 mm	180	6 mm	20.000 / 25.500	10	**4,10**
AB1060050322724	20x20 mm	240	6 mm	20.000 / 25.500	10	**4,15**
AB1060050325340	25x3 mm	40	6 mm	20.000 / 25.500	10	**a richiesta**
AB1060050325360	25x3 mm	60	6 mm	20.000 / 25.500	10	**a richiesta**
AB1060050325380	25x3 mm	80	6 mm	20.000 / 25.500	10	**a richiesta**
AB1060050325312	25x3 mm	120	6 mm	20.000 / 25.500	10	**a richiesta**
AB1060050325318	25x3 mm	180	6 mm	20.000 / 25.500	10	**a richiesta**

Ruota lamellare corindone con gambo AB1060



Caratteristiche

Ruote lamellari con gambo costituite da petali di tela abrasiva montati su un albero di acciaio tramite un nucleo di resina. Utilizzate per operazioni di smerigliatura e finitura interna ed esterna di pezzi meccanici e sagomati, in acciaio al carbonio, acciaio inossidabile e metalli non ferrosi; ideali nella pulizia di stampi, nella finitura di stampi per la costruzione di utensili e in tutte le lavorazioni dove vi sono punti particolarmente difficili da raggiungere; adatte a tutti i tipi di metalli, le ruote con gambo possono essere impiegate anche su vetroresina, titanio, pietra e marmo. Disponibili in tela abrasiva al corindone (utilizzo universale) con supporto semi flessibile ed in tela abrasiva allo zirconio (particolarmente indicato su acciaio inox) con supporto rigido. Velocità periferica consigliata 15-20 mt./sec.

Codice	Dimensioni ØxH	Grana	Gambo	Giri /Min OP/Max		€ / cad.
AB1060050325324	25x3 mm	240	6 mm	20.000 / 25.500	10	**a richiesta**
AB1060050325540	25x5 mm	40	6 mm	20.000 / 25.500	10	**a richiesta**
AB1060050325560	25x5 mm	60	6 mm	20.000 / 25.500	10	**a richiesta**
AB1060050325580	25x5 mm	80	6 mm	20.000 / 25.500	10	**a richiesta**
AB1060050325512	25x5 mm	120	6 mm	20.000 / 25.500	10	**a richiesta**
AB1060050325518	25x5 mm	180	6 mm	20.000 / 25.500	10	**a richiesta**
AB1060050325524	25x5 mm	240	6 mm	20.000 / 25.500	10	**a richiesta**
AB1060050325140	25x10 mm	40	6 mm	20.000 / 25.500	10	**3,68**
AB1060050325160	25x10 mm	60	6 mm	20.000 / 25.500	10	**3,68**
AB1060050325180	25x10 mm	80	6 mm	20.000 / 25.500	10	**3,68**
AB1060050325112	25x10 mm	120	6 mm	20.000 / 25.500	10	**3,88**
AB1060050325118	25x10 mm	180	6 mm	20.000 / 25.500	10	**3,93**
AB1060050325124	25x10 mm	240	6 mm	20.000 / 25.500	10	**a richiesta**
AB1060050325240	25x15 mm	40	6 mm	20.000 / 25.500	10	**a richiesta**
AB1060050325260	25x15 mm	60	6 mm	20.000 / 25.500	10	**a richiesta**
AB1060050325280	25x15 mm	80	6 mm	20.000 / 25.500	10	**a richiesta**
AB1060050325212	25x15 mm	120	6 mm	20.000 / 25.500	10	**a richiesta**
AB1060050325218	25x15 mm	180	6 mm	20.000 / 25.500	10	**a richiesta**
AB1060050325224	25x15 mm	240	6 mm	20.000 / 25.500	10	**a richiesta**
AB1060050325740	25x20 mm	40	6 mm	20.000 / 25.500	10	**a richiesta**
AB1060050325760	25x20 mm	60	6 mm	20.000 / 25.500	10	**a richiesta**
AB1060050325780	25x20 mm	80	6 mm	20.000 / 25.500	10	**a richiesta**
AB1060050325712	25x20 mm	120	6 mm	20.000 / 25.500	10	**a richiesta**
AB1060050325718	25x20 mm	180	6 mm	20.000 / 25.500	10	**a richiesta**
AB1060050325724	25x20 mm	240	6 mm	20.000 / 25.500	10	**a richiesta**
AB1060050325940	25x25 mm	40	6 mm	20.000 / 25.500	10	**a richiesta**
AB1060050325960	25x25 mm	60	6 mm	20.000 / 25.500	10	**a richiesta**
AB1060050325980	25x25 mm	80	6 mm	20.000 / 25.500	10	**a richiesta**
AB1060050325912	25x25 mm	120	6 mm	20.000 / 25.500	10	**a richiesta**

Ruota lamellare corindone con gambo AB1060

Codice	Dimensioni ØxH	Grana	Gambo	Giri /Min OP/Max		€ / cad.
AB1060050325918	25x25 mm	180	6 mm	20.000 / 25.500	10	**a richiesta**
AB1060050325924	25x25 mm	240	6 mm	20.000 / 25.500	10	**a richiesta**
AB1060050330340	30x3 mm	40	6 mm	16.500 / 25.500	10	**a richiesta**
AB1060050330360	30x3 mm	60	6 mm	16.500 / 25.500	10	**a richiesta**
AB1060050330380	30x3 mm	80	6 mm	16.500 / 25.500	10	**a richiesta**
AB1060050330312	30x3 mm	120	6 mm	16.500 / 25.500	10	**a richiesta**
AB1060050330318	30x3 mm	180	6 mm	16.500 / 25.500	10	**a richiesta**
AB1060050330324	30x3 mm	240	6 mm	16.500 / 25.500	10	**a richiesta**
AB1060050330540	30x5 mm	40	6 mm	16.500 / 25.500	10	**a richiesta**
AB1060050330560	30x5 mm	60	6 mm	16.500 / 25.500	10	**5,65**
AB1060050330580	30x5 mm	80	6 mm	16.500 / 25.500	10	**5,73**
AB1060050330512	30x5 mm	120	6 mm	16.500 / 25.500	10	**5,73**
AB1060050330518	30x5 mm	180	6 mm	16.500 / 25.500	10	**a richiesta**
AB1060050330524	30x5 mm	240	6 mm	16.500 / 25.500	10	**a richiesta**
AB1060050330140	30x10 mm	40	6 mm	16.500 / 25.500	10	**3,39**
AB1060050330160	30x10 mm	60	6 mm	16.500 / 25.500	10	**3,39**
AB1060050330180	30x10 mm	80	6 mm	16.500 / 25.500	10	**3,44**
AB1060050330112	30x10 mm	120	6 mm	16.500 / 25.500	10	**3,44**
AB1060050330118	30x10 mm	180	6 mm	16.500 / 25.500	10	**3,50**
AB1060050330124	30x10 mm	240	6 mm	16.500 / 25.500	10	**3,55**
AB1060050330240	30x15 mm	40	6 mm	16.500 / 25.500	10	**3,44**
AB1060050330260	30x15 mm	60	6 mm	16.500 / 25.500	10	**3,44**
AB1060050330280	30x15 mm	80	6 mm	16.500 / 25.500	10	**3,50**
AB1060050330212	30x15 mm	120	6 mm	16.500 / 25.500	10	**3,50**
AB1060050330218	30x15 mm	180	6 mm	16.500 / 25.500	10	**a richiesta**
AB1060050330224	30x15 mm	240	6 mm	16.500 / 25.500	10	**a richiesta**
AB1060050330740	30x20 mm	40	6 mm	16.500 / 25.500	10	**3,55**
AB1060050330760	30x20 mm	60	6 mm	16.500 / 25.500	10	**3,61**
AB1060050330780	30x20 mm	80	6 mm	16.500 / 25.500	10	**3,66**
AB1060050330712	30x20 mm	120	6 mm	16.500 / 25.500	10	**3,66**
AB1060050330718	30x20 mm	180	6 mm	16.500 / 25.500	10	**a richiesta**
AB1060050330724	30x20 mm	240	6 mm	16.500 / 25.500	10	**a richiesta**
AB1060050330040	30x30 mm	40	6 mm	16.500 / 25.500	10	**a richiesta**
AB1060050330060	30x30 mm	60	6 mm	16.500 / 25.500	10	**3,88**
AB1060050330080	30x30 mm	80	6 mm	16.500 / 25.500	10	**3,93**
AB1060050330012	30x30 mm	120	6 mm	16.500 / 25.500	10	**3,99**
AB1060050330018	30x30 mm	180	6 mm	16.500 / 25.500	10	**a richiesta**
AB1060050330024	30x30 mm	240	6 mm	16.500 / 25.500	10	**a richiesta**

Ruota lamellare corindone con gambo AB1060



Caratteristiche

Ruote lamellari con gambo costituite da petali di tela abrasiva montati su un albero di acciaio tramite un nucleo di resina. Utilizzate per operazioni di smerigliatura e finitura interna ed esterna di pezzi meccanici e sagomati, in acciaio al carbonio, acciaio inossidabile e metalli non ferrosi; ideali nella pulizia di stampi, nella finitura di stampi per la costruzione di utensili e in tutte le lavorazioni dove vi sono punti particolarmente difficili da raggiungere; adatte a tutti i tipi di metalli, le ruote con gambo possono essere impiegate anche su vetroresina, titanio, pietra e marmo. Disponibili in tela abrasiva al corindone (utilizzo universale) con supporto semi flessibile ed in tela abrasiva allo zirconio (particolarmente indicato su acciaio inox) con supporto rigido. Velocità periferica consigliata 15-20 mt./sec.

Codice	Dimensioni ØxH	Grana	Gambo	Giri /Min OP/Max		€ / cad.
AB1060050340340	40x3 mm	40	6 mm	12.500 / 19.100	10	**a richiesta**
AB1060050340360	40x3 mm	60	6 mm	12.500 / 19.100	10	**a richiesta**
AB1060050340380	40x3 mm	80	6 mm	12.500 / 19.100	10	**a richiesta**
AB1060050340312	40x3 mm	120	6 mm	12.500 / 19.100	10	**a richiesta**
AB1060050340318	40x3 mm	180	6 mm	12.500 / 19.100	10	**a richiesta**
AB1060050340324	40x3 mm	240	6 mm	12.500 / 19.100	10	**a richiesta**
AB1060050340540	40x5 mm	40	6 mm	12.500 / 19.100	10	**a richiesta**
AB1060050340560	40x5 mm	60	6 mm	12.500 / 19.100	10	**7,30**
AB1060050340580	40x5 mm	80	6 mm	12.500 / 19.100	10	**7,30**
AB1060050340512	40x5 mm	120	6 mm	12.500 / 19.100	10	**7,38**
AB1060050340518	40x5 mm	180	6 mm	12.500 / 19.100	10	**a richiesta**
AB1060050340524	40x5 mm	240	6 mm	12.500 / 19.100	10	**a richiesta**
AB1060050340140	40x10 mm	40	6 mm	12.500 / 19.100	10	**3,68**
AB1060050340160	40x10 mm	60	6 mm	12.500 / 19.100	10	**3,68**
AB1060050340180	40x10 mm	80	6 mm	12.500 / 19.100	10	**3,77**
AB1060050340112	40x10 mm	120	6 mm	12.500 / 19.100	10	**3,82**
AB1060050340118	40x10 mm	180	6 mm	12.500 / 19.100	10	**a richiesta**
AB1060050340124	40x10 mm	240	6 mm	12.500 / 19.100	10	**a richiesta**
AB1060050340240	40x15 mm	40	6 mm	12.500 / 19.100	10	**3,76**
AB1060050340260	40x15 mm	60	6 mm	12.500 / 19.100	10	**3,76**
AB1060050340280	40x15 mm	80	6 mm	12.500 / 19.100	10	**3,83**
AB1060050340212	40x15 mm	120	6 mm	12.500 / 19.100	10	**4,43**
AB1060050340218	40x15 mm	180	6 mm	12.500 / 19.100	10	**a richiesta**
AB1060050340224	40x15 mm	240	6 mm	12.500 / 19.100	10	**a richiesta**
AB1060050340740	40x20 mm	40	6 mm	12.500 / 19.100	10	**3,98**
AB1060050340760	40x20 mm	60	6 mm	12.500 / 19.100	10	**3,98**
AB1060050340780	40x20 mm	80	6 mm	12.500 / 19.100	10	**4,09**
AB1060050340712	40x20 mm	120	6 mm	12.500 / 19.100	10	**4,14**
AB1060050340718	40x20 mm	180	6 mm	12.500 / 19.100	10	**4,24**

Ruota lamellare corindone con gambo AB1060

Codice	Dimensioni ØxH	Grana	Gambo	Giri /Min OP/Max		€ / cad.
AB1060050340724	40x20 mm	240	6 mm	12.500 / 19.100	10	**a richiesta**
AB1060050340940	40x25 mm	40	6 mm	12.500 / 19.100	10	**a richiesta**
AB1060050340960	40x25 mm	60	6 mm	12.500 / 19.100	10	**a richiesta**
AB1060050340980	40x25 mm	80	6 mm	12.500 / 19.100	10	**a richiesta**
AB1060050340912	40x25 mm	120	6 mm	12.500 / 19.100	10	**a richiesta**
AB1060050340918	40x25 mm	180	6 mm	12.500 / 19.100	10	**a richiesta**
AB1060050340924	40x25 mm	240	6 mm	12.500 / 19.100	10	**a richiesta**
AB1060050340040	40x30 mm	40	6 mm	12.500 / 19.100	10	**6,03**
AB1060050340060	40x30 mm	60	6 mm	12.500 / 19.100	10	**6,18**
AB1060050340080	40x30 mm	80	6 mm	12.500 / 19.100	10	**6,26**
AB1060050340012	40x30 mm	120	6 mm	12.500 / 19.100	10	**a richiesta**
AB1060050340018	40x30 mm	180	6 mm	12.500 / 19.100	10	**a richiesta**
AB1060050340024	40x30 mm	240	6 mm	12.500 / 19.100	10	**a richiesta**
AB1060050350140	50x10 mm	40	6 mm	10.000 / 15.300	10	**3,99**
AB1060050350160	50x10 mm	60	6 mm	10.000 / 15.300	10	**4,04**
AB1060050350180	50x10 mm	80	6 mm	10.000 / 15.300	10	**4,10**
AB1060050350112	50x10 mm	120	6 mm	10.000 / 15.300	10	**4,15**
AB1060050350118	50x10 mm	180	6 mm	10.000 / 15.300	10	**a richiesta**
AB1060050350124	50x10 mm	240	6 mm	10.000 / 15.300	10	**a richiesta**
AB1060050350240	50x15 mm	40	6 mm	10.000 / 15.300	10	**a richiesta**
AB1060050350260	50x15 mm	60	6 mm	10.000 / 15.300	10	**a richiesta**
AB1060050350280	50x15 mm	80	6 mm	10.000 / 15.300	10	**a richiesta**
AB1060050350212	50x15 mm	120	6 mm	10.000 / 15.300	10	**a richiesta**
AB1060050350218	50x15 mm	180	6 mm	10.000 / 15.300	10	**a richiesta**
AB1060050350224	50x15 mm	240	6 mm	10.000 / 15.300	10	**a richiesta**
AB1060050350740	50x20 mm	40	6 mm	10.000 / 15.300	10	**4,32**
AB1060050350760	50x20 mm	60	6 mm	10.000 / 15.300	10	**4,48**
AB1060050350780	50x20 mm	80	6 mm	10.000 / 15.300	10	**4,54**
AB1060050350712	50x20 mm	120	6 mm	10.000 / 15.300	10	**4,75**
AB1060050350718	50x20 mm	180	6 mm	10.000 / 15.300	10	**a richiesta**
AB1060050350724	50x20 mm	240	6 mm	10.000 / 15.300	10	**a richiesta**
AB1060050350040	50x30 mm	40	6 mm	10.000 / 15.300	10	**4,86**
AB1060050350060	50x30 mm	60	6 mm	10.000 / 15.300	10	**5,08**
AB1060050350080	50x30 mm	80	6 mm	10.000 / 15.300	10	**5,19**
AB1060050350012	50x30 mm	120	6 mm	10.000 / 15.300	10	**5,52**
AB1060050350018	50x30 mm	180	6 mm	10.000 / 15.300	10	**a richiesta**
AB1060050350024	50x30 mm	240	6 mm	10.000 / 15.300	10	**a richiesta**
AB1060050360240	60x15 mm	40	6 mm	8.300 / 12.700	10	**a richiesta**

Ruota lamellare corindone con gambo AB1060



Caratteristiche

Ruote lamellari con gambo costituite da petali di tela abrasiva montati su un albero di acciaio tramite un nucleo di resina. Utilizzate per operazioni di smerigliatura e finitura interna ed esterna di pezzi meccanici e sagomati, in acciaio al carbonio, acciaio inossidabile e metalli non ferrosi; ideali nella pulizia di stampi, nella finitura di stampi per la costruzione di utensili e in tutte le lavorazioni dove vi sono punti particolarmente difficili da raggiungere; adatte a tutti i tipi di metalli, le ruote con gambo possono essere impiegate anche su vetroresina, titanio, pietra e marmo. Disponibili in tela abrasiva al corindone (utilizzo universale) con supporto semi flessibile ed in tela abrasiva allo zirconio (particolarmente indicato su acciaio inox) con supporto rigido. Velocità periferica consigliata 15-20 mt./sec.

Codice	Dimensioni ØxH	Grana	Gambo	Giri /Min OP/Max		€ / cad.
AB1060050360260	60x15 mm	60	6 mm	8.300 / 12.700	10	**a richiesta**
AB1060050360280	60x15 mm	80	6 mm	8.300 / 12.700	10	**a richiesta**
AB1060050360212	60x15 mm	120	6 mm	8.300 / 12.700	10	**a richiesta**
AB1060050360218	60x15 mm	180	6 mm	8.300 / 12.700	10	**a richiesta**
AB1060050360224	60x15 mm	240	6 mm	8.300 / 12.700	10	**a richiesta**
AB1060050360740	60x20 mm	40	6 mm	8.300 / 12.700	10	**6,67**
AB1060050360760	60x20 mm	60	6 mm	8.300 / 12.700	10	**6,89**
AB1060050360780	60x20 mm	80	6 mm	8.300 / 12.700	10	**7,10**
AB1060050360712	60x20 mm	120	6 mm	8.300 / 12.700	10	**7,60**
AB1060050360718	60x20 mm	180	6 mm	8.300 / 12.700	10	**a richiesta**
AB1060050360724	60x20 mm	240	6 mm	8.300 / 12.700	10	**a richiesta**
AB1060050360040	60x30 mm	40	6 mm	8.300 / 12.700	10	**a richiesta**
AB1060050360060	60x30 mm	60	6 mm	8.300 / 12.700	10	**6,01**
AB1060050360080	60x30 mm	80	6 mm	8.300 / 12.700	10	**6,12**
AB1060050360012	60x30 mm	120	6 mm	8.300 / 12.700	10	**6,61**
AB1060050360018	60x30 mm	180	6 mm	8.300 / 12.700	10	**6,89**
AB1060050360024	60x30 mm	240	6 mm	8.300 / 12.700	10	**7,16**
AB1060050360440	60x40 mm	40	6 mm	8.300 / 12.700	10	**a richiesta**
AB1060050360460	60x40 mm	60	6 mm	8.300 / 12.700	10	**a richiesta**
AB1060050360480	60x40 mm	80	6 mm	8.300 / 12.700	10	**a richiesta**
AB1060050360412	60x40 mm	120	6 mm	8.300 / 12.700	10	**a richiesta**
AB1060050360418	60x40 mm	180	6 mm	8.300 / 12.700	10	**a richiesta**
AB1060050360424	60x40 mm	240	6 mm	8.300 / 12.700	10	**a richiesta**
AB1060050360640	60x50 mm	40	6 mm	8.300 / 12.700	10	**a richiesta**
AB1060050360660	60x50 mm	60	6 mm	8.300 / 12.700	10	**a richiesta**
AB1060050360680	60x50 mm	80	6 mm	8.300 / 12.700	10	**a richiesta**
AB1060050360612	60x50 mm	120	6 mm	8.300 / 12.700	10	**a richiesta**
AB1060050360618	60x50 mm	180	6 mm	8.300 / 12.700	10	**a richiesta**
AB1060050360624	60x50 mm	240	6 mm	8.300 / 12.700	10	**a richiesta**

Ruota lamellare corindone con gambo AB1060

Codice	Dimensioni ØxH	Grana	Gambo	Giri /Min OP/Max		€ / cad.
AB1060050380740	80x20 mm	40	6 mm	6.200 / 9.600	10	**a richiesta**
AB1060050380760	80x20 mm	60	6 mm	6.200 / 9.600	10	**a richiesta**
AB1060050380780	80x20 mm	80	6 mm	6.200 / 9.600	10	**a richiesta**
AB1060050380712	80x20 mm	120	6 mm	6.200 / 9.600	10	**a richiesta**
AB1060050380718	80x20 mm	180	6 mm	6.200 / 9.600	10	**a richiesta**
AB1060050380724	80x20 mm	240	6 mm	6.200 / 9.600	10	**a richiesta**
AB1060050380040	80x30 mm	40	6 mm	6.200 / 9.600	10	**8,14**
AB1060050380060	80x30 mm	60	6 mm	6.200 / 9.600	10	**8,36**
AB1060050380080	80x30 mm	80	6 mm	6.200 / 9.600	10	**8,74**
AB1060050380012	80x30 mm	120	6 mm	6.200 / 9.600	10	**9,40**
AB1060050380018	80x30 mm	180	6 mm	6.200 / 9.600	10	**10,16**
AB1060050380024	80x30 mm	240	6 mm	6.200 / 9.600	10	**11,04**
AB1060050380440	80x40 mm	40	6 mm	6.200 / 9.600	10	**a richiesta**
AB1060050380460	80x40 mm	60	6 mm	6.200 / 9.600	10	**a richiesta**
AB1060050380480	80x40 mm	80	6 mm	6.200 / 9.600	10	**a richiesta**
AB1060050380412	80x40 mm	120	6 mm	6.200 / 9.600	10	**a richiesta**
AB1060050380418	80x40 mm	180	6 mm	6.200 / 9.600	10	**a richiesta**
AB1060050380424	80x40 mm	240	6 mm	6.200 / 9.600	10	**a richiesta**
AB1060050380640	80x50 mm	40	6 mm	6.200 / 9.600	10	**11,04**
AB1060050380660	80x50 mm	60	6 mm	6.200 / 9.600	10	**11,64**
AB1060050380680	80x50 mm	80	6 mm	6.200 / 9.600	10	**12,13**
AB1060050380612	80x50 mm	120	6 mm	6.200 / 9.600	10	**12,94**
AB1060050380618	80x50 mm	180	6 mm	6.200 / 9.600	10	**a richiesta**
AB1060050380624	80x50 mm	240	6 mm	6.200 / 9.600	10	**a richiesta**
AB1060050310040	100x30 mm	40	6 mm	4.950 / 7.650	10	**a richiesta**
AB1060050310060	100x30 mm	60	6 mm	4.950 / 7.650	10	**a richiesta**
AB1060050310080	100x30 mm	80	6 mm	4.950 / 7.650	10	**a richiesta**
AB1060050310012	100x30 mm	120	6 mm	4.950 / 7.650	10	**a richiesta**
AB1060050310018	100x30 mm	180	6 mm	4.950 / 7.650	10	**a richiesta**
AB1060050310024	100x30 mm	240	6 mm	4.950 / 7.650	10	**a richiesta**
AB1060050310640	100x50 mm	40	6 mm	4.950 / 7.650	10	**a richiesta**
AB1060050310660	100x50 mm	60	6 mm	4.950 / 7.650	10	**a richiesta**
AB1060050310612	100x50 mm	120	6 mm	4.950 / 7.650	10	**a richiesta**
AB1060050310618	100x50 mm	180	6 mm	4.950 / 7.650	10	**a richiesta**
AB1060050310624	100x50 mm	240	6 mm	4.950 / 7.650	10	**a richiesta**

Ruota lamellare zirconio con gambo AB2060



Caratteristiche

Ruote lamellari con gambo costituite da petali di tela abrasiva montati su un albero di acciaio tramite un nucleo di resina. Utilizzate per operazioni di smerigliatura e finitura interna ed esterna di pezzi meccanici e sagomati, in acciaio al carbonio, acciaio inossidabile e metalli non ferrosi; ideali nella pulizia di stampi, nella finitura di stampi per la costruzione di utensili e in tutte le lavorazioni dove vi sono punti particolarmente difficili da raggiungere; adatte a tutti i tipi di metalli, le ruote con gambo possono essere impiegate anche su vetroresina, titanio, pietra e marmo. Disponibili in tela abrasiva al corindone (utilizzo universale) con supporto semi flessibile ed in tela abrasiva allo zirconio (particolarmente indicato su acciaio inox) con supporto rigido. Velocità periferica consigliata 15-20 mt./sec.

Codice	Dimensioni ØxH	Grana	Gambo	Giri /Min OP/Max		€ / cad.
AB2060050330240	30x15 mm	40	6 mm	16.500 / 25.500	10	**a richiesta**
AB2060050330260	30x15 mm	60	6 mm	16.500 / 25.500	10	**a richiesta**
AB2060050330280	30x15 mm	80	6 mm	16.500 / 25.500	10	**a richiesta**
AB2060050330212	30x15 mm	120	6 mm	16.500 / 25.500	10	**a richiesta**
AB2060050330740	30x20 mm	40	6 mm	16.500 / 25.500	10	**a richiesta**
AB2060050330760	30x20 mm	60	6 mm	16.500 / 25.500	10	**a richiesta**
AB2060050330780	30x20 mm	80	6 mm	16.500 / 25.500	10	**a richiesta**
AB2060050330712	30x20 mm	120	6 mm	16.500 / 25.500	10	**a richiesta**
AB2060050330040	30x30 mm	40	6 mm	16.500 / 25.500	10	**a richiesta**
AB2060050330060	30x30 mm	60	6 mm	16.500 / 25.500	10	**a richiesta**
AB2060050330080	30x30 mm	80	6 mm	16.500 / 25.500	10	**a richiesta**
AB2060050330012	30x30 mm	120	6 mm	16.500 / 25.500	10	**a richiesta**
AB2060050340240	40x15 mm	40	6 mm	12.500 / 19.100	10	**a richiesta**
AB2060050340260	40x15 mm	60	6 mm	12.500 / 19.100	10	**a richiesta**
AB2060050340280	40x15 mm	80	6 mm	12.500 / 19.100	10	**a richiesta**
AB2060050340212	40x15 mm	120	6 mm	12.500 / 19.100	10	**a richiesta**
AB2060050340740	40x20 mm	40	6 mm	12.500 / 19.100	10	**a richiesta**
AB2060050340760	40x20 mm	60	6 mm	12.500 / 19.100	10	**a richiesta**
AB2060050340780	40x20 mm	80	6 mm	12.500 / 19.100	10	**a richiesta**
AB2060050340712	40x20 mm	120	6 mm	12.500 / 19.100	10	**a richiesta**
AB2060050340040	40x30 mm	40	6 mm	12.500 / 19.100	10	**a richiesta**
AB2060050340060	40x30 mm	60	6 mm	12.500 / 19.100	10	**a richiesta**
AB2060050340080	40x30 mm	80	6 mm	12.500 / 19.100	10	**a richiesta**
AB2060050340012	40x30 mm	120	6 mm	12.500 / 19.100	10	**a richiesta**
AB2060050350140	50x10 mm	40	6 mm	10.000 / 15.300	10	**a richiesta**
AB2060050350160	50x10 mm	60	6 mm	10.000 / 15.300	10	**a richiesta**

Ruota lamellare zirconio con gambo AB2060

Codice	Dimensioni ØxH	Grana	Gambo	Giri /Min OP/Max		€ / cad.
AB2060050350180	50x10 mm	80	6 mm	10.000 / 15.300	10	**a richiesta**
AB2060050350112	50x10 mm	120	6 mm	10.000 / 15.300	10	**a richiesta**
AB2060050350740	50x20 mm	40	6 mm	10.000 / 15.300	10	**a richiesta**
AB2060050350760	50x20 mm	60	6 mm	10.000 / 15.300	10	**a richiesta**
AB2060050350780	50x20 mm	80	6 mm	10.000 / 15.300	10	**a richiesta**
AB2060050350712	50x20 mm	120	6 mm	10.000 / 15.300	10	**a richiesta**
AB2060050350040	50x30 mm	40	6 mm	10.000 / 15.300	10	**a richiesta**
AB2060050350060	50x30 mm	60	6 mm	10.000 / 15.300	10	**a richiesta**
AB2060050350080	50x30 mm	80	6 mm	10.000 / 15.300	10	**a richiesta**
AB2060050350012	50x30 mm	120	6 mm	10.000 / 15.300	10	**a richiesta**
AB2060050360740	60x20 mm	40	6 mm	8.300 / 12.700	10	**a richiesta**
AB2060050360760	60x20 mm	60	6 mm	8.300 / 12.700	10	**a richiesta**
AB2060050360780	60x20 mm	80	6 mm	8.300 / 12.700	10	**a richiesta**
AB2060050360712	60x20 mm	120	6 mm	8.300 / 12.700	10	**a richiesta**
AB2060050360040	60x30 mm	40	6 mm	8.300 / 12.700	10	**a richiesta**
AB2060050360060	60x30 mm	60	6 mm	8.300 / 12.700	10	**a richiesta**
AB2060050360080	60x30 mm	80	6 mm	8.300 / 12.700	10	**a richiesta**
AB2060050360012	60x30 mm	120	6 mm	8.300 / 12.700	10	**a richiesta**
AB2060050360440	60x40 mm	40	6 mm	8.300 / 12.700	10	**a richiesta**
AB2060050360460	60x40 mm	60	6 mm	8.300 / 12.700	10	**a richiesta**
AB2060050360480	60x40 mm	80	6 mm	8.300 / 12.700	10	**a richiesta**
AB2060050360412	60x40 mm	120	6 mm	8.300 / 12.700	10	**a richiesta**
AB2060050360640	60x50 mm	40	6 mm	8.300 / 12.700	10	**a richiesta**
AB2060050360660	60x50 mm	60	6 mm	8.300 / 12.700	10	**a richiesta**
AB2060050360680	60x50 mm	80	6 mm	8.300 / 12.700	10	**a richiesta**
AB2060050360612	60x50 mm	120	6 mm	8.300 / 12.700	10	**a richiesta**
AB2060050380740	80x20 mm	40	6 mm	6.200 / 9.600	10	**a richiesta**
AB2060050380760	80x20 mm	60	6 mm	6.200 / 9.600	10	**a richiesta**
AB2060050380780	80x20 mm	80	6 mm	6.200 / 9.600	10	**a richiesta**
AB2060050380712	80x20 mm	120	6 mm	6.200 / 9.600	10	**a richiesta**
AB2060050380040	80x30 mm	40	6 mm	6.200 / 9.600	10	**a richiesta**
AB2060050380060	80x30 mm	60	6 mm	6.200 / 9.600	10	**a richiesta**
AB2060050380080	80x30 mm	80	6 mm	6.200 / 9.600	10	**a richiesta**
AB2060050380012	80x30 mm	120	6 mm	6.200 / 9.600	10	**a richiesta**
AB2060050380640	80x50 mm	40	6 mm	6.200 / 9.600	10	**a richiesta**
AB2060050380660	80x50 mm	60	6 mm	6.200 / 9.600	10	**a richiesta**
AB2060050380680	80x50 mm	80	6 mm	6.200 / 9.600	10	**a richiesta**
AB2060050380612	80x50 mm	120	6 mm	6.200 / 9.600	10	**a richiesta**

Ruota lamellare Trizact™ AB9300



Caratteristiche

Ruota lamellare in Trizact™ con gambo. Grazie all'abrasivo Trizact™ a struttura piramidale, le ruote hanno una durata di vita maggiore e possono essere utilizzate fino al completo esaurimento della superficie abrasiva. Ideale per la finitura di precisione e la lucidatura su metalli non ferrosi e leghe in titanio, cromo e nichel.

Codice	Dimensioni Ø x H	Grana	Gambo		€ / cad.
AB9300402032006	30x20 mm	A6	6 mm	10	**a richiesta**
AB9300402032016	30x20 mm	A16	6 mm	10	**a richiesta**
AB9300402032030	30x20 mm	A30	6 mm	10	**a richiesta**
AB9300402032045	30x20 mm	A45	6 mm	10	**a richiesta**
AB9300402032065	30x20 mm	A65	6 mm	10	**a richiesta**
AB9300402032080	30x20 mm	A80	6 mm	10	**a richiesta**
AB9300402032100	30x20 mm	A100	6 mm	10	**a richiesta**
AB9300402032160	30x20 mm	A160	6 mm	10	**a richiesta**
AB9300402043006	40x30 mm	A6	6 mm	10	**a richiesta**
AB9300402043016	40x30 mm	A16	6 mm	10	**a richiesta**
AB9300402043030	40x30 mm	A30	6 mm	10	**a richiesta**
AB9300402043045	40x30 mm	A45	6 mm	10	**a richiesta**
AB9300402043065	40x30 mm	A65	6 mm	10	**a richiesta**
AB9300402043080	40x30 mm	A80	6 mm	10	**a richiesta**
AB9300402043100	40x30 mm	A100	6 mm	10	**a richiesta**
AB9300402043160	40x30 mm	A160	6 mm	10	**a richiesta**
AB9300402063006	60x30 mm	A6	6 mm	10	**a richiesta**
AB9300402063016	60x30 mm	A16	6 mm	10	**a richiesta**
AB9300402063030	60x30 mm	A30	6 mm	10	**a richiesta**
AB9300402063045	60x30 mm	A45	6 mm	10	**a richiesta**
AB9300402063065	60x30 mm	A65	6 mm	10	**a richiesta**
AB9300402063080	60x30 mm	A80	6 mm	10	**a richiesta**
AB9300402063100	60x30 mm	A100	6 mm	10	**a richiesta**
AB9300402063160	60x30 mm	A160	6 mm	10	**a richiesta**

Rotolo tela corindone AB1050



Caratteristiche

Rotoli antispreco in tela al corindone resinata con supporto in cotone leggero e flessibile; ideali per la smerigliatura a mano di tutti i metalli, soprattutto dove ci sono punti difficili da raggiungere. Impiegati inoltre per la smerigliatura e finitura di particolari concavi e convessi, grazie alla loro elevata flessibilità. La robustezza del supporto e il buon ancoraggio dell'abrasivo ne permettono l'utilizzo su tutte le superfici.

Codice	Dimensioni HxL	Grana		€ / cad.
AB1050060350040	50x50000 mm	40	1	**100,13**
AB1050060350050	50x50000 mm	50	1	**99,39**
AB1050060350060	50x50000 mm	60	1	**91,08**
AB1050060350080	50x50000 mm	80	1	**88,68**
AB1050060350100	50x50000 mm	100	1	**82,77**
AB1050060350120	50x50000 mm	120	1	**82,77**
AB1050060350150	50x50000 mm	150	1	**82,77**
AB1050060350180	50x50000 mm	180	1	**82,77**
AB1050060350220	50x50000 mm	220	1	**82,77**
AB1050060350240	50x50000 mm	240	1	**82,77**
AB1050060350280	50x50000 mm	280	1	**82,77**
AB1050060350320	50x50000 mm	320	1	**82,77**
AB1050060350400	50x50000 mm	400	1	**82,77**
AB1050060350500	50x50000 mm	500	1	**82,77**
AB1050060311040	115x50000 mm	40	1	**192,14**
AB1050060311050	115x50000 mm	50	1	**192,14**
AB1050060311060	115x50000 mm	60	1	**175,51**
AB1050060311080	115x50000 mm	80	1	**164,79**
AB1050060311100	115x50000 mm	100	1	**157,40**
AB1050060311120	115x50000 mm	120	1	**157,40**
AB1050060311150	115x50000 mm	150	1	**157,40**
AB1050060311180	115x50000 mm	180	1	**157,40**
AB1050060311220	115x50000 mm	220	1	**157,40**
AB1050060311240	115x50000 mm	240	1	**157,40**
AB1050060311280	115x50000 mm	280	1	**157,40**
AB1050060311320	115x50000 mm	320	1	**157,40**
AB1050060311400	115x50000 mm	400	1	**157,40**
AB1050060311500	115x50000 mm	500	1	**157,40**

Foglio tela corindone AB1040



Caratteristiche

Fogli in tela abrasiva con supporto in cotone leggero flessibile, legante resina su resina e abrasivo al corindone; caratterizzati da una notevole versatilità e da un'ottima durata, vengono impiegati principalmente per operazioni di smerigliatura a mano di metalli, finitura di profili e bave di tranciatura, finitura di parti meccaniche, cilindri e colli d'oca.

Codice	Dimensioni LxL	Grana		€ / cad.
AB1040060323040	230x280 mm	40	50	**3,14**
AB1040060323050	230x280 mm	50	50	**2,88**
AB1040060323060	230x280 mm	60	50	**2,59**
AB1040060323080	230x280 mm	80	50	**2,40**
AB1040060323100	230x280 mm	100	50	**2,29**
AB1040060323120	230x280 mm	120	50	**2,29**
AB1040060323150	230x280 mm	150	50	**2,29**
AB1040060323180	230x280 mm	180	50	**2,29**
AB1040060323220	230x280 mm	220	50	**2,29**
AB1040060323240	230x280 mm	240	50	**2,29**
AB1040060323280	230x280 mm	280	50	**2,29**
AB1040060323320	230x280 mm	320	50	**2,29**
AB1040060323400	230x280 mm	400	50	**2,29**
AB1040060323500	230x280 mm	500	50	**2,29**

Foglio carta corindone AB1044



Caratteristiche

Fogli in carta abrasiva al corindone. Il corindone viene utilizzato principalmente per le lavorazioni manuali su legno, vernici, materie plastiche e metalli non ferrosi.

Codice	Dimensioni LxL	Grana		€ / cad.
AB1044070323060	230x280 mm	60	50	**1,66**
AB1044070323080	230x280 mm	80	50	**1,26**
AB1044070323100	230x280 mm	100	100	**1,33**
AB1044070323120	230x280 mm	120	100	**1,33**
AB1044070323150	230x280 mm	150	100	**1,33**
AB1044070323180	230x280 mm	180	100	**1,33**
AB1044070323220	230x280 mm	220	100	**1,33**
AB1044070323240	230x280 mm	240	100	**1,33**
AB1044070323320	230x280 mm	320	100	**1,33**
AB1044070323400	230x280 mm	400	50	**1,33**
AB1044070323500	230x280 mm	500	50	**1,33**
AB1044070323600	230x280 mm	600	50	**1,33**
AB1044070323800	230x280 mm	800	50	**1,33**

Foglio carta carburo silicio AB3044



Caratteristiche

Fogli in carta abrasiva al carburo di silicio. I fogli di carta abrasiva al carburo di silicio sono impermeabili e vengono utilizzati per lavorazioni manuali, in particolare su vetro e vernice; impiegati anche in carrozzeria per operazioni di levigatura ad umido.

Codice	Dimensioni LxL	Grana		€ / cad.
AB3044070323060	230x280 mm	60	100	**1,85**
AB3044070323080	230x280 mm	80	100	**1,96**
AB3044070323100	230x280 mm	100	100	**1,74**
AB3044070323120	230x280 mm	120	100	**1,74**
AB3044070323150	230x280 mm	150	100	**1,74**
AB3044070323180	230x280 mm	180	100	**1,74**
AB3044070323220	230x280 mm	220	100	**1,74**
AB3044070323240	230x280 mm	240	100	**1,74**
AB3044070323280	230x280 mm	280	100	**1,74**

Foglio carta carburo silicio AB3044



Codice	Dimensioni LxL	Grana		€ / cad.
AB3044070323320	230x280 mm	320	100	**1,74**
AB3044070323400	230x280 mm	400	100	**1,74**
AB3044070323500	230x280 mm	500	100	**1,74**
AB3044070323600	230x280 mm	600	100	**1,74**
AB3044070323800	230x280 mm	800	100	**1,74**
AB3044070323010	230x280 mm	1000	100	**1,85**
AB3044070323012	230x280 mm	1200	100	**1,85**

Rotolo carta corindone AB1055



Caratteristiche

Rotoli in carta abrasiva al corindone, da utilizzare principalmente su legno, vernici e materie plastiche.

Codice	Dimensioni HxL	Grana		€ / cad.
AB1055070311040	115x50000 mm	40	1	**91,14**
AB1055070311060	115x50000 mm	60	1	**92,00**
AB1055070311080	115x50000 mm	80	1	**92,00**
AB1055070311100	115x50000 mm	100	1	**92,00**
AB1055070311120	115x50000 mm	120	1	**92,00**
AB1055070311150	115x50000 mm	150	1	**92,00**
AB1055070311180	115x50000 mm	180	1	**92,00**
AB1055070311220	115x50000 mm	220	1	**92,00**
AB1055070311240	115x50000 mm	240	1	**92,00**
AB1055070311280	115x50000 mm	280	1	**92,00**
AB1055070311320	115x50000 mm	320	1	**92,00**
AB1055070311400	115x50000 mm	400	1	**92,00**

Ruota lamellare corindone con foro AB1077



Caratteristiche

Ruote lamellari con foro costituite da petali di tela abrasiva fissati radialmente su una flangia. Dotate di grande versatilità, possono essere utilizzate per finire superfici sia piane che sagomate; adatte per ogni tipo di applicazione, dalla sgrossatura, alla spazzolatura, alle operazioni di prelucidatura. Particolarmente indicate per lavorazioni su acciaio, legno, bronzo e alluminio.

Codice	Dimensioni ØxHxForo	Grana	Spessore spazzole	Giri /Min OP/Max		€ / cad.
AB1077080316304	165x30x54 mm	40	30 mm	3.000 / 4.630	5	**33,61**
AB1077080316306	165x30x54 mm	60	30 mm	3.000 / 4.630	5	**33,66**
AB1077080316308	165x30x54 mm	80	30 mm	3.000 / 4.630	5	**35,09**
AB1077080316312	165x30x54 mm	120	30 mm	3.000 / 4.630	5	**38,25**
AB1077080316318	165x30x54 mm	180	30 mm	3.000 / 4.630	5	**41,26**
AB1077080316324	165x30x54 mm	240	30 mm	3.000 / 4.630	5	**44,06**
AB1077080316332	165x30x54 mm	320	30 mm	3.000 / 4.630	5	**a richiesta**
AB1077080316340	165x30x54 mm	400	30 mm	3.000 / 4.630	5	**a richiesta**
AB1077080316504	165x50x54 mm	40	50 mm	3.000 / 4.630	5	**45,11**
AB1077080316506	165x50x54 mm	60	50 mm	3.000 / 4.630	5	**46,96**
AB1077080316508	165x50x54 mm	80	50 mm	3.000 / 4.630	5	**49,86**
AB1077080316512	165x50x54 mm	120	50 mm	3.000 / 4.630	5	**55,47**
AB1077080316518	165x50x54 mm	180	50 mm	3.000 / 4.630	5	**55,74**
AB1077080316524	165x50x54 mm	240	50 mm	3.000 / 4.630	5	**63,67**
AB1077080316532	165x50x54 mm	320	50 mm	3.000 / 4.630	5	**a richiesta**
AB1077080316540	165x50x54 mm	400	50 mm	3.000 / 4.630	5	**a richiesta**
AB1077080320304	200x30x54 mm	40	30 mm	2.500 / 3.820	5	**41,26**
AB1077080320306	200x30x54 mm	60	30 mm	2.500 / 3.820	5	**43,28**
AB1077080320308	200x30x54 mm	80	30 mm	2.500 / 3.820	5	**45,63**
AB1077080320312	200x30x54 mm	120	30 mm	2.500 / 3.820	5	**48,91**
AB1077080320318	200x30x54 mm	180	30 mm	2.500 / 3.820	5	**51,92**
AB1077080320324	200x30x54 mm	240	30 mm	2.500 / 3.820	5	**55,74**
AB1077080320332	200x30x54 mm	320	30 mm	2.500 / 3.820	5	**a richiesta**
AB1077080320340	200x30x54 mm	400	30 mm	2.500 / 3.820	5	**a richiesta**
AB1077080320504	200x50x54 mm	40	50 mm	2.500 / 3.820	5	**55,74**
AB1077080320506	200x50x54 mm	60	50 mm	2.500 / 3.820	5	**62,30**
AB1077080320508	200x50x54 mm	80	50 mm	2.500 / 3.820	5	**63,39**

Ruota lamellare corindone con foro AB1077

Codice	Dimensioni ØxHxForo	Grana	Spessore spazzole	Giri /Min OP/Max		€ / cad.
AB1077080320512	200x50x54 mm	120	50 mm	2.500 / 3.820	5	**67,76**
AB1077080320518	200x50x54 mm	180	50 mm	2.500 / 3.820	5	**73,23**
AB1077080320524	200x50x54 mm	240	50 mm	2.500 / 3.820	5	**80,06**
AB1077080320532	200x50x54 mm	320	50 mm	2.500 / 3.820	5	**a richiesta**
AB1077080320540	200x50x54 mm	400	50 mm	2.500 / 3.820	5	**a richiesta**
AB1077080325304	250x30x100 mm	40	30 mm	2.000 / 3.050	5	**72,68**
AB1077080325306	250x30x100 mm	60	30 mm	2.000 / 3.050	5	**75,69**
AB1077080325308	250x30x100 mm	80	30 mm	2.000 / 3.050	5	**80,06**
AB1077080325312	250x30x100 mm	120	30 mm	2.000 / 3.050	5	**86,62**
AB1077080325318	250x30x100 mm	180	30 mm	2.000 / 3.050	5	**95,63**
AB1077080325324	250x30x100 mm	240	30 mm	2.000 / 3.050	5	**97,27**
AB1077080325332	250x30x100 mm	320	30 mm	2.000 / 3.050	5	**a richiesta**
AB1077080325340	250x30x100 mm	400	30 mm	2.000 / 3.050	5	**a richiesta**
AB1077080325504	250x50x100 mm	40	50 mm	2.000 / 3.050	5	**95,09**
AB1077080325506	250x50x100 mm	60	50 mm	2.000 / 3.050	5	**106,02**
AB1077080325508	250x50x100 mm	80	50 mm	2.000 / 3.050	5	**107,11**
AB1077080325512	250x50x100 mm	120	50 mm	2.000 / 3.050	5	**122,41**
AB1077080325518	250x50x100 mm	180	50 mm	2.000 / 3.050	5	**133,34**
AB1077080325524	250x50x100 mm	240	50 mm	2.000 / 3.050	5	**136,07**
AB1077080325532	250x50x100 mm	320	50 mm	2.000 / 3.050	5	**a richiesta**
AB1077080325540	250x50x100 mm	400	50 mm	2.000 / 3.050	5	**a richiesta**

Flange riduzione ruote lamellari AB9050



Caratteristiche

Coppie di flange di riduzione per ruote lamellari con foro.

Codice	Ø Foro / Riduzione		€ / cad.
AB9050080305420	54 / 20 mm	1 coppia	**31,96**
AB9050080305425	54 / 25,4 mm	1 coppia	**31,96**
AB9050080310020	100 / 20 mm	1 coppia	**81,70**
AB9050080310025	100 / 25,4 mm	1 coppia	**81,70**
AB9050080317025	170 / 25,4 mm	1 coppia	**153,89**
AB9050080317030	170 / 30 mm	1 coppia	**153,89**

Ruota lamellare corindone foro-chiavetta AB7010



Caratteristiche

Ruote lamellari in tela abrasiva con foro chiavetta 19 mm, adatte a tutte le macchine satinatrici ad uso manuale. Vengono impiegate nella satinatura decorativa di superfici di media dimensione, piane, concave e convesse, su acciai, acciai legati, rame, alluminio e ottone. Nelle grane più grosse vengono utilizzate anche su vetroresina, marmo e pietra.

Codice	Dimensioni ØxH	Grana	Giri /Min OP/Max		€ / cad.
AB7010110310040	100x100 mm	40	5.000 / 7.650	4	**45,08**
AB7010110310060	100x100 mm	60	5.000 / 7.650	4	**49,37**
AB7010110310080	100x100 mm	80	5.000 / 7.650	4	**51,63**
AB7010110310120	100x100 mm	120	5.000 / 7.650	4	**57,66**
AB7010110310180	100x100 mm	180	5.000 / 7.650	100	**a richiesta**
AB7010110310240	100x100 mm	240	5.000 / 7.650	100	**a richiesta**
AB7010110310320	100x100 mm	320	5.000 / 7.650	100	**a richiesta**

Disco fibra corindone AB1070



Caratteristiche

Dischi in fibra al corindone, adatti a lavorazioni universali dalla sgrossatura alla finitura di tutti i metalli, in particolare materiali non ferrosi; velocità massima di utilizzo 80 mt./sec.

Codice	Dimensioni ØxForo	Grana		€ / cad.
AB1070090311024	115x22 mm	24	50	**1,40**
AB1070090311036	115x22 mm	36	50	**1,26**
AB1070090311040	115x22 mm	40	50	**1,18**
AB1070090311060	115x22 mm	60	50	**1,03**
AB1070090311080	115x22 mm	80	50	**1,00**
AB1070090311120	115x22 mm	120	50	**1,00**
AB1070090312016	125x22 mm	16	50	**a richiesta**
AB1070090312024	125x22 mm	24	50	**a richiesta**
AB1070090312036	125x22 mm	36	50	**a richiesta**
AB1070090312040	125x22 mm	40	50	**a richiesta**
AB1070090312050	125x22 mm	50	50	**a richiesta**
AB1070090312060	125x22 mm	60	50	**a richiesta**

Disco fibra corindone AB1070



Codice	Dimensioni ØxForo	Grana		€ / cad.
AB1070090312080	125x22 mm	80	50	**a richiesta**
AB1070090312100	125x22 mm	100	50	**a richiesta**
AB1070090312120	125x22 mm	120	50	**a richiesta**
AB1070090318016	180x22 mm	16	25	**3,21**
AB1070090318024	180x22 mm	24	25	**2,92**
AB1070090318036	180x22 mm	36	25	**2,66**
AB1070090318040	180x22 mm	40	25	**2,48**
AB1070090318060	180x22 mm	60	25	**2,14**
AB1070090318080	180x22 mm	80	25	**2,07**
AB1070090318120	180x22 mm	120	25	**2,07**

Disco fibra zirconio AB2070



Caratteristiche

Dischi in fibra allo zirconio, particolarmente indicati per un uso gravoso, grazie alla elevata capacità d'asportazione di questa tipologia di abrasivo. E' consigliabile l'utilizzo di una smerigliatrice con elevata potenza. Velocità massima di utilizzo 80 mt./sec.

Codice	Dimensioni ØxForo	Grana		€ / cad.
AB2070090311024	115x22 mm	24	50	**a richiesta**
AB2070090311036	115x22 mm	36	50	**1,85**
AB2070090311040	115x22 mm	40	50	**1,55**
AB2070090311060	115x22 mm	60	50	**1,29**
AB2070090311080	115x22 mm	80	50	**1,48**
AB2070090311120	115x22 mm	120	50	**1,48**
AB2070090312024	125x22 mm	24	50	**a richiesta**
AB2070090312036	125x22 mm	36	50	**2,03**
AB2070090312040	125x22 mm	40	50	**1,74**
AB2070090312060	125x22 mm	60	50	**4,20**
AB2070090312080	125x22 mm	80	50	**5,00**
AB2070090312120	125x22 mm	120	50	**1,59**

Disco fibra zirconio AB2070



Caratteristiche

Dischi in fibra allo zirconio, particolarmente indicati per un uso gravoso, grazie alla elevata capacità d'asportazione di questa tipologia di abrasivo. E' consigliabile l'utilizzo di una smerigliatrice con elevata potenza. Velocità massima di utilizzo 80 mt./sec.

Codice	Dimensioni ØxForo	Grana		€ / cad.
AB2070090318024	180x22 mm	24	25	**4,21**
AB2070090318036	180x22 mm	36	25	**3,88**
AB2070090318040	180x22 mm	40	25	**3,18**
AB2070090318060	180x22 mm	60	25	**2,51**
AB2070090318080	180x22 mm	80	25	**3,21**
AB2070090318120	180x22 mm	120	25	**3,21**

Disco fibra corindone con refrigerante AB3080



Caratteristiche

Dischi in fibra al corindone con refrigerante, ideali per lavori di smerigliatura e asportazione di saldature su acciaio inox e altri acciai legati.

Codice	Dimensioni ØxForo	Grana		€ / cad.
AB3080090311036	115x22 mm	36	50	**1,92**
AB3080090311040	115x22 mm	40	50	**1,70**
AB3080090311060	115x22 mm	60	50	**1,55**
AB3080090311080	115x22 mm	80	50	**1,48**
AB3080090311120	115x22 mm	120	50	**1,26**
AB3080090312024	125x22 mm	24	50	**a richiesta**
AB3080090312036	125x22 mm	36	50	**a richiesta**
AB3080090312040	125x22 mm	40	50	**a richiesta**
AB3080090312050	125x22 mm	50	50	**a richiesta**
AB3080090312060	125x22 mm	60	50	**a richiesta**
AB3080090312080	125x22 mm	80	50	**a richiesta**

Disco fibra corindone con refrigerante AB3080



Codice	Dimensioni ØxForo	Grana		€ / cad.
AB3080090312120	125x22 mm	120	50	**a richiesta**
AB3080090318024	180x22 mm	24	25	**a richiesta**
AB3080090318036	180x22 mm	36	25	**a richiesta**
AB3080090318040	180x22 mm	40	25	**a richiesta**
AB3080090318060	180x22 mm	60	25	**a richiesta**
AB3080090318080	180x22 mm	80	25	**a richiesta**
AB3080090318120	180x22 mm	120	25	**a richiesta**

Supporti per dischi fibra AB9070



Caratteristiche

Platorelli universali per dischi in fibra, con supporto di media durezza.

Codice	Ø		€ / cad.
AB9070090311500	115 mm	1	**15,52**
AB9070090318000	180 mm	1	**31,04**

Supporti rinforzati per dischi fibra AB9071



Caratteristiche

Platorelli per dischi in fibra, particolarmente indicati per operazioni gravose (heavy duty).

Codice	Ø		€ / cad.
AB9071090311500	115 mm	1	**18,11**
AB9071090312500	125 mm	1	**25,45**
AB9071090318000	180 mm	1	**34,92**

Disco attacco rapido corindone AB1090

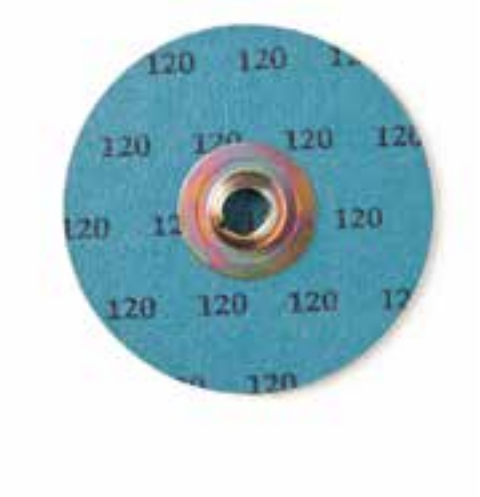

Caratteristiche

Dischi al corindone con attacco rapido femmina, per uso generico, adatti per sgrossare ogni tipo di metallo, in particolare quelli ferrosi.

Codice	Ø	Grana		€ / cad.
AB1090190305036	50 mm	36	100	**2,18**
AB1090190305060	50 mm	60	100	**1,96**
AB1090190305080	50 mm	80	100	**1,92**
AB1090190305120	50 mm	120	100	**1,85**
AB1090190307036	75 mm	36	100	**a richiesta**
AB1090190307060	75 mm	60	100	**a richiesta**
AB1090190307080	75 mm	80	100	**a richiesta**
AB1090190307120	75 mm	120	100	**a richiesta**

Disco attacco rapido ceramico AB3090



Caratteristiche

Dischi ceramici con attacco rapido femmina, uniscono l'eccezionale capacità d'asportazione del ceramico al taglio freddo degli additivi. Consigliati per uso gravoso su materiali a bassa conduzione termica, come acciai legati ed inossidabili.

Codice	Ø	Grana		€ / cad.
AB3090190302060	25 mm	60	100	**1,13**
AB3090190303060	38 mm	60	100	**1,40**
AB3090190305036	50 mm	36	100	**2,18**
AB3090190305060	50 mm	60	100	**1,92**
AB3090190305080	50 mm	80	100	**1,85**
AB3090190305120	50 mm	120	100	**1,85**
AB3090190307036	75 mm	36	100	**2,46**
AB3090190307060	75 mm	60	100	**2,36**
AB3090190307080	75 mm	80	100	**2,32**
AB3090190307120	75 mm	120	100	**2,29**

Disco attacco rapido zirconio COOL AB7070



Caratteristiche

Dischi allo zirconio e resina refrigerante con attacco rapido femmina per impieghi gravosi; ideali per pressioni di lavoro medio alte su acciai inossidabili.

Codice	Ø	Grana		€ / cad.
AB7070090325036	25 mm	36	100	**1,22**
AB7070090325040	25 mm	40	100	**1,22**
AB7070090325060	25 mm	60	100	**1,18**
AB7070090325080	25 mm	80	100	**a richiesta**
AB7070090325012	25 mm	120	100	**a richiesta**
AB7070090336036	38 mm	36	100	**1,59**
AB7070090336040	38 mm	40	100	**1,48**
AB7070090336060	38 mm	60	100	**1,44**
AB7070090336080	38 mm	80	100	**1,44**
AB7070090336012	38 mm	120	100	**1,44**
AB7070090351036	51 mm	36	100	**a richiesta**
AB7070090351040	51 mm	40	100	**2,22**
AB7070090351060	51 mm	60	100	**2,11**
AB7070090351080	51 mm	80	100	**2,11**
AB7070090351012	51 mm	120	100	**2,03**
AB7070090376036	76 mm	36	50	**3,07**
AB7070090376040	76 mm	40	50	**a richiesta**
AB7070090376060	76 mm	60	50	**2,77**
AB7070090376080	76 mm	80	50	**a richiesta**
AB7070090376012	76 mm	120	50	**2,66**

Disco lamellare attacco rapido zirconio AB5090

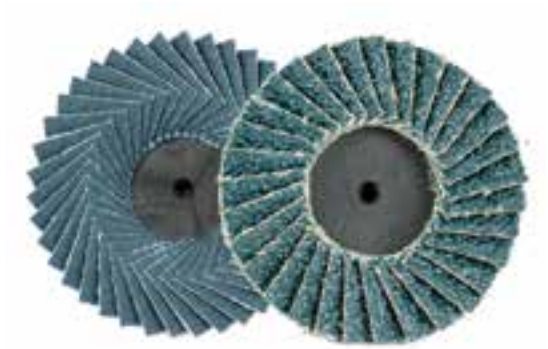

Caratteristiche

Dischi lamellari piani allo zirconio con attacco rapido maschio, adatti per asportare con precisione in piccole aree e sui bordi.

Codice	Ø	Grana		€ / cad.
AB5090090305060	50 mm	60	50	**5,03**
AB5090090307060	75 mm	60	50	**7,89**

Platorello e perno dischi attacco rapido AB6090



Caratteristiche

Platorelli per dischi con attacco rapido con perno da 6 mm.

Codice	Ø platorello	Ø perno		€ / cad.
AB60901990302001	25 mm	-	5	**29,19**
AB60901990303001	38 mm	-	5	**27,16**
AB60901990305001	51 mm	-	5	**39,81**
AB60901990307001	76 mm	-	5	**39,17**
AB60901990300006	-	6 mm	5	**16,28**

Disco Trizact™ con velcro bianco AB9300



Caratteristiche

Disco in Trizact™ con velcro bianco. Grazie all'abrasivo Trizact™ a struttura piramidale, i dischi hanno una durata di vita maggiore e possono essere utilizzati fino al completo esaurimento della superficie abrasiva. Ideali per la finitura di precisione e la lucidatura su metalli non ferrosi e leghe. Il supporto velcrato ne facilita il montaggio su macchine portatili.

Codice	Ø	Grana		€ / cad.
AB9300401015006	115 mm	A6	20	**4,23**
AB9300401015016	115 mm	A16	20	**4,23**
AB9300401015030	115 mm	A30	20	**4,23**
AB9300401015045	115 mm	A45	20	**4,23**
AB9300401015065	115 mm	A65	20	**4,23**
AB9300401015080	115 mm	A80	20	**4,23**
AB9300401015100	115 mm	A100	20	**4,23**
AB9300401015160	115 mm	A160	20	**4,23**

Disco velcro peso E corindone AB1080



Caratteristiche

Dischi con velcro in carta abrasiva al corindone, peso E, impiegati soprattutto per la levigatura di superfici piane di metallo, in particolare di acciaio inossidabile e di legno grezzo. Varia geometria dei fori che permette l'ottimizzazione dell'aspirazione delle polveri e, quindi, del rendimento. L'uniformità dell'abrasivo consente inoltre di ottenere una finitura omogenea.

Codice	Ø	N°fori	Grana		€ / cad.
AB1080100315040	150 mm	Senza fori	40	100	**1,37**
AB1080100315060	150 mm	Senza fori	60	100	**1,21**
AB1080100315080	150 mm	Senza fori	80	100	**1,14**
AB1080100315010	150 mm	Senza fori	100	100	**1,07**
AB1080100315012	150 mm	Senza fori	120	100	**1,07**
AB1080100315015	150 mm	Senza fori	150	100	**1,10**
AB1080100315640	150 mm	6+1	40	100	**1,41**
AB1080100315680	150 mm	6+1	80	100	**1,18**
AB1080100315610	150 mm	6+1	100	100	**1,10**
AB1080100315612	150 mm	6+1	120	100	**1,10**
AB1080100315615	150 mm	6+1	150	100	**1,10**
AB1080100315840	150 mm	8+1	40	100	**1,41**
AB1080100315860	150 mm	8+1	60	100	**1,25**
AB1080100315880	150 mm	8+1	80	100	**1,18**
AB1080100315810	150 mm	8+1	100	100	**1,10**
AB1080100315812	150 mm	8+1	120	100	**1,10**
AB1080100315815	150 mm	8+1	150	100	**1,10**

Disco velcro peso C corindone AB1088



Caratteristiche

Dischi con velcro in carta abrasiva al corindone, peso C, specificatamente indicati per la finitura con macchine orbitali di particolari nell'industria automobilistica (after market e OEM). Impiegati anche per la levigatura a secco di primers cataforetici, vernici acriliche e melaminiche, settore nautico, smerigliatura di scocche in alluminio e smerigliatura di particolari in plastica. Contengono additivi che rendono la loro superficie antistatica (trattamento anti polvere); questa particolare caratteristica impedisce che l'abrasivo si intasi prematuramente, garantendone così una lunga durata. Varia geometria dei fori che permette l'ottimizzazione dell'aspirazione delle polveri e, quindi, del rendimento. L'uniformità dell'abrasivo consente di ottenere superfici con un ottimo grado di rugosità.

Codice	Ø	N°fori	Grana		€ / cad.
AB1088100315008	150 mm	Senza fori	80	100	**0,84**
AB1088100315010	150 mm	Senza fori	100	100	**0,80**
AB1088100315012	150 mm	Senza fori	120	100	**0,80**
AB1088100315015	150 mm	Senza fori	150	100	**0,80**
AB1088100315018	150 mm	Senza fori	180	100	**0,80**
AB1088100315022	150 mm	Senza fori	220	100	**0,80**
AB1088100315032	150 mm	Senza fori	320	100	**0,80**
AB1088100315040	150 mm	Senza fori	400	100	**0,80**
AB1088100315050	150 mm	Senza fori	500	100	**0,80**
AB1088100315060	150 mm	Senza fori	600	100	**0,80**
AB1088100315080	150 mm	Senza fori	800	100	**0,80**
AB1088100315608	150 mm	6+1	80	100	**0,84**
AB1088100315610	150 mm	6+1	100	100	**0,80**
AB1088100315612	150 mm	6+1	120	100	**0,80**
AB1088100315615	150 mm	6+1	150	100	**0,80**
AB1088100315618	150 mm	6+1	180	100	**0,80**
AB1088100315622	150 mm	6+1	220	100	**0,80**
AB1088100315632	150 mm	6+1	320	100	**0,80**
AB1088100315640	150 mm	6+1	400	100	**0,80**
AB1088100315650	150 mm	6+1	500	100	**0,80**
AB1088100315660	150 mm	6+1	600	100	**0,80**
AB1088100315680	150 mm	6+1	800	100	**0,80**
AB1088100315808	150 mm	8+1	80	100	**0,84**
AB1088100315810	150 mm	8+1	100	100	**0,80**
AB1088100315812	150 mm	8+1	120	100	**0,80**
AB1088100315815	150 mm	8+1	150	100	**0,80**
AB1088100315818	150 mm	8+1	180	100	**0,80**

Disco velcro peso C corindone AB1088

Codice	Ø	N°fori	Grana		€ / cad.
AB1088100315822	150 mm	8+1	220	100	**0,82**
AB1088100315832	150 mm	8+1	320	100	**0,80**
AB1088100315840	150 mm	8+1	400	100	**0,80**
AB1088100315850	150 mm	8+1	500	100	**0,80**
AB1088100315860	150 mm	8+1	600	100	**0,80**
AB1088100315880	150 mm	8+1	800	100	**0,80**

Disco velcro supporto film AB1089



Caratteristiche

Dischi velcrati specifici per le operazioni di finitura prima dell'utilizzo di paste abrasive. Il supporto in pellicola assicura planarità. Un minerale abrasivo premium con additivi anti intasamento permette al disco una maggiore durata e una finitura costante.

Codice	Ø	N°fori	Grana		€ / cad.
AB1089100315008	150 mm	Senza fori	80	100	**1,03**
AB1089100315012	150 mm	Senza fori	120	100	**0,93**
AB1089100315015	150 mm	Senza fori	150	100	**0,93**
AB1089100315018	150 mm	Senza fori	180	100	**0,93**
AB1089100315022	150 mm	Senza fori	220	100	**0,93**
AB1089100315024	150 mm	Senza fori	240	100	**0,93**
AB1089100315032	150 mm	Senza fori	320	100	**0,93**
AB1089100315040	150 mm	Senza fori	400	100	**0,93**
AB1089100315050	150 mm	Senza fori	500	100	**0,93**
AB1089100315060	150 mm	Senza fori	600	100	**0,93**
AB1089100315080	150 mm	Senza fori	800	100	**0,93**
AB1089100315010	150 mm	Senza fori	1000	100	**0,93**
AB1089100315120	150 mm	Senza fori	1200	100	**0,93**
AB1089103151500	150 mm	Senza fori	1500	100	**0,93**
AB1089100315020	150 mm	Senza fori	2000	100	**0,93**
AB1089100315025	150 mm	Senza fori	2500	100	**0,93**
AB1089100315108	150 mm	15	80	100	**1,03**

Disco velcro supporto film AB1089



Caratteristiche

Dischi velcrati specifici per le operazioni di finitura prima dell'utilizzo di paste abrasive. Il supporto in pellicola assicura planarità. Un minerale abrasivo premium con additivi anti intasamento permette al disco una maggiore durata e una finitura costante.

Codice	Ø	N°fori	Grana		€ / cad.
AB1089100315112	150 mm	15	120	100	**0,93**
AB1089100315115	150 mm	15	150	100	**0,93**
AB1089100315118	150 mm	15	180	100	**0,93**
AB1089100315122	150 mm	15	220	100	**0,93**
AB1089100315124	150 mm	15	240	100	**0,93**
AB1089100315132	150 mm	15	320	100	**0,93**
AB1089100315140	150 mm	15	400	100	**0,93**
AB1089100315150	150 mm	15	500	100	**0,93**
AB1089100315160	150 mm	15	600	100	**0,93**
AB1089100315180	150 mm	15	800	100	**0,93**
AB1089100315110	150 mm	15	1000	100	**0,93**
AB1089100315130	150 mm	15	1200	100	**0,93**
AB1089100315125	150 mm	15	2500	100	**0,93**

Supporto dischi velcrati AB9080



Caratteristiche

Platorelli per dischi velcrati al corindone.

Codice	Ø	Foro		€ / cad.
AB9080100315000	150 mm	Senza fori	1	**58,43**
AB9080100315006	150 mm	6+1	1	**71,42**
AB9080100315081	150 mm	8+1	1	**58,43**

Disco compatto alta densità AB7000



Caratteristiche

Dischi compatti composti da una combinazione di tessuti abrasivi ad altissima densità, con supporto in fibra di vetro. Particolarmente indicati per lavori di finitura su acciaio inox e operazioni di finitura dopo l'impiego di dischi lamellari o fibrati. Utilizzabili anche per la preparazione di superfici per trattamenti galvanici o di verniciatura. Disponibili nelle durezze: soft, medium e hard.

Codice	Dimensioni ØxL	Durezza	Grana		€ / cad.
AB7000010211512	115x13 mm	MD - Media	S-F	20	**43,93**
AB7000104115151	115x15 mm	SD - Morbida	S-F	10	**21,69**
AB7000010411515	115x15 mm	MD - Media	S-F	10	**22,17**
AB7000104115156	115x15 mm	MD - Media	A-C	10	**23,56**
AB7000104115157	115x15 mm	HD - Dura	A-C	10	**25,36**
AB7000104115152	115x15 mm	HD - Dura	S-F	10	**23,45**
AB7000104115154	115x15 mm	HD - Dura	S-M	10	**24,15**

Disco compatto AB7000



Caratteristiche

Dischi compatti costituiti da fibre di nylon con alta concentrazione abrasiva. Adatti alla pulitura di residui di saldatura su acciaio inox, sbavature da taglio laser e rimozione di difetti su superfici delicate. Ideali per operazioni di pulitura e finitura su letti, lavorazioni speciali su leghe di alluminio, titanio e altri materiali compositi. Disponibili nelle durezze: soft, medium e hard.

Codice	Dimensioni ØxL	Durezza	Grana		€ / cad.
AB7000104760600	76x6 mm	MD - Media	S-F	5	**8,56**
AB7000104760601	76x6 mm	MD - Media	S-M	5	**9,01**
AB7000104150300	150x3 mm	HD - Dura	S-M	5	**28,56**
AB7000104150301	150x3 mm	HD - Dura	A-C	5	**29,11**
AB7000104150600	150x6 mm	SD - Morbida	S-F	5	**26,65**
AB7000104150601	150x6 mm	MD - Media	S-F	5	**29,48**
AB7000104150602	150x6 mm	HD - Dura	S-M	5	**34,66**

Disco surface conditioning AB7700



Caratteristiche

Dischi in surface conditioning con struttura a maglia aperta anti intasamento, lunga durata e taglio rapido. Adatti per operazioni di leggera pulitura o finitura satinata di superfici metalliche, soprattutto di acciaio inossidabile, o sbavatura di saldature.

Codice	Ø	Grana		€ / cad.
AB7700110311501	115 mm	Grossa	20	**19,36**
AB7700110311502	115 mm	Media	20	**19,36**
AB7700110311503	115 mm	Very Fine	20	**19,36**
AB7700110312501	125 mm	Grossa	20	**24,61**
AB7700110312502	125 mm	Media	20	**24,61**
AB7700110312503	125 mm	Very Fine	20	**24,61**

Nastro surface conditioning AB7710



Caratteristiche

Nastri in surface conditioning dalla struttura tridimensionale di alta qualità. L'abrasivo è ripartito su fibre di nylon rinforzate da un supporto a basso coefficiente di allungamento, che ne consente l'utilizzo in operazioni con forte pressione meccanica. Questi nastri sono adatti per la satinatura di metalli in generale, sia a umido che a secco, finiture decorative, rifinitura di operazioni di abrasione precedenti e opacizzazione. Consentono una nitura omogenea e ripetibile su tutto il pezzo, e un taglio rapido. Garantiscono grande durata e resistenza all'intasamento. Per finiture satinate e lavorazione di legno e alluminio sono consigliate velocità basse. Per asportare imperfezioni prima della lucidatura dei metalli sono consigliate velocità più alte che produrranno un taglio più veloce e una finitura più fine.

Codice	Abrasivo	Supporto	Grana		€ / cad.
AB771011030001C	Corindone	Extra flessibile	Fine	1	**a richiesta**
AB771011030002C	Corindone	Extra flessibile	Media	1	**a richiesta**
AB771011030003C	Corindone	Extra flessibile	Grossa	1	**a richiesta**
AB77101103001CS	Corindone - Carburo di silicio	Standard	Super fine	1	**a richiesta**
AB77101103002CS	Corindone - Carburo di silicio	Standard	Fine	1	**a richiesta**
AB77101103003CS	Corindone - Carburo di silicio	Standard	Media	1	**a richiesta**
AB77101103004CS	Corindone - Carburo di silicio	Standard	Grossa	1	**a richiesta**

Ruota lamellare TNT con foro chiavetta 19mm AB7030



Caratteristiche

Ruote lamellari in tessuto non tessuto, ovvero fibre sintetiche impregnate di resina e di materiale abrasivo (ossido di alluminio o carburo di silicio), adatte a tutte le macchine satinatrici ad uso manuale. Utilizzate nelle operazioni di opacizzazione e nella satinatura di tutti i metalli, nell'eliminazione dell'ossidazione e dovunque sia necessario creare rugosità specifiche senza modificare la geometria del pezzo. Grazie alla struttura molto aperta e flessibile, garantiscono sempre una smerigliatura fredda e il non intasamento del prodotto; finitura uniforme e ripetibile su tutto il pezzo.

Codice	Dimensioni ØxH	Grana	Giri /Min OP/Max		€ / cad.
AB7030110311001	110x100 mm	Grossa	2.800 / 5.700	4	**34,62**
AB7030110311002	110x100 mm	Media	2.800 / 5.700	4	**34,62**
AB7030110311003	110x100 mm	Fine	2.800 / 5.700	4	**36,54**
AB7030110311004	110x100 mm	Molto fine	2.800 / 5.700	4	**36,54**

Ruota lamellare TNT con gambo 6mm AB7155



Caratteristiche

Ruote lamellari in tessuto non tessuto, ovvero fibre sintetiche impregnate di resina e di materiale abrasivo (ossido di alluminio o carburo di silicio), adatte a tutte le macchine satinatrici ad uso manuale. Utilizzate nelle operazioni di opacizzazione e nella satinatura di tutti i metalli, nell'eliminazione dell'ossidazione e dovunque sia necessario creare rugosità specifiche senza modificare la geometria del pezzo. Grazie alla struttura molto aperta e flessibile, garantiscono sempre una smerigliatura fredda e il non intasamento del prodotto; finitura uniforme e ripetibile su tutto il pezzo.

Codice	Dimensioni ØxHxGambo	Grana	Giri /Min OP/Max		€ / cad.
AB7155110340001	40x20x6 mm	Grossa	7.500 / 14.000	10	**11,31**
AB7155110340002	40x20x6 mm	Media	7.500 / 14.000	10	**11,31**
AB7155110340003	40x20x6 mm	Fine	7.500 / 14.000	10	**11,31**
AB7155110350001	50x30x6 mm	Grossa	5.700 / 11.500	10	**14,56**
AB7155110350002	50x30x6 mm	Media	5.700 / 11.500	10	**14,56**
AB7155110350003	50x30x6 mm	Fine	5.700 / 11.500	10	**14,56**
AB7155110360001	60x30x6 mm	Grossa	4.700 / 9.500	10	**15,11**
AB7155110360002	60x30x6 mm	Media	4.700 / 9.500	10	**15,11**
AB7155110360003	60x30x6 mm	Fine	4.700 / 9.500	10	**15,11**
AB7155110383001	80x30x6 mm	Grossa	3.600 / 7.000	10	**19,29**
AB7155110383002	80x30x6 mm	Media	3.600 / 7.000	10	**19,29**
AB7155110383003	80x30x6 mm	Fine	3.600 / 7.000	10	**19,29**
AB7155110385001	80x50x6 mm	Grossa	3.600 / 7.000	10	**23,28**
AB7155110385002	80x50x6 mm	Media	3.600 / 7.000	10	**23,28**
AB7155110385003	80x50x6 mm	Fine	3.600 / 7.000	10	**23,28**

Ruota TNT misto tela foro chiavetta 19mm AB7020



Caratteristiche

Ruote lamellari in tessuto non tessuto misto tela, adatte a tutte le macchine satinatrici ad uso manuale. Vengono impiegate nelle operazioni di opacizzazione e di satinatura di tutti i metalli, nell'eliminazione dell'ossidazione e dovunque sia necessario creare rugosità specifiche, senza modificare la geometria del pezzo; grazie all'aggiunta della tela abrasiva, garantiscono una maggior asportazione eliminando anche eventuali graffi rimasti sul pezzo.

Codice	Dimensioni ØxH	Grana	Giri /Min OP/Max		€ / cad.
AB7020110311040	110x100 mm	40	2.800 / 5.700	4	**59,49**
AB7020110311060	110x100 mm	60	2.800 / 5.700	4	**59,49**
AB7020110311080	110x100 mm	80	2.800 / 5.700	4	**59,49**
AB7020110311120	110x100 mm	120	2.800 / 5.700	4	**59,49**

Ruota lamellare TNT misto tela gambo 6mm AB7150



Caratteristiche

Ruote lamellari in tessuto non tessuto misto tela, adatte a tutte le macchine satinatrici ad uso manuale. Vengono impiegate nelle operazioni di opacizzazione e di satinatura di tutti i metalli, nell'eliminazione dell'ossidazione e dovunque sia necessario creare rugosità specifiche, senza modificare la geometria del pezzo; grazie all'aggiunta della tela abrasiva, garantiscono una maggior asportazione eliminando anche eventuali graffi rimasti sul pezzo.

Codice	Dimensioni ØxHxGambo	Grana	Giri /Min OP/Max		€ / cad.
AB7150110340080	40x20x6 mm	80	7.500 / 14.000	10	**a richiesta**
AB7150110340120	40x20x6 mm	120	7.500 / 14.000	10	**a richiesta**
AB7150110340180	40x20x6 mm	180	7.500 / 14.000	10	**a richiesta**
AB7150110350080	50x30x6 mm	80	5.700 / 11.500	10	**a richiesta**
AB7150110350120	50x30x6 mm	120	5.700 / 11.500	10	**a richiesta**
AB7150110350180	50x30x6 mm	180	5.700 / 11.500	10	**a richiesta**
AB7150110360080	60x30x6 mm	80	4.700 / 9.500	10	**a richiesta**
AB7150110360120	60x30x6 mm	120	4.700 / 9.500	10	**a richiesta**
AB7150110360180	60x30x6 mm	180	4.700 / 9.500	10	**a richiesta**

Ruota lamellare TNT misto tela gambo 6mm AB7150



Caratteristiche

Ruote lamellari in tessuto non tessuto misto tela, adatte a tutte le macchine satinatrici ad uso manuale. Vengono impiegate nelle operazioni di opacizzazione e di satinatura di tutti i metalli, nell'eliminazione dell'ossidazione e dovunque sia necessario creare rugosità specifiche, senza modificare la geometria del pezzo; grazie all'aggiunta della tela abrasiva, garantiscono una maggior asportazione eliminando anche eventuali graffi rimasti sul pezzo.

Codice	Dimensioni ØxHxGambo	Grana	Giri /Min OP/Max		€ / cad.
AB7150110380080	80x50x6 mm	80	3.600 / 7.000	10	**a richiesta**
AB7150110380120	80x50x6 mm	120	3.600 / 7.000	10	**a richiesta**
AB7150110380180	80x50x6 mm	180	3.600 / 7.000	10	**a richiesta**

Ruota lamellare TNT con foro AB7050



Caratteristiche

Ruote lamellari in tessuto non tessuto con foro, composte da lamelle fatte da fibre sintetiche impregnate uniformemente con granuli abrasivi e leganti resinoidi, e disposte radialmente attorno ad un nucleo di fibra. Vengono impiegate nelle operazioni di satinatura e mascheratura su metalli ferrosi e non, acciaio inossidabile, sia con smerigliatrici assiali che ad albero flessibile o automatiche.

Codice	Dimensioni ØxHxForo	Grana	Giri /Min OP/Max		€ / cad.
AB7050110350001	150x50x50 mm	Grossa	1.900 / 3.800	5	**52,21**
AB7050110350002	150x50x50 mm	Media	1.900 / 3.800	5	**52,21**
AB7050110350003	150x50x50 mm	Fine	1.900 / 3.800	5	**52,21**
AB7050110376001	200x50x76 mm	Grossa	1.400 / 2.800	5	**67,84**
AB7050110376002	200x50x76 mm	Media	1.400 / 2.800	5	**67,84**
AB7050110376003	200x50x76 mm	Fine	1.400 / 2.800	5	**67,84**

Rotolo TNT AB7500



Caratteristiche

Rotoli antispreco in tessuto non tessuto; possono essere tagliati a misura e quindi adattarsi a qualsiasi sagoma di pezzo in lavorazione. Resistenti all'intasamento e molto flessibili; particolarmente indicati per la rimozione di ossidazioni e operazioni di pulizia in generale su tutti i metalli, plastica e fibre di vetro.

Codice	Dimensioni HxL	Grana		€ / cad.
AB7500110312001	120x10000 mm	Grossa	1	**99,14**
AB7500110312002	120x10000 mm	Media	1	**83,06**
AB7500110312003	120x10000 mm	Fine	1	**66,99**
AB7500110312004	120x10000 mm	Super fine	1	**66,99**

Tampone TNT AB7600



Caratteristiche

Tamponi in tessuto non tessuto, utilizzati manualmente in operazioni di mascheratura e pulitura di tutti i metalli ferrosi e non ferrosi, acciaio inox, materiali sintetici, stucchi e vernici; possono essere utilizzati anche per eliminare l'ossidazione; vengono spesso impiegati su scocche di automobili. Utilizzo sia a secco che ad umido, o con detergente.

Codice	Dimensioni HxL	Grana		€ / cad.
AB7600110312281	120x280 mm	Grossa	50	**3,55**
AB7600110312282	120x280 mm	Media	50	**2,99**
AB7600110312283	120x280 mm	Fine	50	**2,62**
AB7600110312284	120x280 mm	Super fine	50	**2,62**

Disco C&S con foro AB8000



Caratteristiche

Dischi composti da una rete di fibre in nylon non tessute con maglia aperta ed elastica, impregnati con abrasivo al carburo di silicio in grana grossa. Molto resistenti, utilizzabili su qualsiasi materiale, questi dischi sono ideali per operazioni di decapaggio e pulitura, quali ad esempio: asportazione di ruggine o vernici, disossidazione e pulitura di saldature, decapaggio di calamina, pulitura di superfici da gomma, materie plastiche, ecc.

Codice	Dimensioni ØxL	Foro	Giri /Min		€ / cad.
AB8000110450131	50x13 mm	13 mm	11.500	10	**4,80**
AB8000110475131	75x13 mm	13 mm	7.000	10	**7,69**
AB8000110410131	100x13 mm	13 mm	5.700	10	**9,68**
AB8000110415131	150x13 mm	13 mm	3.800	10	**19,25**
AB8000110420131	200x13 mm	13 mm	2.900	10	**35,91**
AB8000110413726	13x72 mm	6 mm	11.500	1	**10,80**
AB8000110413728	13x72 mm	8 mm	3.800	1	**13,41**

Disco C&S con gambo AB8010



Caratteristiche

Dischi composti da una rete di fibre in nylon non tessute con maglia aperta ed elastica, impregnati con abrasivo al carburo di silicio in grana grossa. Molto resistenti, utilizzabili su qualsiasi materiale, questi dischi sono ideali per operazioni di decapaggio e pulitura, quali ad esempio: asportazione di ruggine o vernici, disossidazione e pulitura di saldature, decapaggio di calamina, pulitura di superfici da gomma, materie plastiche, ecc.

Codice	Dimensioni ØxL	Gambo	Giri /Min		€ / cad.
AB8010110450136	50x13 mm	6 mm	11.500	10	**7,02**
AB8010110450266	50x26 mm	6 mm	11.500	10	**8,98**
AB8010110410136	100x13 mm	6 mm	5.700	10	**14,96**
AB8010110410266	100x26 mm	6 mm	5.700	10	**24,65**
AB8010110415138	150x13 mm	8 mm	3.800	10	**24,72**
AB8010110415268	150x26 mm	8 mm	3.800	10	**44,52**

Ruota C&S con foro chiavetta AB8030



Caratteristiche

Ruote lamellari con foro chiavetta composte da una rete di fibre in nylon non tessute con maglia aperta ed elastica, impregnati con abrasivo al carburo di silicio in grana grossa. Molto resistenti, utilizzabili su qualsiasi materiale, queste ruote sono ideali per operazioni di decapaggio e pulitura, quali ad esempio: asportazione di ruggine o vernici, disossidazione e pulitura di saldature, decapaggio di calamina, pulitura di superfici da gomma, materie plastiche, ecc.

Codice	Dimensioni ØxL	Foro	Giri /Min		€ / cad.
AB8030110401519	100x50 mm	19 mm	5.730	5	**49,29**
AB8030110401119	100x100 mm	19 mm	5.730	5	**89,09**

Disco C&S supporto fibra AB8040



Caratteristiche

Dischi composti da una rete di fibre in nylon non tessute con maglia aperta ed elastica, impregnati con abrasivo al carburo di silicio in grana grossa, con supporto in fibra. Molto resistenti, utilizzabili su qualsiasi materiale, questi dischi sono ideali per operazioni di decapaggio e pulitura, quali ad esempio: asportazione di ruggine o vernici, disossidazione e pulitura di saldature, decapaggio di calamina, pulitura di superfici da gomma, materie plastiche, ecc.

Codice	Dimensioni ØxL	Foro	Giri /Min		€ / cad.
AB8040110411132	115x13 mm	22 mm	10.000	10	**15,48**
AB8040110418132	180x13 mm	22 mm	6.500	10	**21,06**

Disco con supporto in fibra TT-RED



Caratteristiche

Disco con supporto in fibra TT-RED, composto da fibre in nylon non tessute impregnate con abrasivo ceramicato in grana grossa. Il materiale ceramico permette una lavorazione uniforme e pulita, riducendo il rischio di intasamento. Ideale per: scrostatura pezzi metallici, rimozione di bave, saldature e vernici, pulitura delle superfici metalliche. Utilizzabile anche su legno, plastica e materiali compositi.

Codice	Dimensioni Ø x L	Foro	Giri/Min		€ / cad.
AB9300404015022	115x13 mm	22 mm	10000	10	**27,96**
AB9300404012022	125x13 mm	22 mm	6500	10	**32,13**

Disco TT-RED con gambo



Caratteristiche

Disco con supporto in fibra TT-RED con gambo, composto da fibre in nylon non tessute impregnate con abrasivo ceramicato in grana grossa. Il materiale ceramico permette una lavorazione uniforme e pulita, riducendo il rischio di intasamento. Ideale per: scrostatura pezzi metallici, rimozione di bave, saldature e vernici, pulitura delle superfici metalliche. Utilizzabile anche su legno, plastica e materiali compositi.

Codice	Dimensioni Ø x H	Gambo	Giri/Min		€ / cad.
AB9300404010013	100x13 mm	6 mm	5700	10	**20,31**
AB9300404010026	100x26 mm	6 mm	5700	10	**37,98**

Ruota sisal-cotone e cotone ventilato AB7900



Caratteristiche

Ruota in sisal-cotone, consigliata per rimuovere i segni dell'abrasivo e preparare la superficie per la lucidatura. La ruota in cotone ventilato invece è adatta per la lucidatura a specchio finale. Entrambe le tipologie di ruota hanno un foro chiavetta di 19 mm.

Codice	Dimensioni HxL	Struttura		€ / cad.
AB7900120300111	110x100mm	Cotone ventilato	1	**127,48**
AB7900120300110	110x100 mm	Sisal_Cotone	1	**127,48**

Disco lamellare feltro AB7910



Caratteristiche

Disco lamellare in feltro adatto per finitura lucida con pasta abrasiva. Consigliato per un utilizzo a basso numero di giri con macchine smerigliatrici angolari.

Codice	Ø		€ / cad.
AB7910120300115	115 mm	1	**12,05**

Ruota lamellare feltro con perno AB7920



Caratteristiche

Ruota lamellare in feltro con perno, per utilizzo con smerigliatrici dritte a bassi giri per la lucidatura di piccole superfici ed interni di raccordi e tubi, unitamente a pasta abrasiva.

Codice	Dimensioni HxL	Gambo	Giri/Min		€ / cad.
AB7920120300030	30x30 mm	6 mm	17.100	10	**9,05**
AB7920120300040	40x30 mm	6 mm	15.500	10	**10,38**
AB7920120300050	50x30 mm	6 mm	13.700	10	**11,49**
AB7920120300060	60x30 mm	6 mm	11.500	10	**12,82**
AB7920120300080	80x30 mm	6 mm	8.600	10	**17,63**

Pasta abrasiva AB7930



Caratteristiche

Bianca – Pasta da sgrossatura con sisal, tampico, filo di acciaio o di nylon. Azzurra – Pasta per brillantatura, taglio fine o secondo passaggio. Da usare unitamente a dischi in cotone. Rosa – Pasta medio-secca per lucidatura e brillantatura. Verde – Pasta per finitura, adatta in particolare su acciaio inox. Panetti da 1,2 Kg. circa.

Codice	Colore		€ / cad.
AB793012030000A	Azzurro	5	**14,96**
AB793012030000B	Bianco	5	**9,31**
AB793012030000R	Rosa	5	**15,52**
AB793012030000V	Verde	5	**15,52**

Fresa rotativa MD cilindrica AB8100



Caratteristiche

TAGLIO Z3: Tagliente standard utilizzato per cordoni di saldatura, acciai, acciai fusi e acciai temprati. Ottimo rendimento con buona finitura superficiale. TAGLIO Z6: Tagliente incrociato universale; riduce le vibrazioni durante la lavorazione, consentendo un miglior controllo della fresa da parte dell'operatore. Indicato per applicazioni su tutti i tipi di acciai, anche quelli resistenti alla corrosione. Ottimo controllo del truciolo e buona finitura. TAGLIO Z-ALU: Tagliente specifico per grandi asportazioni di materiali e facile evacuazione del truciolo. Indicato per lavorazioni su alluminio, materie plastiche e gomme dure.

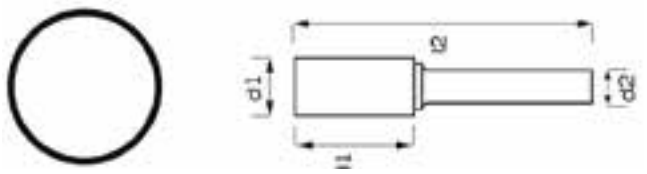

Codice	Dimensioni				Taglio		€ / cad.
	d1	l1	d2	l2			
AB81001203303Z6	3 mm	14 mm	3 mm	38 mm	Z6	1	**18,16**
AB81001203306Z6	6,3 mm	12,7mm	3 mm	45 mm	Z6	1	**29,83**
AB81001203606Z3	6 mm	18 mm	6 mm	50 mm	Z3	1	**31,17**
AB81001203606Z6	6 mm	18 mm	6 mm	50 mm	Z6	1	**31,17**
AB81001203606ZA	6 mm	18 mm	6 mm	50 mm	Z-ALU	1	**35,92**
AB81001203608Z3	8 mm	19 mm	6 mm	64 mm	Z3	1	**40,73**
AB81001203608Z6	8 mm	19 mm	6 mm	64 mm	Z6	1	**40,73**
AB81001203608ZA	8 mm	19 mm	6 mm	64 mm	Z-ALU	1	**47,08**
AB81001203609Z3	9,6 mm	19 mm	6 mm	64 mm	Z3	1	**43,82**
AB81001203609Z6	9,6 mm	19 mm	6 mm	64 mm	Z6	1	**43,82**
AB81001203609ZA	9,6 mm	19 mm	6 mm	64 mm	Z-ALU	1	**50,61**
AB81001203612Z3	12,7 mm	25 mm	6 mm	70 mm	Z3	1	**63,40**
AB81001203612Z6	12,7 mm	25 mm	6 mm	70 mm	Z6	1	**63,40**
AB81001203612ZA	12,7 mm	25 mm	6 mm	70 mm	Z-ALU	1	**73,11**
AB81001203616Z3	16 mm	25 mm	6 mm	70 mm	Z3	1	**86,21**
AB81001203616Z6	16 mm	25 mm	6 mm	70 mm	Z6	1	**86,21**
AB81001203616ZA	16 mm	25 mm	6 mm	70 mm	Z-ALU	1	**99,52**

Fresa MD cilindrica denti frontali AB8111



Caratteristiche

TAGLIO Z3: Tagliente standard utilizzato per cordoni di saldatura, acciai, acciai fusi e acciai temprati. Ottimo rendimento con buona finitura superficiale. TAGLIO Z6: Tagliente incrociato universale; riduce le vibrazioni durante la lavorazione, consentendo un miglior controllo della fresa da parte dell'operatore. Indicato per applicazioni su tutti i tipi di acciai, anche quelli resistenti alla corrosione. Ottimo controllo del truciolo e buona finitura. TAGLIO Z-ALU: Tagliente specifico per grandi asportazioni di materiali e facile evacuazione del truciolo. Indicato per lavorazioni su alluminio, materie plastiche e gomme dure.

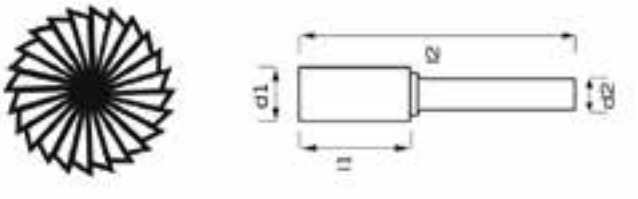

Codice	Dimensioni				Taglio		€ / cad.
	d1	l1	d2	l2			
AB81111203303Z6	3 mm	14 mm	3 mm	38 mm	Z6	1	**19,99**
AB81111203306Z6	6,3 mm	12,7 mm	3 mm	45 mm	Z6	1	**32,81**
AB81111203606Z3	6 mm	18 mm	6 mm	50 mm	Z3	1	**34,25**
AB81111203606Z6	6 mm	18 mm	6 mm	50 mm	Z6	1	**34,25**
AB81111203606ZA	6 mm	18 mm	6 mm	50 mm	Z-ALU	1	**39,56**
AB81111203608Z3	8 mm	19 mm	6 mm	64 mm	Z3	1	**44,82**
AB81111203608Z6	8 mm	19 mm	6 mm	64 mm	Z6	1	**44,82**
AB81111203608ZA	8 mm	19 mm	6 mm	64 mm	Z-ALU	1	**51,76**
AB81111203609Z3	9,6 mm	19 mm	6 mm	64 mm	Z3	1	**48,13**
AB81111203609Z6	9,6 mm	19 mm	6 mm	64 mm	Z6	1	**48,13**
AB81111203609ZA	9,6 mm	19 mm	6 mm	64 mm	Z-ALU	1	**55,67**
AB81111203612Z3	12,7 mm	25 mm	6 mm	70 mm	Z3	1	**75,20**
AB81111203612Z6	12,7 mm	25 mm	6 mm	70 mm	Z6	1	**75,20**
AB81111203612ZA	12,7 mm	25 mm	6 mm	70 mm	Z-ALU	1	**86,85**
AB81111203616Z3	16 mm	25 mm	6 mm	70 mm	Z3	1	**94,80**
AB81111203616Z6	16 mm	25 mm	6 mm	70 mm	Z6	1	**94,80**
AB81111203616ZA	16 mm	25 mm	6 mm	70 mm	Z-ALU	1	**109,50**

Fresa rotativa MD testa sferica AB8200



Caratteristiche

TAGLIO Z3: Tagliente standard utilizzato per cordoni di saldatura, acciai, acciai fusi e acciai temprati. Ottimo rendimento con buona finitura superficiale. TAGLIO Z6: Tagliente incrociato universale; riduce le vibrazioni durante la lavorazione, consentendo un miglior controllo della fresa da parte dell'operatore. Indicato per applicazioni su tutti i tipi di acciai, anche quelli resistenti alla corrosione. Ottimo controllo del truciolo e buona finitura. TAGLIO Z-ALU: Tagliente specifico per grandi asportazioni di materiali e facile evacuazione del truciolo. Indicato per lavorazioni su alluminio, materie plastiche e gomme dure.

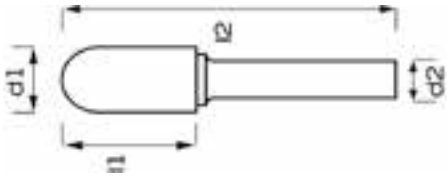

Codice	Dimensioni				Taglio		€ / cad.
	d1	l1	d2	l2			
AB82001203303Z6	3 mm	14 mm	3 mm	38 mm	Z6	1	**18,16**
AB82001203306Z6	6,3 mm	12,7 mm	3 mm	45 mm	Z6	1	**29,83**
AB82001203606Z3	6 mm	18 mm	6 mm	50 mm	Z3	1	**36,23**
AB82001203606Z6	6 mm	18 mm	6 mm	50 mm	Z6	1	**36,23**
AB82001203606ZA	6 mm	18 mm	6 mm	50 mm	Z-ALU	1	**41,84**
AB82001203608Z3	8 mm	19 mm	6 mm	64 mm	Z3	1	**44,39**
AB82001203608Z6	8 mm	19 mm	6 mm	64 mm	Z6	1	**44,39**
AB82001203608ZA	8 mm	19 mm	6 mm	64 mm	Z-ALU	1	**51,19**
AB82001203609Z3	9,6 mm	19 mm	6 mm	64 mm	Z3	1	**48,81**
AB82001203609Z6	9,6 mm	19 mm	6 mm	64 mm	Z6	1	**48,81**
AB82001203609ZA	9,6 mm	19 mm	6 mm	64 mm	Z-ALU	1	**56,34**
AB82001203612Z3	12,7 mm	25 mm	6 mm	70 mm	Z3	1	**76,71**
AB82001203612Z6	12,7 mm	25 mm	6 mm	70 mm	Z6	1	**76,71**
AB82001203612ZA	12,7 mm	25 mm	6 mm	70 mm	Z-ALU	1	**88,53**
AB82001203616Z3	16 mm	25 mm	6 mm	70 mm	Z3	1	**96,46**
AB82001203616Z6	16 mm	25 mm	6 mm	70 mm	Z6	1	**96,46**
AB82001203616ZA	16 mm	25 mm	6 mm	70 mm	Z-ALU	1	**111,51**

Fresa rotativa MD sferica AB8300



Caratteristiche

TAGLIO Z3: Tagliente standard utilizzato per cordoni di saldatura, acciai, acciai fusi e acciai temprati. Ottimo rendimento con buona finitura superficiale. TAGLIO Z6: Tagliente incrociato universale; riduce le vibrazioni durante la lavorazione, consentendo un miglior controllo della fresa da parte dell'operatore. Indicato per applicazioni su tutti i tipi di acciai, anche quelli resistenti alla corrosione. Ottimo controllo del truciolo e buona finitura. TAGLIO Z-ALU: Tagliente specifico per grandi asportazioni di materiali e facile evacuazione del truciolo. Indicato per lavorazioni su alluminio, materie plastiche e gomme dure.

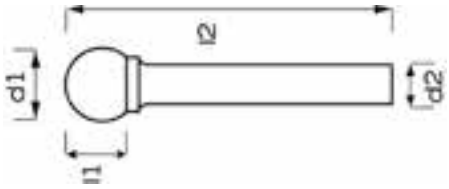

Codice	Dimensioni				Taglio		€ / cad.
	d1	l1	d2	l2			
AB8300120330 3Z6	3 mm	2,5 mm	3 mm	38 mm	Z6	1	**18,16**
AB8300120330 6Z6	6,3 mm	5 mm	3 mm	38 mm	Z6	1	**29,83**
AB8300120360 8Z3	8 mm	6 mm	6 mm	52 mm	Z3	1	**35,82**
AB8300120360 8Z6	8 mm	6 mm	6 mm	52 mm	Z6	1	**35,82**
AB8300120360 8ZA	8 mm	6 mm	6 mm	52 mm	Z-ALU	1	**41,38**
AB8300120360 9Z3	9,6 mm	8 mm	6 mm	54 mm	Z3	1	**39,99**
AB8300120360 9Z6	9,6 mm	8 mm	6 mm	54 mm	Z6	1	**46,24**
AB8300120360 9ZA	9,6 mm	8 mm	6 mm	54 mm	Z-ALU	1	**39,99**
AB8300120361 2Z3	12,7 mm	11 mm	6 mm	56 mm	Z3	1	**54,06**
AB8300120361 2Z6	12,7 mm	11 mm	6 mm	56 mm	Z6	1	**54,06**
AB8300120361 2ZA	12,7 mm	11 mm	6 mm	56 mm	Z-ALU	1	**62,42**
AB8300120361 6Z3	16 mm	14 mm	6 mm	59 mm	Z3	1	**66,96**
AB8300120361 6Z6	16 mm	14 mm	6 mm	59 mm	Z6	1	**66,96**
AB8300120361 6ZA	16 mm	14 mm	6 mm	59 mm	Z-ALU	1	**77,34**

Fresa rotativa MD ovale AB8400



Caratteristiche

TAGLIO Z3: Tagliente standard utilizzato per cordoni di saldatura, acciai, acciai fusi e acciai temprati. Ottimo rendimento con buona finitura superficiale. TAGLIO Z6: Tagliente incrociato universale; riduce le vibrazioni durante la lavorazione, consentendo un miglior controllo della fresa da parte dell'operatore. Indicato per applicazioni su tutti i tipi di acciai, anche quelli resistenti alla corrosione. Ottimo controllo del truciolo e buona finitura. TAGLIO Z-ALU: Tagliente specifico per grandi asportazioni di materiali e facile evacuazione del truciolo. Indicato per lavorazioni su alluminio, materie plastiche e gomme dure.

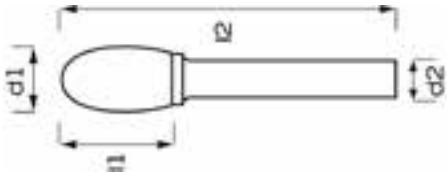

Codice	Dimensioni				Taglio		€ / cad.
	d1	l1	d2	l2			
AB84001203303Z6	3 mm	14 mm	3 mm	38 mm	Z6	1	**18,16**
AB84001203306Z6	6,3 mm	12,7 mm	3 mm	45 mm	Z6	1	**29,83**
AB84001203608Z3	8 mm	15 mm	6 mm	60 mm	Z3	1	**44,57**
AB84001203608Z6	8 mm	15 mm	6 mm	60 mm	Z6	1	**44,57**
AB84001203608ZA	8 mm	15 mm	6 mm	60 mm	Z-ALU	1	**51,27**
AB84001203609Z3	9,6 mm	16 mm	6 mm	60 mm	Z3	1	**48,81**
AB84001203609Z6	9,6 mm	16 mm	6 mm	60 mm	Z6	1	**48,81**
AB84001203609ZA	9,6 mm	16 mm	6 mm	60 mm	Z-ALU	1	**56,34**
AB84001203612Z3	12,7 mm	22 mm	6 mm	67 mm	Z3	1	**71,47**
AB84001203612Z6	12,7 mm	22 mm	6 mm	67 mm	Z6	1	**71,47**
AB84001203612ZA	12,7 mm	22 mm	6 mm	67 mm	Z-ALU	1	**82,54**
AB84001203616Z3	16 mm	25 mm	6 mm	70 mm	Z3	1	**99,31**
AB84001203616Z6	16 mm	25 mm	6 mm	70 mm	Z6	1	**99,31**
AB84001203616ZA	16 mm	25 mm	6 mm	70 mm	Z-ALU	1	**114,65**

Fresa rotativa MD a raggio testa sferica AB8500



Caratteristiche

TAGLIO Z3: Tagliente standard utilizzato per cordoni di saldatura, acciai, acciai fusi e acciai temprati. Ottimo rendimento con buona finitura superficiale. TAGLIO Z6: Tagliente incrociato universale; riduce le vibrazioni durante la lavorazione, consentendo un miglior controllo della fresa da parte dell'operatore. Indicato per applicazioni su tutti i tipi di acciai, anche quelli resistenti alla corrosione. Ottimo controllo del truciolo e buona finitura. TAGLIO Z-ALU: Tagliente specifico per grandi asportazioni di materiali e facile evacuazione del truciolo. Indicato per lavorazioni su alluminio, materie plastiche e gomme dure.

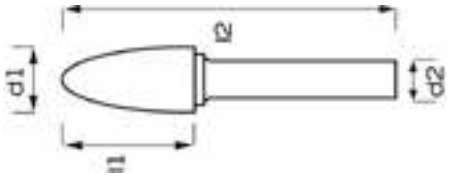

Codice	Dimensioni				Taglio		€ / cad.
	d1	l1	d2	l2			
AB8500120330 3Z6	3 mm	14 mm	3 mm	38 mm	Z6	1	**18,16**
AB8500120330 6Z6	6,3 mm	12,7 mm	3 mm	45 mm	Z6	1	**29,83**
AB8500120360 6Z3	6 mm	18 mm	6 mm	50 mm	Z3	1	**37,83**
AB8500120360 6Z6	6 mm	18 mm	6 mm	50 mm	Z6	1	**37,83**
AB8500120360 6ZA	6 mm	18 mm	6 mm	50 mm	Z-ALU	1	**42,62**
AB8500120360 8Z3	8 mm	20 mm	6 mm	65 mm	Z3	1	**44,57**
AB8500120360 8Z6	8 mm	20 mm	6 mm	65 mm	Z6	1	**44,57**
AB8500120360 8ZA	8 mm	20 mm	6 mm	65 mm	Z-ALU	1	**51,44**
AB8500120360 9Z3	9,6 mm	19 mm	6 mm	64 mm	Z3	1	**47,72**
AB8500120360 9Z6	9,6 mm	19 mm	6 mm	64 mm	Z6	1	**47,72**
AB8500120360 9ZA	9,6 mm	19 mm	6 mm	64 mm	Z-ALU	1	**55,13**
AB8500120361 2Z3	12,7 mm	25 mm	6 mm	70 mm	Z3	1	**70,64**
AB8500120361 2Z6	12,7 mm	25 mm	6 mm	70 mm	Z6	1	**70,64**
AB8500120361 2ZA	12,7 mm	25 mm	6 mm	70 mm	Z-ALU	1	**81,54**
AB8500120361 6Z3	16 mm	25 mm	6 mm	70 mm	Z3	1	**97,45**
AB8500120361 6Z6	16 mm	25 mm	6 mm	70 mm	Z6	1	**97,45**
AB8500120361 6ZA	16 mm	25 mm	6 mm	70 mm	Z-ALU	1	**112,56**

Fresa rotativa MD a fiamma AB8600



Caratteristiche

TAGLIO Z3: Tagliente standard utilizzato per cordoni di saldatura, acciai, acciai fusi e acciai temprati. Ottimo rendimento con buona finitura superficiale. TAGLIO Z6: Tagliente incrociato universale; riduce le vibrazioni durante la lavorazione, consentendo un miglior controllo della fresa da parte dell'operatore. Indicato per applicazioni su tutti i tipi di acciai, anche quelli resistenti alla corrosione. Ottimo controllo del truciolo e buona finitura. TAGLIO Z-ALU: Tagliente specifico per grandi asportazioni di materiali e facile evacuazione del truciolo. Indicato per lavorazioni su alluminio, materie plastiche e gomme dure.

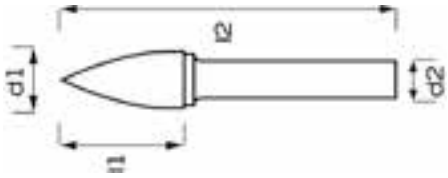

Codice	Dimensioni				Taglio		€ / cad.
	d1	l1	d2	l2			
AB86001203303Z6	3 mm	14 mm	3 mm	38 mm	Z6	1	**18,16**
AB86001203306Z6	6,3 mm	12,7 mm	3 mm	45 mm	Z6	1	**29,83**
AB86001203606Z3	6 mm	18 mm	6 mm	50 mm	Z3	1	**37,83**
AB86001203606Z6	6 mm	18 mm	6 mm	50 mm	Z6	1	**37,83**
AB86001203606ZA	6 mm	18 mm	6 mm	50 mm	Z-ALU	1	**43,62**
AB86001203608Z3	8 mm	19 mm	6 mm	64 mm	Z3	1	**45,97**
AB86001203608Z6	8 mm	19 mm	6 mm	64 mm	Z6	1	**45,97**
AB86001203608ZA	8 mm	19 mm	6 mm	64 mm	Z-ALU	1	**52,99**
AB86001203609Z3	9,6 mm	19 mm	6 mm	64 mm	Z3	1	**50,89**
AB86001203609Z6	9,6 mm	19 mm	6 mm	64 mm	Z6	1	**50,89**
AB86001203609ZA	9,6 mm	19 mm	6 mm	64 mm	Z-ALU	1	**58,64**
AB86001203612Z3	12,7 mm	25 mm	6 mm	70 mm	Z3	1	**69,21**
AB86001203612Z6	12,7 mm	25 mm	6 mm	70 mm	Z6	1	**69,21**
AB86001203612ZA	12,7 mm	25 mm	6 mm	70 mm	Z-ALU	1	**79,79**
AB86001203616Z3	16 mm	25 mm	6 mm	70 mm	Z3	1	**96,30**
AB86001203616Z6	16 mm	25 mm	6 mm	70 mm	Z6	1	**96,30**
AB86001203616ZA	16 mm	25 mm	6 mm	70 mm	Z-ALU	1	**110,96**

Fresa rotativa MD conica a testa sferica AB8700



Caratteristiche

TAGLIO Z3: Tagliente standard utilizzato per cordoni di saldatura, acciai, acciai fusi e acciai temprati. Ottimo rendimento con buona finitura superficiale. TAGLIO Z6: Tagliente incrociato universale; riduce le vibrazioni durante la lavorazione, consentendo un miglior controllo della fresa da parte dell'operatore. Indicato per applicazioni su tutti i tipi di acciai, anche quelli resistenti alla corrosione. Ottimo controllo del truciolo e buona finitura. TAGLIO Z-ALU: Tagliente specifico per grandi asportazioni di materiali e facile evacuazione del truciolo. Indicato per lavorazioni su alluminio, materie plastiche e gomme dure.

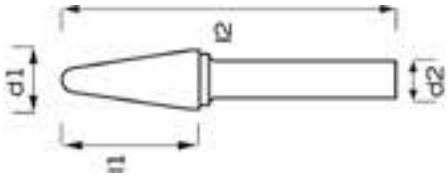

Codice	Dimensioni					Taglio		€ / cad.
	d1	l1	d2	l2	Angolo			
AB8700120330 3Z6	3 mm	14 mm	3 mm	38 mm	8°	Z6	1	**18,16**
AB8700120330 6Z6	6,3 mm	15,8 mm	3 mm	48 mm	22°	Z6	1	**29,83**
AB8700120360 6Z3	6 mm	18 mm	6 mm	50 mm	14°	Z3	1	**38,74**
AB8700120360 6Z6	6 mm	18 mm	6 mm	50 mm	14°	Z6	1	**38,74**
AB8700120360 6ZA	6 mm	18 mm	6 mm	50 mm	14°	Z-ALU	1	**44,69**
AB8700120360 8Z3	8 mm	25,4 mm	6 mm	70 mm	14°	Z3	1	**50,82**
AB8700120360 8Z6	8 mm	25,4 mm	6 mm	70 mm	14°	Z6	1	**50,82**
AB8700120360 8ZA	8 mm	25,4 mm	6 mm	70 mm	14°	Z-ALU	1	**58,52**
AB8700120360 9Z3	9,6 mm	30 mm	6 mm	76 mm	14°	Z3	1	**60,96**
AB8700120360 9Z6	9,6 mm	30 mm	6 mm	76 mm	14°	Z6	1	**60,96**
AB8700120360 9ZA	9,6 mm	30 mm	6 mm	76 mm	14°	Z-ALU	1	**70,47**
AB8700120361 2Z3	12,7 mm	32 mm	6 mm	77 mm	14°	Z3	1	**74,56**
AB8700120361 2Z6	12,7 mm	32 mm	6 mm	77 mm	14°	Z6	1	**74,56**
AB8700120361 2ZA	12,7 mm	32 mm	6 mm	77 mm	14°	Z-ALU	1	**86,08**
AB8700120361 6Z3	16 mm	33 mm	6 mm	78 mm	14°	Z3	1	**146,69**
AB8700120361 6Z6	16 mm	33 mm	6 mm	78 mm	14°	Z6	1	**146,69**
AB8700120361 6ZA	16 mm	33 mm	6 mm	78 mm	14°	Z-ALU	1	**169,46**

Fresa rotativa MD conica AB8800



Caratteristiche

TAGLIO Z3: Tagliente standard utilizzato per cordoni di saldatura, acciai, acciai fusi e acciai temprati. Ottimo rendimento con buona finitura superficiale. TAGLIO Z6: Tagliente incrociato universale; riduce le vibrazioni durante la lavorazione, consentendo un miglior controllo della fresa da parte dell'operatore. Indicato per applicazioni su tutti i tipi di acciai, anche quelli resistenti alla corrosione. Ottimo controllo del truciolo e buona finitura. TAGLIO Z-ALU: Tagliente specifico per grandi asportazioni di materiali e facile evacuazione del truciolo. Indicato per lavorazioni su alluminio, materie plastiche e gomme dure.

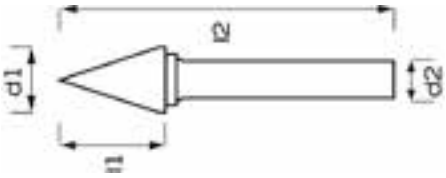

Codice	Dimensioni					Taglio		€ / cad.
	d1	l1	d2	l2	Angolo			
AB88001203303Z6	3 mm	11 mm	3 mm	38 mm	14°	Z6	1	**18,16**
AB88001203606Z6	6 mm	20 mm	6 mm	50 mm	14°	Z6	1	**38,74**
AB88001203609Z6	9,6 mm	16 mm	6 mm	64 mm	28°	Z6	1	**61,16**
AB88001203612Z6	12,7 mm	22 mm	6 mm	71 mm	28°	Z6	1	**76,55**
AB88001203616Z6	16 mm	25 mm	6 mm	71 mm	31°	Z6	1	**102,19**

Fresa rotativa MD a raggio testa tonda AB8900R



Caratteristiche

TAGLIO Z3: Tagliente standard utilizzato per cordoni di saldatura, acciai, acciai fusi e acciai temprati. Ottimo rendimento con buona finitura superficiale. TAGLIO Z6: Tagliente incrociato universale; riduce le vibrazioni durante la lavorazione, consentendo un miglior controllo della fresa da parte dell'operatore. Indicato per applicazioni su tutti i tipi di acciai, anche quelli resistenti alla corrosione. Ottimo controllo del truciolo e buona finitura. TAGLIO Z-ALU: Tagliente specifico per grandi asportazioni di materiali e facile evacuazione del truciolo. Indicato per lavorazioni su alluminio, materie plastiche e gomme dure.

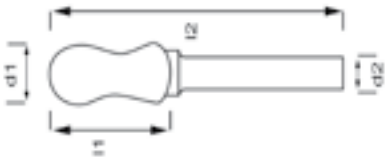

Codice	Dimensioni					Taglio		€ / cad.
	d1	l1	d2	l2	Angolo			
AB890012030006R	12,7 mm	25 mm	6 mm	70 mm	20°	Z2	1	**116,66**

Fresa rotativa MD a cono rovesciato AB8900C



Caratteristiche

TAGLIO Z3: Tagliente standard utilizzato per cordoni di saldatura, acciai, acciai fusi e acciai temprati. Ottimo rendimento con buona finitura superficiale. TAGLIO Z6: Tagliente incrociato universale; riduce le vibrazioni durante la lavorazione, consentendo un miglior controllo della fresa da parte dell'operatore. Indicato per applicazioni su tutti i tipi di acciai, anche quelli resistenti alla corrosione. Ottimo controllo del truciolo e buona finitura. TAGLIO Z-ALU: Tagliente specifico per grandi asportazioni di materiali e facile evacuazione del truciolo. Indicato per lavorazioni su alluminio, materie plastiche e gomme dure.

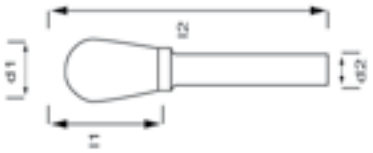

Codice	Dimensioni				Taglio		€ / cad.
	d1	l1	d2	l2			
AB890012030006C	12,7 mm	20 mm	6 mm	65 mm	Z2	1	**82,16**

Fresa rotativa MD con raggio ad angolo AB8900RA



Caratteristiche

TAGLIO Z3: Tagliente standard utilizzato per cordoni di saldatura, acciai, acciai fusi e acciai temprati. Ottimo rendimento con buona finitura superficiale. TAGLIO Z6: Tagliente incrociato universale; riduce le vibrazioni durante la lavorazione, consentendo un miglior controllo della fresa da parte dell'operatore. Indicato per applicazioni su tutti i tipi di acciai, anche quelli resistenti alla corrosione. Ottimo controllo del truciolo e buona finitura. TAGLIO Z-ALU: Tagliente specifico per grandi asportazioni di materiali e facile evacuazione del truciolo. Indicato per lavorazioni su alluminio, materie plastiche e gomme dure.

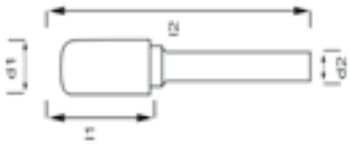

Codice	Dimensioni				Taglio		€ / cad.
	d1	l1	d2	l2			
AB89001203033RA	3 mm	14 mm	3 mm	38 mm	Z6	1	**20,96**
AB89001203066RA	6 mm	18 mm	6 mm	50 mm	Z6	1	**35,94**
AB89001203068RA	8 mm	20 mm	6 mm	64 mm	Z6	1	**47,08**
AB89001203061RA	9,6 mm	19 mm	6 mm	64 mm	Z6	1	**50,62**
AB89001203062RA	12,7 mm	25 mm	6 mm	70 mm	Z6	1	**78,97**
AB89001203065RA	16 mm	25 mm	6 mm	70 mm	Z6	1	**99,57**

Espositore frese MD 40 pz. AB99K1



Caratteristiche

Espositore frese rotative MD coniche 40 pz. AB99K1

Codice	Descrizione		€ / cad.
AB99K1120300000	99K1 - Kit espositore 40 pz. misti frese rotative in metallo duro, gambo 6 mm.; taglio Z6	1	**2.656,84**

Kit frese MD 10 pz. AB99K2



Caratteristiche

Kit frese rotative MD coniche 10 pz. AB99K2

Codice	Descrizione		€ / cad.
AB99K2120300000	99K2 - Kit 10 pz. misti frese rotative in metallo duro, gambo 3 mm.; taglio Z6	1	**223,49**

Kit frese MD 5 pz. AB99K3



Caratteristiche

Kit frese rotative MD coniche 5 pz. AB99K3

Codice	Descrizione		€ / cad.
AB99K3120300000	99K3 - Kit 5 pz. misti frese rotative in metallo duro, gambo 6 mm.; taglio Z6	1	**347,51**

Spazzola in filo con gambo



Caratteristiche

Costruzione robusta in filo di acciaio o acciaio inox, Ideale per la pulizia di ruggine, vernice, ecc. e per la sbavatura leggera su piccole aree con macchine portatili.

Codice	Filo	Dimensioni Ø x H	Foro	Filo	Giri/min.		€ / cad.
AB920010002005A	acciaio	20x5 mm	6 mm	0,3 mm	6000	25	**2,23**
AB920010002005I	inox	20x5 mm	6 mm	0,3 mm	6000	25	**3,51**
AB920010003005A	acciaio	30x5 mm	6 mm	0,3 mm	6000	25	**2,37**
AB920010003005I	inox	30x5 mm	6 mm	0,3 mm	6000	25	**3,66**
AB920010004005A	acciaio	40x5 mm	6 mm	0,3 mm	6000	25	**2,56**
AB920010004005I	inox	40x5 mm	6 mm	0,3 mm	6000	25	**3,85**
AB920010004010A	acciaio	40x10 mm	6 mm	0,3 mm	4500	25	**4,55**
AB920010005006A	acciaio	50x6 mm	6 mm	0,3 mm	4500	25	**3,18**
AB920010005006I	inox	50x6 mm	6 mm	0,3 mm	4500	25	**5,47**
AB920010006006A	acciaio	60x6 mm	6 mm	0,3 mm	4500	20	**3,66**
AB920010006006I	inox	60x6 mm	6 mm	0,3 mm	4500	10	**5,74**
AB920010007008A	acciaio	70x8 mm	6 mm	0,3 mm	4500	10	**4,26**
AB920010007008I	inox	70x8 mm	6 mm	0,3 mm	4500	10	**6,63**
AB920010007013A	acciaio	70x13 mm	6 mm	0,3 mm	4500	10	**5,61**
AB920010007013I	inox	70x13 mm	6 mm	0,3 mm	4500	10	**9,34**
AB920010008008A	acciaio	80x8 mm	6 mm	0,3 mm	4500	10	**4,66**
AB920010008008I	inox	80x8 mm	6 mm	0,3 mm	4500	10	**9,21**
AB920010010010A	acciaio	100x10 mm	6 mm	0,3 mm	4500	10	**4,93**
AB920010010010I	inox	100x10 mm	6 mm	0,3 mm	4500	10	**10,02**
AB920010010015A	acciaio	100x15 mm	6 mm	0,3 mm	4500	10	**6,55**
AB920010010015I	inox	100x15 mm	6 mm	0,3 mm	4500	10	**13,39**

Spazzola in filo a tazza con gambo



Caratteristiche

Forma a tazza ideale per lavorare frontalmente su parti difficili da raggiungere. Per operazioni di pulizia e di sbavatura leggera su piccole aree con macchine portatili.

Codice	Filo	Ø	Gambo	Filo	Giri/min.		€ / cad.
AB920020004006A	acciaio	40 mm	6 mm	0,3 mm	6500	20	**3,66**
AB920020004006I	inox	40 mm	6 mm	0,3 mm	6500	20	**4,89**
AB920020005006A	acciaio	50 mm	6 mm	0,3 mm	4500	20	**3,95**
AB920020005006I	inox	50 mm	6 mm	0,3 mm	4500	20	**5,72**
AB920020006006A	acciaio	60 mm	6 mm	0,3 mm	4500	10	**4,49**
AB920020006006I	inox	60 mm	6 mm	0,3 mm	4500	10	**6,15**
AB920020007006A	acciaio	70 mm	6 mm	0,3 mm	4500	10	**5,09**
AB920020007006I	inox	70 mm	6 mm	0,3 mm	4500	10	**7,17**
AB920020008006A	acciaio	80 mm	6 mm	0,3 mm	4500	10	**6,20**
AB920020008006I	inox	80 mm	6 mm	0,3 mm	4500	10	**10,48**

Spazzola frontale in filo



Caratteristiche

Ideale per la pulitura e la sbavatura su piccole zone, difficili da raggiungere. Per lavorazioni frontali su macchine portatili.

Codice	Filo	Ø	Gambo	Filo	Giri/min.		€ / cad.
AB920040001006A	acciaio	10 mm	6 mm	0,3 mm	20000	25	**3,16**
AB920040001006I	inox	10 mm	6 mm	0,3 mm	20000	25	**4,22**
AB9200400001206*	acciaio	12 mm	6 mm	0,3 mm	4500	25	**5,20**
AB920040001506A	acciaio	15 mm	6 mm	0,3 mm	20000	25	**4,43**
AB920040001506I	inox	15 mm	6 mm	0,3 mm	20000	25	**6,13**
AB920040002006A	acciaio	20 mm	6 mm	0,3 mm	20000	25	**4,70**
AB920040002006I	inox	20 mm	6 mm	0,3 mm	20000	25	**6,45**

* forma a punta

Spazzola frontale in filo



Caratteristiche

Ideale per la pulitura e la sbavatura su piccole zone, difficili da raggiungere. Per lavorazioni frontali su macchine portatili.

Codice	Filo	Ø	Gambo	Filo	Giri/min.		€ / cad.
AB9200400002406*	acciaio	24 mm	6 mm	0,3 mm	4000	25	**6,84**
AB920040002506A	acciaio	25 mm	6 mm	0,3 mm	20000	25	**5,16**
AB920040002506I	inox	25 mm	6 mm	0,3 mm	20000	25	**7,13**
AB920040003006A	acciaio	30 mm	6 mm	0,3 mm	20000	25	**6,24**
AB920040003006I	inox	30 mm	6 mm	0,3 mm	20000	25	**8,57**

* forma a punta

Spazzola circolare in filo ondulato



Caratteristiche

Ideale per l'utilizzo su macchine stazionarie e mole da banco. Adatta a spazzolature medio pesanti; spazzola aggressiva, di lunga durata.

Codice	Filo	Dimensioni Ø x H	Foro	Filo	Giri/min.		€ / cad.
AB920060010025A	acciaio	100x25 mm	20 mm	0,3 mm	6000	1	**16,99**
AB920060010025I	inox	100x25 mm	20 mm	0,3 mm	6000	1	**25,95**
AB920060012525A	acciaio	125x25 mm	20 mm	0,3 mm	8500	1	**17,15**
AB920060012525I	inox	125x25 mm	20 mm	0,3 mm	8500	1	**30,53**
AB920060015025A	acciaio	150x25 mm	20 mm	0,3 mm	6000	1	**19,46**
AB920060015025I	inox	150x25 mm	20 mm	0,3 mm	6000	1	**32,69**
AB920060017525A	acciaio	175x25 mm	20 mm	0,3 mm	4500	1	**22,46**
AB920060017525I	inox	175x25 mm	20 mm	0,3 mm	4500	1	**41,73**
AB920060020025A	acciaio	200x25 mm	32 mm	0,3 mm	4500	1	**27,64**
AB920060020025I	inox	200x25 mm	32 mm	0,3 mm	4500	1	**49,95**
AB920060025025A	acciaio	250x25 mm	32 mm	0,3 mm	3600	1	**48,39**
AB920060025025I	inox	250x25 mm	32 mm	0,3 mm	3600	1	**74,80**

Spazzola conica in filo ondulato



Caratteristiche

Ideale per la pulizia di superfici in metallo, legno, pietra e marmo su smerigliatrici angolari.

Codice	Filo	Ø	Foro	Filo	Giri/min.		€ / cad.
AB920050009014A	acciaio	90 mm	M14	0,3 mm	13000	1	**9,77**
AB920050009014I	inox	90 mm	M14	0,3 mm	13000	1	**14,68**
AB920050012014A	acciaio	120 mm	M14	0,3 mm	12000	1	**11,98**
AB920050012014I	inox	120 mm	M14	0,3 mm	12000	1	**18,63**
AB920050015014A	acciaio	150 mm	M14	0,3 mm	6000	1	**17,84**

Spazzola conica in filo ondulato con gambo



Caratteristiche

Ideale per lavorazioni su zone difficili da raggiungere. Ottima su metallo, legno, pietra e marmo su smerigliatrici angolari.

Codice	Filo	Ø	Gambo	Filo	Giri/min.		€ / cad.
AB920050009006A	acciaio	90 mm	6 mm	0,3 mm	12500	1	**10,02**
AB920050009006I	inox	90 mm	6 mm	0,3 mm	12500	1	**14,39**

Spazzola a tazza in filo ondulato



Caratteristiche

Ideale per la rimozione di vernice, primer e ruggine su smerigliatrici angolari e, in generale, per la pulizia di superfici in metallo, legno, pietra e marmo.

Codice	Filo	Ø	Foro	Filo	Giri/min.		€ / cad.
AB920070006014A	acciaio	65 mm	M14	0,3 mm	12500	1	**7,94**
AB920070006014I	inox	65 mm	M14	0,3 mm	12500	1	**12,95**
AB920070008014A	acciaio	80 mm	M14	0,3 mm	11000	1	**8,82**
AB920070008014I	inox	80 mm	M14	0,3 mm	11000	1	**14,18**
AB920070010014A	acciaio	100 mm	M14	0,3 mm	8500	1	**12,95**
AB920070010014I	inox	100 mm	M14	0,3 mm	8500	1	**20,46**
AB920070012014A	acciaio	125 mm	M14	0,3 mm	6500	1	**20,79**
AB920070012014I	inox	125 mm	M14	0,3 mm	6500	1	**34,93**
AB920070015014A	acciaio	150 mm	M14	0,3 mm	6500	1	**37,31**
AB920070015014I	inox	150 mm	M14	0,3 mm	6500	1	**55,92**

Spazzola in filo cilindrica con foro



Caratteristiche

Ideale per impieghi su satinatrici manuali per operazioni di asportazione su ampie superfici piane.

Codice	Filo	Dimensioni Ø x H	Foro	Filo	Giri/min.		€ / cad.
AB920080100100A	acciaio	100x100 mm	19,1 mm	0,3 mm	6800	1	**158,23**
AB920080100120A	acciaio	100x120 mm	13 mm	0,3 mm	6800	1	**182,55**

Spazzola a mano



Caratteristiche

Per impiego universale, Adatta ad operazioni di pulizia manuale.

Codice	Filo	Misura	Filo		€ / cad.
AB920090000100A	acciaio	100 mm	0,3 mm	24	**3,08**
AB920090000100I	inox	100 mm	0,3 mm	24	**5,03**

Spazzola a mano con manico in legno



Caratteristiche

Ideale per lavorazioni su superfici piane, per la rimozione di ruggine, la pulizia di saldature e per qualsiasi altro tipo di raschiatura.

Codice	Filo	Misura	Q.tà fili		€ / cad.
AB920018030123A	acciaio	3x15x23 mm	16	1	**2,47**
AB920018030123I	inox	3x15x23 mm	16	1	**3,95**
AB920018030124A	acciaio	3x15x25 mm	24	1	**3,33**
AB920018030124I	inox	3x15x25 mm	24	1	**4,57**
AB920018040123A	acciaio	4x15x23 mm	16	1	**2,85**
AB920018040123I	inox	4x15x23 mm	16	1	**4,45**
AB920018040124A	acciaio	4x15x25 mm	24	1	**4,20**
AB920018040124I	inox	4x15x25 mm	24	1	**6,18**
AB920018050123A	acciaio	5x15x23 mm	16	1	**3,08**
AB920018050123I	inox	5x15x23 mm	16	1	**6,24**

Spazzola a mano con manico in legno

Codice	Filo	Misura	Q.tà fili		€ / cad.
AB920018050124A	acciaio	5x15x25 mm	24	1	**4,93**
AB920018050124I	inox	5x15x25 mm	24	1	**6,80**
AB920018060123A	acciaio	6x15x23 mm	16	1	**3,33**
AB920018060123I	inox	6x15x23 mm	16	1	**5,68**
AB920018060124A	acciaio	6x15x25 mm	24	1	**5,80**
AB920018060124I	inox	6x15x25 mm	24	1	**8,01**

Spazzola circolare a mazzetti ritorti



Caratteristiche

Aggressiva, ideale per le applicazioni più gravose su cordoni di saldatura, per la sbavatura ed il decapaggio meccanico.

Codice	Filo	Ø	Foro	Filo	Ranghi	Giri/min.		€ / cad.
AB920014010022A	acciaio	100 mm	22 mm	0,5 mm	1	12000	1	**15,20**
AB920014011522A	acciaio	115 mm	22 mm	0,5 mm	1	11000	1	**19,90**
AB920014015022A	acciaio	150 mm	22 mm	0,5 mm	1	9000	1	**29,72**
AB920014017522A	acciaio	175 mm	22 mm	0,5 mm	1	9000	1	**33,98**
AB920014020022A	acciaio	200 mm	22 mm	0,5 mm	1	8500	1	**42,44**

Spazzola circolare a mazzetti ritorti M14



Caratteristiche

Estremamente aggressiva, adatta per operazioni gravose ad alte velocità di rotazione, quali ad esempio la preparazione e la finitura di cordoni di saldatura, sbavatura e decapaggio meccanico.

Codice	Filo	Ø	Foro	Filo	Giri/min.		€ / cad.
AB920030010014A	acciaio	100 mm	M14	0,5 mm	12500	1	**14,89**
AB920030011514A	acciaio	115 mm	M14	0,5 mm	12500	1	**18,36**
AB920030012514A	acciaio	125 mm	M14	0,5 mm	11000	1	**21,98**
AB920030015014A	acciaio	150 mm	M14	0,5 mm	9000	1	**28,45**
AB920030018014A	acciaio	180 mm	M14	0,5 mm	9000	1	**34,16**
AB920030020014A	acciaio	200 mm	M14	0,5 mm	8500	1	**39,95**

Spazzola a mazzetti ritorti con gambo



Caratteristiche

Aggressiva, ideale per le operazioni di pulitura e sbavatura più gravose.

Codice	Filo	Ø	Gambo	Filo	Giri/min.		€ / cad.
AB920011007506A	acciaio	75 mm	6 mm	0,5 mm	20000	10	**9,46**
AB920011007506I	inox	75 mm	6 mm	0,5 mm	20000	10	**17,56**
AB920011010006A	acciaio	100 mm	6 mm	0,5 mm	20000	10	**10,90**
AB920011010006I	inox	100 mm	6 mm	0,5 mm	20000	10	**16,32**

Spazzola conica a mazzetti ritorti



Caratteristiche

Aggressiva, ideale per le applicazioni più gravose. La forma conica la rende adatta a lavorazioni su superfici irregolari.

Codice	Filo	Ø	Foro	Filo	Giri/min.		€ / cad.
AB920012010014A	acciaio	100 mm	M14	0,5	12500	1	**15,85**
AB920012010014I	inox	100 mm	M14	0,5	12500	1	**24,02**
AB920012012014A	acciaio	120 mm	M14	0,5	12000	1	**22,44**
AB920012012014I	inox	120 mm	M14	0,5	12000	1	**33,48**

Spazzola conica a mazzetti ritorti con gambo



Caratteristiche

Aggressiva, ideale per le applicazioni più gravose. La forma conica la rende adatta a lavorazioni su superfici irregolari.

Codice	Filo	Ø	Gambo	Filo	Giri/min.		€ / cad.
AB92001207514AG	acciaio	75 mm	6 mm	0,5	20000	10	**12,39**

Spazzola a tazza a mazzetti ritorti



Caratteristiche

Robusta ed aggressiva, ideale per la rimozione di incrostazioni, vernice, ruggine e calamina su smerigliatrici angolari.

Codice	Filo	Ø	Foro	Filo	Giri/min.		€ / cad.
AB920013006514A	acciaio	65 mm	M14	0,5 mm	12000	1	**15,76**
AB920013008014A	acciaio	80 mm	M14	0,5 mm	8500	1	**20,15**
AB920013009014A	acciaio	90 mm	M14	0,5 mm	8500	1	**22,62**
AB920013010014A	acciaio	100 mm	M14	0,5 mm	8500	1	**27,86**
AB920013012014A	acciaio	120 mm	M14	0,5 mm	6000	1	**34,81**
AB920013015014A	acciaio	150 mm	M14	0,5 mm	4500	1	**39,78**

Spazzola frontale a mazzetti ritorti



Caratteristiche

Ideale per la pulitura e la sbavatura su piccole zone difficili da raggiungere; aggressiva, adatta alle applicazioni più gravose.

Codice	Filo	Ø	Gambo	Filo	Giri/min.		€ / cad.
AB920010001906A	acciaio	19 mm	6 mm	0,5 mm	20000	25	**10,61**
AB920010001906I	inox	19 mm	6 mm	0,5 mm	20000	25	**16,13**
AB920010002206A	acciaio	22 mm	6 mm	0,5 mm	20000	25	**11,65**
AB920010002206I	inox	22 mm	6 mm	0,5 mm	20000	25	**17,96**

Spazzola a tazza in nylon



Caratteristiche

In filo di nylon abrasivo, flessibile e resistente alla rottura. Ideale per lavorazioni su materiali delicati e quando si vogliono evitare contaminazioni da ossido di ferro.

Codice	Filo	Ø	Foro	Grana	Giri/min.		€ / cad.
AB920015006014R	nylon	60 mm	M14	80 (rossa)	12500	1	**34,56**
AB920015006014B	nylon	60 mm	M14	180 (blu)	12500	1	**34,56**
AB920015008014R	nylon	80 mm	M14	80 (rossa)	12500	1	**42,15**
AB920015008014B	nylon	80 mm	M14	180 (blu)	12500	1	**42,15**
AB920015010014R	nylon	100 mm	M14	80 (rossa)	8500	1	**61,90**
AB920015010014B	nylon	100 mm	M14	180 (blu)	8500	1	**61,90**

Spazzola cirolare in nylon con gambo



Caratteristiche

In filo di nylon abrasivo, flessibile e resistente alla rottura. Ideale per lavorazioni su materiali delicati e quando si vogliono evitare contaminazioni da ossido di ferro.

Codice	Filo	Ø	Gambo	Grana	Giri/min.		€ / cad.
AB920016005006R	nylon	50 mm	6 mm	80 (rossa)	4500	10	**13,10**
AB920016005006B	nylon	50 mm	6 mm	180 (blu)	4500	10	**13,10**
AB920016007506R	nylon	75 mm	6 mm	80 (rossa)	4500	10	**14,31**
AB920016007506B	nylon	75 mm	6 mm	180 (blu)	4500	10	**14,31**
AB920016010006R	nylon	100 mm	6 mm	80 (rossa)	4500	10	**16,22**
AB920016010006B	nylon	100 mm	6 mm	180 (blu)	4500	10	**16,22**

Spazzola con foro in nylon



Caratteristiche

In filo di nylon abrasivo, flessibile e resistente alla rottura. Ideale per impiego su satinatrici manuali per operazioni di asportazione su ampie superfici piane.

Codice	Filo	Dimensioni Ø x H	Foro	Grana	Giri/min.		€ / cad.
AB9200170101046	nylon	100x100 mm	19,1 mm	46	6800	1	**258,95**
AB9200170101048	nylon	100x100 mm	19,1 mm	80	6800	1	**258,95**
AB9200170101246	nylon	100x120 mm	13 mm	46	6800	1	**277,75**
AB9200170101248	nylon	100x120 mm	13 mm	80	6800	1	**277,75**

Disco diamantato TURBO-EXPERT



Caratteristiche

Disco diamantato, con corona continua (10mm di altezza) per il taglio a secco universale. Diamante in pasta con miscela di polveri metalliche; corpo in acciaio speciale. Garantisce massime prestazioni ed eccellenti finiture. Raccomandato per tutti i tipi di materiali edili: calcestruzzo, pietre, conglomerati, arenarie, marmi.

Codice	Ø	Ø Foro centrale		€ / cad.
LA00050200115TE	115 mm	22,2 mm	1	**53,60**
LA00050200230TE	230 mm	22,2 mm	1	**130,18**

Disco diamantato TURBO-UNIECO



Caratteristiche

Disco diamantato, con corona continua (8mm di altezza) per il taglio a secco universale. Diamante in pasta con miscela di polveri metalliche; corpo in acciaio speciale. Ottimo rapporto qualità/prezzo. Utilizzabile su tutti i tipi di materiali edili: calcestruzzo, pietre, conglomerati, arenarie, marmi.

Codice	Ø	Ø Foro centrale		€ / cad.
LA00050200115TU	115 mm	22,2 mm	1	**30,63**
LA00050200230TU	230 mm	22,2 mm	1	**76,58**

Disco diamantato TURBO-GRES



Caratteristiche

Disco diamantato con corona continua (7mm di altezza), diamante in pasta selezionato per gres porcellanato e materiali durissimi, corpo in acciaio speciale. Raccomandato per il taglio specifico di ceramica, piastrelle in gres porcellanato e in klinker.

Codice	Ø	Ø Foro centrale	Spessore		€ / cad.
LA00050200115TG	115 mm	22,2 mm	1,2 mm	1	**55,14**
LA00050200125TG	125 mm	22,2 mm	1,2 mm	1	**78,11**
LA00050200230TG	130 mm	22,2 mm	1,2 mm	1	**168,47**

Disco diamantato UNI-LASER



Caratteristiche

Disco diamantato con corona continua (10mm di altezza) a settori, per il taglio universale. Diamante in pasta con miscela di polveri metalliche; corpo in acciaio speciale; settori saldati laser per la massima sicurezza. Garantisce eccellenti prestazioni e rapidità di taglio. Utilizzabile su tutti i materiali edili duri; particolarmente raccomandato per calcestruzzo, anche armato.

Codice	Ø	Ø Foro centrale		€ / cad.
LA00050200115UL	115 mm	22,2 mm	1	**47,48**
LA00050200230UL	230 mm	22,2 mm	1	**113,33**
LA00050200300UL	300 mm	25,4 mm	1	**208,29**
LA00050200350UL	350 mm	25,4 mm	1	**290,99**

Disco diamantato DIA-CERAMIC



Caratteristiche

Disco diamantato con corona continua (10mm di altezza), per il taglio di ceramica e marmo. Diamante in pasta selezionato per ceramiche, gres e materiali durissimi; corpo in acciaio speciale. Raccomandato per il taglio di ceramica, marmo, piastrelle in gres porcellanato e in klinker.

Codice	Ø	Ø Foro centrale		€ / cad.
LA00050200115DC	115 mm	22,2 mm	1	**45,95**
LA00050200180DC	180 mm	25,4 mm	1	**71,98**
LA00050200230DC	230 mm	22,2 mm	1	**102,61**
LA00050200350DC	350 mm	25,4 mm	1	**232,79**

Disco diamantato DIA-IRON



Caratteristiche

Disco diamantato per taglio a secco di ferro e cemento armato, con corona a settori (8mm di altezza) saldati laser per garantire la massima sicurezza. Corpo in acciaio speciale fortemente scaricato per limitare la rumorosità e garantirne il raffreddamento; abbondante stradatura del settore diamantato sul corpo per impedire inceppamenti; diamante in granuli rivestiti al Titanio per prolungarne la durata e per massime performance su materiali ferrosi. Specifico per cemento, anche fortemente armato, materiali ferrosi, ghisa, mattoni refrattari, granito.

Codice	Ø	Ø Foro centrale		€ / cad.
LA00050200230DI	230 mm	22,2 mm	1	**232,79**

Disco diamantato DIA-CEMENT



Caratteristiche

Disco diamantato per il taglio del cemento fresco, altamente abrasivo, con corona a settori (13mm di altezza). Corpo in acciaio speciale; diamante in pasta selezionato per i materiali più abrasivi; inserto in metallo duro a protezione della saldatura degli altri settori diamantati. Specifico per cemento fresco.

Codice	Ø	Ø Foro centrale	Ø Foro trascinamento	Spessore		€ / cad.
LA0005020300DCF	300 mm	30 mm	13 mm	2,8 mm	1	**467,12**
LA0005020350DCF	350 mm	30 mm	13 mm	3,2 mm	1	**526,85**

Disco diamantato DIA-BITUMEN



Caratteristiche

Disco diamantato specifico per il taglio dell'asfalto, con corona a settori (10mm di altezza). Corpo in acciaio speciale; settore speciale a protezione della saldatura degli altri settori diamantati; asole allungate per agevolare lo scarico; diamante in pasta selezionato per l'asfalto.

Codice	Ø	Ø Foro centrale	Ø Foro trascinamento		€ / cad.
LA00050200350DB	350 mm	25,4 mm	13 mm	1	**359,91**
LA00050200400DB	400 mm	25,4 mm	13 mm	1	**477,84**
LA00050200450DB	450 mm	25,4 mm	13 mm	1	**597,30**

Disco diamantato DIA-MET



Caratteristiche

Disco diamantato specifico per il taglio a secco di metalli vari. Diamante selezionato per il taglio di materiali ferrosi, saldato Vacuum. Corpo in acciaio speciale; spessore ultrasottile (1,31,6mm). Eccezionale durata, mantiene il proprio diametro fino a fine vita; elevata rapidità di taglio, scintille e odori notevolmente ridotti rispetto all'utilizzo di dischi abrasivi.

Codice	Ø	Ø Foro centrale	Spessore		€ / cad.
LA00050200115DM	115 mm	22,2 mm	1,3 mm	1	**62,79**
LA00050200230DM	230 mm	22,2 mm	1,6 mm	1	**176,13**


Ttake

6 SALDATURA



Saldatrici	  	708-734
Accessori per saldatura	   	735-747
Decapaggio e prodotti chimici per saldatura	  	748-756
Spray linea Optimum	  	757-759
Caricabatterie ed avviatori	  	760-765

Legenda simboli

CE	certificazione CE
SAFETY LVD IEC 60974-1	conformità ai requisiti LVD (Direttiva Bassa Tensione)
EMC IEC 60974-10	compatibilità elettromagnetica
IGBT INSULATED GATE BIPOLAR TRANSISTOR	transistor bipolare a gate isolato
21S IP	grado di protezione
23S IP	grado di protezione
H CLASS	classe di isolamento
	ventilata
DINSE 35-50	connettore rapido maschio 35-50 mmq per cavi saldatura
SAVE PROGRAM	funzione memorizzazione programmi
2T 4T MODE	saldatura TIG 2 tempi e 4 tempi
	termostato
HF	partenza ad alta frequenza
PULSE	funzione arco pulsato
PFC	tecnologia PFC (correzione fattore di potenza)
GAS NOGAS	funzione GAS/NO GAS
DIRECT	connessione diretta torcia
EURO	attacco torcia “euro”
NO LIVE TORCH	torcia senza tensione
GAS	filo animato
WIRE SPEED	regolazione velocità del filo
	trainafilo a 2 rulli
	trainafilo a 4 rulli
ENCO MENU	Ramp Burn Back, Timer On, Wire Speed
	riduttore
	numero regolazioni

- numero regolazioni
- generatore su carrello
- burn back
- temporizzazione puntatura
- strumenti di misura
- innesco con LIFT ARC
- predisposizione comando a distanza
- comp. tensione di rete
- pinze anti-shock
- funzione tampone autospegnimento
- accessori montati
- protezione da inversione di polarità
- amperometro analogico
- doppio amperometro
- kit ruote
- telecomando

Saldatrice JET 190 / 210 TIG











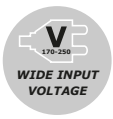







Caratteristiche

Saldatrice con tecnologia ad inverter, per saldatura MMA-TIG. Leggera, compatta ed affidabile. Adatta per elettrodi rutilici, basici, inox, ghisa. Con funzione TIG LIFT selezionabile tramite l'apposito interruttore. Adatta all'impiego con motogeneratori; con display LCD.

Accessori inclusi: maschera a mano, martospazzola, cavo con pinza massa, cavo con pinza portaelettrodo; fornita in valigetta.

Tensione di rete	230V - 1PH
Potenza assorbita max	5 kW
Tensione a vuoto	60V
Campo di regolazione	30-150A
Fattore di servizio	20%-150A
Elettrodi utilizzabili	Ø 1,6-4 mm

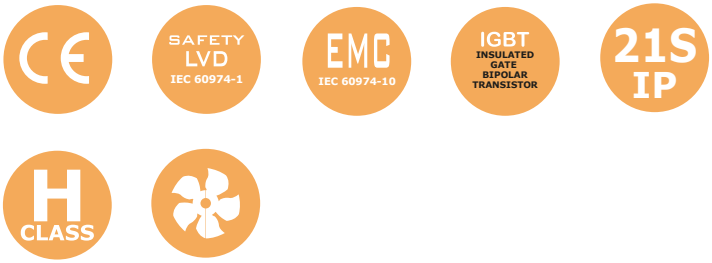

Codice	Dimensioni	Peso		€ / cad.
SA0030030010190	410x200x350 mm	6 kg	1	**375,90**
SA0030030010210	410x200x350 mm	6 kg	1	**427,50**

Saldatrice JET 250 TIG











Caratteristiche

Saldatrice con tecnologia ad inverter, per saldatura MMA-TIG. Leggera, compatta ed affidabile. Adatta per elettrodi rutilici, basici, inox, ghisa. Con funzione TIG LIFT selezionabile tramite l'apposito interruttore. Adatta all'impiego con motogeneratori; con display LCD.

Accessori inclusi: maschera a mano, martospazzola, cavo con pinza massa, cavo con pinza portaelettrodo.

Tensione di rete	230V - 1PH
Potenza assorbita max	6,5 kW
Tensione a vuoto	65V
Campo di regolazione	15-220A
Fattore di servizio	20%-220A
Elettrodi utilizzabili	Ø 1,6-5 mm

CE · SAFETY LVD IEC 60974-1 · EMC IEC 60974-10 · IGBT INSULATED GATE BIPOLAR TRANSISTOR · 21S IP · H CLASS · DINSE 35-50

inverter · V 170-250 WIDE INPUT VOLTAGE · CONNECTABLE TO POWER GENERATOR · 100% DUTY CYCLE · TIGLIFT · DISPLAY LCD

Codice	Dimensioni	Peso		€ / cad.
SA0030030010250	460x230x341 mm	9,1 kg	1	**633,00**

Saldatrice JET PULSE









Caratteristiche

Saldatrice con tecnologia ad inverter, per saldatura TIG DC, con innesco ad alta frequenza (HF) e funzione arco pulsato. La funzione HF facilita l'innesco dell'arco. La saldatrice è dotata anche delle funzioni TIG 2T/4T, oltre che delle funzioni HOT START, ARC FORCE, ANTI STICK.

Accessori inclusi: pinza massa, torcia TIG con pulsante elettrovalvola, riduttore gas, tubo gas.

Tensione di rete	230V - 1PH
Potenza assorbita max	TIG 3,2 kW - MMA 4 kW
Tensione a vuoto	TIG 65V - MMA 65V
Campo di regolazione	TIG 5-200A - MMA 20-160A
Fattore di servizio	TIG 30%-200A - MMA 40%-160A
Classe di isolamento	H

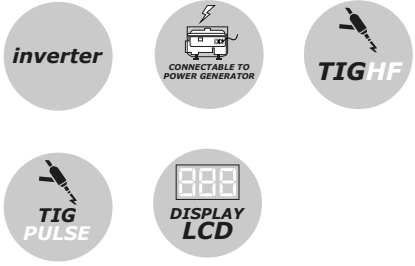

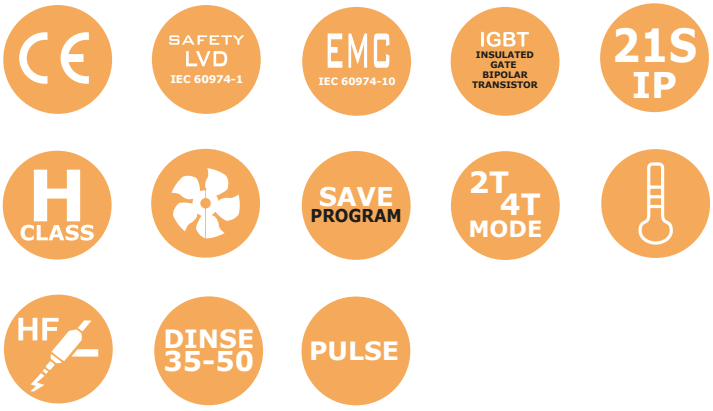

Codice	Dimensioni	Peso		€ / cad.
SA00100300501DC	440x230x330 mm	11,1 kg	1	**1.224,00**

Saldatrice TIG 210 AC/DC





Caratteristiche

Saldatrice con tecnologia ad inverter per saldatura TIG, TIG PULSATO e MMA in corrente continua ed alternata AC/DC, con innesco ad alta frequenza HF o LIFT ARC, controllata a microprocessore. Dotata delle funzioni: HOT START, ARC FORCE, ANTI STICK e memorizzazione programmi. Particolarmente indicata per saldare spessori sottili dove è necessario un basso riscaldamento del pezzo; adatta a saldare in tutte le posizioni.

Accessori inclusi: pinza massa, torcia TIG.

Tensione di rete	230V - 1PH
Potenza assorbita max	TIG 5,2 kW - MMA 5,7 kW
Tensione a vuoto	TIG 62V - MMA 94V
Campo di regolazione	TIG 35-210A - MMA 35-160A
Fattore di servizio	TIG 35%-210A - MMA 35%-160A
Elettrodi utilizzabili	Ø 1,6-4 mm

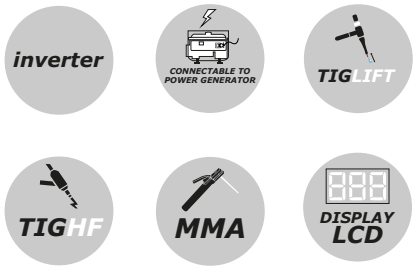

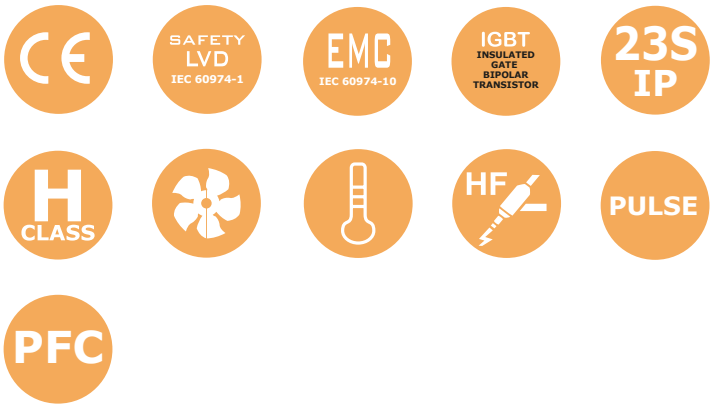

Codice	Dimensioni	Peso		€ / cad.
SA001003005021T	570x320x600 mm	28 kg	1	**2.901,00**

Saldatrice JET MIG 180





CONNECTABLE TO POWER GENERATOR

GAS BOTTLE FLOOR

Caratteristiche

Saldatrice per saldatura MIG-MAG-MOG (GAS-NOGAS). Adatta per filo di acciaio, acciaio inox, alluminio e filo animato.

Accessori inclusi: maschera a mano, cavo con pinza massa, torcia (3 mt), riduttore di pressione, tubo gas, bobina filo Ø 0,8 (1 kg).

Tensione di rete	230V - 1PH
Potenza assorbita max	6 kW
Tensione a vuoto	17-31V
Campo di regolazione	25-160A
Fattore di servizio	15%-160A - 60%-92A
Posizioni di regolazione	4

CE · SAFETY LVD IEC 60974-1 · EMC IEC 60974-10 · GAS NOGAS · 21S IP · H CLASS · DIRECT · WIRE SPEED · NO LIVE TORCH

Codice	Dimensioni	Peso		€ / cad.
SA001003005180M	585x345x340 mm	34,7 kg	1	**906,00**

Saldatrice MULTI PRO 200



Caratteristiche

Saldatrice a filo, MIG – MAG – TIG – MMA con controllo a microprocessore per la saldatura. Indicata per applicazioni in carpenteria e in carrozzeria, per la saldatura di lamiere zincate ad alta resistenza HSS, inox ed alluminio. Con funzione TIG LIFT selezionabile tramite l'apposito interruttore. Adatta all'impiego con motogeneratori; con display LCD.

Accessori inclusi: cavo con pinza massa, cavo torcia MIG, cavo con pinza portaelettrodo.







Tensione di rete	230V - 1PH
Potenza assorbita max	TIG 4,4 kW - MIG 5,8 kW MMA 6,4 kW
Tensione a vuoto	65V
Campo di regolazione	TIG 30-200A - MIG 30-200A MMA 30-200A
Fattore di servizio	TIG 30%-200A - MIG 30%-200A MMA 30%-200A
Elettrodi utilizzabili	MMA Ø 1,6-4 mm TIG 1,6-3,2 mm







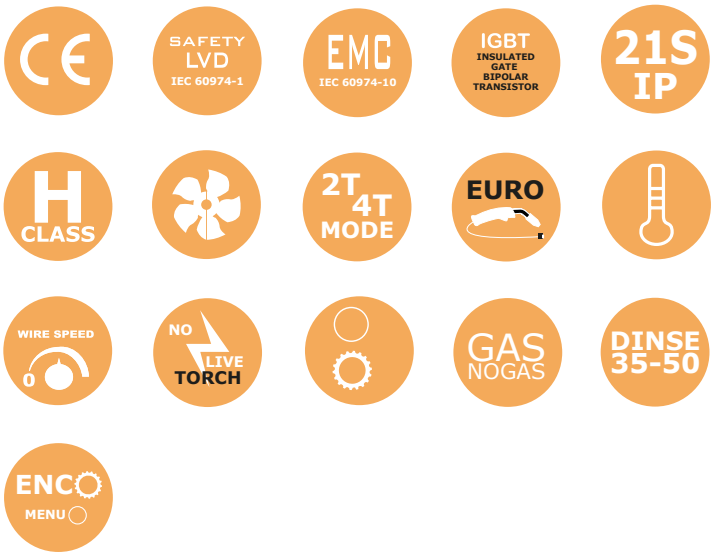

Codice	Dimensioni	Peso		€ / cad.
SA00300300200MP	630x240x440 mm	18,9 kg	1	**1.524,00**

Saldatrice ALU MIG 250 / 350 / 400















Caratteristiche

Saldatrice inverter a filo, MIG – MAG – FLUX – MMA – TIG DC-LIFT con controllo a microprocessore. Grande versatilità nell'uso con molti tipi di materiali: acciaio, acciaio inox, acciai ad alta resistenza HSS, alluminio e leghe. Adatta all'impiego con motogeneratori. Dotata di display LCD, di 2 ruote pivottanti anteriori e 2 ruote fisse posteriori per essere trasportata facilmente.

Accessori inclusi: maschera a mano, martospazzola, cavo con pinza massa, cavo torcia MIG, regolatore gas.

Tensione di rete	230V - 1PH
Potenza assorbita max	TIG 6,3 kW - MIG 8,0 kW MMA 8,9 kW
Tensione a vuoto	60V
Campo di regolazione	TIG 15-250A - MIG 50-250A MMA 25-250A
Fattore di servizio	60%-250A
Elettrodi utilizzabili	Ø 1,6-6 mm





Codice	Dimensioni	Peso		€ / cad.
SA0030030030250	907x367x747 mm	51 kg	1	**2.355,00**
SA0030030030350	907x367x747 mm	51 kg	1	**2.529,00**
SA0030030030400	907x367x747 mm	63 kg	1	**3.750,00**

Saldatrice WELD PLASMA COMP







Caratteristiche

Saldatrice per il taglio al plasma. Taglia tutti i metalli, anche particolarmente duri, che conducono elettricità: ferro, inox, alluminio, ottone, rame. Arco di taglio dolce e stabile; taglia fino a 10mm. Dotata di compressore integrato, con torce Safety System. Adatta all'impiego con motogeneratori (tolleranza ingresso +/-30%).

Accessori inclusi: pinza massa, torcia plasma.

Tensione di rete	230V
Potenza assorbita max	5,4 kW
Tensione a vuoto	312V
Campo di regolazione	15-40A
Fattore di servizio	15%-40A
Grado di protezione	IP 21S

inverter · Pilot Arc · COMPRESSOR INSIDE

CE · SAFETY LVD IEC 60974-1 · EMC IEC 60974-10 · 21S IP · H CLASS

Codice	Dimensioni	Peso		€ / cad.
SA00100300500PL	600x350x420 mm	24 kg	1	**1.797,00**

COMP 300, saldatrice compatta MIG-MAG, con accessori



Caratteristiche

Saldatrice compatta per saldatura MIG-MAG, con trasformatore per la regolazione della tensione a scatti. Dotata di alimentatore filo incorporato; velocità filo 2/4 tempi. Conforme alle norme EN60974-1 e EN60974-10.
Applicazioni: carpenteria leggera, carpenteria medio/pesante, industria automobilistica, lavorazione lamiere, edilizia, manutenzione ordinaria, ecc.

Accessori inclusi: cavo massa con pinza 4mt 35mm^2 e torcia MIG raffreddata ad aria 300A 4mt.

Tensione di rete	230-400V
Frequenza	50-60Hz
Potenza assorbita	12,3 kVA
Tensione a vuoto	17-41V
Campo di regolazione	40-300A
N° regolazioni	20
Fattore di servizio	100%-177A; 60%-230A; 40%-300A
Grado di protezione	IP 23S
Classe di isolamento	H
Fusibili di rete	16-10A
Filo	Ø 0,8-1,2 mm

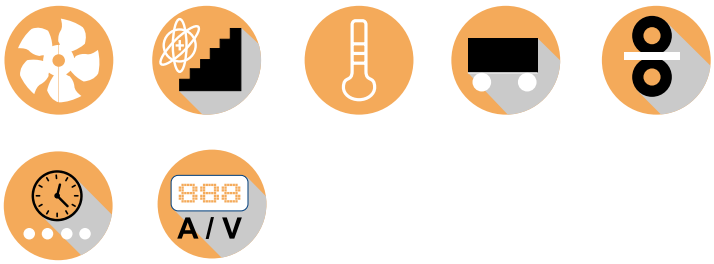

Codice	Dimensioni	Peso		€ / cad.
SA00400100030CK	920x520x830 mm	88 kg	1	**3.357,00**

COMP 400, saldatrice compatta MIG-MAG, con accessori



Caratteristiche

Saldatrice compatta per saldatura MIG-MAG, con trasformatore per la regolazione della tensione a scatti. Dotata di alimentatore filo incorporato; velocità filo 2/4 tempi. Conforme alle norme EN60974-1 e EN60974-10.
Applicazioni: carpenteria leggera, carpenteria medio/pesante, industria automobilistica, lavorazione lamiere, edilizia, manutenzione ordinaria, ecc.

Accessori inclusi: cavo massa con pinza 5mt 50mm² e torcia MIG raffreddata ad aria 300A 4mt.

Tensione di rete	230-400V
Frequenza	50-60Hz
Potenza assorbita	17,6 kVA
Tensione a vuoto	17-44V
Campo di regolazione	40-400A
N° regolazioni	30
Fattore di servizio	100%-250A; 60%-306A; 40%-400A
Grado di protezione	IP 23S
Classe di isolamento	H
Fusibili di rete	25-16A
Filo	Ø 0,8-2,0 mm

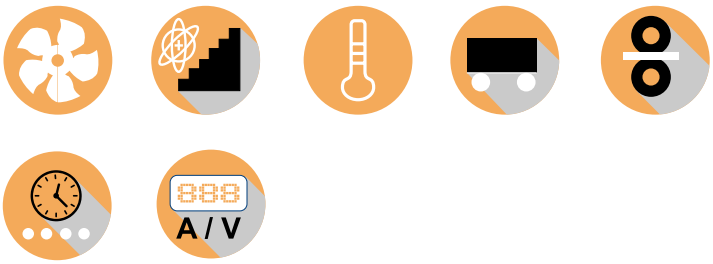

Codice	Dimensioni	Peso		€ / cad.
SA00400100040CK	920x520x830 mm	100 kg	1	**4.105,00**

COMP 500, saldatrice compatta MIG-MAG, con accessori



Caratteristiche

Saldatrice compatta per saldatura MIG-MAG, con trasformatore per la regolazione della tensione a scatti. Dotata di alimentatore filo incorporato; velocità filo 2/4 tempi. Conforme alle norme EN60974-1 e EN60974-10.
Applicazioni: carpenteria leggera, carpenteria medio/pesante, industria automobilistica, lavorazione lamiere, edilizia, manutenzione ordinaria, ecc.

Accessori inclusi: cavo massa con pinza 4mt 50mm^2, sistema di raffreddamento 220V, torcia MIG raffreddata ad acqua 500A 4mt.

Tensione di rete	230-400V
Frequenza	50-60Hz
Potenza assorbita	26 kVA
Tensione a vuoto	17-51V
Campo di regolazione	50-500A
N° regolazioni	30
Fattore di servizio	100%-300A; 60%-400A; 40%-500A
Grado di protezione	IP 23S
Classe di isolamento	H
Fusibili di rete	35-20A
Filo	Ø 0,8-2,4 mm

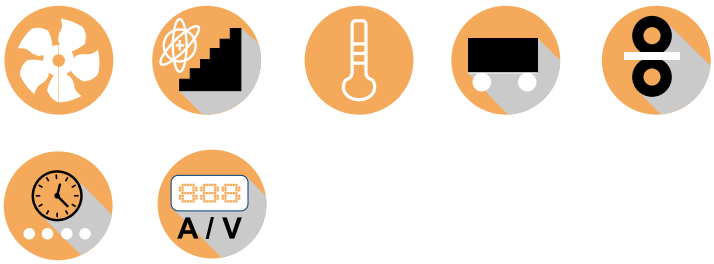

Codice	Dimensioni	Peso		€ / cad.
SA00400100050CK	920x520x830 mm	103 kg	1	**6.011,00**

BASIC 300, saldatrice MIG-MAG, con accessori



Caratteristiche

Saldatrice per saldatura MIG-MAG, con trainafilo separato e tasformatore per la regolazione della tensione a scatti. Ideale per la saldatura semiautomatica con fili pieni e animati di acciaio, acciaio inox, alluminio e rame. Tensione di saldatura regolata tramite commutatori a scatti posti sull'impianto, mentre gli altri comandi sono sull'alimentatore. Conforme alle norme EN60974-1 e EN60974-10.
Applicazioni: carpenteria leggera, carpenteria medio/pesante, industria automobilistica, lavorazione lamiere, edilizia, manutenzione ordinaria, ecc.

Accessori inclusi: trainafilo a 4 rulli standard, prolunga con cavo coaxiale 4mt 50mm^2 raffreddato ad aria, cavo massa con pinza 4mt 35mm^2, torcia MIG raffreddata ad aria 300A 4mt.

Tensione di rete	230-400V
Frequenza	50-60Hz
Potenza assorbita	12,3 kVA
Tensione a vuoto	17-41V
Campo di regolazione	40-300A
N° regolazioni	20
Fattore di servizio	100%-177A; 60%-230A; 40%-300A
Grado di protezione	IP 23S
Classe di isolamento	H
Fusibili di rete	16-10A
Filo	Ø 0,8-1,2 mm

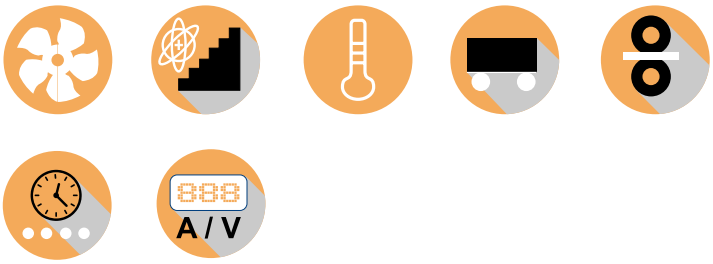

Codice	Dimensioni	Peso		€ / cad.
SA00400100030BK	920x520x830 mm	86 kg	1	**4.917,00**

BASIC 400, saldatrice MIG-MAG, con accessori



Caratteristiche

Saldatrice per saldatura MIG-MAG, con trainafilo separato e tasformatore per la regolazione della tensione a scatti. Ideale per la saldatura semiautomatica con fili pieni e animati di acciaio, acciaio inox, alluminio e rame. Tensione di saldatura regolata tramite commutatori a scatti posti sull'impianto, mentre gli altri comandi sono sull'alimentatore. Conforme alle norme EN60974-1 e EN60974-10.
Applicazioni: carpenteria leggera, carpenteria medio/pesante, industria automobilistica, lavorazione lamiere, edilizia, manutenzione ordinaria, ecc.

Accessori inclusi: trainafilo a 4 rulli standard, prolunga con cavo coaxiale 4mt 50mm^2 raffreddato ad aria, cavo massa con pinza 4mt 50mm^2, torcia MIG raffreddata ad aria 400A 4mt.

Tensione di rete	230-400V
Frequenza	50-60Hz
Potenza assorbita	17,6 kVA
Tensione a vuoto	17-44V
Campo di regolazione	40-400A
N° regolazioni	30
Fattore di servizio	100%-250A; 60%-306A; 40%-400A
Grado di protezione	IP 23S
Classe di isolamento	H
Fusibili di rete	25-16A
Filo	Ø 0,8-2,0 mm

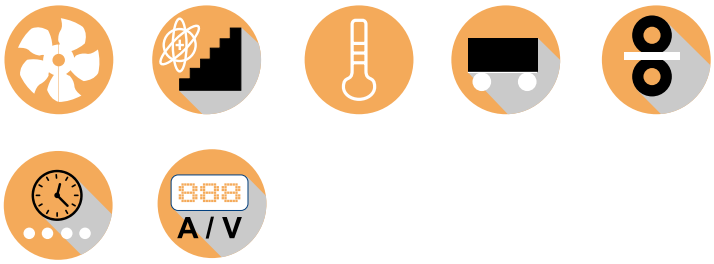

Codice	Dimensioni	Peso		€ / cad.
SA00400100040BK	920x520x830 mm	94 kg	1	**5.321,00**

NAVY 400, saldatrice TIG, MMA, MIG-MAG, con accessori



Caratteristiche

Saldatrice per saldatura MIG-MAG e MMA, con controllo elettronico. Consente la saldatura ad elettrodo rivestito (MMA) ed a filo (MIG-MAG) con l'utilizzo di filo standard e tubolare, di acciaio, acciaio inox, alluminio e rame. Tutte le funzioni sono poste sul trainafilo che costituisce parte di completamento dell'impianto. Le sue caratteristiche, la rendono particolarmente indicata per la cantieristica navale. Conforme alle norme EN60974-1 e EN60974-10.
Applicazioni: carpenteria medio-pesante, carpenteria pesante, cantieristica, industria militare, industria nucleare, industria automobilistica, impianti petrolchimici, ecc.

Accessori inclusi: trainafilo a 4 rulli di nuova generazione, sistema di raffreddamento 220V, kit raffreddamento ad acqua per traino, prolunga 5mt 50mm^2 con raffreddamento ad acqua, cavo massa con pinza 4mt 50mm^2, torcia MIG raffreddata ad acqua 400A 4mt.

Tensione di rete	230-400V
Frequenza	50-60Hz
Potenza assorbita	22,9 kVA
Tensione a vuoto	70V
Campo di regolazione	40-400A
Fattore di servizio	100%-310A; 60%-400A
Grado di protezione	IP 23S
Classe di isolamento	H
Filo	Ø 0,8-1,6 mm

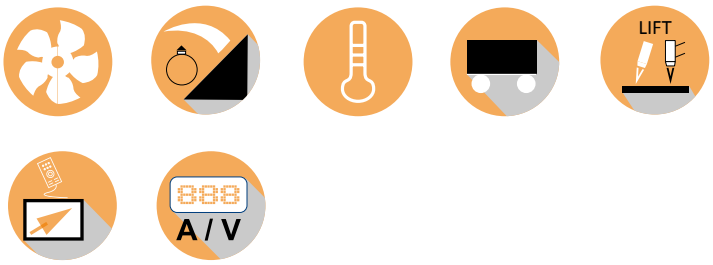

Codice	Dimensioni	Peso		€ / cad.
SA00400100040NK	890x500x860 mm	145 kg	1	**8.580,00**

NAVY 500, saldatrice TIG, MMA, MIG-MAG, con accessori



Caratteristiche

Saldatrice per saldatura MIG-MAG e MMA, con controllo elettronico. Consente la saldatura ad elettrodo rivestito (MMA) ed a filo (MIG-MAG) con l'utilizzo di filo standard e tubolare, di acciaio, acciaio inox, alluminio e rame. Tutte le funzioni sono poste sul trainafilo che costituisce parte di completamento dell'impianto. Le sue caratteristiche, la rendono particolarmente indicata per la cantieristica navale. Conforme alle norme EN60974-1 e EN60974-10.
Applicazioni: carpenteria medio-pesante, carpenteria pesante, cantieristica, industria militare, industria nucleare, industria automobilistica, impianti petrolchimici, ecc.

Accessori inclusi: trainafilo a 4 rulli di nuova generazione, sistema di raffreddamento 220V, kit raffreddamento ad acqua per traino, prolunga 5mt 70mm^2 con raffreddamento ad acqua, cavo massa con pinza 4mt 70mm^2, torcia MIG raffreddata ad acqua 500A 4mt.

Tensione di rete	230-400V
Frequenza	50-60Hz
Potenza assorbita	31,5 kVA
Tensione a vuoto	70V
Campo di regolazione	50-500A
Fattore di servizio	100%-400A; 60%-500A
Grado di protezione	IP 23S
Classe di isolamento	H
Filo	Ø 0,8-2,0 mm

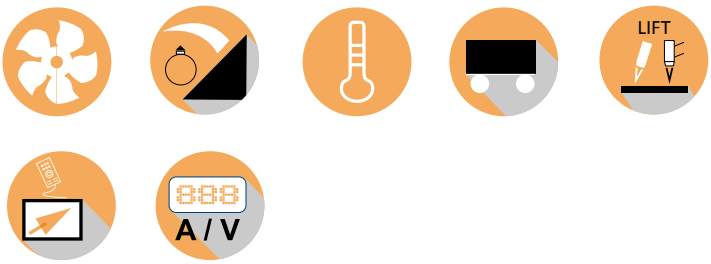

Codice	Dimensioni	Peso		€ / cad.
SA00400100050NK	890x500x860 mm	158 kg	1	**9.192,00**

NAVY 500, saldatrice TIG, MMA, MIG-MAG, con accessori e trainafilo NAVY



Caratteristiche

Saldatrice per saldatura MIG-MAG e MMA, con controllo elettronico. Consente la saldatura ad elettrodo rivestito (MMA) ed a filo (MIG-MAG) con l'utilizzo di filo standard e tubolare, di acciaio, acciaio inox, alluminio e rame. Tutte le funzioni sono poste sul trainafilo che costituisce parte di completamento dell'impianto. Le sue caratteristiche, la rendono particolarmente indicata per la cantieristica navale. Conforme alle norme EN60974-1 e EN60974-10.
Applicazioni: carpenteria medio-pesante, carpenteria pesante, cantieristica, industria militare, industria nucleare, industria automobilistica, impianti petrolchimici, ecc.

Accessori inclusi: trainafilo digitale NAVY a 4 rulli per bobine 5kg, prolunga con cavo coaxiale 05mt 70mm^2 con raffreddamento ad aria, cavo massa con pinza 4mt 70mm^2, torcia MIG raffreddata ad aria 500A 4mt.

Tensione di rete	230-400V
Frequenza	50-60Hz
Potenza assorbita	31,5 kVA
Tensione a vuoto	70V
Campo di regolazione	50-500A
Fattore di servizio	100%-400A; 60%-500A
Grado di protezione	IP 23S
Classe di isolamento	H
Filo	Ø 0,8-2,0 mm

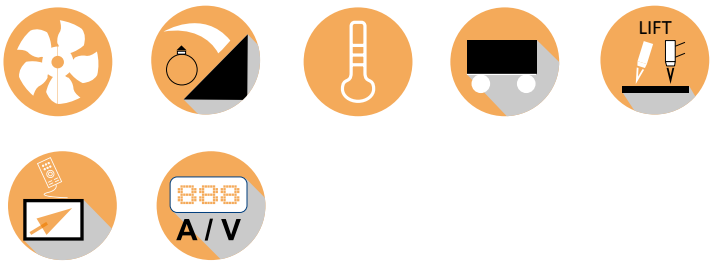

Codice	Dimensioni	Peso		€ / cad.
SA0040010005NKT	890x500x860 mm	158 kg	1	**10.336,00**

NAVY 500/4, saldatrice TIG, MMA, MIG-MAG, con accessori



Caratteristiche

Saldatrice per saldatura MIG-MAG e MMA, con controllo elettronico. Consente la saldatura ad elettrodo rivestito (MMA) ed a filo (MIG-MAG) con l'utilizzo di filo standard e tubolare, di acciaio, acciaio inox, alluminio e rame. Tutte le funzioni sono poste sul trainafilo che costituisce parte di completamento dell'impianto. Le sue caratteristiche, la rendono particolarmente indicata per la cantieristica navale. Conforme alle norme EN60974-1 e EN60974-10.
Applicazioni: carpenteria medio-pesante, carpenteria pesante, cantieristica, industria militare, industria nucleare, industria automobilistica, impianti petrolchimici, ecc.

Accessori inclusi: trainafilo digitale ABS NAVY a 4 rulli per bobine 15kg, prolunga con cavo coaxiale 50mt 70mm² con raffeddamento ad aria, cavo massa con pinza 4mt 70mm², torcia MIG raffreddata ad aria 500A 4mt

Tensione di rete	230-400V
Frequenza	50-60Hz
Potenza assorbita	31,5 kVA
Tensione a vuoto	70V
Campo di regolazione	50-500A
Fattore di servizio	100%-500A; 60%-400A
Grado di protezione	IP 23S
Classe di isolamento	H
Filo	Ø 0,8-2,0 mm

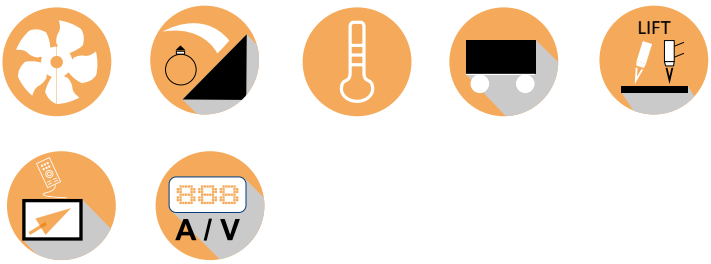

Codice	Dimensioni	Peso		€ / cad.
SA0040010054NKT	890x500x860 mm	158 kg	1	**9.191,00**

MULTI SYNERGIC 500, con accessori e trainafilo HI-TECH



Caratteristiche

Saldatrice inverter sinergica multifunzione, per saldatura MIG-MAG, MMA e TIG LIFT. Ad elevata potenza, consente di lavorare negli ambienti più gravosi dell'industria pesante. Nella versione raffreddata ad aria, permette di lavorare fino a 100 metri di distanza. Conforme alle norme EN60974-1 e EN60974-10.
Applicazioni: carpenteria medio-pesante, carpenteria pesante, cantieristica navale, industria automobilistica, industria militare, industria nucleare, impianti petrolchimici, miniere, ecc.

Accessori inclusi: trainafilo HI-TECH a 4 rulli, carrello di supporto, sistema di raffreddamento 400V, kit raffreddamento ad acqua per trainafilo, kit ruote Ø 80mm, prolunga 5mt 70mm^2 raffreddata ad acqua, cavo massa con pinza 4mt 70mm^2, torcia MIG raffreddata ad acqua 500A 4mt.

Tensione di rete	3x400V ± 4%
Frequenza	50-60Hz
Potenza assorbita	12,4 kVA
Tensione a vuoto	80V
Campo di regolazione	4-450A
Fattore di servizio	100%-350A; 60%-430A; 40%-450A
Grado di protezione	IP 23S
Classe di isolamento	H

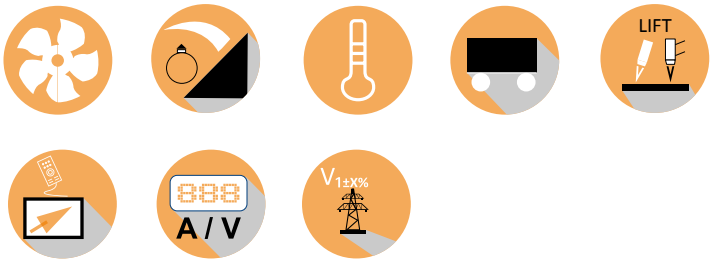

Codice	Dimensioni	Peso		€ / cad.
SA0040010050MSK	680x300x435 mm	48 kg	1	**16.308,00**

MULTI SYNERGIC 500, con accessori e trainafilo ABS NAVY



Caratteristiche

Saldatrice inverter sinergica multifunzione, per saldatura MIG-MAG, MMA e TIG LIFT. Ad elevata potenza, consente di lavorare negli ambienti più gravosi dell'industria pesante. Nella versione raffreddata ad aria, permette di lavorare fino a 100 metri di distanza. Conforme alle norme EN60974-1 e EN60974-10.
Applicazioni: carpenteria medio-pesante, carpenteria pesante, cantieristica navale, industria automobilistica, industria militare, industria nucleare, impianti petrolchimici, miniere, ecc.

Accessori inclusi: trainafilo digitale ABS NAVY a 4 rulli per bobine 15kg, mini-carrello di supporto, prolunga con cavo coaxiale 5mt 70mm^2 raffreddato ad aria, cavo massa con pinza 4mt 70mm^2, torcia MIG raffreddata ad aria 500A 4mt.

Tensione di rete	3x400V ± 4%
Frequenza	50-60Hz
Potenza assorbita	12,4 kVA
Tensione a vuoto	80V
Campo di regolazione	4-450A
Fattore di servizio	100%-350A; 60%-430A; 40%-450A
Grado di protezione	IP 23S
Classe di isolamento	H

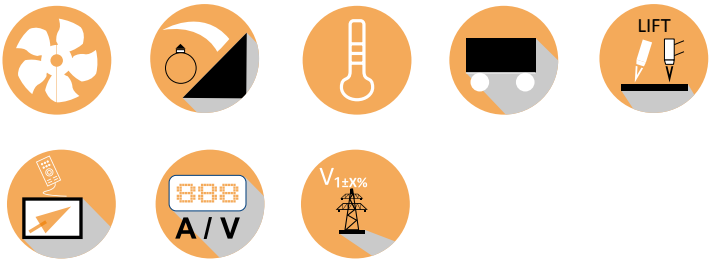

Codice	Dimensioni	Peso		€ / cad.
SA0040010051MSK	680x300x435 mm	48 kg	1	**13.492,00**

MULTI SYNERGIC 500, con accessori e trainafilo SYNERGIC



Caratteristiche

Saldatrice inverter sinergica multifunzione, per saldatura MIG-MAG, MMA e TIG LIFT. Ad elevata potenza, consente di lavorare negli ambienti più gravosi dell'industria pesante. Nella versione raffreddata ad aria, permette di lavorare fino a 100 metri di distanza. Conforme alle norme EN60974-1 e EN60974-10.
Applicazioni: carpenteria medio-pesante, carpenteria pesante, cantieristica navale, industria automobilistica, industria militare, industria nucleare, impianti petrolchimici, miniere, ecc.

Accessori inclusi: trainafilo SYNERGIC a 4 rulli, carrello di supporto, sistema di raffreddamento, kit raffreddamento ad acqua per trainafilo, prolunga 25mt 70mm^2 raffreddata ad acqua, cavo massa con pinza 4mt 70mm^2, torcia MIG raffreddata ad acqua 500A 4mt.

Tensione di rete	3x400V ± 4%
Frequenza	50-60Hz
Potenza assorbita	12,4 kVA
Tensione a vuoto	80V
Campo di regolazione	4-450A
Fattore di servizio	100%-350A; 60%-430A; 40%-450A
Grado di protezione	IP 23S
Classe di isolamento	H

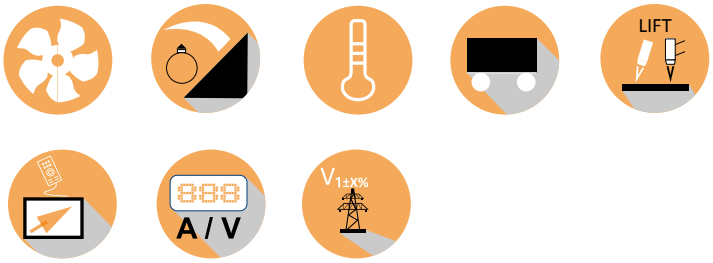

Codice	Dimensioni	Peso		€ / cad.
SA0040010052MSK	680x300x435 mm	48 kg	1	**14.335,00**

SYNERGIC PULSE 400, saldatrice inverter sinergica pulsata TIG, MMA, MIG-MAG, con accessori



Caratteristiche

Saldatrice inverter sinergica pulsata, multifunzione, per saldatura MIG-MAG, MMA e TIG LIFT. Ad alte prestazioni, consente di saldare fino ad una distanza di 40 metri e fino a 100 metri in standard. Conforme alle norme EN60974-1 e EN60974-10.
Applicazioni: carpenteria medio-pesante, carpenteria pesante, cantieristica navale, industria automobilistica, industria militare, industria nucleare, impianti petrolchimici, miniere, ecc.

Accessori inclusi: trainafilo SYNERGIC a 4 rulli, carrello di supporto, sistema di raffreddamento, kit raffreddamento ad acqua per trainafilo, prolunga 30mt 50mm^2 raffreddata ad acqua, cavo massa con pinza 4mt 50mm^2, torcia MIG raffreddata ad acqua 400A 4mt.

Tensione di rete	3x400V ± 10%
Frequenza	50-60Hz
Potenza assorbita	11,2 kVA
Tensione a vuoto	70V
Campo di regolazione	4-400A
Fattore di servizio	100%-340A; 60%-400A
Grado di protezione	IP 23S
Classe di isolamento	H
Filo	Ø 0,6-1,6 mm

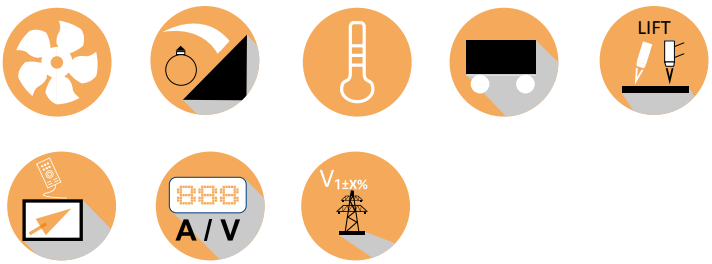

Codice	Dimensioni	Peso		€ / cad.
SA0040010040SPK	600x250x460 mm	32 kg	1	**12.788,00**

SYNERGIC DOUBLE PULSE 400, saldatrice inverter sinergica doppio pulsata TIG, MMA, MIG-MAG, con accessori



Caratteristiche

Saldatrice inverter sinergica con sistema doppio pulsato, multifunzione, per saldatura TIG, MMA, MIG-MAG. Robusta, compatta, ad alte prestazioni. Conforme alle norme EN60974-1 e EN60974-10.
Applicazioni: carpenteria medio-pesante, carpenteria pesante, cantieristica navale, industria automobilistica, industria militare, industria nucleare, impianti petrolchimici, miniere, ecc.

Accessori inclusi: trainafilo SYNERGIC PULSE a 4 rulli, carrello di supporto, sistema di raffreddamento, kit raffreddamento ad acqua per trainafilo, prolunga 5mt 50mm^2 raffreddata ad acqua, cavo massa con pinza 4mt 50mm^2, torcia MIG raffreddata ad acqua 400A, 4mt.

Tensione di rete	3x400V ± 10%
Frequenza	50-60Hz
Potenza assorbita	11,2 kVA
Tensione a vuoto	70V
Campo di regolazione	4-400A
Fattore di servizio	100%-340A; 60%-400A
Grado di protezione	IP 23S
Classe di isolamento	H
Filo	Ø 0,6-1,6 mm

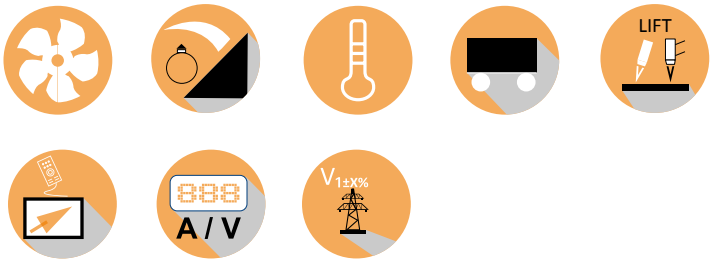

Codice	Dimensioni	Peso		€ / cad.
SA0040010040DPK	600x250x460 mm	32 kg	1	**12.694,00**

MULTI INVERTER 400, saldatrice inverter multifunzione TIG, MMA, MIG-MAG, con accessori



Caratteristiche

Saldatrice inverter multifunzione, per saldatura MIG-MAG, MMA e TIG LIFT. Utilizzabile con trainafilo standard. Conforme alle norme EN60974-1 e EN60974-10.
Applicazioni: carpenteria medio-pesante, carpenteria pesante, cantieristica navale, industria automobilistica, industria militare, industria nucleare, impianti petrolchimici, miniere, ecc.

Accessori inclusi: trainafilo digitale ABS NAVY a 4 rulli, mini-carrello di supporto, prolunga con cavo coaxiale 50mt 50mm^2 raffreddata ad aria, cavo massa con pinza 4mt 50mm^2, torcia MIG raffreddata ad aria 400A 4mt.

Tensione di rete	3x400V ± 10%
Frequenza	50-60Hz
Potenza assorbita	11,2 kVA
Tensione a vuoto	70V
Campo di regolazione	4-400A
Fattore di servizio	100%-340A; 60%-400A
Grado di protezione	IP 23S
Classe di isolamento	H
Filo	Ø 0,6-1,6 mm

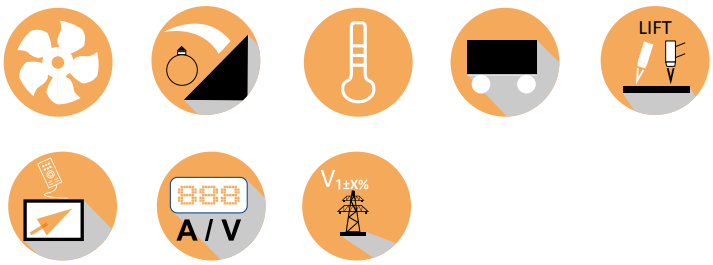

Codice	Dimensioni	Peso		€ / cad.
SA0040010040MIK	600x250x460 mm	32 kg	1	**11.810,00**

Trainafilo a 4 rulli standard



Caratteristiche

Trainafilo a 4 rulli standard, adatto ai generatori di saldatura con regolazione della tensione a scatti. Dotato di: regolazione velocità filo, kit 2/4 tempi, prova gas, prova filo; filo spinto da un sistema trainante a 4 rulli in alluminio.

Codice	Tensione di rete	Regolazione filo	Selettore	Copribobina ABS	Dimensioni	Peso		€ / cad.
SA00400100004ST	42-24V	0,2-23 m/min	2/4 T	15 kg	700x245x400 mm	14 kg	1	**1.336,00**

Trainafilo a 4 rulli di nuova generazione



Caratteristiche

Trainafilo a 4 rulli di nuova generazione, adatto a tutti i tipi di generatori di saldatura, con un controllo di stabilità in saldatura fino alle più basse correnti. Dotato di: regolazione/preselezione della tensione, regolazione/preselezione velocità filo, kit 2/4 tempi, prova gas, prova filo, burn-back (bruciatura finale del filo), kit digitale V+A, motore tachimetrico, kit 4 ruote Ø 80mm; filo spinto da un sistema trainante a 4 rulli in alluminio.

Codice	Tensione di rete	Regolazione filo	Selettore	Copribobina ABS	Dimensioni	Peso		€ / cad.
SA00400100004NT	42-24V	0,2-23 m/min	2/4 T	15 kg	710x300x500 mm	20 kg	1	**1.930,00**

Trainafilo digitale NAVY a 4 rulli



Caratteristiche

Trainafilo digitale NAVY, a 4 rulli. E' un alimentatore miniaturizzato per bobine da 5 kg, particolarmente indicato per la cantieristica navale. Consente di effettuare la saldutra MIG e ad elettrodo rivestito e, nello specifico, permette di regolare: velocità filo, tensione di saldatura e corrente di saldatura ad elettrodo, preselezionando i parametri prima della saldatura. Dotato di: funzione 2/4 tempi, flusso del gas, burn-back (bruciatura finale del filo), 5 programmi di saldatura memorizzabili e richiamabili dal frontale. Questo sistema può utilizzare prolunghe di saldatura fino a 100 metri dal generatore. Filo spinto da un sistema trainante a 4 rulli in alluminio.

Codice	Tensione di rete	Regolazione filo	Selettore	Dimensioni	Peso		€ / cad.
SA00400100045ND	42-24V	0,2-23 m/min	2/4 T	500x187x310 mm	12,5 kg	1	**1.957,00**

Trainafilo digitale ABS NAVY a 4 rulli



Caratteristiche

Trainafilo digitale ABS NAVY a 4 rulli. Innovativo sistema trainafili, indistruttibile, protetto dagli shock elettrici, protetto dall'acqua, molto leggero. Dotato di: unità di traino a 4 rulli per fili 0,8-2,4 mm, flussimetro per controllo gas, prova gas, prova filo, funzione 2/4 tempi. Possibilità di preselezionare i parametri di saldatura, anche per la funzione elettrodo (MMA).
Applicazioni: cantieri navali, miniere, entroterra, oleodotti e condutture, ecc.

Codice	Tensione di rete	Regolazione filo	Selettore	Bobina	Dimensioni	Peso		€ / cad.
SA00400100004AT	42-24V	0,2-23 m/min	2/4 T	5 kg	464x176x366 mm	8,5 kg	1	**1.957,00**
SA00400100415ND	42-24V	0,2-23 m/min	2/4 T	15 kg	555x211x428 mm	12,5 kg	1	**2.261,00**
SA00400100416ND	42-24V	0,2-23 m/min	2/4 T	15 kg	555x211x428 mm	12,5 kg	1	**2.261,00**

Trainafilo SYNERGIC a 4 rulli



Caratteristiche

Trainafilo SYNERGIC a 4 rulli. Innovativo sistema trainafili, indistruttibile, protetto dagli shock elettrici, protetto dall'acqua, compatto e molto robusto. Dotato di: unità di traino a 4 rulli per fili 0,6-1,6 mm, flussimetro per controllo gas, prova gas, prova filo, funzione 2/4 tempi. Consente di saldare in pulsato fino ad una distanza di 40 metri e fino a 100 metri in standard.
Applicazioni: carpenteria medio-pesante, carpenteria pesante, cantieri navali, industria automobilistica, industria militare, industria nucleare, impianti petrolchimici, ecc.

Codice	Tensione di rete	Regolazione filo	Selettore	Bobina	Dimensioni	Peso		€ / cad.
SA00400100004YT	42-24V	0,2-23 m/min	2/4 T	15 kg	555x211x428 mm	12,5 kg	1	**2.686,00**

Trainafilo SYNERGIC PULSE a 4 rulli



Caratteristiche

Trainafilo SYNERGIC PULSE a 4 rulli. Dotato di pannello di controllo innovativo, con selettore programmi sinergico pulsati dei fili di saldatura: ferro/acciaio, alluminio, acciaio inox, saldobrasatura. Regolazione frequenza del doppio pulsato; consente di saldare in doppio pulsato fino ad una distanza di 30 metri.
Applicazioni: carpenteria medio-pesante, cantieri navali, industria automobilistica, industria militare, industria nucleare, impianti petrolchimici, ecc.

Codice	Tensione di rete	Regolazione filo	Selettore	Bobina	Dimensioni	Peso		€ / cad.
SA00400100004PT	42-24V	0,2-23 m/min	2/4 T	15 kg	555x211x428 mm	12,5 kg	1	**2.592,00**

Trainafilo HI-TECH a 4 rulli



Caratteristiche

Trainafilo HI-TECH a 4 rulli. Innovativo sistema trainafili, dotato di un rivoluzionario pannello di controllo HI-TECH con tecnologia 4.0, intuitivo, robusto e ultra performante. 31 programmi di saldatura sinergico pulsati da richiamare, per fili 0,8-1,0-1,2-1,6 mm, acciaio-alluminio-acciaio, inox-inconel-rame-animato. Possibilità di salvare 30 programmi di saldatura, con 3 programmi richiamabili automaticamente con pulsante torcia. La potenza di questo traino consente di lavorare, fino a 30 metri di distanza. Unico nel suo genere, è un concentrato di semplicità, robustezza e alta tecnologia.

Codice	Tensione di rete	Regolazione filo	Selettore	Bobina	Dimensioni	Peso		€ / cad.
SA00400100004HT	42-24V	0,2-23 m/min	2/4 T	15 kg	555x211x428 mm	21,7 kg	1	**5.521,00**

Filo pieno per saldatura



Caratteristiche

Filo pieno ramato per la saldatura sotto protezione di gas CO2 o miscela di Ar/CO2 di acciai al carbonio, acciai al manganese e similari, anche a grana fine. Caratterizzato da elevato rendimento, buona operatività anche in posizione, bassa emissione di spruzzi, ridotta quantità di silicati ed eccellente estetica del cordone.

- Classificazioni: AWS A5.18: ER70S-6 -- EN ISO 14341-A: G 42 2 M G3 Si1

- Campi di utilizzo: carpenteria in genere, cantieristica navale, recipienti in pressione e ad alta temperatura, materiale rotabile.

Codice	Imballo	Ø	Peso	Parametri di saldatura		€ / cad.
SA0200301000816	bobina in gabbia metallica	0,8 mm	16 kg	60-200	1	**a richiesta**
SA0200301001016	bobina in gabbia metallica	1 mm	16 kg	80-300	1	**a richiesta**
SA0200301001216	bobina in gabbia metallica	1,20 mm	16 kg	120-380	1	**a richiesta**
SA0200301010250	fusto	1 mm	250 kg	80-300	1	**a richiesta**
SA0200301012250	fusto	1,20 mm	250 kg	120-380	1	**a richiesta**
SA0200301008100	bancale	0,8 mm	1000 kg	60-200	1	**a richiesta**
SA0200301010100	bancale	1 mm	1000 kg	80-300	1	**a richiesta**
SA0200301012100	bancale	1,20 mm	1000 kg	120-380	1	**a richiesta**

Kit torcia TIG



Caratteristiche

Kit saldatura TIG, per saldatrice ad inverter JET 170 GE, composto da: torcia TIG, riduttore GAS, tubo GAS, bomboletta Argon, elettrodo al tungsteno, morsetto serra elettrodo, diffusore elettrodo, ugello in ceramica

Codice		€ / cad.
SA001003005000T	1	**215,40**

Kit cavi per JET 210



Caratteristiche

Kit cavi per saldatrice JET 210, diametro 25 mm, lunghezza 3+2 mt.

Codice	Ø	Lunghezza		€ / cad.
SA00100300521KT	25 mm	3+2 mt	1	**79,50**

Maschera per saldatura WELD MASK



Caratteristiche

Maschera professionale di protezione per saldatura, con display a cristalli liquidi LCD. 4 sensori di luce. Sensibilità e tempo di ritardo regolabili.

Oscurità variabile	DIN 4/5-8/9-13
Tempo di ritorno al chiaro	0,1-1,0 sec.
Superficie visione	98X87 mm
Classe CE	1/1/1/1
Protezione	UV/IR

Codice	Peso		€ / cad.
SA00100300500M2	425 gr	1	**127,50**

Maschera per saldatura WELD MASK PLUS



Caratteristiche

Maschera professionale di protezione per saldatura, con display a cristalli liquidi LCD. 4 sensori di luce. Sensibilità e tempo di ritardo regolabili.

Oscurità variabile	DIN 4/5-8/9-13
Tempo di ritorno al chiaro	0,1-1,0 sec.
Superficie visione	100x60 mm
Classe CE	1/1/1/1
Protezione	UV/IR

Codice	Peso		€ / cad.
SA00100300500M1	425 gr	1	**151,50**

Elettrodi rutilici AWS: E6013



Caratteristiche

Elettrodi rutilici, indicati per costruzioni in ferro, su lamiere sottili, lamiere zincate o elettrozincate, nei settori della carpenteria leggera, carrozzeria, fabbri, manutenzione ed hobbistica.

Codice	Dimensioni		€ / cad.
SA00100300253ER	Ø 2,5x300 mm	303	**27,30**

Pinza porta elettrodo



Caratteristiche

Pinza porta elettrodo per saldatura.

Codice	Ø Cavo	Ø Elettrodi	Fattore di servizio		€ / cad.
SA0030030040203	16-35 m	4 mm	35%-300A / 60%-200A	1	**12,60**
SA0030030040204	25-35 m	4 mm	35%-300A / 60%-220A	1	**18,90**
SA0030030040205	35-70 m	5 mm	35%-500A / 60%-300A	1	**25,20**

Pinza di massa



Caratteristiche

Pinza di massa per saldatura.

Codice	Ø Cavo	Fattore di servizio		€ / cad.
SA0030030040103	16-25 m	35%-300A / 60%-250A	1	**7,80**
SA0030030040105	35-70 m	35%-500A / 60%-400A	1	**22,80**

Torcia per saldatura MIG



Caratteristiche

Torcia completa per saldatura MIG, attacco Euro, impugnatura ergonomica, con cavo 3 metri.

Codice	Fattore servizio CO_2	Fattore servizio MIX	Ø Filo		€ / cad.
SA0030030040015	35%-180A	35%-150A	0,6-1,0 mm	1	**115,65**
SA0030030040025	35%-230A	35%-200A	0,8-1,2 mm	1	**149,10**
SA0030030040036	35%-340A	35%-300A	0,8-1,6 mm	1	**233,40**

Regolatore gas per uso semiprofessionale



Caratteristiche

Riduttore di pressione con due manometri per bombole gas CO2 e Argon, ideale per applicazioni MIG, MAG, TIG.

Codice	Portata	Utilizzo		€ / cad.
SA0030030040301	20 l/min	Semiprofessionale	1	**56,70**

Regolatore gas per uso professionale



Caratteristiche

Riduttore di pressione con due manometri per bombole gas CO2 e Argon, ideale per applicazioni MIG, MAG, TIG. Con protezioni in gomma sui manometri.

Codice	Portata	Utilizzo		€ / cad.
SA0030030040302	25 l/min	Professionale	1	**117,00**

Grembiule per saldatura



Caratteristiche

Grembiule multiuso, per saldatore.

Codice	Dimensioni		€ / cad.
SA0030030040400	600 x 850 mm	1	**30,00**

Grembiule professionale per saldatura



Caratteristiche

Grembiule professionale, per saldatore. Con tasca frontale.

Codice	Dimensioni		€ / cad.
SA003003004040P	600 x 1000 mm	1	**46,50**

Guanti da lavoro



Caratteristiche

Guanti da lavoro in pelle bovina.

Codice		€ / cad.
SA003003004050L	1	**9,15**

Guanti per saldatura



Caratteristiche

Guanti per saldatura in crosta di cuoio.

Codice		€ / cad.
SA003003004050S	1	**15,00**

Tende di saldatura



Caratteristiche

Tende di saldatura conformi alla Norma Europea DIN EN ISO 25980:2015-01 (ex EN-1598). Completamente orlate sui quattro lati, 7 occhielli forati in PVC su un lato, bottoni a pressione su due lati, 7 ganci metallici di sospensione inclusi. Ideali per la protezione contro le luci di saldatura nocive (saldatura ad arco). Resistenza alla temperatura fino a 80°C circa. Larghezza standard 140 cm. Disponibili nei colori Orange-CE e Green-9.

Codice	Dimensione HxL	Colore		€ / cad.
SA001004001614G	160x140 cm	Green-9	1	**69,00**
SA001004001614O	160x140 cm	Orange-CE	1	**69,00**
SA001004001814G	180x140 cm	Green-9	1	**72,00**
SA001004001814O	180x140 cm	Orange-CE	1	**72,00**
SA001004002014G	200x140 cm	Green-9	1	**77,97**
SA001004002014O	200x140 cm	Orange-CE	1	**77,97**

Schermi di saldatura LIGHT SCREEN



Caratteristiche

Schermi di saldatura completi di tenda, con telaio zincato. Disponibili nella versione LIGHT SCREEN: leggero, ideale per utilizzo frequente in spazi di lavoro ristretti, dotato di tenda con cuciture superiori e inferiori aperte; e nella versione MULTI SCREEN: struttura robusta con 4 ruote Ø 50mm (due con freno), ideale per utilizzo in condizioni di lavoro difficili, con anelli di sospensione in plastica.

Codice	Dimensione HxL	Colore		€ / cad.
SA001004002020G	200x200 cm	Green-9	1	**224,53**
SA0010040020200	200x200 cm	Orange-CE	1	**224,53**

Schermi di saldatura MULTI SCREEN



Caratteristiche

Schermi di saldatura completi di tenda, con telaio zincato. Disponibili nella versione LIGHT SCREEN: leggero, ideale per utilizzo frequente in spazi di lavoro ristretti, dotato di tenda con cuciture superiori e inferiori aperte; e nella versione MULTI SCREEN: struttura robusta con 4 ruote Ø 50mm (due con freno), ideale per utilizzo in condizioni di lavoro difficili, con anelli di sospensione in plastica.

Codice	Dimensione HxL	Colore		€ / cad.
SA001004002021G	200x215 cm	Green-9	1	**600,45**
SA0010040020210	200x215 cm	Orange-CE	1	**600,45**

Coperte di saldatura ALU BASIC



Caratteristiche

Coperte di saldatura in panno di fibra di vetro (a filamento), con rivestimento in PU su un lato. Leggere (460 gr/m^2), adatte per utilizzo in verticale, per saldature leggere e lavorazioni a temperature non elevate. Resistenti alla temperatura fino a 550°C. Ottimo rapporto qualità / prezzo.

Codice	Dimensione HxL	Spessore		€ / cad.
SA001004001020B	100x200 cm	0,43 mm	1	**72,83**
SA001004002020B	200x200 cm	0,43 mm	1	**127,47**

Coperte di saldatura STRONG



Caratteristiche

Coperte di saldatura in panno di fibra di vetro (testurizzata), con pesante rivestimento in PU e grafite su due lati. Struttura molto pesante e resistente (1.100 gr/m^2). Adatte per utilizzo in orizzontale, per saldature pesanti e lavorazioni a temperature

Codice	Dimensione HxL	Spessore		€ / cad.
SA001004001020S	100x200 cm	1,50 mm	1	**131,70**
SA001004002020S	200x200 cm	1,50 mm	1	**285,60**

Calzatura RUTILIO



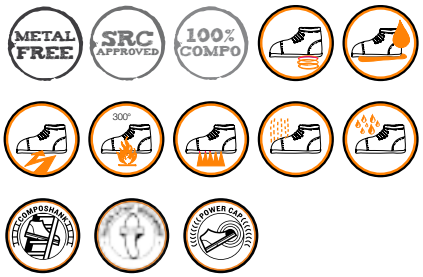

Caratteristiche

- **Tipologia:** S3 HRO
- **Certificazione:** UNI EN ISO 20345:2012
- **Tomaia:** pelle traspirante idrorepellente
- **Fodera:** tessuto PLASMAFEEL
- **Soletta:** termoformata Fusstatic estraibile, antibatterica ed assorbente
- **Suola:** poliuretano-gomma PU/gomma
- **Puntale:** Power Cap fibra di vetro (200J)
- **Lamina:** composito Texon EnigmaZero HT2
- **Settore di utilizzo:** metalmeccanico, industria pesante (acciaierie, saldatura, ecc.)

Codice	Modello	Misura		€ / cad.
ANRUT0010100038	basso	38	1	**130,60**
ANRUT0010100039	basso	39	1	**130,60**
ANRUT0010100040	basso	40	1	**130,60**
ANRUT0010100041	basso	41	1	**130,60**
ANRUT0010100042	basso	42	1	**130,60**
ANRUT0010100043	basso	43	1	**130,60**
ANRUT0010100044	basso	44	1	**130,60**
ANRUT0010100045	basso	45	1	**130,60**
ANRUT0010100046	basso	46	1	**130,60**
ANRUT0010100047	basso	47	1	**130,60**
ANRUT0010100048	basso	48	1	**130,60**

Occhiali WELD-PLUS



Caratteristiche

Filtro per saldatura a gas PC DIN 5, montatura confortevole ed ergonomica, astine di colore verde scuro trasparenti per avere migliore luminosità in ambienti oscuri, e con piccole prese d'aria per permettere un piccolo ricambio di aria in condizioni di forti esposizioni a fonti di calore; grado di protezione: F; T resistenza alla temperatura: da -5°C a +55°C; settori di utilizzo: industria generica e industria metallurgica, utilizzabili specificatamente durante lavori di saldatura a gas e tecniche affini.

Codice	Filtro	Normativa		€ / cad.
AN00101FLD5HW01	PC-UV tested	CE EN 166 - EN 169	1	**14,66**

Strettoio a vite modello base



Caratteristiche

Strettoio a vite modello base con manico ad astina, in acciaio, cappuccio tornito.

Codice	Dimensioni	Sezione		€ / cad.
UT001005001260S	120x60 mm	13,5x6,5 mm	1	**25,81**
UT001005001680S	160x80 mm	16x7,5 mm	1	**29,61**
UT001005002010S	200x100 mm	19,5x9,5 mm	1	**35,28**
UT001005002512S	250x120 mm	22x10,5 mm	1	**42,20**
UT001005003014S	300x140 mm	25x12 mm	1	**49,14**
UT001005004012S	400x120 mm	25x12 mm	1	**54,84**
UT001005005012S	500x120 mm	25x12 mm	1	**57,32**
UT001005006012S	600x120 mm	25x12 mm	1	**62,99**
UT001005008012S	800x120 mm	27x13 mm	1	**81,28**
UT001005001012S	1000x120 mm	27x13 mm	1	**95,14**
UT001005001212S	1250x120 mm	27x13 mm	1	**117,17**

Strettoio a vite medio pesante



Caratteristiche

Strettoio a vite medio pesante, con manico ad astina totalmente in acciaio, cappuccio di pressione tornito in tre pezzi.

Codice	Dimensioni	Sezione		€ / cad.
UT00100502512SM	250x120 mm	30x15 mm	1	**102,05**
UT00100503012SM	300x140 mm	30x15 mm	1	**110,84**
UT00100504012SM	400x120 mm	30x15 mm	1	**117,70**
UT00100505014SM	500x140 mm	30x15	1	**124,17**
UT00100506012SM	600x120 mm	30x15 mm	1	**141,13**
UT00100508014SM	800x140 mm	30x15 mm	1	**158,13**

Strettoio a vite medio pesante

Codice	Dimensioni	Sezione		€ / cad.
UT00100501012SM	1000x120 mm	30x15 mm	1	**171,40**
UT00100501212SM	1250x120 mm	30x15 mm	1	**204,73**
UT00100501512SM	1500x120 mm	30x15 mm	1	**227,35**

Strettoio a leva rapida



Caratteristiche

Strettoio a leva rapida, con dentatura fine, totalmente in acciaio; cappuccio di pressione piano, mobile; Impugnatura ergonomica in corpo unico.

Codice	Dimensioni	Sezione		€ / cad.
UT00100501260SL	120x60 mm	13,5x6,5 mm	1	**62,99**
UT00100501680SL	160x80 mm	16x7,5 mm	1	**70,59**
UT00100502010SL	200x100 mm	19,5x9,5 mm	1	**82,52**
UT00100502512SL	250x120 mm	22x10,5 mm	1	**99,54**
UT00100503014SL	300x140 mm	25x12 mm	1	**110,84**
UT00100504012SL	400x120 mm	25x12 mm	1	**114,66**
UT00100505012SL	500x120 mm	25x12 mm	1	**119,28**
UT00100506012SL	600x120 mm	25x12 mm	1	**125,35**
UT00100508012SL	800x120 mm	27x13 mm	1	**138,49**
UT00100501012SL	1000x120 mm	27x13 mm	1	**160,72**

Goniometro magnetico



Caratteristiche

Goniometro magnetico per realizzare saldature ad angoli predefiniti; la dima mantiene scatolati e tubolari magneticamente ad angolazioni prefissate.

Codice		€ / cad.
AM0001005000003	1	**21,90**

TT-Inox-Clean macchina per elettrodecapaggio

Caratteristiche

Macchina per elettrodecapaggio anodico ed elettrolucidatura anodica di saldature su zone localizzate di acciaio inox, sia in presenza di alterazione termica che in presenza di ossidazione e/o aggressione da corrosione ossidante della superficie. TT-Inox-Clean consente l'elettromarcatura sulle superfici in acciaio inox. Fornita con valigetta, cavo di alimentazione, cavo torcia con manopola, cavo massa con pinza, torcia con spazzola Top Brush e regolatore a vite, n.4 spazzole Top Brush di ricambio, contenitori vuoti per liquidi.

Codice		€ / cad.
SA00200500100IC	1	**11.765,22**



Torcia monospazzola per TT-Inox-Clean



Caratteristiche

Ricambio completo torcia monospazzola con regolatore per macchina TT-Inox-Clean Ttake.

Codice		€ / cad.
SA00200500100S1	1	**276,43**

Torcia doppia spazzola per TT-Inox-Clean



Caratteristiche

Torcia doppia spazzola con regolatore; accessorio per macchina TT-Inox-Clean Ttake.

Codice		€ / cad.
SA00200500100S2	1	**375,91**

Kit spazzole per TT-Inox-Clean



Caratteristiche

Kit spazzole Top Brush di ricambio per impiego con macchina TT-Inox-Clean Ttake; 10 pezzi.

Codice	Quantità spazzole		€ / cad.
SA00200500100SK	10	1	**935,00**

Cavo massa per TT-Inox-Clean



Caratteristiche

Ricambio cavo massa nero, completo di pinza massa, per impiego con macchina TT-Inox-Clean Ttake.

Codice		€ / cad.
SA00200500100CM	1	**286,00**

Cavo torcia per TT-Inox-Clean



Caratteristiche

Ricambio cavo torcia rosso, completo di manopola, per impiego con macchina TT-Inox-Clean Ttake.

Codice		€ / cad.
SA00200500100CT	1	**286,00**

DEKA ELETTRO elettrodecapante liquido



Caratteristiche

Liquido elettrolita per elettrodecapaggio, elettrolucidatura e passivazione di acciaio inox; per utilizzo con apparecchiature elettrolitiche anodiche a spazzola (TT-Inox-Clean Ttake).

Codice	Formato		€ / cad.
CH80010400700E5	5 l	1	**271,65**

DEKA NEUTRAL neutralizzante liquido



Caratteristiche

Liquido risciacquante e neutralizzante per utilizzo spray sulle superifici, dopo trattamenti di elettrodecapaggio, elettrolucidatura ed elettromarcatura. Utilizzo con macchina TT-Inox-Clean Ttake.

Codice	Formato		€ / cad.
CH80010400700N5	5 l	1	**118,61**

DEKA MARKER elettrolita per marcatura



Caratteristiche

Elettrolita per marcatura anodica, specifico per acciaio inox. Utilizzo con macchina TT-Inox-Clean Ttake, macchina per elettrodecapaggio, elettrolucidatura, elettromarcatura.

Codice	Formato		€ / cad.
CH800104007005M	0,5 l	1	**190,35**

DEKA CLEAN decontaminante e passivante liquido



Caratteristiche

Liquido disossidante, decontaminante e passivante. Prodotto a basso impatto ambientale, esente da ioni cloro, utilizzato principalmente per decontaminare le superfici di acciaio inossidabile dopo i vari trattamenti di finitura meccanica e per rimuovere leggeri strati di ossidi. Sull'acciaio inossidabile, permette inoltre una perfetta decontaminazione, favorendo la passivazione in un solo passaggio. Durante la lavorazione e l'impiego non si sviluppano gas nocivi. Può essere utilizzato anche per rimuovere ossidi su alluminio e sue leghe.
Il prodotto è pronto all'uso; deve essere applicato mediante un pennello in materiale plastico o con pompa spray. Si sconsiglia l'applicazione su lamiere calde (>45°C) e su superfici esposte all'azione diretta del sole.

Codice	Formato		€ / cad.
CH8001040060025	25 kg	1	**296,04**

DEKA DEGREASER sgrassante liquido



Caratteristiche

Liquido sgrassante multimetallo ad elevata efficacia, ideale per sciogliere oli e grassi dalle superfici metalliche ed in particolare da quelle in acciaio inox; è in grado inoltre di rimuovere tratti di inchiostro di pennarello. La rimozione di tali depositi è fondamentale per la buona riuscita di trattamenti successivi: termici, galvanici e chimici in genere. Il colore giallo paglierino è stato ideato per poter identificarlo facilmente. Il prodotto è pronto all'uso; è possibile diluirlo con acqua nei rapporti 1:1 in volume a seconda della quantità di inquinanti da rimuovere. L'eventuale diluizione si effettua aggiungendo il concentrato nell'acqua e mescolando con cura. Da utilizzare con pompa spray.

Codice	Formato		€ / cad.
CH8001040090025	25 kg	1	**361,09**

DEKA GEL TOP gel altamente decapante



Caratteristiche

Decapante in gel per acciai inossidabili (AISI serie 300) a ridotto contenuto di acido nitrico, studiato per l'applicazione locale, che consente la rimozione, in tempi rapidi, di ossidi di saldatura ed altre contaminazioni superficiali causate dalle precedenti lavorazioni meccaniche, che potrebbero causare fenomeni di corrosione localizzata. Ideale per l'applicazione locale a pennello, non cola anche se applicato su superfici verticali; è di colore rosso per garantire una maggiore visibilità evitandone sprechi nell'utilizzo. Per ottenere un buon risultato è fondamentale un buon lavaggio che consenta la completa rimozione meccanica dei contaminanti (ossidi) chimicamente disciolti sulla superficie. Il prodotto è leggermente tissotropico, è bene agitarlo prima dell'uso soprattutto dopo lunghi periodi di immagazzinamento. Si consiglia l'applicazione sulle saldature con un pennello in materiale plastico, mentre su ampie superfici è indispensabile, al fine di evitare aloni e macchie, l'applicazione a spruzzo.

Codice	Formato		€ / cad.
CH8001040020010	10 kg	1	**157,35**
CH8001040020030	30 kg	1	**330,00**

DEKA FLUID decapante liquido



Caratteristiche

Liquido decapante formulato per acciai austenitici (AISI serie 300) e acciai austero-ferritici (duplex) per la rimozione degli ossidi superficiali dovuti a saldature o trattamenti termici; è un prodotto molto efficace, nella formulazione non sono presenti né acido fluoridrico né acido cloridrico. Si usa normalmente tal quale; nella maggior parte dei casi si utilizza in impianti ad immersione ma si può utilizzare anche a spruzzo. E' consigliabile pre-trattare sempre la superficie con uno sgrassante liquido; un buon sgrassaggio dei manufatti è un requisito indispensabile per ottenere un ottimo risultato. Pronto all'uso o allungabile con acqua (consigliato max 30%). Possibile utilizzo anche con pompa spray nella versione pronto all'uso.

Codice	Formato		€ / cad.
CH8001040030025	25 kg	1	**219,04**

INOX PRO FLUID passivante liquido



Caratteristiche

Passivante liquido a base di Acido Nitrico conforme alle ASTM A380, ideale per aumentare la resistenza alla corrosione e per garantire, dopo un adeguato decapaggio, il ripristino del film passivo di ossido di cromo, tipico degli acciai inossidabili della serie 300. Può essere impiegato anche dopo il trattamento di elettrolucidatura per togliere eventuali macchie formatesi. Si utilizza normalmente ad immersione in vasche di PP, PVC, inox, o a spruzzo (con pompa spray). Pronto all'uso ha densità 1,3. Lavora bene a temperatura ambiente, ma può essere impiegato anche a caldo (70°C).

Codice	Formato		€ / cad.
CH8001040080025	30 kg	1	**236,74**

Pennello per acidi decapanti



Caratteristiche

Pennello tondo antiacido, interamente in materiale plastico, specifico per operazioni di decapaggio dell'acciaio inox. Dotato di setole sintetiche, particolarmente resistenti all'applicazione di acidi decapanti in gel.

Codice	Ø		€ / cad.
SA0020050010P08	15 mm	1	**6,46**
SA0020050010P16	30 mm	1	**9,47**

Pennello radiatore per acidi decapanti



Caratteristiche

Radiatore antiacido, interamente in materiale plastico, specifico per operazioni di decapaggio dell'acciaio inox. Dotato di setole sintetiche, particolarmente resistenti all'applicazione di acidi decapanti in gel.

Codice	Larghezza		€ / cad.
SA0020050010R30	30 mm	1	**8,37**

Pompa per acidi decapanti



Caratteristiche

Pompa manuale specifica per l'applicazione a spruzzo di acidi, liquidi e gel decapanti.

Codice	Capacità		€ / cad.
SA002005001000P	9 l	1	**329,04**

BISOL DUE



Caratteristiche

BISOL DUE è un composto formato da agenti lubrificanti ed antiadesivi specifici, additivati con bisolfuro di molibdeno, atti a prevenire il grippaggio tra le superfici a contatto sottoposte a condizioni di temperatura e pressione elevate. È un valido antiadesivo per torce di saldatura. BISOL DUE è una buona alternativa alla grafite ed è esente da siliconi.
Applicazioni: BISOL DUE può essere utilizzato nell'industria meccanica e metalmeccanica in genere, qualora venga richiesto un prodotto che debba soddisfare le specifiche prestazioni di lubrificazione ed antiadesività. Utilizzato anche nella carpenteria meccanica e navale per prevenire l'adesione delle particelle metalliche all'ugello della torcia delle saldatrici a filo continuo.

Codice	Formato		€ / cad.
CH9140010100000	400 ml	1	**12,27**

DISTAK NO-SIL



Caratteristiche

DISTAK NO-SIL isola e protegge le superfici rendendole antiadesive, ma idonee a ricevere successive operazioni di verniciatura, cromatura e serigrafia.
Applicazioni: DISTAK NO-SIL trova impiego nell'industria delle materie plastiche, come distaccante per gli stampi e nel campo della saldatura.

Codice	Formato		€ / cad.
CH9230010100000	400 ml	1	**9,56**
CH9230010100030	30 kg	1	**447,72**

ANTI SALD



Caratteristiche

ANTI SALD evita l'adesione di scorie e gocce di saldatura su qualsiasi supporto. Protegge da ossidi e corrosioni e non contiene silicone.
Applicazioni: ANTI SALD è idoneo per saldature autogene, elettriche ed a base di gas inerti.

Codice	Formato		€ / cad.
CH9350010200000	400 ml	1	**8,95**

Optimum, solvente e pulitore HD



Caratteristiche

Utilizzabile prima, durante e dopo la ricerca di cricche. Utilizzo con liquidi penetranti: il prodotto può essere utilizzato sia nella fase di preparazione dell'ispezione, sia nella fase di asportazione del penetrante in eccesso, sia nella pulizia finale per rimuovere il Rivelatore. Utilizzo con Liquidi Magnetici: il prodotto può essere utilizzato sia nella fase di preparazione dell'ispezione, sia nella pulizia finale per rimuovere la Lacca Bianca di Contrasto e il Liquido/Spray Magnetico. Certificato CND.

Codice	Formato		€ / cad.
CH800101007001S	400 ml	1	**12,13**

Optimum, penetrante rosso HD



Caratteristiche

Per la ricerca di difetti, imperfezioni e cricche in saldatura. Da utilizzare dopo la fase di pulizia preliminare con il Solvente e Pulitore. Certificato CND.

Codice	Formato		€ / cad.
CH800101007002R	400 ml	1	**15,22**

Optimum, rilevatore bianco HD



Caratteristiche

Utilizzabile dopo il Penetrante Rosso per evidenziare le cricche trovate. Certificato CND.

Codice	Formato		€ / cad.
CH800101007003B	400 ml	1	**14,26**

Optimum, liquido magnetico nero HD



Caratteristiche

Per l'individuazione di cricche, difetti e imperfezioni; da utilizzare dopo l'applicazione della Lacca Bianca di contrasto. Certificato CND.

Codice	Formato		€ / cad.
CH800102007002M	400 ml	1	**17,67**

Optimum, lacca bianca di contrasto



Caratteristiche

Utilizzabile dopo la fase di pulizia preliminare con il Solvente e Pulitore per aumentare il contrasto dello spray Magnetico Nero. Certificata CND.

Codice	Formato		€ / cad.
CH800102007001L	400 ml	1	**14,21**

Optimum, penetrante fluorescente liquido



Caratteristiche

Per la ricerca di difetti, imperfezioni e cricche in saldatura; da utilizzare dopo la fase di pulizia preliminare con il Solvente e Pulitore. Colore giallo-fluorescente. Certificato CND.

Codice	Formato		€ / cad.
CH800103007001F	5 lt	1	**a richiesta**

Optimum, spray magnetico fluorescente



Caratteristiche

Per l'individuazione di cricche, difetti e imperfezioni. Certificato CND.

Codice	Formato		€ / cad.
CH80010300701FM	400 ml	1	**19,90**

Optimum, rivelatore fughe gas



Caratteristiche

Per la rapida individuazione delle fughe di gas. Certificato CND.

Codice	Formato		€ / cad.
CH8000010070010	300 gr	1	**15,06**

Caricabatterie EASY CHARGER



Caratteristiche

Caricabatterie semplice ed affidabile, con termica a ripristino manuale. Indicato per batterie da 40/120 Ah.

Tensione di rete	230V - 1PH
Tensione di carica	12/24V
Potenza assorbita	180/170W
Corrente effettiva 12V	12,2A (carica) - 9,8A (avviamento)
Corrente effettiva 24V	12,2A (carica) - 5,3A (avviamento)
Corrente efficace	12,2A
Corrente media (EN60335)	9,8A
Capacità nominale	40/120Ah























Codice	Dimensioni	Peso		€ / cad.
SA0010030050011	260x260x155 mm	4,6 kg	1	**92,40**

Avviatore ULTRA STARTER



Caratteristiche

Avviatore d'emergenza a supercondensatori; booster ecologico di avviamento senza batteria interna, che si ricarica automaticamente in pochi secondi. Questo avviatore di emergenza e tester batteria adotta una nuova tecnologia che utilizza i supercondensatori al posto delle normali batterie al piombo o al litio per l'avviamento dei veicoli.

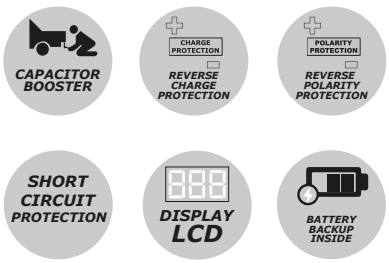

Codice	Tensione di rete	Corrente di booster	Dimensioni	Peso		€ / cad.
SA00100300500AC	5V/2A - 12V/10A	700A	340x280x90 mm	2 kg	1	**414,00**

Caricabatterie AUTO CHARGER



Caratteristiche

Caricabatterie e mantenitore intelligente, con controllo elettronico della corrente di carica, interruzione e ripristino automatico. Carica automatica di tutte le batterie ermetiche senza manutenzione (GEL/ AGM/ Pd, Pb/Ca) a 12V e 24V di motoveicoli, autoveicoli, furgoni, trattori, barche. Pinze completamente isolate. Segnalazione a led della carica, fine carica, intervento protezione cortocircuito uscita o inversione polarità. Grado di protezione IP65. Fornito con 3 diversi tipi di cavi di carica.

Tensione di rete	230V - 1PH
Tensione di carica	12/24V
Potenza assorbita	110W
Corrente effettiva 12V	6A
Corrente effettiva 24V	3A
Corrente media 12V (EN60335)	6A
Corrente media 24V (EN60335)	3A
Grado di protezione	IP 65

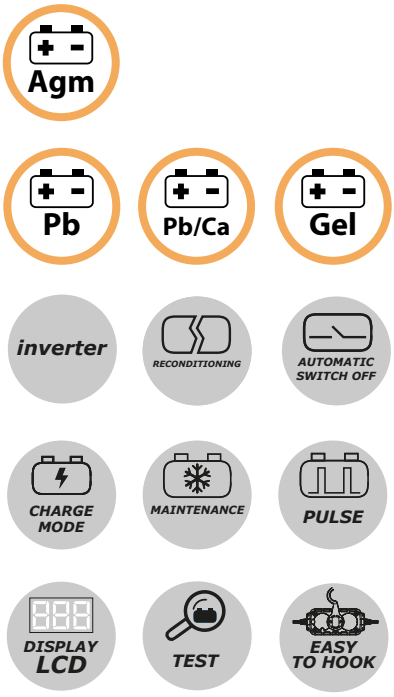

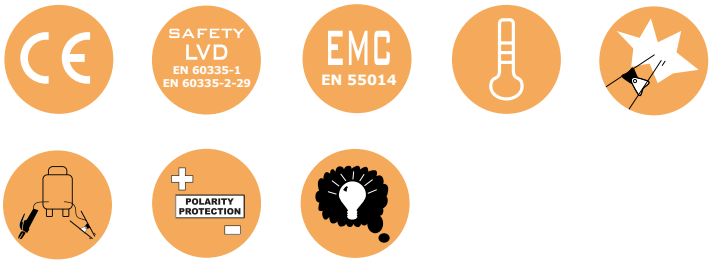

Codice	Dimensioni	Peso		€ / cad.
SA001003005005I	265x150x65 mm	0,8 kg	1	**93,00**

Caricabatterie e avviatore semi-professionale PRO CHARGER



Caratteristiche

Caricabatterie semiprofessionale 12/24V, con tre regolazioni, ideale per la carica di batterie da 75/300 Ah, ed avviatore per uso non professionale.

Tensione di rete	230V - 1PH
Potenza assorbita	1,1 kW (carica) - 6,2 kW (avviamento)
Corrente effettiva 12V	63A (carica) - 285A (avviamento)
Corrente effettiva 24V	47A (carica) - 250A (avviamento)
Corrente efficace 24V	Carica: 47A -- Avviamento: 250A
Corrente efficace 12V	Carica: 63A -- Avviamento: 285A
Corrente media 24V	Carica: 30A
Corrente media 12V	Carica: 40A
Corrente convenzionale 24V	Avviamento: 160A
Corrente convenzionale 12V	Avviamento: 180A































Codice	Dimensioni	Peso		€ / cad.
SA001003005002T	320x215x620 mm	18 kg	1	**498,00**

Caricabatterie e avviatore professionale PRO CHARGER 1000



Caratteristiche

Caricabatteria professionale 1 PH 12/24V, ideale per batterie da 160/180 Ah ed avviatore professionale con telecomando. Con 8 regolazioni di carica.

Tensione di rete	230V - 1PH
Potenza assorbita	2,7 kW (carica) - 12 kW (avviamento)
Corrente effettiva 12V	88A (carica) - 600A (avviamento)
Corrente effettiva 24V	90A (carica) - 570A (avviamento)

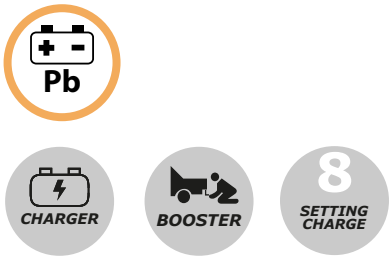

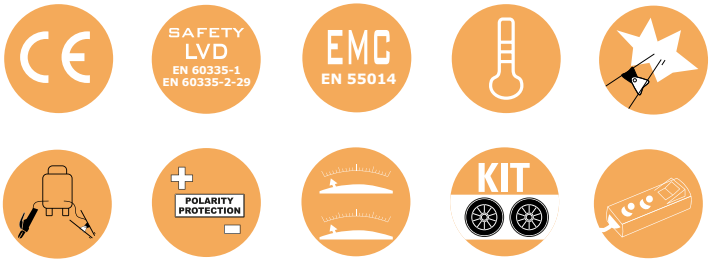

Codice	Dimensioni	Peso		€ / cad.
SA001003005008T	450x300x835 mm	33 kg	1	**852,00**

Caricabatterie e avviatore professionale TOP CHARGER 1200



Caratteristiche

Caricabatterie ventilato professionale 1PH, 12/24V, con microprocessore, ideale per la carica di batterie Pb, PbCalcio, Gel; dotato di fine carica. Avviatore con protezione per centraline elettroniche.

Tensione di rete	230V - 1PH
Potenza assorbita	0,86 kW (carica) 1,6 kW (avviamento)
Corrente effettiva 12V	70A (carica) 410A (avviamento)
Corrente effettiva 24V	70A (carica) 350A (avviamento)
Potenza assorita 12V	Carica: 1,6KW Avviamento: 4,6KW
Corrente efficace 24V	Carica: 70A Avviamento: 350A
Corrente efficace 12V	Carica: 70A Avviamento: 410A
Corrente media 24V (EN60335)	Carica: 70A
Corrente media 12V (EN60335)	Carica: 50A
Corrente convenzionale 24V	Avviamento: 230A
Corrente convenzionale 12V	Avviamento: 250A

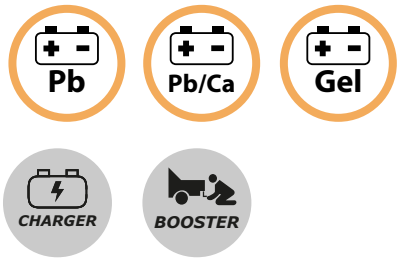

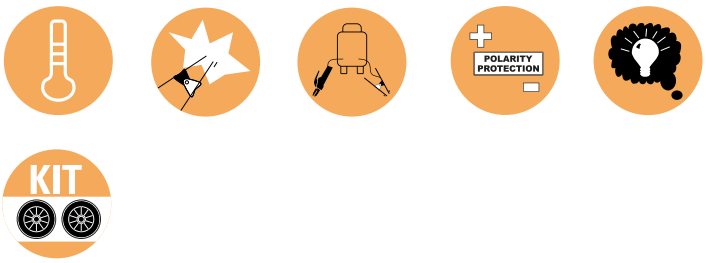

Codice	Dimensioni	Peso		€ / cad.
SA001003005006T	320x240x710 mm	22 kg	1	**1.014,00**





7 ATTREZZATUREOFFICINA



Lame	   	770-821
Trapani a supporto magnetico	  	822-824
Punte SDS, accessori, estrattori conici, ecc.	   	825-848
Morse da banco e strettoi	  	849-853
Macchine multienergy e gruppi elettrogeni	 	854-859
Vasche lavapezzi e aspiratori industriali	  	860-866
Presse	  	867-873
Distributori automatici	 	874-877
Sistemi di marcatura	  	878-883
Materiale elettrico e illuminazione	  	884-900
Batterie	 	901
Accessori magnetici	  	902-904
Ruote industriali	  	904-927
Scale	 	928-932
Molle a gas		933-942

Guida alla scelta della lama

Sviluppo, altezza e spessore della lama

La dimensione della lama dipende dalla segatrice che si utilizza. Per una corretta selezione della lama più adatta, è necessario consultare quindi il manuale tecnico di utilizzo della segatrice stessa.

Qualità

Le lame a nastro Ttake vengono proposte con due tipi di materiali del tagliente: bimetallico e metallo duro. La scelta della qualità del nastro da impiegare dipende principalmente dal materiale che si intende tagliare. In particolare, le principali caratteristiche del materiale da considerare sono la durezza (intesa come resistenza all'asportazione del truciolo) e la configurazione.

Dentatura

La scelta della dentatura corretta è determinata dalla sezione e dalla configurazione del pezzo da tagliare. Normalmente la dentatura costante (i denti presentano una geometria uniforme e si susseguono con la medesima spaziatura) viene utilizzata per il taglio di sezioni piene o, comunque, regolari (3, 4, 6, 8, 10, 14 denti x pollice).

La dentatura variabile (i denti presentano una geometria diversificata e si susseguono con una differente spaziatura) è generalmente indicata per il taglio di profilati o di sezioni non costanti (2/3, 3/4, 4/6, 5/8, 6/10, 8/12, 10/14 denti x pollice).

Per entrambe le tipologie di dentatura è comunque fondamentale che, in fase di taglio, almeno 3 denti siano contemporaneamente in presa sul pezzo da tagliare.

Forma del dente

Dente normale



Caratteristiche tecniche

Il dente normale ha un angolo di spoglia pari a 0° ed è adatto ad un impiego universale per il taglio di sezioni di piccole e medie dimensioni di:
- tubi o profilati
- acciai basso legati
- travi portanti

oltre che per tagli a fasci e a strati, e tagli suscettibili di vibrazioni.

Dente Hook

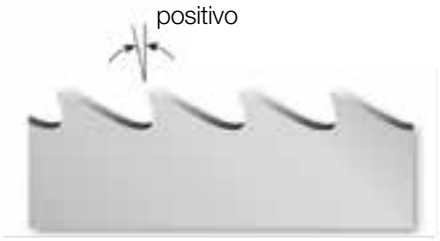

Caratteristiche tecniche

Il dente Hook ha un angolo di spoglia positivo di 10° e presenta una cavità di contenimento dei trucioli maggiorata. È adatto ad un impiego universale per il taglio di sezioni di grosse dimensioni di:
- acciai fortemente legati
- metalli non ferrosi
- acciai da costruzione, acciai per estrusione a freddo
- acciai temprati

Dente trapezoidale

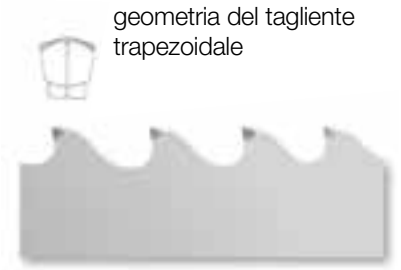

Caratteristiche tecniche

Il dente trapezoidale ha un angolo di spoglia positivo ed è caratterizzato da una particolare geometria che garantisce un alto rendimento ed una maggiore finitura. È indicato per tagli ad alta velocità di:
- leghe di titanio
- bronzo-alluminio
- superleghe
- zirconio
- molibdeno

Dente Raker



Caratteristiche tecniche

Il dente Raker è a passo variabile ed ha un angolo di spoglia positivo superiore a 0°. Utilizzato per il taglio di piccole sezioni trasversali di tubi e profili, oltre che per il taglio di:
- materiali a truciolo corto
- acciai con elevato contenuto di carbonio
- acciai da utensili e ghisa

Saldatura

La stradatura indica la distanza totale del disassamento dei denti della lama e fa sì che i denti stessi sporgano alternativamente a sinistra e a destra oltre il livello del corpo lama. Essa determina la larghezza dell'intaglio atto a favorire l'evacuazione del truciolo ed a consentire il gioco laterale del dorso del nastro. Esistono diverse tipologie di stradatura adatte ad ogni esigenza di taglio.

Stradatura standard



intervallo della dentatura



Caratteristiche tecniche

La stradatura standard può essere usata universalmente per tagliare spessori di oltre 5 mm. di acciaio, fusioni e metalli duri non ferrosi. La stradatura standard è costituita da una o più coppie di denti, ognuna composta da un dente alternato a destra e uno a sinistra, intervallate da un dente diritto. Con la dentatura a passo fisso, la sequenza della stradatura è: sinistra/destra/diritto. Con il passo del dente variabile, nell'intervallo di dentatura uno non è stradato, mentre i rimanenti sono stradati nella sequenza: sinistra/destra.

Stradatura a gruppo



Caratteristiche tecniche

La stradatura a gruppo è costituita da un dente diritto, seguito da una coppia di denti inclinati a sinistra ed una coppia a destra, al fine di ridurre le vibrazioni e migliorare la finitura del taglio. Utilizzata per lame sega a nastro con gamma di dentatura da 4 e 18 denti tpi, per speciali applicazioni nel taglio dei materiali non-ferrosi. La migliore qualità della superficie si ottiene con la stradatura a gruppo.

Stradatura ondulata



Caratteristiche tecniche

La stradatura ondulata prevede un disassamento dei denti graduale da sinistra a destra, per una penetrazione dolce e non invasiva. Impiegata per il taglio materiali, quali lamierini, profilati, tubi con pareti sottili, fino a 5 mm.

Passo del dente

Per passo del dente si intende il numero di denti per pollice (1 pollice = 25,4 mm.). Nel caso di dentatura variabile, le due cifre rappresentano in numero massimo e minimo possibile di denti per pollice in ciascun gruppo di denti.

Passo del dente costante

costante



Caratteristiche tecniche

Questa tipologia di dentatura presenta una distanza costante tra dente e dente. È particolarmente indicata per tagliare materiali solidi su segatrici con bloccaggio ottimale del pezzo.

Passo del dente variabile

variabile Min. Max.



intervallo della dentatura

Caratteristiche tecniche

La dentatura a passo variabile consiste nella presenza di gruppi di denti alternati ripetuti ad intervalli regolari su tutta la lama. L'utilizzo di questa tipologia di dentatura consente una riduzione delle vibrazioni causate dalla risonanza durante il taglio. È adatta al taglio di pezzi vuoti con pareti sottili e materiale in fasci o con un bloccaggio debole.

La scelta della dentatura ottimale è determinata dalla sezione da tagliare nel pezzo in lavorazione.
Di seguito, i valori limite per ciascuna delle dentature costante e variabile.

Passo dente costante (tpi)	Lungh contatto dent.-pz (mm.)	Passo dente costante (tpi)	Lungh contatto dent.-pz (mm.)
24	fino a 6	6	50 ÷ 80
18	fino a 10	4	80 ÷ 12
14	fino a 15	3	120 ÷ 200
10	15 ÷ 30	2	200 ÷ 400
8	30 ÷ 50	1,25	300 ÷ 800

Passo dente costante (tpi)	Lungh contatto dent.-pz (mm.)	Passo dente costante (tpi)	Lungh contatto dent.-pz (mm.)
10 – 14	fino a 30	3 – 4	80 ÷ 150
8 – 12	20 ÷ 50	2 – 3	120 ÷ 350
6 – 10	25 ÷ 60	1,4 – 2	250 ÷ 600
5 – 8	35 ÷ 80	1,0 – 1,4	400 ÷ 1.000
4 – 6	50 ÷ 100	0,75 – 1,25	700 ÷ 1.400
5 – 5	70 ÷ 120	0,70 – 1,0	900 ÷ 3.000

Scelta del dente

Sezioni interrotte

Caratteristiche tecniche

Nel taglio di particolari con geometrie a sezione interrotta (tubi, profilati, scatolati, ecc.), a causa del limitato ed incostante numero di denti in presa, ogni dente è soggetto a notevoli carichi di lavoro e sollecitazioni meccaniche. Per determinare il passo del dente più idoneo, occorre quindi considerare sia la quota massima in cui la lama opererà, sia lo spessore del pezzo riscontrabile durante le varie fasi del taglio.

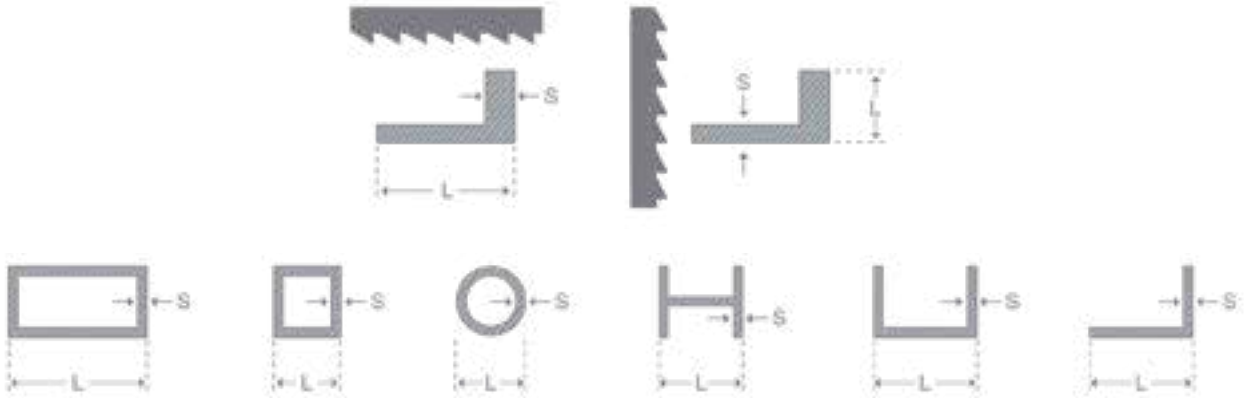

Spessore S (mm.)	Lunghezza di contatto (mm.) L Diametro esterno del tubo (mm.) / passo del dente in tpi L Pipe external diameter (mm.)																
	20	40	60	80	100	120	150	200	300	400	500	600	700	800	900	1000	1500
2	14	14	10/14	10/14	10/14	10/14	10/14	8/12	8/12	8/12	6/10	6/10	5/8	5/8	5/8	5/8	5/8
3	10/14	10/14	10/14	10/14	8/12	8/12	8/12	6/10	6/10	6/10	5/8	5/8	5/8	4/6	4/6	4/6	4/6
4	8/12	8/12	8/12	8/12	8/12	6/10	6/10	6/10	5/8	5/8	4/6	4/6	4/6	4/6	4/6	4/6	3/4
5	8/12	8/12	8/12	6/10	6/10	6/10	6/10	5/8	5/8	5/8	4/6	4/6	4/6	4/6	3/4	3/4	3/4
6	6/10	6/10	6/10	6/10	6/10	6/10	5/8	5/8	5/8	4/6	4/6	4/6	3/4	3/4	3/4	3/4	3/4
8	6/10	6/10	6/10	6/10	5/8	5/8	5/8	4/6	4/6	4/6	4/6	3/4	3/4	3/4	3/4	2/3	2/3
10		5/8	5/8	5/8	5/8	5/8	4/6	4/6	4/6	4/6	3/4	3/4	3/4	3/4	2/3	2/3	2/3
12		5/8	5/8	5/8	4/6	4/6	4/6	4/6	4/6	3/4	3/4	3/4	3/4	2/3	2/3	2/3	2/3
15		4/6	4/6	4/6	4/6	4/6	3/4	3/4	3/4	3/4	3/4	2/3	2/3	2/3	2/3	2/3	2/3
20			4/6	4/6	3/4	3/4	3/4	3/4	3/4	3/4	2/3	2/3	2/3	2/3	2/3	2/3	2/3
30				3/4	3/4	3/4	2/3	2/3	2/3	2/3	2/3	2/3	2/3	2/3	2/3	2/3	1,5/2
50						2/3	2/3	2/3	2/3	2/3	2/3	2/3	2/3	2/3	1,5/2	1,5/2	1,5/2
75								2/3	2/3	2/3	2/3	2/3	1,5/2	1,5/2	1,5/2	1,5/2	1,5/2
100									2/3	2/3	1,5/2	1,5/2	1,5/2	1,5/2	1,5/2	1,5/2	0,75/1,25
150										2/3	1,5/2	1,5/2	1,5/2	1,5/2	1,5/2	0,75/1,25	0,75/1,25
200											1,5/2	1,5/2	1,5/2	1,5/2	0,75/1,25	0,75/1,25	0,75/1,25
250												1,5/2	1,5/2	0,75/1,25	0,75/1,25	0,75/1,25	0,75/1,25
300													1,5/2	0,75/1,25	0,75/1,25	0,75/1,25	0,75/1,25
350														0,75/1,25	0,75/1,25	0,75/1,25	0,75/1,25
400															0,75/1,25	0,75/1,25	0,75/1,25
450																0,75/1,25	0,75/1,25
500																	0,75/1,25

Sezioni interrotte

Caratteristiche tecniche

È necessario inoltre considerare i diversi valori di lunghezza di contatto della dentatura (Lc minima, Lc massima) durante le varie fasi del taglio e la relativa sezione equivalente.

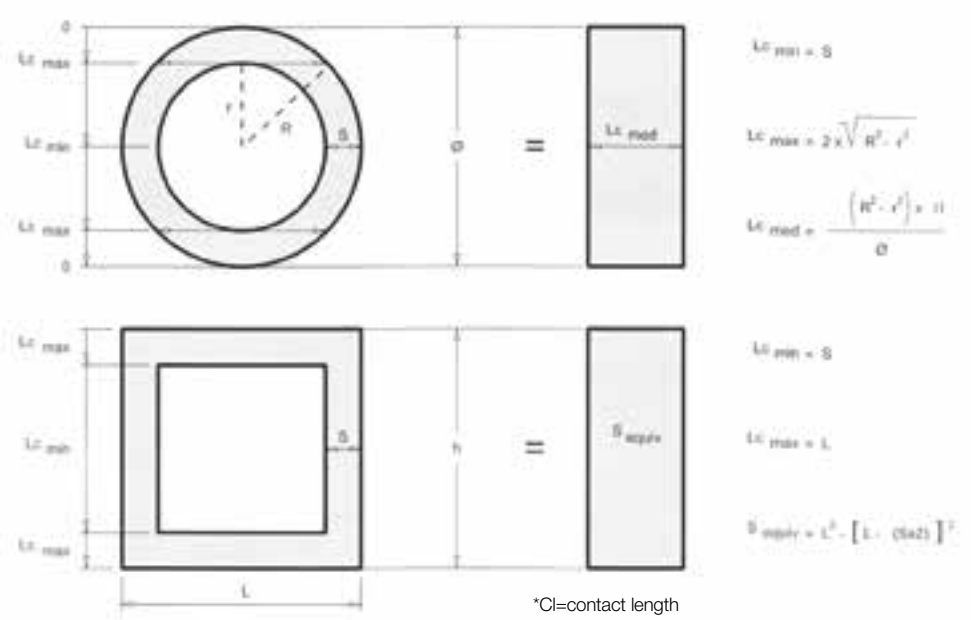

*Cl=contact length

Contornatura

Caratteristiche tecniche

Per eseguire lavorazioni di contornatura o scantonatura è necessario utilizzare una lama con caratteristiche tali che consentano di tagliare in modo efficace l'arco desiderato. È preferibile impiegare la lama con la maggiore larghezza che sia in grado di tagliare il raggio minore della vostra lavorazione.

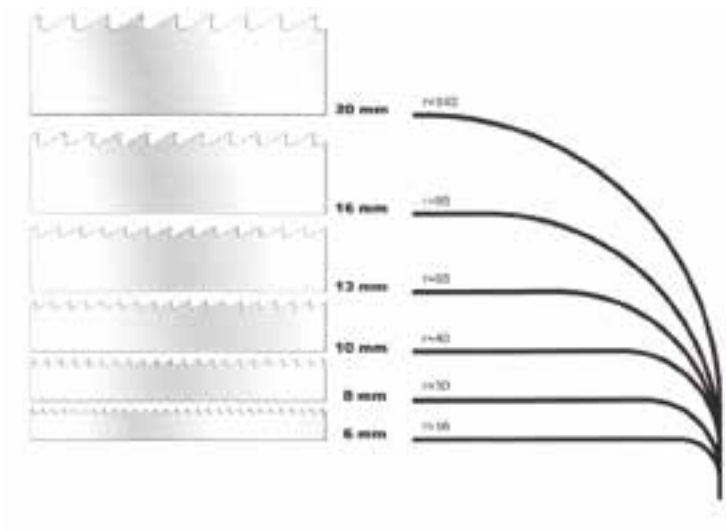

Scelta del dente

Taglio a fascio di sezioni piene

Caratteristiche tecniche

In caso di particolari aventi geometrie a sezione piena, in ogni fase di taglio il carico di lavoro è uniformemente distribuito sulla totalità dei denti in presa. Per determinare il passo del dente più idoneo, occorre quindi considerare la quota massima di contatto possibile tra la dentatura ed il pezzo durante le varie fasi di taglio:

quota massima di contatto dentatura L = Larghezza totale pezzi affiancati

Esempio:



Taglio a fascio di sezioni interrotte

Caratteristiche tecniche

In questo caso, per determinare il passo del dente più idoneo, occorre considerare oltre alla quota massima in cui la lama opererà, anche lo spessore del pezzo durante le varie fasi di taglio:

larghezza L = Larghezza totale pezzi affiancati

$$\text{spessore } S = \text{Spessore singolo pezzo} \times \frac{\text{n° pareti affiancate}}{2}$$

Esempio:

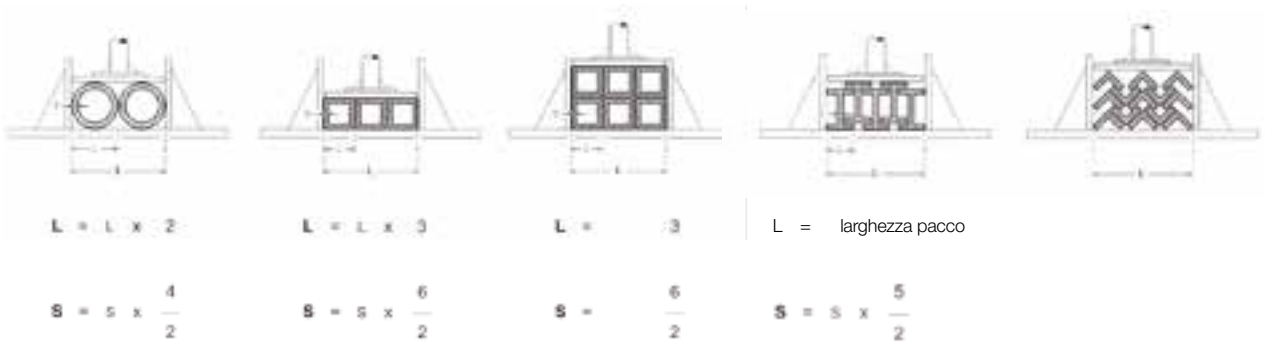

Un fascio di profilati la cui disposizione o dimensione comporti un'elevata densità di materiale, deve essere considerato esattamente come il taglio di una sezione piena.

Velocità di taglio (mt/min) e lubrorefrigerante consigliato

Linee guida per LAME BIMETALLICHE

Tipo materiale	DIN	Velocità di taglio Vc (m/min)	Lubrificazione	
			Olio	Emulsione
Acciai da costruzione	St 37-2	80-100		x
	St 50-2	60-85		x
	St 60-2	50-70		x
Acciai da cementazione	C 10	80-100	x	
	14 NiCr 14	40-55	x	
	21 NiCrMo 2	50-60	x	
	16 MnCr 5	40-60	x	
Acciai automatici	9 S 20	80-120		x
	45 S 20	80-120		x
Acciai temprati	C 45	60-70		x
	40 Mn 4	60-70		x
	36 NiCr 6	60-70		x
	34 CrNiMo 6	50-65		x
	42 CrMo 4	50-65		x
Acciai per cuscinetti	100 Cr 6	35-50		x
	100 CrMn 6	35-50		x
Acciai per molle	65 Si 7	45-60		x
	50 CrV 4	45-60		x
Acciai per utensili non legati	C 125 W	40-60		x
	C 75 W	40-60		x
Acciai per utensili	125 Cr 1	40-50	x	x
	X 210 Cr 12	30-40	x	x
Lavorazioni a freddo	X 155 CrVMo 12 1	30-40	Secco	
	X 42 Cr 13	35-45	x	x
	X 165 CrV 12	30-45	x	x
	100 CrMo 5	30-50	x	x
	X 32 CrMoV 3 3	45-60	x	x
	45 WCrV 7	40-50	x	x
Lavorazioni a caldo	56 NiCrMoV 7	40-50	x	x
Acciai super rapidi	S 6-5-2-5 (E Mo5 Co5)	35-45		x
	S 2-10-1-8 (M 42)	35-45		x
	S 6-5-2 (DMo5)	35-45		x
Acciai per valvole	X 45 CrSi 9 3	30-45	x	x
	X 45 CrNiW 18 9	30-40	x	x
Acciai resistenti al calore	X 20 CrMoV 12 1	10-30	x	x
	X 5 NiCrTi 26 15	10-30	x	x
Acciai resistenti alte temperature	X 10 CrSi 6	15-25	x	x
	X 10 CrAl 18	15-25	x	x
	X 15 CrNi Si 25 20	15-25	x	x
Acciai inossidabili e resistenti agli acidi	X 5 CrNi 18 10 (V2A)	30-40	x	x
	X 5 CrNiMoTi 172 12 2 (V4A)	30-40	x	
Ghisa fusa	GS-38	40-60		x
	GS-60	40-60		x
Ghisa	GG-15	30-60	Secco	
	GG-30	30-60	Secco	
	GGG-50	30-60	Secco	
	GTW-40	30-60	Secco	

Velocità di taglio (mt/min) e lubrorefrigerante consigliato

Linee guida per LAME BIMETALLICHE

Tipo materiale	DIN	Velocità di taglio Vc (m/min)	Lubrificazione	
			Olio	Emulsione
Ghisa	GTS-65	30-60	Secco	
Rame	KE-Cu	100-400	x	x
	Rame elettrolitico	100-400	x	x
Ottone	CuZn 10	100-400		x
	CuZn 31 Si 1	100-400		x
Alluminio-Bronzo	CuAl 8	35-50		x
	CuAl 10 Fe 3 Mn 2	35-50		x
Bronzo	CuSn 6	80-150		x
	CuSn 6 Zn 6	80-150		x
Ghisa rossa	CuSn 10 Zn	50-100		x
	CuSn 5 ZnPb	50-100		x
Leghe al nichel resistenti al calore	NiCr 20 TiAl	10-25	x	x
	NiCr 22 FeMo	10-25	x	x
Alluminio e sue leghe	Al 99.5	80-800		x
	AlMgSiPb	80-800		x
	G-AlSi 5 Mg	80-800		x
Titanio e sue leghe	Ti Grade 1	10-20	x	x
	TiAl 6 V 4	10-20	x	
Materiali termoplastici	PVC	100-400	Secco	
	Teflon, Hostalen	100-400	Secco	
Tessuti plastici	Resitex	50-300	Secco	
	Novotex	50-300	Secco	

Velocità di taglio (mt/min) e lubrorefrigerante consigliato

Linee guida per LAME A NASTRO AL CARBURO - taglio di acciai

Tipo materiale	DIN	Velocità taglio Vc (m/min)	Dentatura consigliata Diametro materiale			
			75-140 mm	100-350 mm	300-550 mm	>540 mm
Acciai da costruzione	St 37/24	100-130	3/4	3 ZpZ 2/3	1,4/2	0,75/1,25
	St 52/60	90-120	3/4	3 ZpZ 2/3	1,4/2	0,75/1,25
Acciai da cementazione	C10/C15	110-140	3/4	3 ZpZ 2/3	1,4/2	0,75/1,25
	16 MnCr 5	80-100	3/4	3 ZpZ 2/3	1,4/2	0,75/1,25
	20 CrMo 5	80-100	3/4	3 ZpZ 2/3	1,4/2	0,75/1,25
	21 NiCrMo 2	70-90	3/4	3 ZpZ 2/3	1,4/2	0,75/1,25
Acciai Nitrati	34 CrAlNi 7	45-60	3/4	3 ZpZ 2/3	1,4/2	0,75/1,25
	34 CrAlMo 5	45-60	3/4	3 ZpZ 2/3	1,4/2	0,75/1,25
Acciai automatici	9 S 20	100-160	3/4	3 ZpZ 2/3	1,4/2	0,75/1,25
Acciai temprati	C 35/45	90-120	3/4	3 ZpZ 2/3	1,4/2	0,75/1,25
	42 CrMo 4	70-90	3/4	3 ZpZ 2/3	1,4/2	0,75/1,25
	34 CrNiMo 6	70-90	3/4	3 ZpZ 2/3	1,4/2	0,75/1,25
Acciai per cuscinetti	100 Cr 6	70-90	3/4	3 ZpZ 2/3	1,4/2	0,75/1,25
	100 CrMo 7 3	65-85	3/4	3 ZpZ 2/3	1,4/2	0,75/1,25
Acciai per molle	65 Si 7	65-85	3/4	3 ZpZ 2/3	1,4/2	0,75/1,25
	50 CrV4	65-85	3/4	3 ZpZ 2/3	1,4/2	0,75/1,25
Acciai per utensili	C 125 W	65-80	3/4	3 ZpZ 2/3	1,4/2	0,75/1,25
	C 80 W 1	70-85	3/4	3 ZpZ 2/3	1,4/2	0,75/1,25
Acciai per lavorazioni a freddo	125 Cr 1	65-80	3/4	3 ZpZ 2/3	1,4/2	0,75/1,25
	X 210 Cr 12	40-50	3/4	3 ZpZ 2/3	1,4/2	0,75/1,25
	X 155 CrVMo 12 1	40-50	3/4	3 ZpZ 2/3	1,4/2	0,75/1,25
	90 MnCrV 8	45-55	3/4	3 ZpZ 2/3	1,4/2	0,75/1,25
Acciai per lavorazioni a caldo	40 CrMnMo 7	70-90	3/4	3 ZpZ 2/3	1,4/2	0,75/1,25
	X 40 CrMoV 5 1	60-80	3/4	3 ZpZ 2/3	1,4/2	0,75/1,25
	56 NiCrMoV 7	50-70	3/4	3 ZpZ 2/3	1,4/2	0,75/1,25
	40 CrMnNiMo 8 6 4	35-50	3/4	3 ZpZ 2/3	1,4/2	0,75/1,25
Acciai super rapidi	S 6-5-2	50-60	3/4	3 ZpZ 2/3	1,4/2	0,75/1,25
	S 3-3-2	55-65	3/4	3 ZpZ 2/3	1,4/2	0,75/1,25
	S 2-10-1-8	45-60	3/4	3 ZpZ 2/3	1,4/2	0,75/1,25
	S 10-4-3-10	45-60	3/4	3 ZpZ 2/3	1,4/2	0,75/1,25
	S 18-0-1	45-60	3/4	3 ZpZ 2/3	1,4/2	0,75/1,25
Acciai inossidabili e resistenti agli acidi	X 5 CrNi 18 10	70-80	3/4	3 ZpZ 2/3	1,4/2	0,75/1,25
	X 6CrNiMoTi 17 122	65-75	3/4	3 ZpZ 2/3	1,4/2	0,75/1,25
	X 20 Cr 13	80-100	3/4	3 ZpZ 2/3	1,4/2	0,75/1,25
Acciai per valvole	X 45 CrSi 9 3	50-60	3/4	3 ZpZ 2/3	1,4/2	0,75/1,25
	X 45 CrNiW 18 9	40-50	3/4	3 ZpZ 2/3	1,4/2	0,75/1,25
Acciai resistenti al calore	X 12 CrCoNi 21 20	30-40	3/4	3 ZpZ 2/3	1,4/2	0,75/1,25
	X 20 CrMoWV 12 1	80-100	3/4	3 ZpZ 2/3	1,4/2	0,75/1,25
Acciai resistenti alte temperature	X 15 Cr Ni Si	30-40	3/4	3 ZpZ 2/3	1,4/2	0,75/1,25
	X 12 NiCrSi 36 16	30-40	3/4	3 ZpZ 2/3	1,4/2	0,75/1,25
Leghe speciali	Ni Cr 19 NbMo	20-30	3/4	3 ZpZ 2/3	1,4/2	0,75/1,25
	NiMo 30	22-35	3/4	3 ZpZ 2/3	1,4/2	0,75/1,25
	NiCr 13 Mo 6 Ti 3	20-30	3/4	3 ZpZ 2/3	1,4/2	0,75/1,25
	NiCo 20 Cr 20 MoTi	22-35	3/4	3 ZpZ 2/3	1,4/2	0,75/1,25
	X 8 CrNiAlTi 20 20	22-35	3/4	3 ZpZ 2/3	1,4/2	0,75/1,25

Velocità di taglio (mt/min) e lubrorefrigerante consigliato

Linee guida per LAME A NASTRO AL CARBURO - taglio di acciai

Tipo materiale	DIN	Velocità taglio Vc (m/min)	Dentatura consigliata Diametro materiale			
			75-140 mm	100-350 mm	300-550 mm	>540 mm
Acciai bonificati						
1000-1200 N/mm^2		35-50	3/4	3 ZpZ 2/3	1,4/2	0,75/1,25
1200-1400 N/mm^2		30-45	3/4	3 ZpZ 2/3	1,4/2	0,75/1,25
1400-1600 N/mm^2		25-35	3/4	3 ZpZ 2/3	1,4/2	0,75/1,25
Acciai temprati						
50 HRC		15-20	3/4	3 ZpZ 2/3	1,4/2	0,75/1,25
55 HRC		10-15	3/4	3 ZpZ 2/3	1,4/2	0,75/1,25
60 HRC		8-12	3/4	3 ZpZ 2/3	1,4/2	0,75/1,25
Ghisa fusa	G5-38	70-100	3/4	3 ZpZ 2/3	1,4/2	0,75/1,25
	C5-60	60-85	3/4	3 ZpZ 2/3	1,4/2	0,75/1,25
Ghisa	GG-30	60-80	3/4	3 ZpZ 2/3	1,4/2	0,75/1,25
	GGG-50	55-75	3/4	3 ZpZ 2/3	1,4/2	0,75/1,25

Linee guida per LAME A NASTRO AL CARBURO - taglio di materiali non ferrosi

Tipo materiale	DIN	Velocità taglio Vc (m/min)	Dentatura consigliata Diametro materiale			
			75-140 mm	100-350 mm	300-550 mm	>540 mm
Alluminio e sue leghe	Al 99,5	fino 3000 m/min.	3/4	3 ZpZ 2/3	1,4/2	0,75/1,25
	AlMg 1	fino 3000 m/min.	3/4	3 ZpZ 2/3	1,4/2	0,75/1,25
	AlMg 3	fino 3000 m/min.	3/4	3 ZpZ 2/3	1,4/2	0,75/1,25
	AlMg 4.5Mn	fino 3000 m/min.	3/4	3 ZpZ 2/3	1,4/2	0,75/1,25
	AlMgSi 1	fino 3000 m/min.	3/4	3 ZpZ 2/3	1,4/2	0,75/1,25
Rame	KE-Cu	100-200	3/4	3 ZpZ 2/3	1,4/2	0,75/1,25
	E Cu	100-200	3/4	3 ZpZ 2/3	1,4/2	0,75/1,25
Ottone	CuZn 39 Pb 3	150-250	3/4	3 ZpZ 2/3	1,4/2	0,75/1,25
	VuZn 31 Si	150-250	3/4	3 ZpZ 2/3	1,4/2	0,75/1,25
Zinco-bronzo	CuSn 6	90-130	3/4	3 ZpZ 2/3	1,4/2	0,75/1,25
Ghisa rossa	CuSn 5 ZnPb	90-130	3/4	3 ZpZ 2/3	1,4/2	0,75/1,25
	CuSn 10 Zn	90-130	3/4	3 ZpZ 2/3	1,4/2	0,75/1,25
Alluminio-Bronzo	CuAl 8	60-80	3/4	3 ZpZ 2/3	1,4/2	0,75/1,25
	CuAl 8 Fe 38	52-65	3/4	3 ZpZ 2/3	1,4/2	0,75/1,25
	CuAl 10 Ni 5 Fe 4	50-70	3/4	3 ZpZ 2/3	1,4/2	0,75/1,25
Titanio e sue leghe	Ti Grade 1	80-100	3/4	3 ZpZ 2/3	1,4/2	0,75/1,25
	TiAl 6 V 4	60-90	3/4	3 ZpZ 2/3	1,4/2	0,75/1,25

Suggerimenti di taglio

Sezioni interrotte

Caratteristiche tecniche

Per una corretta operazione di taglio, è molto utile seguire i parametri di taglio consigliati; occorre però considerare la molteplicità di fattori che possono influenzare le rese nel taglio a nastro, quali la dimensione e tipologia di lama, le caratteristiche della segatrice, ecc.
Al fine di ottimizzare i parametri impostati, risulta estremamente utile durante l'azione di taglio, controllare lo stato dei trucioli facendo riferimento alla sottostante tabella.

Forma truciolo	Condizione	Colore	Velocità di taglio	Avanzamento	Altro
	spesso, duro e fragile	violaceo o marrone	ridurre	ridurre	verificare refrigerante e % emulsione
	polverizzato	grigio chiaro	ridurre	aumentare	
	sottile, riccio ed elastico	grigio chiaro	ok	ok	
	sottile, duro ed elastico	grigio chiaro	aumentare	ridurre	verificare scelta del passo
	spesso, duro ed elastico	grigio chiaro o giallo chiaro	ok	ridurre leggermente	verificare scelta del passo
	sottile, piatto ed elastico	grigio chiaro	ok	aumentare	
	spesso, duro e fragile	violaceo	ridurre o marrone	ridurre	verificare refrigerante e % emulsione
	sottile, riccio e stretto	grigio chiaro	ok	ridurre	utilizzare passo più grande

Lame per segatrici a nastro

Lame bimetalliche

Le lame a nastro bimetalliche sono costituite da un corpo in acciaio al carbonio e dentatura in acciaio super rapido M42 o M51 con 8% di cobalto, per garantire le più elevate performance di rendimento nel taglio di tutti i materiali normalmente impiegati nelle lavorazioni meccaniche.
Lame estremamente versatili, disponibili con diverse dentature a seconda delle specifiche applicazioni richieste.

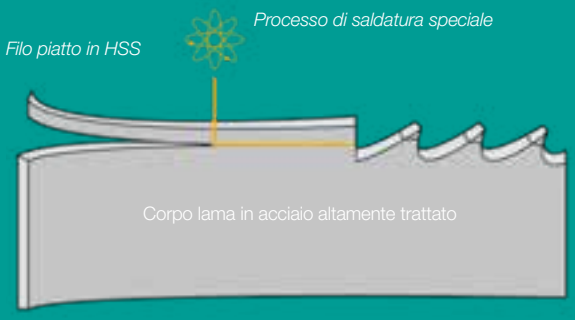



FLEX M42



Caratteristiche tecniche

Tipologia lama	Lama bimetallica con corpo in acciaio al carbonio e tagliente in acciaio HSS M42
Altezza nastro	da 13 a 41 mm.
Denti per pollice	da 2/3 a 10/14
Forma dente	Hook (dentature 2/3-3/4-4/6) Raker (dentature 5/8-6/10-8/12-10/14)
Durezza dente	68 HRC
Stradatura	Standard
Applicazioni	Lama idonea al taglio di piccole e medie sezioni piene ed interrotte di: • acciai da costruzione, acciai medio legati, acciai al carbonio • acciai da bonifica, acciai da lavorazione, acciai inossidabili • metalli non ferrosi • ghise, rame, ottone

PREZZI a richiesta

Dimensioni mm. (alt. x spessore)	Sviluppo mm.	Dentatura standard (denti x pollice)							Pezzi per confezione
		2/3	3/4	4/6	5/8	6/10	8/12	10/14	
13 x 0,65	1.140 ÷ 1.640					•	•	•	10
20 x 0,90	1.900 ÷ 3.180			•	•	•		•	5
27 x 0,90	2.450 ÷ 3.660	•	•	•	•	•		•	5
34 x 1,10	3.505 ÷ 5.300		•	•	•	•		•	5
41 x 1,30	4.100 ÷ 6.400			•	•	•		•	1

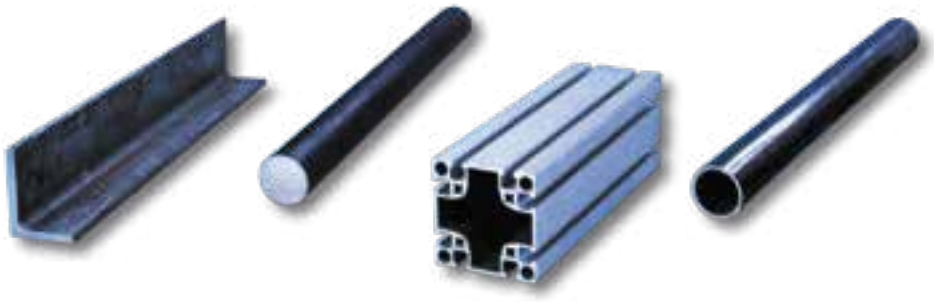

TOP M42



Caratteristiche tecniche

Tipologia lama Lama bimetallica con corpo in acciaio al carbonio e tagliente in acciaio HSS M42 arricchito al cobalto

Altezza nastro da 6 a 80 mm.

Denti per pollice da 1,25 a 10/14

Forma dente Hook e Raker
A richiesta, dente PD, estremamente positivo, per tagli aggressivi (dentature da 0,75/1,25 a 3/4 e altezze da 27 a 80)

Durezza dente 68-69 HRC

Stradatura Standard

Applicazioni Lama molto versatile idonea al taglio di sezioni piene ed interrotte di metalli fino a 45 HRC, quali:
- acciai da costruzione, acciai legati
- acciai laminati a freddo, acciai per utensili, acciai da cementazione
- bronzo
- leghe leggere, metalli non ferrosi
- acciai inossidabili (dentatura PD consigliata)

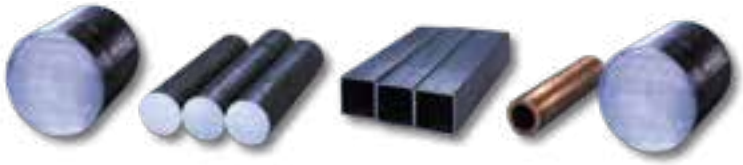

PREZZI a richiesta

Dimen. mm. (alt.xsp.)	Sviluppo mm.	Dentatura standard (denti x pollice)																				Pz. per conf.
		1,25	2	3	4	6	8	10	14	18	0,75/1,25	1,4/2	2/3	3/4	4/5	4/6	5/6	5/8	6/10	8/12	10/14	
6 x 0,90	rotolo 30 mt.																				•	1
10 x 0,90	rotolo 30 mt.				•	•	•	•	•												•	1
13 x 0,65	1.140 ÷ 1.640					•		•	•	•									•	•	•	10
13 x 0,90	1.735 ÷ 5.640				•	•	•	•	•										•	•	•	10
20 x 0,90	1.900 ÷ 3.180			•	•	•	•	•	•	•						•		•	•	•	•	5
27 x 0,90	2.450 ÷ 3.660		•	•	•	•	•	•	•	•			•	•	•	•	•	•	•	•	•	5
34 x 1,10	3.505 ÷ 5.300	•	•	•	•	•	•	•				•	•	•	•	•	•	•	•	•		5
41 x 1,30	4.100 ÷ 6.400	•	•	•	•	•						•	•	•	•	•		•	•			1
54 x 1,30	5.290 ÷ 8.686	•	•	•							•	•	•	•	•	•			•			1
54 x 1,60	6.270 ÷ 11.000	•	•	•							•	•	•	•	•	•						1
67 x 1,60	7.722 ÷ 11.880	•	•								•	•	•	•		•						1
80 x 1,60	12.000 ÷ 17.600	•									•	•	•	•								1

FORCE M42



Caratteristiche tecniche

Tipologia lama	Lama bimetallica con corpo in acciaio temprato al cromo e tagliente in acciaio HSS M42, con speciale spoglia di taglio e geometria del dente a profilo rinforzato
Altezza nastro	da 20 a 67 mm.
Denti per pollice	da 2/3 a 8/11
Forma dente	Standard
Durezza dente	68-69 HRC
Stradatura	Standard (a richiesta, stradatura maggiorata per profilati con elevata tensione propria)
Applicazioni	Lama idonea al taglio di sezioni interrotte (tubi, profilati, travi, ecc.) singole o a pacco in: • acciai da costruzione, acciai basso e medio legati • acciai al carbonio • acciai da bonifica, acciai da cementazione

PREZZI a richiesta

Dimensioni mm. (alt. x spessore)	Sviluppo mm.	Dentatura standard (denti x pollice)					Pezzi per confezione
		2/3	3/4	4/6	5/7	8/11	
20 x 0,90	1.900 ÷ 3.180				•	•	5
27 x 0,90	2.450 ÷ 3.660		•		•	•	5
34 x 1,10	3.505 ÷ 5.300	•	•	•	•	•	1
41 x 1,30	4.100 ÷ 6.400	•	•	•	•	•	1
54 x 1,30	5.290 ÷ 8.686	•	•	•	•		1
54 x 1,60	6.270 ÷ 11.000	•	•	•	•		1
67 x 1,60	a richiesta	•	•				1



TS PLUS M42



Caratteristiche tecniche

Tipologia lama	Lama bimetallica con corpo in acciaio al carbonio e tagliente in acciaio HSS M42 arricchito al cobalto
Altezza nastro	da 27 a 80 mm.
Denti per pollice	da 0,75/1,25 a 3/4
Forma dente	**Denti rettificati di precisione al borazon HSS M42:** dentatura combinata con geometria di taglio rettificata, angolo di taglio positivo, stradatura a gruppo, per un'ottimale lavorazione del truciolo. Perfetta presa dei denti che assicura una precisa guida della lama ed un'ottima superficie di taglio; riduzione delle vibrazioni; alta resa.
Durezza dente	69 HRC
Stradatura	Standard
Applicazioni	Lama molto resistente alle alte temperature, idonea al taglio di larghe sezioni piene o di materiali, quali: • acciai inossidabili e resistenti agli acidi • acciai per alte temperature • leghe al titanio • leghe base al nichel

PREZZI a richiesta

Dimensioni mm. (alt. x spessore)	Dentatura a gruppi variabili (denti per pollice)			
	0,75/1,25	1,4/2	2/3	3/4
27 x 0,90			•	•
34 x 1,10		•	•	•
41 x 1,30		•	•	•
54 x 1,30		•	•	•
54 x 1,60		•	•	•
67 x 1,60	•	•	•	
80 x 1,60	•	•		

TOP M51



Caratteristiche tecniche

Tipologia lama Lama bimetallica con corpo in acciaio al carbonio e tagliente in acciaio HSS M51 arricchito al cobalto

Altezza nastro da 27 a 54 mm.

Denti per pollice da 1,4/2 a 4/6

Forma dente Hook



A richiesta, dente PD, estremamente positivo, per tagli aggressivi (dentature da 1,4/2 a 3/4 e altezze da 27 a 54)

Durezza dente 69 HRC

Stradatura Standard

Applicazioni Lama molto resistente alle alte temperature idonea al taglio di larghe sezioni piene o di materiali, quali:

- acciai medio e alto legati
- acciai per cuscinetti, acciai per stampi, acciai per utensili
- leghe ad alto tenore di nichel
- bronzo
- titanio
- acciai inossidabili (dentatura PD consigliata)
- metalli fino a 50 HRC



PREZZI a richiesta

Dimensioni mm. (alt. x spessore)	Sviluppo mm.	Dentatura standard (denti x pollice)				Pezzi per confezione
		1,4/2	2/3	3/4	4/6	
27 x 0,90	2.450 ÷ 3.660			•	•	5
34 x 1,10	3.505 ÷ 5.300		•	•	•	1
41 x 1,30	4.100 ÷ 6.400	•	•	•	•	1
54 x 1,60	6.270 ÷ 11.000	•	•	•		1

TM PLUS M51



Caratteristiche tecniche

Tipologia lama	Lama bimetallica con corpo in acciaio al carbonio e tagliente in acciaio HSS M51, arricchito al cobalto
Altezza nastro	da 34 a 80 mm.
Denti per pollice	da 0,75/1,25 a 3/4
Forma dente	**Denti rettificati di precisione al borazon in HSS M51:** dentatura combinata con geometria di taglio rettificata, angolo di taglio estremamente positivo, stradatura a gruppo. Ottimale lavorazione del truciolo. La precisione di avanzamento dei denti e la riduzione delle vibrazioni assicurano un'ottimale superficie di taglio. Lunga durata della lama.
Durezza dente	69 HRC
Stradatura	Standard
Applicazioni	Lama molto resistente alle alte temperature, idonea al taglio di larghe sezioni piene o di materiali, quali: • acciai comuni con resistenza sino a ca. 1700 N/mm^2 • acciai inossidabili e resistenti agli acidi • leghe base al nichel • titanio e bronzi speciali • materiali pieni di medie dimensioni

PREZZI a richiesta

Dimensioni mm. (alt. x spessore)	Dentatura a gruppi variabili (denti per pollice)				
	0,75/1,25	1/1,5	1,4/2	2/3	3/4
34 x 1,10				•	•
41 x 1,30			•	•	•
54 x 1,60	•	•	•	•	
67 x 1,60	•	•	•		
80 x 1,60	•		•		

Lame per segatrici a nastro

Lame con dentatura in metallo duro

Queste lame sono costituite da un corpo in acciaio per molle e dentatura in MD (metallo duro) per garantire un alto rendimento, garantendo una notevole velocità di taglio e riducendo sensibilmente tempi e costi di produzione.

Fase 1 Lama a nastro base

Fase 2 Alloggio per denti in MD

Fase 3 Saldatura al corpo

Fase 4 Rettifica base

Fase 5+6 Rettifiche di finitura



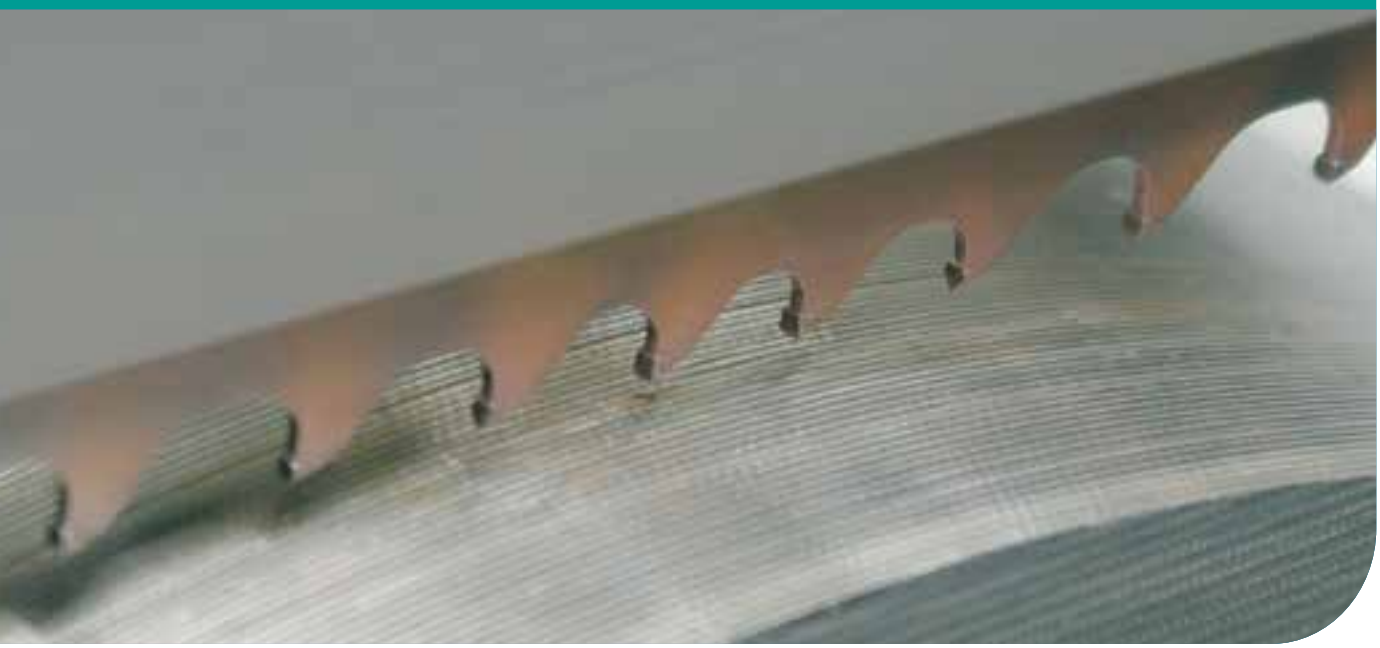

SHAPE MD



Caratteristiche tecniche

Tipologia lama	Lama con corpo in acciaio temprato e dentatura in metallo duro antiusura
Altezza nastro	da 20 a 41 mm.
Denti per pollice	da 1,25 a 4
Forma dente	Hook Raker
Durezza dente	1.600 HV
Stradatura	Standard
Applicazioni	Lama idonea al taglio di: • metalli da costruzione • grafiti e ghise • abrasivi

PREZZI a richiesta

Dimensioni mm. (alt. x spessore)	Sviluppo mm.	Dentatura standard (denti x pollice)				Pezzi per confezione
		1,25	2	3	4	
20 x 0,80	1.900 ÷ 3.180			•	•	1
27 x 0,90	2.450 ÷ 3.660		•	•	•	1
34 x 1,10	3.505 ÷ 5.300	•	•	•		1
41 x 1,30	4.100 ÷ 6.400	•	•	•		1







MAX MD



Caratteristiche tecniche

Tipologia lama	Lama con corpo in acciaio temprato e dentatura in metallo duro con geometria standard su passo costante e geometria trapezoidale su passo variabile
Altezza nastro	da 20 a 41 mm.
Denti per pollice	da 1,4/2 a 3/4
Forma dente	Hook
Durezza dente	1.600 HV
Stradatura	Standard
Applicazioni	Lama idonea al taglio di: • acciai da costruzione • metalli non ferrosi • alluminio • metalli fino a 62 HRC

PREZZI a richiesta

Dimensioni mm. (alt. x spessore)	Sviluppo mm.	Dentatura standard (denti x pollice)					Pezzi per confezione
		1,4/2	2	2/3	3	3/4	
20 x 0,80	1.900 ÷ 3.180				•		1
27 x 0,90	2.450 ÷ 3.660			•	•	•	1
34 x 1,10	3.505 ÷ 5.300	•	•	•	•	•	1
41 x 1,30	4.100 ÷ 6.400	•		•			1



SPEED MD



Caratteristiche tecniche

Tipologia lama	Lama con corpo in acciaio temprato e dentatura in metallo duro ad elevate prestazioni
Altezza nastro	da 27 a 54 mm.
Denti per pollice	da 0,85/1,15 a 3/4
Forma dente	Trapezoidale
Durezza dente	1.600 HV
Stradatura	Senza stradatura
Applicazioni	Lama idonea a tagli ad alta velocità ed elevata finitura. Adatta per: • acciai da costruzione, acciai da bonifica • superleghe • zirconio, molibdeno • bronzo-alluminio • leghe di titanio

PREZZI a richiesta

Dimensioni mm. (alt. x spessore)	Sviluppo mm.	Dentatura standard (denti x pollice)						Pezzi per confezione
		0,85/1,15	1/1,4	1,4/2	2/3	3	3/4	
27 x 0,90	2.450 ÷ 3.660					•	•	1
34 x 1,10	3.505 ÷ 5.300				•		•	1
41 x 1,30	4.100 ÷ 6.400			•	•		•	1
54 x 1,30	5.290 ÷ 8.686			•	•			1
54 x 1,60	6.270 ÷ 11.000	•	•	•	•			1



ALU MD



Caratteristiche tecniche

Tipologia lama	Lama con corpo in acciaio temprato e dentatura in metallo duro con stradatura maggiorata per la lavorazione di metalli non ferrosi
Altezza nastro	da 20 a 34 mm.
Denti per pollice	2 e 3
Forma dente	Hook
Durezza dente	1.600 HV
Stradatura	Maggiorata
Applicazioni	Lama idonea al taglio di: • metalli non ferrosi • alluminio • applicazioni manuali in fonderia

PREZZI a richiesta

Dimensioni mm. (alt. x spessore)	Sviluppo mm	Dentatura a gruppi variabili (denti per pollice)		Pezzi per confezione
		2	3	
20 x 0,80	a richiesta		•	1
27 x 0,90	a richiesta		•	1
34 x 1,10	a richiesta	•	•	1

Suggerimenti per la soluzione dei principali problemi legati all'uso delle segatrici a nastro

Problema	Causa	Soluzione consigliata
La lama tende ad uscire dai volani fermandosi nella fase di taglio.	Tensionatura della lama troppo bassa.	Riportare il valore di tensionatura ai valori consigliati dal costruttore della lama.
	Superficie di appoggio lama su volani usurata.	Verificare planarità superficie di appoggio lama su volani.
	Lunghezza della lama errata.	Sostituire lama.
La superficie del pezzo tagliato presenta una finitura imperfetta e sono presenti delle rigature. 	Dentatura non adeguata alle caratteristiche del materiale da tagliare.	Cambiare tipo di dentatura.
	Stradatura eccessiva.	Verificare valori di stradatura prima d'inizio taglio.
	Avanzamento non costante.	Eseguire il taglio con una velocità e una pressione di avanzamento uniforme. Su macchine con avanzamento lama automatico, controllare dispositivo di avanzamento.
	Lubrificazione inadeguata.	Verificare quantità e qualità del liquido lubrorefrigerante.
	Pressione e velocità di avanzamento troppo elevati.	Diminuire valori di pressione e velocità di avanzamento.
Il corpo lama presenta rigature parallele al dorso lama.	Supporti guidalama non allineati.	Verificare linearità tra i due.
	Cuscinetti o pattini guidalama usurati.	Sostituire cuscinetti o pattini guidalama.
Il dorso lama presenta sbavature e la sua superficie risulta lucidata.	Pressione e velocità di avanzamento troppo elevati.	Diminuire la pressione e la velocità di avanzamento.
	Cuscinetti o pattini premi lama usurati.	Sostituire cuscinetti o pattini guidalama.
Rottura della lama perpendicolarmente al dorso, nella zona saldatura.	Processo di saldatura rinvenimento lama non corretto	Sostituire lama.

Suggerimenti per la soluzione dei principali problemi legati all'uso delle segatrici a nastro

Problema	Causa	Soluzione consigliata
La lama si rompe nettamente con una rottura ortogonale al dorso lama in una zona a caso della lama a nastro.	Su segatrici con battuta di riscontro fissa per taglio a misura, il pezzo tagliato si incunea tra la lama e la battuta.	Rendere possibile l'evacuazione del pezzo tagliato, dal piano di taglio.
	La lama non si ferma dopo aver eseguito il taglio.	Regolare su segatrice fine corsa di discesa lama, in modo che possa arrestare la rotazione della lama a fine taglio.
	Pressione e velocità di avanzamento troppo elevati.	Diminuire la pressione e la velocità di avanzamento.
	Valori di tensionatura lama troppo elevati.	Riportare il valore di tensionatura ai valori consigliati dal costruttore della lama.
Rottura irregolare della lama. 	Materiale non bloccato in morsa.	Controllare la morsa.
I denti della lama si usurano dopo pochi tagli. 	Senso di lavoro del nastro non corretto.	Rivoltare nastro.
	Velocità di taglio troppo elevata.	Diminuire valore di velocità.
	Durezza del materiale elevata.	Impostare velocità adeguata.
	Lama non rodata adeguatamente.	Eseguire il primo taglio con pressione di taglio e velocità di avanzamento a valori inferiori ai normali.
	Surriscaldamento della lama.	Verificare la qualità e la quantità della miscela lubrorefrigerante.
	Presenza di inclusioni nel pezzo da tagliare.	Verificare omogeneità del pezzo da tagliare. Eventualmente spostare la zona di taglio.

Suggerimenti per la soluzione dei principali problemi legati all'uso delle segatrici a nastro

Problema	Causa	Soluzione consigliata
Rottura netta dei denti sulla base di ancoraggio del corpo, ad intervalli non regolari. 	Vibrazioni anormali durante la fase di taglio.	Serrare accuratamente il pezzo o i pezzi da tagliare. Su macchine con serraggio idraulico, verificare pulizia morse e pressione di esercizio.
	Operazione di taglio iniziata su uno spigolo in modo non costante.	Iniziare il taglio con una velocità e pressione di avanzamento inferiore a quella nominale di lavoro.
	Avanzamento non costante.	Regolare la velocità e la pressione di avanzamento in relazione alla sezione di taglio e alla durezza del materiale. Su macchine con avanzamento automatico, controllare la funzionalità del sistema di avanzamento.
	Dentatura non adeguata alla configurazione della sezione da tagliare.	Cambiare tipo di dentatura adeguandola alla tipologia della sezione che si intende tagliare.
	Velocità di taglio non adeguata alla sezione da tagliare.	Diminuire la velocità di taglio.
Presenza di cricche ortogonali al dorso del corpo lama. 	Valori di tensionatura lama troppo elevati.	Riportare il valore di tensionatura ai valori consigliati dal costruttore della lama.
	Pressione e velocità di avanzamento troppo elevati.	Diminuire la pressionee la velocità di avanzamento.
	Carico per dente eccessivo.	Sostituire tipo di dentatura con un numero di denti maggiore in modo da far diminuire il carico singolo per dente durante la fase di asportazione truciolo.
	Cuscinetti o pattini guidalama usurati e perpendicolari alla base della morsa.	Sostituire cuscinetti o pattini guidalama.

Suggerimenti per la soluzione dei principali problemi legati all'uso delle segatrici a nastro

Problema	Causa	Soluzione consigliata
Presenza di cricche ortogonali al dorso del corpo lama. 	Gruppo tensionatore della segatrice starato.	Verificare la funzionalità dei particolari meccanici facenti parte del gruppo tensionatore (manometro, fine corsa di minima tensione, guide e molle se meccanico; eventuali tenute, raschiatori e livello olio se idraulico).
	Presenza casuale di trucioli tra i volani e lama.	Predisporre un adeguato sistema per l'evacuazione dei trucioli.
	Surriscaldamento eccessivo del corpo lama.	Aumentare la portata del liquido lubrorefrigerante.
	Gruppi guidalama troppo vicini ai due volani.	Avvicinare i gruppi guidalama al pezzo da tagliare.
Il taglio non è perpendicolare (taglio storto). 	Posizionamento non corretto del pezzo da tagliare.	Eliminare eventuali residui di truciolo sul piano di appoggio della morsa.
	Tensionatura della lama troppo bassa.	Riportare il valore di tensionatura ai valori consigliati dal costruttore della lama.
	Distanza dei supporti guidalama troppo elevata.	Avvicinare i supporti guidalama il più possibile al profilo esterno del pezzo da tagliare.
	Supporti guidalama non allineati.	Verificare linearità tra i due supporti guidalama.
	Cuscinetti o pattini guidalama usurati.	Sostituire cuscinetti o pattini guidalama.
	Intasamento dei trucioli nelle gole dei denti.	Verificare che l'evacuazione dei trucioli avvenga correttamente.
	Dentatura non adeguata.	Sostituire tipo di dentatura.

Suggerimenti per la soluzione dei principali problemi legati all'uso delle segatrici a nastro

Problema	Causa	Soluzione consigliata
Il taglio non è perpendicolare (taglio storto). 	Valori di pressione e velocità di avanzamento troppo elevati.	Regolare la velocità e la pressione di avanzamento in relazione alla sezione di taglio e alla durezza del materiale. Su macchine con avanzamento automatico, controllare la funzionalità del sistema di avanzamento.
	Corpo lama deformato.	Sostituire lama.
	Morsa non perpendicolare alla lama.	Verificare la perpendicolarità e l'ortogonalità tra il gruppo morsa e il gruppo taglio.
	Stradatura della lama non corretta.	Verificare valori di stradatura della lama. Si raccomanda che nella fase di salita dell'arco porta lama dopo aver eseguito la fase di taglio, la lama non deve essere in movimento.
	Caratteristiche meccaniche del pezzo da tagliare non costanti (presenza di inclusioni o incrudimenti da laminazione o trafilatura).	Diminuire la pressione e la velocità di avanzamento. Diminuire la velocità di taglio. Spostare la zona di taglio.
	Sega a nastro con dentatura usurata.	Sostituire sega a nastro.
	Cuscinetti o pattini guidalama con misura insufficiente per tenere in guida la lama.	Sostituire cuscinetti o i pattini guidalama in modo che possano tenere in guida la lama per min. 85% dell'altezza della lama.

Seghe a tazza bimetalliche



Caratteristiche

Seghe a tazza bimetalliche ideali per realizzare fori su lamiere metalliche, utilizzabili anche su plastica, resine, legno e materiali multistrato. Affilatura dei denti ottimizzata per le massime prestazioni su metalli e multistrati, dentatura a passo variabile di 4/6 denti per pollice per facilitare l'evacuazione del truciolo, dentatura stradata per agevolare lo scarico, nastro in acciaio super rapido HSS saldato ad un corpo in acciaio speciale. Compatibile con tutti i tipi di attacchi per bimetalliche in commercio.

- **Altezza utile di taglio su lamiere:** 5 mm
- **Altezza utile del corpo:** 30 mm
- **Ø tazza 32 mm:** foro filettato 5/8"
- **Cartella:** 1,5 mm
- **Campi d'applicazione:** ferro, acciaio, ottone, bronzo, rame

Codice	Ø	Ø inch.		€ / cad.
LA1500020200014	14 mm	9/16	1	**11,95**
LA1500020200016	16 mm	5/8	1	**12,08**
LA1500020200017	17 mm	11/16	1	**12,21**
LA1500020200019	19 mm	3/4	1	**12,21**
LA1500020200020	20 mm	-	1	**12,21**
LA1500020200021	21 mm	13/16	1	**12,21**
LA1500020200022	22 mm	7/8	1	**12,34**
LA1500020200024	24 mm	15/16	1	**12,48**
LA1500020200025	25 mm	1	1	**12,61**
LA1500020200027	27 mm	1 1/16	1	**12,74**
LA1500020200029	29 mm	1 1/8	1	**12,88**
LA1500020200030	30 mm	1 3/16	1	**13,27**
LA1500020200032	32 mm	1 1/4	1	**13,54**
LA1500020200033	33 mm	1 5/16	1	**14,34**
LA1500020200035	35 mm	1 3/8	1	**14,47**
LA1500020200037	37 mm	1 7/16	1	**14,47**
LA1500020200038	38 mm	1 1/2	1	**15,00**
LA1500020200040	40 mm	1 9/16	1	**15,93**
LA1500020200041	41 mm	1 5/8	1	**16,06**
LA1500020200043	43 mm	1 11/16	1	**16,72**
LA1500020200044	44 mm	1 3/4	1	**16,86**
LA1500020200045	45 mm	-	1	**16,99**
LA1500020200046	46 mm	1 13/16	1	**16,99**
LA1500020200048	48 mm	1 7/8	1	**17,12**
LA1500020200050	50 mm	-	1	**17,26**
LA1500020200051	51 mm	2	1	**17,26**
LA1500020200052	52 mm	2 2/16	1	**20,57**
LA1500020200054	54 mm	2 1/8	1	**20,57**

Codice	Ø	Ø inch.		€ / cad.
LA1500020200055	55 mm	-	1	**20,57**
LA1500020200057	57 mm	2 1/4	1	**20,57**
LA1500020200059	59 mm	2 5/16	1	**20,57**
LA1500020200060	60 mm	2 3/8	1	**20,57**
LA1500020200062	62 mm	-	1	**22,30**
LA1500020200064	64 mm	2 1/2	1	**22,43**
LA1500020200065	65 mm	2 9/16	1	**23,23**
LA1500020200067	67 mm	2 5/8	1	**23,23**
LA1500020200068	68 mm	-	1	**23,23**
LA1500020200070	70 mm	2 3/4	1	**24,02**
LA1500020200073	73 mm	2 7/8	1	**24,56**
LA1500020200075	75 mm	-	1	**24,82**
LA1500020200076	76 mm	3	1	**24,82**
LA1500020200079	79 mm	3 1/8	1	**25,62**
LA1500020200083	83 mm	3 1/4	1	**25,75**
LA1500020200086	86 mm	3 3/8	1	**26,68**
LA1500020200089	89 mm	3 1/2	1	**27,61**
LA1500020200092	92 mm	3 5/8	1	**28,40**
LA1500020200095	95 mm	3 3/4	1	**31,86**
LA1500020200098	98 mm	3 7/8	1	**34,38**
LA1500020200100	100 mm	-	1	**35,17**
LA1500020200102	102 mm	4	1	**35,17**
LA1500020200105	105 mm	4 1/8	1	**39,55**
LA1500020200108	108 mm	4 1/4	1	**41,15**
LA1500020200111	111 mm	4 3/8	1	**43,67**
LA1500020200114	114 mm	4 1/2	1	**48,05**
LA1500020200121	121 mm	4 3/4	1	**58,00**
LA1500020200127	127 mm	5	1	**61,85**

Seghe a tazza bimetalliche



Caratteristiche

Seghe a tazza bimetalliche ideali per realizzare fori su lamiere metalliche, utilizzabili anche su plastica, resine, legno e materiali multistrato. Affilatura dei denti ottimizzata per le massime prestazioni su metalli e multistrati, dentatura a passo variabile di 4/6 denti per pollice per facilitare l'evacuazione del truciolo, dentatura stradata per agevolare lo scarico, nastro in acciaio super rapido HSS saldato ad un corpo in acciaio speciale. Compatibile con tutti i tipi di attacchi per bimetalliche in commercio.

- **Altezza utile di taglio su lamiere:** 5 mm
- **Altezza utile del corpo:** 30 mm
- **Ø tazza 32 mm:** foro filettato 5/8"
- **Cartella:** 1,5 mm
- **Campi d'applicazione:** ferro, acciaio, ottone, bronzo, rame

Codice	Ø	Ø inch.		€ / cad.
LA1500020200133	133 mm	5 1/4	1	**65,04**
LA1500020200140	140 mm	5 1/2	1	**66,63**
LA1500020200146	146 mm	5 3/4	1	**69,55**
LA1500020200152	152 mm	6	1	**71,28**
LA1500020200160	160 mm	6 5/16	1	**75,66**
LA1500020200168	168 mm	6 5/8	1	**79,64**
LA1500020200177	177 mm	7	1	**83,62**
LA1500020200185	185 mm	-	1	**88,93**
LA1500020200200	200 mm	7 7/8	1	**91,59**
LA1500020200210	210 mm	8 1/4	1	**95,57**
LA1500020200250	250 mm	-	1	**132,73**

Seghe a tazza bimetalliche HSS - M42, cobalto 8%



Caratteristiche

Seghe a tazza bimetalliche ideali per realizzare fori su lamiere metalliche, acciaio inox e acciai alto legati. Affilatura dei denti ottimizzata per le massime prestazioni su metalli e multistrati, dentatura a passo variabile di 4/6 denti per pollice per facilitare l'evacuazione del truciolo, dentatura stradata per agevolare lo scarico, nastro in acciaio super rapido HSS saldato ad un corpo in acciaio speciale. Compatibile con tutti i tipi di attacchi per bimetalliche in commercio.

- **Altezza utile di taglio su lamiere:** 5 mm
- **Altezza utile del corpo:** 30 mm
- **Ø tazza 32 mm:** foro filettato 5/8"
- **Cartella:** 1,5 mm
- **Campi d'applicazione:** inox, ferro, acciaio, ottone, ghisa, bronzo, rame

Codice	Ø	Ø inch.		€ / cad.
LA1500020100014	14 mm	9/16	1	**14,87**
LA1500020100016	16 mm	5/8	1	**15,13**
LA1500020100017	17 mm	11/16	1	**15,26**
LA1500020100019	19 mm	3/4	1	**15,26**
LA1500020100020	20 mm	-	1	**15,26**
LA1500020100021	21 mm	13/16	1	**15,26**
LA1500020100022	22 mm	7/8	1	**15,40**
LA1500020100024	24 mm	15/16	1	**15,53**
LA1500020100025	25 mm	1	1	**15,93**
LA1500020100027	27 mm	1 1/16	1	**16,06**
LA1500020100029	29 mm	1 1/8	1	**16,33**
LA1500020100030	30 mm	1 3/16	1	**16,72**
LA1500020100032	32 mm	1 1/4	1	**17,12**
LA1500020100033	33 mm	1 5/16	1	**17,79**
LA1500020100035	35 mm	1 3/8	1	**18,05**
LA1500020100037	37 mm	1 7/16	1	**18,32**
LA1500020100038	38 mm	1 1/2	1	**18,85**
LA1500020100040	40 mm	1 9/16	1	**19,91**
LA1500020100041	41 mm	1 5/8	1	**20,04**
LA1500020100043	43 mm	1 11/16	1	**20,84**
LA1500020100044	44 mm	1 3/4	1	**21,10**
LA1500020100046	46 mm	1 13/16	1	**21,24**
LA1500020100048	48 mm	1 7/8	1	**21,37**
LA1500020100051	51 mm	2	1	**21,50**
LA1500020100052	52 mm	2 1/16	1	**26,02**
LA1500020100054	54 mm	2 1/8	1	**26,02**
LA1500020100055	55 mm	-	1	**26,02**

Codice	Ø	Ø inch.		€ / cad.
LA1500020100057	57 mm	2 1/4	1	**26,02**
LA1500020100059	59 mm	2 5/16	1	**26,02**
LA1500020100060	60 mm	2 3/8	1	**26,02**
LA1500020100064	64 mm	2 1/2	1	**28,27**
LA1500020100065	65 mm	2 9/16	1	**28,94**
LA1500020100067	67 mm	2 5/8	1	**28,94**
LA1500020100068	68 mm	-	1	**28,94**
LA1500020100070	70 mm	2 3/4	1	**30,53**
LA1500020100073	73 mm	2 7/8	1	**30,79**
LA1500020100076	76 mm	3	1	**31,19**
LA1500020100079	79 mm	3 1/8	1	**31,99**
LA1500020100083	83 mm	3 1/4	1	**32,65**
LA1500020100086	86 mm	3 3/8	1	**33,45**
LA1500020100089	89 mm	3 1/2	1	**34,91**
LA1500020100092	92 mm	3 5/8	1	**35,71**
LA1500020100095	95 mm	3 3/4	1	**40,09**
LA1500020100098	98 mm	3 7/8	1	**43,14**
LA1500020100102	102 mm	4	1	**44,60**
LA1500020100105	105 mm	4 1/8	1	**49,77**
LA1500020100108	108 mm	4 1/4	1	**52,03**
LA1500020100111	111 mm	4 3/8	1	**54,95**
LA1500020100114	114 mm	4 1/2	1	**60,92**
LA1500020100121	121 mm	4 3/4	1	**72,74**
LA1500020100127	127 mm	5	1	**77,25**
LA1500020100133	133 mm	5 1/4	1	**81,76**
LA1500020100140	140 mm	5 1/2	1	**83,22**
LA1500020100152	152 mm	6	1	**89,20**

Attacco rapido Easy Quick



Caratteristiche

Attacco ad innesto rapido compatibile con tutte le seghe bi-metalliche incommercio e tazze simili. Innesto preciso e rapido, punta intercambiabile, gambo sfaccettato Ø 10 mm, tampone di innesto disponibile nelle due filettature: 1/2" per seghe Ø 32 mm.

Codice	Descrizione		€ / cad.
LA150202020152P	Attacco Easy Quick per seghe Ø 14-152mm	1	**30,46**
LA150202020152T	Tamponi per Easy Quick, 6 pz: 2xØ14-30mm, 4xØ32-152mm	1	**17,39**

Punte guida Ø 1/4" per seghe bimetalliche



Caratteristiche

Punte guida Ø 1/4" per seghe bimetalliche

Codice	Lunghezza	Sfaccettature		€ / cad.
LA1520020200001	80 mm	1	1	**6,50**
LA1520020200002	103 mm	--	1	**6,70**

Alberi completi di punta per seghe bimetalliche



Caratteristiche

Alberi completi di punta per seghe bimetalliche

Codice	Attacco	Trascinatori	Gambo	Ø seghe	Punta		€ / cad.
LA1501020203011	esagonale forato	no	11,2 mm	14-30 mm	LA1520020200001	1	**15,06**
LA1501020203010	esagonale pieno	no	10 mm	14-30 mm	LA1520020200002	1	**15,80**
LA150102020030S	--	no	sds+	14-30 mm	LA1520020200001	1	**30,20**
LA1501020202510	esagonale pieno	sì	10 mm	32-250 mm	LA1520020200001	1	**24,22**
LA1501020202511	esagonale forato	sì	11,2 mm	32-250 mm	LA1520020200002	1	**24,22**
LA150102020025S	--	sì	sds+	32-250 mm	LA1520020200001	1	**45,26**

Albero completo di punta e ghiera per seghe bimetalliche



Caratteristiche

Albero completo di punta e ghiera per seghe bimetalliche

Codice	Attacco	Trascinatori	Gambo	Ø seghe	Punta		€ / cad.
LA150102020251G	esagonale pieno	sì	11,2 mm	32-250 mm	LA1520020200001	1	**35,84**

Kit seghe a tazza per utilizzi diversi



Caratteristiche

Kit seghe a tazza per utilizzi diversi

Codice	Descrizione	Contenuto		€ / cad.
LA15000202005KT	kit per elettricisti	9 pz: gambo 6,5, Ø seghe 14-30, gambo 11,2, Ø seghe 32-250, riduzione filettata 1/2"-5/8", Ø 22, 29, 35, 44, 51, 64	1	**167,91**
LA15000202004KT	kit per elettricisti	15 pz: gambo 11,2, Ø seghe 14-30, gambo 11,2, Ø seghe 32-250, prolunga L 300 mm, gambo 11,2, Ø 20, 22, 29, 35, 38, 44, 51, 64, 76, 92, 105, 114	1	**377,49**
LA15000202007KT	kit per industria	19 pz: gambo 6,5, Ø seghe 14-30, gambo 11,2, Ø seghe 14-30, gambo 11,2, Ø seghe 32-250, prolunga L 300 mm, gambo 11,2, Ø 19, 22, 29, 35, 38, 44, 51, 57, 64, 76, 83, 92, 95, 108, 114	1	**523,10**
LA15000202001KT	kit per elettricisti	9 pz: gambo 6,5, Ø seghe 14-30, gambo 11,2, Ø seghe 32-250, riduzione filettata 1/2"-5/8", Ø 16, 20, 25, 32, 40, 51	1	**154,50**
LA15000202003KT	kit per meccanici	7 pz: gambo 10, Ø seghe 14-30, riduzione filettata 1/2"-5/8", Ø 22, 25, 29, 32, 38	1	**108,44**
LA15000202002KT	kit per idraulici	9 pz: gambo 6,5, Ø seghe 14-30, gambo 11,2, Ø seghe 32-250, riduzione filettata 1/2"-5/8", Ø 19, 22, 32, 38, 44, 57	1	**159,01**
LA15000202006KT	kit per fabbri	9 pz: gambo 6,5, Ø seghe 14-30, gambo 11,2, Ø seghe 32-250, riduzione filettata 1/2"-5/8", Ø 22, 25, 32, 38, 44, 54	1	**163,53**
LA15000202008KT	kit per manutentori	12 pz: gambo 11,2, Ø seghe 14-30, gambo 11,2, Ø seghe 32-250, riduzione filettata 1/2"-5/8", Ø 19, 22, 29, 35, 38, 44, 51, 57, 64	1	**193,13**
LA15000202009KT	kit espositore	53 pz: 6 pz. gambo 11,2, Ø seghe 32-250, 3 pz. gambo 11,2, Ø seghe 14-30, 2xØ 20, 22, 24, 25, 27, 30, 32, 35, 38, 40, 43, 46, 48, 51, 54, 60, 65, 70, 79, 83, 89, 102	1	**1.081,90**

Frese a tazza in HSS con scarico laterale



Caratteristiche

Fresa a tazza HSS con scarico laterale che agevola l'evacuazione del truciolo e permette una migliore refrigerazione del dente. Corpo rettificato, marcatura laser, profilo totalmente riaffilabile, molla per espulsione del dischetto di risulta, attacco sfaccettato per non scivolare nel mandrino.

- **Diametro anello:** da 8 a 150 mm
- **Durezza dente:** 64/65 HRC
- **Altezza utile di taglio:** 8 mm
- **Altezza utile del corpo:** 12 mm
- **Campi d'applicazione:** ferro, acciaio, ottone, ghisa, bronzo

Codice	Ø		€ / cad.
LA3600202000008	8 mm	1	**16,60**
LA3600202000009	9 mm	1	**16,60**
LA3600202000010	10 mm	1	**16,60**
LA3600202000011	11 mm	1	**17,29**
LA3600202000115	11,5 mm	1	**19,55**
LA3600202000012	12 mm	1	**17,77**
LA3600202000127	12,7 mm	1	**20,90**
LA3600202000013	13 mm	1	**19,01**
LA3600202000014	14 mm	1	**19,27**
LA3600202000015	15 mm	1	**20,44**
LA3600202000016	16 mm	1	**20,79**
LA3600202000017	17 mm	1	**21,05**
LA3600202000018	18 mm	1	**21,40**
LA3600202000184	18,6 mm	1	**23,93**
LA3600202000019	19 mm	1	**21,67**
LA3600202000020	20 mm	1	**22,07**
LA3600202000021	21 mm	1	**22,96**
LA3600202000022	22 mm	1	**24,06**
LA3600202000228	22,5 mm	1	**27,75**
LA3600202000023	23 mm	1	**25,22**
LA3600202000024	24 mm	1	**26,32**
LA3600202000025	25 mm	1	**27,34**
LA3600202000254	25,4 mm	1	**31,38**
LA3600202000026	26 mm	1	**28,51**
LA3600202000027	27 mm	1	**29,88**
LA3600202000028	28 mm	1	**35,35**
LA3600202000029	29 mm	1	**31,64**

Codice	Ø		€ / cad.
LA3600202000030	30 mm	1	**32,88**
LA3600202000031	31 mm	1	**33,90**
LA3600202000032	32 mm	1	**35,07**
LA3600202000033	33 mm	1	**36,16**
LA3600202000034	34 mm	1	**37,32**
LA3600202000035	35 mm	1	**38,41**
LA3600202000036	36 mm	1	**40,74**
LA3600202000037	37 mm	1	**41,84**
LA3600202000038	38 mm	1	**43,20**
LA3600202000039	39 mm	1	**44,36**
LA3600202000040	40 mm	1	**45,25**
LA3600202000041	41 mm	1	**46,62**
LA3600202000042	42 mm	1	**47,50**
LA3600202000043	43 mm	1	**48,87**
LA3600202000044	44 mm	1	**49,91**
LA3600202000045	45 mm	1	**51,06**
LA3600202000046	46 mm	1	**52,30**
LA3600202000047	47 mm	1	**53,32**
LA3600202000048	48 mm	1	**54,34**
LA3600202000049	49 mm	1	**55,71**
LA3600202000050	50 mm	1	**56,60**
LA3600202000051	51 mm	1	**70,48**
LA3600202000052	52 mm	1	**72,11**
LA3600202000053	53 mm	1	**73,35**
LA3600202000054	54 mm	1	**74,65**
LA3600202000055	55 mm	1	**76,02**
LA3600202000056	56 mm	1	**77,65**

Frese a tazza in HSS con scarico laterale



Caratteristiche

Fresa a tazza HSS con scarico laterale che agevola l'evacuazione del truciolo e permette una migliore refrigerazione del dente. Corpo rettificato, marcatura laser, profilo totalmente riaffilabile, molla per espulsione del dischetto di risulta, attacco sfaccettato per non scivolare nel mandrino.

- **Diametro anello:** da 8 a 150 mm
- **Durezza dente:** 64/65 HRC
- **Altezza utile di taglio:** 8 mm
- **Altezza utile del corpo:** 12 mm
- **Campi d'applicazione:** ferro, acciaio, ottone, ghisa, bronzo

Codice	Ø		€ / cad.
LA3600202000057	57 mm	1	**79,16**
LA3600202000058	58 mm	1	**80,18**
LA3600202000059	59 mm	1	**81,55**
LA3600202000060	60 mm	1	**83,05**
LA3600202000061	61 mm	1	**97,41**
LA3600202000062	62 mm	1	**99,05**
LA3600202000063	63 mm	1	**100,69**
LA3600202000064	64 mm	1	**102,19**
LA3600202000065	65 mm	1	**103,84**
LA3600202000066	66 mm	1	**105,27**
LA3600202000067	67 mm	1	**106,92**
LA3600202000068	68 mm	1	**108,61**
LA3600202000069	69 mm	1	**110,06**
LA3600202000070	70 mm	1	**111,69**
LA3600202000071	71 mm	1	**117,23**
LA3600202000072	72 mm	1	**118,88**
LA3600202000073	73 mm	1	**120,37**
LA3600202000074	74 mm	1	**122,02**
LA3600202000075	75 mm	1	**123,52**
LA3600202000076	76 mm	1	**125,17**
LA3600202000077	77 mm	1	**126,80**
LA3600202000078	78 mm	1	**128,44**
LA3600202000079	79 mm	1	**129,95**
LA3600202000080	80 mm	1	**131,44**
LA3600202000081	81 mm	1	**150,52**
LA3600202000082	82 mm	1	**150,52**
LA3600202000083	83 mm	1	**150,52**

Codice	Ø		€ / cad.
LA3600202000084	84 mm	1	**150,52**
LA3600202000085	85 mm	1	**150,52**
LA3600202000086	86 mm	1	**158,31**
LA3600202000087	87 mm	1	**158,31**
LA3600202000088	88 mm	1	**158,31**
LA3600202000089	89 mm	1	**158,31**
LA3600202000090	90 mm	1	**158,31**
LA3600202000092	92 mm	1	**167,88**
LA3600202000093	93 mm	1	**167,88**
LA3600202000095	95 mm	1	**167,88**
LA3600202000100	100 mm	1	**177,38**
LA3600202000105	110 mm	1	**250,32**
LA3600202000110	105 mm	1	**281,63**
LA3600202000120	120 mm	1	**418,50**
LA3600202000130	130 mm	1	**412,47**
LA3600202000140	140 mm	1	**455,19**
LA3600202000150	150 mm	1	**497,84**
LA3600202001150	115 mm	1	**341,37**
LA3600202001250	125 mm	1	**366,94**

Frese a tazza in HSS con rivestimento TiN



Caratteristiche

Fresa a tazza HSS con scarico laterale e rivestimento TiN specifico ed ottimizzato per la foratura di metalli. Corpo rettificato, marcatura laser, profilo totalmente riaffilabile, molla per espulsione del dischetto di risulta, attacco sfaccettato per non scivolare nel mandrino. Il rivestimento in modalità "multistrato" assicura una maggiore durata del tagliente, un aumento della durezza superficiale, una notevole riduzione degli attriti, una maggiore capacità di evacuazione del truciolo e, quindi, migliore produttività.

- **Colore:** giallo oro.
- **Diametro anello:** da 8 a 120 mm
- **Durezza dente:** 64/65 HRC
- **Altezza utile di taglio:** 8 mm
- **Altezza utile del corpo:** 12 mm
- **Campi d'applicazione:** ferro, acciaio, ottone, ghisa, bronzo

Codice	Ø		€ / cad.
LA360020200008T	8 mm	1	**26,17**
LA360020200009T	9 mm	1	**26,17**
LA360020200010T	10 mm	1	**26,17**
LA360020200011T	11 mm	1	**26,87**
LA360020200012T	12 mm	1	**28,10**
LA360020200013T	13 mm	1	**29,12**
LA360020200014T	14 mm	1	**29,60**
LA360020200015T	15 mm	1	**30,62**
LA360020200016T	16 mm	1	**31,64**
LA360020200017T	17 mm	1	**32,40**
LA360020200018T	18 mm	1	**33,16**
LA360020200019T	19 mm	1	**34,31**
LA360020200020T	20 mm	1	**34,79**
LA360020200021T	21 mm	1	**36,43**
LA360020200022T	22 mm	1	**37,94**
LA360020200023T	23 mm	1	**40,34**
LA360020200024T	24 mm	1	**41,97**
LA360020200025T	25 mm	1	**43,62**
LA360020200026T	26 mm	1	**46,01**
LA360020200027T	27 mm	1	**47,50**
LA360020200028T	28 mm	1	**49,02**
LA360020200029T	29 mm	1	**50,78**
LA360020200030T	30 mm	1	**52,30**
LA360020200031T	31 mm	1	**55,23**
LA360020200032T	32 mm	1	**57,08**
LA360020200033T	33 mm	1	**58,51**

Codice	Ø		€ / cad.
LA360020200034T	34 mm	1	**60,22**
LA360020200035T	35 mm	1	**61,65**
LA360020200036T	36 mm	1	**64,95**
LA360020200037T	37 mm	1	**66,45**
LA360020200038T	38 mm	1	**68,08**
LA360020200039T	39 mm	1	**69,59**
LA360020200040T	40 mm	1	**71,22**
LA360020200041T	41 mm	1	**77,65**
LA360020200042T	42 mm	1	**79,16**
LA360020200043T	43 mm	1	**80,66**
LA360020200044T	44 mm	1	**82,16**
LA360020200045T	45 mm	1	**83,67**
LA360020200046T	46 mm	1	**85,11**
LA360020200047T	47 mm	1	**86,95**
LA360020200048T	48 mm	1	**88,59**
LA360020200049T	49 mm	1	**90,23**
LA360020200050T	50 mm	1	**91,88**
LA360020200052T	52 mm	1	**110,81**
LA360020200055T	55 mm	1	**115,73**
LA360020200060T	60 mm	1	**125,17**
LA360020200065T	65 mm	1	**150,39**
LA360020200070T	70 mm	1	**159,82**
LA360020200075T	75 mm	1	**177,38**
LA360020200080T	80 mm	1	**188,19**
LA360020200085T	85 mm	1	**209,11**
LA360020200090T	90 mm	1	**220,31**

Frese a tazza in HSS con rivestimento TiN



Caratteristiche

Fresa a tazza HSS con scarico laterale e rivestimento TiN specifico ed ottimizzato per la foratura di metalli. Corpo rettificato, marcatura laser, profilo totalmente riaffilabile, molla per espulsione del dischetto di risulta, attacco sfaccettato per non scivolare nel mandrino. Il rivestimento in modalità “multistrato” assicura una maggiore durata del tagliente, un aumento della durezza superficiale, una notevole riduzione degli attriti, una maggiore capacità di evacuazione del truciolo e, quindi, migliore produttività.

- **Colore:** giallo oro.
- **Diametro anello:** da 8 a 120 mm
- **Durezza dente:** 64/65 HRC
- **Altezza utile di taglio:** 8 mm
- **Altezza utile del corpo:** 12 mm
- **Campi d’applicazione:** ferro, acciaio, ottone, ghisa, bronzo

Codice	Ø		€ / cad.
LA360020200095T	95 mm	1	**234,47**
LA360020200100T	100 mm	1	**249,43**
LA360020200110T	110 mm	1	**366,94**
LA360020200120T	120 mm	1	**455,19**

Frese a tazza in HSS con rivestimento TiAlN



Caratteristiche

Fresa a tazza HSS con scarico laterale e rivestimento TiAlN specifico ed ottimizzato per la foratura di metalli tenaci. Corpo rettificato, marcatura laser, profilo totalmente riaffilabile, molla per espulsione del dischetto di risulta, attacco sfaccettato per non scivolare nel mandrino. Lo specifico rivestimento migliora la produttività dell'utensile, all'aumentare della temperatura il tagliente non subisce danni (fino a 900°C), permette velocità più sostenute e/o correzione dell'eventuale errore dell'utilizzatore, consente l'utilizzo a secco. Realizzato con 1500 microstrati di 2,5-3,5 micron.

- **Colore:** nero-viola.
- **Diametro anello:** da 8 a 120 mm
- **Durezza dente:** 64/65 HRC
- **Altezza utile di taglio:** 8 mm
- **Altezza utile del corpo:** 12 mm
- **Campi d'applicazione:** ferro, acciaio inox, ottone, ghisa, bronzo

Codice	Ø		€ / cad.
LA36002020008TL	8 mm	1	**28,36**
LA36002020009TL	9 mm	1	**28,36**
LA36002020010TL	10 mm	1	**28,36**
LA36002020011TL	11 mm	1	**29,12**
LA36002020012TL	12 mm	1	**30,62**
LA36002020013TL	13 mm	1	**31,64**
LA36002020014TL	14 mm	1	**32,40**
LA36002020015TL	15 mm	1	**33,16**
LA36002020016TL	16 mm	1	**34,31**
LA36002020017TL	17 mm	1	**35,41**
LA36002020018TL	18 mm	1	**41,84**
LA36002020019TL	19 mm	1	**42,99**
LA36002020020TL	20 mm	1	**43,47**
LA36002020021TL	21 mm	1	**45,25**
LA36002020022TL	22 mm	1	**47,03**
LA36002020023TL	23 mm	1	**49,56**
LA36002020024TL	24 mm	1	**51,41**
LA36002020025TL	25 mm	1	**53,80**
LA36002020026TL	26 mm	1	**55,44**
LA36002020027TL	27 mm	1	**56,94**
LA36002020028TL	28 mm	1	**58,51**
LA36002020029TL	29 mm	1	**60,91**
LA36002020030TL	30 mm	1	**63,30**
LA36002020031TL	31 mm	1	**66,64**
LA36002020032TL	32 mm	1	**68,08**

Codice	Ø		€ / cad.
LA36002020033TL	33 mm	1	**69,59**
LA36002020034TL	34 mm	1	**71,22**
LA36002020035TL	35 mm	1	**72,87**
LA36002020036TL	36 mm	1	**76,02**
LA36002020037TL	37 mm	1	**77,65**
LA36002020038TL	38 mm	1	**80,79**
LA36002020039TL	39 mm	1	**81,55**
LA36002020040TL	40 mm	1	**83,94**
LA36002020041TL	41 mm	1	**91,88**
LA36002020042TL	42 mm	1	**93,51**
LA36002020043TL	43 mm	1	**95,02**
LA36002020044TL	44 mm	1	**96,66**
LA36002020045TL	45 mm	1	**98,30**
LA36002020046TL	46 mm	1	**99,74**
LA36002020047TL	47 mm	1	**101,23**
LA36002020048TL	48 mm	1	**103,08**
LA36002020049TL	49 mm	1	**104,51**
LA36002020050TL	50 mm	1	**106,03**
LA36002020052TL	52 mm	1	**121,00**
LA36002020055TL	55 mm	1	**125,43**
LA36002020060TL	60 mm	1	**135,89**
LA36002020065TL	65 mm	1	**162,76**
LA36002020070TL	70 mm	1	**171,78**
LA36002020075TL	75 mm	1	**191,20**
LA36002020080TL	80 mm	1	**203,09**

Frese a tazza in HSS con rivestimento TiAlN



Caratteristiche

Fresa a tazza HSS con scarico laterale e rivestimento TiAlN specifico ed ottimizzato per la foratura di metalli tenaci. Corpo rettificato, marcatura laser, profilo totalmente riaffilabile, molla per espulsione del dischetto di risulta, attacco sfaccettato per non scivolare nel mandrino. Lo specifico rivestimento migliora la produttività dell'utensile, all'aumentare della temperatura il tagliente non subisce danni (fino a 900°C), permette velocità più sostenute e/o correzione dell'eventuale errore dell'utilizzatore, consente l'utilizzo a secco. Realizzato con 1500 microstrati di 2,5-3,5 micron.

- **Colore:** nero-viola.
- **Diametro anello:** da 8 a 120 mm
- **Durezza dente:** 64/65 HRC
- **Altezza utile di taglio:** 8 mm
- **Altezza utile del corpo:** 12 mm
- **Campi d'applicazione:** ferro, acciaio inox, ottone, ghisa, bronzo

Codice	Ø		€ / cad.
LA36002020085TL	85 mm	1	**224,01**
LA36002020090TL	90 mm	1	**235,97**
LA36002020095TL	95 mm	1	**252,38**
LA36002020100TL	100 mm	1	**268,85**
LA36002020110TL	110 mm	1	**398,25**
LA36002020120TL	120 mm	1	**497,84**

Frese a tazza in HSS-E eccentriche



Caratteristiche

Fresa a tazza HSS-E eccentrica, con scarico laterale e cartella a spessore variabile per garantire una facile espulsione del dischetto di risulta. Corpo rettificato in acciaio super rapido HSS M35; ottime performance anche su materiali abrasivi e acciaio inox, grazie all'elevato tenore di cobalto; ideale anche per utilizzo con macchine stazionarie. H utile di taglio 15 mm; profondità utile 18 mm.

Codice	Ø		€ / cad.
LA350020200015E	15 mm	1	**21,37**
LA350020200016E	16 mm	1	**22,76**
LA350020200017E	17 mm	1	**24,16**
LA350020200018E	18 mm	1	**25,62**
LA350020200019E	19 mm	1	**26,94**
LA350020200020E	20 mm	1	**28,40**
LA350020200021E	21 mm	1	**29,86**
LA350020200022E	22 mm	1	**31,32**
LA350020200023E	23 mm	1	**32,79**
LA350020200024E	24 mm	1	**34,11**
LA350020200025E	25 mm	1	**35,57**
LA350020200026E	26 mm	1	**37,03**
LA350020200027E	27 mm	1	**38,36**
LA350020200028E	28 mm	1	**39,82**
LA350020200029E	29 mm	1	**41,15**
LA350020200030E	30 mm	1	**42,61**
LA350020200031E	31 mm	1	**44,07**
LA350020200032E	32 mm	1	**45,53**
LA350020200033E	33 mm	1	**46,99**
LA350020200034E	34 mm	1	**48,31**
LA350020200035E	35 mm	1	**49,77**
LA350020200036E	36 mm	1	**51,23**
LA350020200037E	37 mm	1	**52,69**
LA350020200038E	38 mm	1	**54,02**

Codice	Ø		€ / cad.
LA350020200039E	39 mm	1	**55,48**
LA350020200040E	40 mm	1	**56,94**
LA350020200041E	41 mm	1	**59,73**
LA350020200042E	42 mm	1	**61,19**
LA350020200043E	43 mm	1	**62,65**
LA350020200044E	44 mm	1	**63,98**
LA350020200045E	45 mm	1	**65,44**
LA350020200046E	46 mm	1	**66,90**
LA350020200047E	47 mm	1	**68,36**
LA350020200048E	48 mm	1	**69,68**
LA350020200049E	49 mm	1	**71,14**
LA350020200050E	50 mm	1	**72,47**
LA350020200052E	52 mm	1	**93,84**
LA350020200055E	55 mm	1	**99,55**
LA350020200060E	60 mm	1	**108,04**
LA350020200065E	65 mm	1	**120,92**
LA350020200070E	70 mm	1	**130,87**
LA350020200075E	75 mm	1	**159,28**
LA350020200080E	80 mm	1	**171,23**

Frese a tazza T.C.T. per inox



Caratteristiche

Fresa a tazza con denti in metallo duro dotata di una corona realizzata tramite l'inserzione di denti in carburo di tungsteno su di un corpo di acciaio speciale, che ne fa l'utensile ideale per la foratura di precisione degli acciai altamente legati, degli acciai inossidabili e delle ghise dure. Molla per espulsione del dischetto di risulta, denti in metallo duro micrograna K20 saldobrasati, attacco sfaccettato per non scivolare nel mandrino, affilatura dei denti ideale per il taglio dell'acciaio inox. Questo tipo di fresa può essere usata per forare materiali ceramici di elevata durezza; inoltre lavorando nel rispetto delle prescrizioni circa le velocità di taglio e l'uso di lubrorefrigerante è un prodotto che possiede una lunga durata.

- **Diametro anello:** da 15 a 200 mm
- **Altezza utile di taglio:** 8 mm
- **Altezza utile del corpo:** 14 mm
- **Dente:** 2,5 mm
- **Campi d'applicazione:** acciaio inox, ferro, acciaio, ottone, ghisa, bronzo, rame

Codice	Ø		€ / cad.
LA3900202000015	15 mm	1	**54,18**
LA3900202000016	16 mm	1	**54,18**
LA3900202000017	17 mm	1	**54,18**
LA3900202000018	18 mm	1	**54,18**
LA3900202000019	19 mm	1	**54,18**
LA3900202000020	20 mm	1	**54,18**
LA3900202000021	21 mm	1	**54,18**
LA3900202000022	22 mm	1	**54,18**
LA3900202000023	23 mm	1	**60,03**
LA3900202000024	24 mm	1	**60,03**
LA3900202000025	25 mm	1	**60,03**
LA3900202000026	26 mm	1	**69,84**
LA3900202000027	27 mm	1	**69,84**
LA3900202000028	28 mm	1	**69,84**
LA3900202000029	29 mm	1	**69,84**
LA3900202000030	30 mm	1	**69,84**
LA3900202000031	31 mm	1	**80,54**
LA3900202000032	32 mm	1	**80,54**
LA3900202000033	33 mm	1	**80,54**
LA3900202000034	34 mm	1	**80,54**
LA3900202000035	35 mm	1	**80,54**
LA3900202000036	36 mm	1	**93,13**
LA3900202000037	37 mm	1	**93,13**
LA3900202000038	38 mm	1	**93,13**

Codice	Ø		€ / cad.
LA3900202000039	39 mm	1	**93,13**
LA3900202000040	40 mm	1	**93,13**
LA3900202000041	41 mm	1	**107,18**
LA3900202000042	42 mm	1	**107,18**
LA3900202000043	43 mm	1	**107,18**
LA3900202000044	44 mm	1	**107,18**
LA3900202000045	45 mm	1	**107,18**
LA3900202000046	46 mm	1	**121,24**
LA3900202000047	47 mm	1	**121,24**
LA3900202000048	48 mm	1	**121,24**
LA3900202000049	49 mm	1	**121,24**
LA3900202000050	50 mm	1	**121,24**
LA3900202000051	51 mm	1	**133,24**
LA3900202000052	52 mm	1	**133,24**
LA3900202000053	53 mm	1	**133,24**
LA3900202000054	54 mm	1	**133,24**
LA3900202000055	55 mm	1	**133,24**
LA3900202000060	60 mm	1	**170,73**
LA3900202000065	65 mm	1	**180,09**
LA3900202000070	70 mm	1	**195,62**
LA3900202000075	75 mm	1	**210,85**
LA3900202000080	80 mm	1	**228,42**
LA3900202000085	85 mm	1	**259,17**
LA3900202000090	90 mm	1	**278,19**

Frese a tazza T.C.T. per inox



Caratteristiche

Fresa a tazza con denti in metallo duro dotata di una corona realizzata tramite l'inserzione di denti in carburo di tungsteno su di un corpo di acciaio speciale, che ne fa l'utensile ideale per la foratura di precisione degli acciai altamente legati, degli acciai inossidabili e delle ghise dure. Molla per espulsione del dischetto di risulta, denti in metallo duro micrograna K20 saldobrasati, attacco sfaccettato per non scivolare nel mandrino, affilatura dei denti ideale per il taglio dell'acciaio inox. Questo tipo di fresa può essere usata per forare materiali ceramici di elevata durezza; inoltre lavorando nel rispetto delle prescrizioni circa le velocità di taglio e l'uso di lubrorefrigerante è un prodotto che possiede una lunga durata.

- **Diametro anello:** da 15 a 200 mm
- **Altezza utile di taglio:** 8 mm
- **Altezza utile del corpo:** 14 mm
- **Dente:** 2,5 mm
- **Campi d'applicazione:** acciaio inox, ferro, acciaio, ottone, ghisa, bronzo, rame

Codice	Ø		€ / cad.
LA3900202000095	95 mm	1	**288,45**
LA3900202000100	100 mm	1	**308,95**
LA3900202000105	105 mm	1	**389,49**
LA3900202000110	110 mm	1	**431,95**
LA3900202000115	115 mm	1	**461,23**
LA3900202000120	120 mm	1	**494,91**
LA3900202000125	125 mm	1	**508,09**
LA3900202000130	130 mm	1	**527,12**
LA3900202000140	140 mm	1	**553,48**
LA3900202000150	150 mm	1	**585,68**
LA3900202000160	160 mm	1	**622,30**
LA3900202000170	170 mm	1	**685,26**
LA3900202000180	180 mm	1	**732,11**
LA3900202000200	200 mm	1	**815,57**

Kit frese a tazza in HSS



Caratteristiche

Kit frese a tazza in HSS

Codice	Descrizione		€ / cad.
LA36002020070KT	Valigetta, 7 pz: 18, 22, 25, 30, 35, 38, 50 mm	1	**266,79**
LA36002020018KT	Espositore, 18 pz: 18, 19, 20, 21, 22, …35 mm	1	**557,48**
LA36002020029KT	Espositore, 29 pz: 15, 16, 17, …39, 40, 42, 45, 50 mm	1	**1.007,44**
LA3600202007TKT	Valigetta, 7 pz: 18, 22, 25, 30, 35, 38, 50 mm	1	**431,38**
LA3600202018TKT	Espositore, 18 pz: 18, 19, 20, 21, 22, …35 mm	1	**874,71**
LA3600202029TKT	Espositore, 29 pz: 15, 16, 17, …39, 40, 42, 45, 50 mm	1	**1.578,19**
LA360020207TLKT	Valigetta, 7 pz: 18, 22, 25, 30, 35, 38, 50 mm	1	**507,04**
LA360020218TLKT	Espositore, 18 pz: 18, 19, 20, 21, 22, …35 mm	1	**1.052,57**
LA360020229TLKT	Espositore, 29 pz: 15, 16, 17, …39, 40, 42, 45, 50 mm	1	**1.867,55**

Kit frese a tazza in HSS-E eccentriche



Caratteristiche

Kit composto da 7 frese a tazza HSS-E eccentriche (Ø 18, 22, 25, 30, 35, 38, 50), fornito in valigetta.

Codice	Descrizione		€ / cad.
LA35002020007KT	Ø 18, 22, 25, 30, 35, 38, 50 mm	1	**311,92**

Espositore frese a tazza in HSS-E eccentriche



Caratteristiche

Espositore da banco composto da 18 frese a tazza HSS-E eccentriche, Ø 18, 19, 20, 21, 22 ….35.

Codice	Descrizione		€ / cad.
LA35002020018KT	Ø 18, 19, 20, 21, 22, 23, 24, 25, 26, 27, 28, 29, 30, 31, 32, 33, 34, 35 mm	1	**682,25**

Fresa a tazza in HSS per trapani a supporto magnetico h 30mm



Caratteristiche

Fresa a tazza in HSS con attacco Weldon 19mm, per trapani a supporto magnetico h 30mm. Per realizzare fori nei metalli fino a 30mm, anche nel pieno. Corpo fresato e rettificato in acciaio super rapido HSS M2, profilo totalmente riaffilabile, scarico laterale per evacuazione truciolo. Ideale per forare piatti e lamiere spesse, tubi, putrelle e profilati.

- **Altezza utile di taglio:** 30 mm
- **Altezza utile del corpo:** 61 mm
- **Spessore cartella:** 4,5 mm

Codice	Ø		€ / cad.
LA3800201000012	12 mm	1	**40,62**
LA3800201000013	13 mm	1	**40,62**
LA3800201000014	14 mm	1	**41,97**
LA3800201000015	15 mm	1	**43,32**
LA3800201000016	16 mm	1	**43,32**
LA3800201000017	17 mm	1	**46,03**
LA3800201000018	18 mm	1	**46,03**
LA3800201000019	19 mm	1	**47,39**
LA3800201000020	20 mm	1	**48,74**
LA3800201000021	21 mm	1	**54,15**
LA3800201000022	22 mm	1	**54,15**
LA3800201000023	23 mm	1	**60,92**
LA3800201000024	24 mm	1	**60,92**
LA3800201000025	25 mm	1	**64,99**

Codice	Ø		€ / cad.
LA3800201000026	26 mm	1	**64,99**
LA3800201000027	27 mm	1	**70,40**
LA3800201000028	28 mm	1	**70,40**
LA3800201000029	29 mm	1	**75,82**
LA3800201000030	30 mm	1	**75,82**
LA3800201000031	31 mm	1	**88,00**
LA3800201000032	32 mm	1	**88,00**
LA3800201000033	33 mm	1	**101,54**
LA3800201000034	34 mm	1	**108,31**
LA3800201000035	35 mm	1	**121,85**
LA3800201000036	36 mm	1	**135,39**
LA3800201000037	37 mm	1	**142,16**
LA3800201000038	38 mm	1	**142,16**
LA3800201000039	39 mm	1	**148,93**

Fresa a tazza in HSS per trapani a supporto magnetico h 30mm



Caratteristiche

Fresa a tazza in HSS con attacco Weldon 19mm, per trapani a supporto magnetico h 30mm. Per realizzare fori nei metalli fino a 30mm, anche nel pieno. Corpo fresato e rettificato in acciaio super rapido HSS M2, profilo totalmente riaffilabile, scarico laterale per evacuazione truciolo. Ideale per forare piatti e lamiere spesse, tubi, putrelle e profilati.

- **Altezza utile di taglio:** 30 mm
- **Altezza utile del corpo:** 61 mm
- **Spessore cartella:** 4,5 mm

Codice	Ø		€ / cad.
LA3800201000040	40 mm	1	**148,93**
LA3800201000041	41 mm	1	**162,46**
LA3800201000042	42 mm	1	**169,23**
LA3800201000043	43 mm	1	**176,00**
LA3800201000044	44 mm	1	**182,77**
LA3800201000045	45 mm	1	**189,54**
LA3800201000046	46 mm	1	**200,37**
LA3800201000047	47 mm	1	**208,50**
LA3800201000048	48 mm	1	**215,27**

Codice	Ø		€ / cad.
LA3800201000049	49 mm	1	**223,39**
LA3800201000050	50 mm	1	**223,39**
LA3800201000055	55 mm	1	**257,24**
LA3800201000060	60 mm	1	**270,77**
LA3800201000065	65 mm	1	**352,01**
LA3800201000070	70 mm	1	**406,16**
LA3800201000075	75 mm	1	**473,86**

Fresa a tazza in HSS per trapani a supporto magnetico h 55mm



Caratteristiche

Fresa a tazza in HSS con attacco Weldon 19mm, per trapani a supporto magnetico h 55mm. Per realizzare fori nei metalli fino a 55mm, anche nel pieno. Corpo fresato e rettificato in acciaio super rapido HSS M2, profilo totalmente riaffilabile, scarico laterale per evacuazione truciolo. Ideale per forare piatti e lamiere spesse, tubi, putrelle e profilati.

- **Altezza utile di taglio:** 55 mm
- **Altezza utile del corpo:** 86 mm
- **Spessore cartella:** 4,5 mm

Codice	Ø		€ / cad.
LA3800204000012	12 mm	1	**58,22**
LA3800204000013	13 mm	1	**58,22**
LA3800204000014	14 mm	1	**60,92**
LA3800204000015	15 mm	1	**60,92**
LA3800204000016	16 mm	1	**63,63**
LA3800204000017	17 mm	1	**67,69**
LA3800204000018	18 mm	1	**70,40**
LA3800204000019	19 mm	1	**74,46**
LA3800204000020	20 mm	1	**74,46**

Codice	Ø		€ / cad.
LA3800204000021	21 mm	1	**81,23**
LA3800204000022	22 mm	1	**81,23**
LA3800204000023	23 mm	1	**86,65**
LA3800204000024	24 mm	1	**88,00**
LA3800204000025	25 mm	1	**90,71**
LA3800204000026	26 mm	1	**94,77**
LA3800204000027	27 mm	1	**97,48**
LA3800204000028	28 mm	1	**100,19**
LA3800204000029	29 mm	1	**111,02**

Fresa a tazza in HSS per trapani a supporto magnetico h 55mm



Caratteristiche

Fresa a tazza in HSS con attacco Weldon 19mm, per trapani a supporto magnetico h 55mm. Per realizzare fori nei metalli fino a 55mm, anche nel pieno. Corpo fresato e rettificato in acciaio super rapido HSS M2, profilo totalmente riaffilabile, scarico laterale per evacuazione truciolo. Ideale per forare piatti e lamiere spesse, tubi, putrelle e profilati.

- **Altezza utile di taglio:** 55 mm
- **Altezza utile del corpo:** 86 mm
- **Spessore cartella:** 4,5 mm

Codice	Ø		€ / cad.
LA3800204000030	30 mm	1	**111,02**
LA3800204000031	31 mm	1	**115,08**
LA3800204000032	32 mm	1	**121,85**
LA3800204000033	33 mm	1	**135,39**
LA3800204000034	34 mm	1	**138,10**
LA3800204000035	35 mm	1	**142,16**
LA3800204000036	36 mm	1	**148,93**
LA3800204000037	37 mm	1	**155,70**
LA3800204000038	38 mm	1	**158,40**
LA3800204000039	39 mm	1	**166,53**
LA3800204000040	40 mm	1	**171,94**
LA3800204000041	41 mm	1	**186,83**
LA3800204000042	42 mm	1	**192,25**

Codice	Ø		€ / cad.
LA3800204000043	43 mm	1	**205,79**
LA3800204000044	44 mm	1	**216,62**
LA3800204000045	45 mm	1	**227,45**
LA3800204000046	46 mm	1	**239,64**
LA3800204000047	47 mm	1	**257,24**
LA3800204000048	48 mm	1	**270,77**
LA3800204000049	49 mm	1	**278,90**
LA3800204000050	50 mm	1	**287,02**
LA3800204000055	55 mm	1	**328,99**
LA3800204000060	60 mm	1	**377,73**
LA3800204000065	65 mm	1	**500,93**

Fresa a tazza T.C.T. per trapani a supporto magnetico h 55mm



Caratteristiche

Fresa a tazza T.C.T. con attacco Weldon 19mm, per trapani a supporto magnetico h 55mm. Per realizzare fori nei metalli, inox e acciai più tenaci. Corpo in acciaio speciale, denti in metallo duro saldobrasati ad alta temperatura, scarico laterale per evacuazione truciolo. Ideale per realizzare fori di grande diametro su lamiere, tubi, putrelle e profilati.

- **Altezza utile di taglio:** 55 mm
- **Altezza utile del corpo:** 90 mm
- **Spessore cartella:** 3,5 mm

Codice	Ø		€ / cad.
LA3800203000012	12 mm	1	**109,64**
LA3800203000014	14 mm	1	**115,08**
LA3800203000016	16 mm	1	**115,08**
LA3800203000018	18 mm	1	**115,08**
LA3800203000019	19 mm	1	**115,08**
LA3800203000020	20 mm	1	**115,08**
LA3800203000021	21 mm	1	**116,43**
LA3800203000022	22 mm	1	**116,43**
LA3800203000023	23 mm	1	**117,79**
LA3800203000024	24 mm	1	**117,79**
LA3800203000025	25 mm	1	**117,79**
LA3800203000026	26 mm	1	**120,49**
LA3800203000027	27 mm	1	**121,85**
LA3800203000028	28 mm	1	**124,56**
LA3800203000029	29 mm	1	**125,91**
LA3800203000030	30 mm	1	**125,91**
LA3800203000031	31 mm	1	**154,34**
LA3800203000032	32 mm	1	**154,34**
LA3800203000033	33 mm	1	**155,70**
LA3800203000034	34 mm	1	**155,70**
LA3800203000035	35 mm	1	**157,05**
LA3800203000036	36 mm	1	**173,30**
LA3800203000037	37 mm	1	**174,65**
LA3800203000038	38 mm	1	**176,00**
LA3800203000039	39 mm	1	**177,36**
LA3800203000040	40 mm	1	**177,36**
LA3800203000041	41 mm	1	**203,08**
LA3800203000042	42 mm	1	**203,08**
LA3800203000043	43 mm	1	**204,43**

Codice	Ø		€ / cad.
LA3800203000044	44 mm	1	**204,43**
LA3800203000045	45 mm	1	**204,43**
LA3800203000046	46 mm	1	**213,91**
LA3800203000047	47 mm	1	**215,27**
LA3800203000048	48 mm	1	**215,27**
LA3800203000049	49 mm	1	**215,27**
LA3800203000050	50 mm	1	**220,68**
LA3800203000055	55 mm	1	**265,36**
LA3800203000060	60 mm	1	**304,62**
LA3800203000065	65 mm	1	**400,75**
LA3800203000070	70 mm	1	**440,01**
LA3800203000075	75 mm	1	**507,70**

Kit frese a tazza in HSS per trapani a supporto magnetico



Caratteristiche

Kit frese a tazza in HSS con attacco Weldon 19mm, per trapani a supporto magnetico h 30mm.

Codice	Descrizione	Cassetta		€ / cad.
LA3800201030003	n.3 frese Ø 14,18,22mm + punta guida	plastica	1	**162,46**
LA3800201030006	n.6 frese Ø 12,14,16,18,20,22mm + punta guida	plastica	1	**297,85**
LA380020103006M	n.6 frese Ø 12,14,16,18,20,22mm + punta guida	metallica	1	**324,93**

Kit frese a tazza in HSS per trapani a supporto magnetico h55



Caratteristiche

Kit frese a tazza in HSS con attacco Weldon 19mm, per trapani a supporto magnetico h 55mm.

Codice	Descrizione	Cassetta		€ / cad.
LA3800204055003	n.3 frese Ø 14,18,22mm + punta guida	plastica	1	**228,83**
LA3800204055006	n.6 frese Ø 12,14,16,18,20,22mm + punta guida	plastica	1	**492,40**

Espositore frese a tazza in HSS per trapani a supporto magnetico



Caratteristiche

Espositore da banco per frese a tazza in HSS con attacco Weldon 19mm, per trapani a supporto magnetico h 30mm.

Codice	Descrizione		€ / cad.
LA3800201030010	n.10 frese Ø 12÷35mm	1	**636,32**

Espositore frese a tazza in HSS per trapani a supporto magnetico h55



Caratteristiche

Espositore da banco per frese a tazza in HSS con attacco Weldon 19mm, per trapani a supporto magnetico h 55mm.

Codice	Descrizione		€ / cad.
LA3800204055010	n.10 frese Ø 12÷35mm	1	**880,02**

Punta guida per frese HSS per trapani a supporto magnetico



Caratteristiche

Punta guida per frese in HSS per trapani a supporto magnetico

Codice	Lunghezza	Fresa h.		€ / cad.
LA380020403000P	75 mm	30 mm	1	**14,89**
LA380020405500P	100 mm	55 mm	1	**18,98**
LA380020407500P	75 mm	extra lunga	1	**22,56**

Punta guida per frese T.C.T. per trapani a supporto magnetico



Caratteristiche

Punta guida per frese T.C.T. per trapani a supporto magnetico

Codice	Lunghezza	Fresa h.		€ / cad.
LA380020305500P	100 mm	55 mm	1	**22,30**

Adattatori per frese con attacco Weldon/QuickIN



Caratteristiche

Adattatori QuickIN/Weldon e Weldon/QuickIN. Consentono di utilizzare frese con attacco Weldon su macchine QuickIN e frese QuickIN su macchine con attacco Weldon 19 mm.

Codice	Descrizione		€ / cad.
LA38002050000QW	QuickIN / Weldon	1	**59,73**
LA38002050000WQ	Weldon / QuickIN	1	**63,71**

Trapano a supporto magnetico 35mm



Caratteristiche

Trapano a supporto magnetico, per uso professionale. Specifico per realizzare fori su metalli fino a Ø 35 mm, con frese attacco Weldon 19 mm. Dotato di sistema refrigerante integrato. Ideale per putrelle.

- **Capacità massima foratura:** 35 mm
- **Profondità di foratura:** 50 mm
- **Adesione magnetica:** 10.000 N
- **Dimensioni elettromagnete:** 36x160x81 mm

Codice	Velocità a vuoto (giri/min)	Potenza (Watt)	Pressione sonora (db)	Dimensione (mm)		€ / cad.
LA1800201000035	750	900	90	383x265x175	1	**610,00**

Trapano a supporto magnetico 42mm



Caratteristiche

Trapano a supporto magnetico, per uso professionale. Specifico per realizzare fori su metalli fino a Ø 42 mm, con frese attacco Weldon 19 mm e/o con punte elicoidali (13 mm max) o con utensili specifici (allargafori, svasatori, ecc.). Dotato di sistema refrigerante integrato e innovativo sistema di scorrimento a doppia cremagliera (310mm di sollevamento).

- **Capacità massima foratura:** 42 mm
- **Profondità di foratura:** 50 mm
- **Adesione magnetica:** 15.000 N
- **Dimensioni elettromagnete:** 40x90x180 mm

Codice	Velocità a vuoto (giri/min)	Potenza (Watt)	Pressione sonora dB (A)	Dimensione (mm)	Peso (kg)		€ / cad.
LA1800201000042	450	1200	90 dB	580x320x180	10,9	1	**744,00**

Trapano a supporto magnetico 50mm



Caratteristiche

Trapano a supporto magnetico, per uso professionale. Specifico per realizzare fori su metalli fino a Ø 50 mm, con frese attacco Weldon 19 mm. Dotato di sistema refrigerante integrato. Possibilità di utilizzo a 2 velocità.

- **Massima escursione di lavoro:** 170 mm
- **Capacità massima foratura:** 50 mm
- **Profondità di foratura:** 50 mm
- **Svasatura:** 10-50 mm
- **Adesione magnetica:** 16.000 N
- **Dimensioni elettromagnete**: 49x168x84 mm

Codice	Velocità a vuoto (giri/min)	Potenza (Watt)	Dimensione (mm)		€ / cad.
LA1800201000050	380 - 790	1250	550x320x210	1	**920,00**

Trapano a supporto magnetico 60mm



Caratteristiche

Trapano a supporto magnetico, per uso professionale. Specifico per realizzare fori su metalli fino a Ø 60 mm, con frese attacco Weldon 19 mm e/o punte elicoidali cono morse (23mm max). Dotato di sistema refrigerante integrato, indicatore led di stato magnete, indicatore led usura carboncini, sensore giroscopico, sensore di sovraccarico.

- **Massima escursione di lavoro:** 170 mm
- **Capacità massima foratura:** 50 mm
- **Profondità di foratura:** 60 mm
- **Svasatura:** 10-65 mm
- **Adesione magnetica:** 18.000 N
- **Dimensioni elettromagnete:** 49x168x84 mm

Codice	Velocità a vuoto (giri/min)	Potenza (Watt)	Dimensione (mm)		€ / cad.
LA1800201000060	60 - 100	1700	622x320x200	1	**1.640,00**

Trapano a supporto magnetico 80mm



Caratteristiche

Trapano a supporto magnetico, per uso professionale. Specifico per realizzare fori su metalli fino a Ø 80 mm, con frese attacco Weldon 19 mm e/o punte elicoidali cono morse (32mm max). Dotato di sistema refrigerante integrato, indicatore led di stato magnete, indicatore led usura carboncini, sensore giroscopico, sensore di sovraccarico. Possibilità di utilizzo a 4 velocità a controllo elettronico.

- **Massima escursione di lavoro:** 260 mm
- **Capacità massima foratura:** 60 mm
- **Profondità di foratura:** 50 mm
- **Svasatura:** 10-85 mm
- **Adesione magnetica:** 30.000 N
- **Dimensioni elettromagnete:** 64x220x110 mm

Codice	Velocità a vuoto (giri/min)	Potenza (Watt)	Dimensione (mm)		€ / cad.
LA1800201000080	150 - 200 - 275 - 400	1800	710x365x310	1	**2.400,00**

Adattatore Weldon 19mm



Caratteristiche

Adattatore Weldon 19mm per mandrino

Codice	Descrizione		€ / cad.
LA380020500000W	W-1/2"x20 UNF	1	**54,42**

Adattatore cono Morse 3 - B16



Caratteristiche

Adattatore cono Morse 3 - B16

Codice	Descrizione		€ / cad.
LA180020200030B	CM3 - B16	1	**39,82**

Adattatore cono Morse Weldon 19mm



Caratteristiche

Adattatore cono Morse Weldon 19mm, con e senza lubrificazione.

Codice	Descrizione	Lubrificazione		€ / cad.
LA18002020002WL	CM2	sì	1	**238,92**
LA18002020003WL	CM3	sì	1	**254,85**
LA180020200030W	CM3	no	1	**225,65**

Supporto per tubi



Caratteristiche

Supporto per tubi, ideale per trapani magnetici con dimensioni massime dell'elettromagnete 175x85 mm; lunghezza catene: 1,5 mt; fornito in valigetta.

Codice		€ / cad.
LA180020200000T	1	**1.114,95**

Maschiatore con doppia compensazione



Caratteristiche

Maschiatore con doppia compensazione, attacco cono Morse 3. Innesto rapido per bussole con o senza frizione, corpo in acciaio speciale.

- **Compensazione:** +15mm / -15mm
- **Ingombro:** 60 mm
- **Lunghezza totale:** 165 mm

Codice		€ / cad.
LA3800205000CM3	1	**637,12**

Bussola portamaschi per maschiatura rigida



Caratteristiche

Bussola portamaschi DIN 376, per maschiatura rigida.

Codice	M	Ø		€ / cad.
LA38002050000M8	8	6 mm	1	**37,17**
LA3800205000M10	10	7 mm	1	**37,17**
LA3800205000M12	12	9 mm	1	**37,17**
LA3800205000M14	14	11 mm	1	**37,17**
LA3800205000M16	16	12 mm	1	**37,17**
LA3800205000M18	18	14 mm	1	**45,13**
LA3800205000M20	20	16 mm	1	**45,13**
LA3800205000M22	22/24	18 mm	1	**45,13**

Bussola portamaschi con frizione



Caratteristiche

Bussola professionale portamaschi, con frizione, per maschiatore.

- **Ingombro:** 30 mm.

Codice	M	□		€ / cad.
LA380020200006F	6	4,5 mm	1	**176,00**
LA380020200008F	8	6 mm	1	**176,00**
LA38002020001F0	10	7 mm	1	**176,00**
LA380020200012F	12	9 mm	1	**176,00**
LA380020200014F	14	11 mm	1	**176,00**
LA380020200016F	16	12 mm	1	**176,00**
LA380020200018F	18	14 mm	1	**176,00**
LA380020200020F	20	16 mm	1	**176,00**
LA380020200022F	22/24	18 mm	1	**176,00**

Bussola portamaschi senza frizione



Caratteristiche

Bussola professionale portamaschi, senza frizione, per maschiatore.

- **Ingombro:** 7 mm.

Codice	M	□		€ / cad.
LA3800202000006	6	4,5 mm	1	**77,17**
LA3800202000008	8	6 mm	1	**77,17**
LA3800202000010	10	7 mm	1	**77,17**
LA3800202000012	12	9 mm	1	**77,17**
LA3800202000014	14	11 mm	1	**77,17**
LA3800202000016	16	12 mm	1	**77,17**
LA3800202000018	18	14 mm	1	**77,17**
LA3800202000020	20	16 mm	1	**77,17**
LA3800202000022	22/24	18 mm	1	**77,17**

Mandrino autoserrante 1,5-13 mm



Caratteristiche

Mandrino autoserrante con ghiera in acciaio, attacco 1/2" x 20 UNF, apertura 1,5-13 mm.

Codice	Attacco	Apertura		€ / cad.
LA1800202000013	1/2" x 20 UNF	1,5 - 13 mm	1	**80,97**

Mandrino autoserrante 1,5-13 mm



Caratteristiche

Mandrino autoserrante con ghiera in acciaio, attacco B16, apertura 3-16 mm.

Codice	Attacco	Apertura		€ / cad.
LA1800202000016	B16	3 - 16 mm	1	**140,70**

Mandrino portapunte per trapano a colonna



Caratteristiche

Mandrino portapunte automatico specifico per trapani a colonna, piccoli macchinari stazionari e officine; serie professionale, con accoppiamento conico. Eccentricità massima 0,12 mm.

Codice	Ø	Attacco conico	L	L1	D	Peso		€ / cad.
UT0020010013016	1-13 mm	B16	110 mm	91 mm	49 mm	950 gr	1	**93,02**
UT0020010016016	1-16 mm	B16	112 mm	102 mm	54 mm	1250 gr	1	**100,76**
UT0020010016018	1-16 mm	B18	112 mm	102 mm	54 mm	1250 gr	1	**100,76**

Mandrino portapunte automatico per elettoroutensili



Caratteristiche

Mandrino portapunte automatico in metallo, specifico per elettroutensili; ideale per trapani con potenza fino a 800 Watt, con foro passante, rotazione destra/sinistra, griffe in metallo duro, per utilizzo in avvitamento e percussione, con sistema di chiusura ”lock system”.

Codice	Ø	Filettatura interna	L	L1	D	Peso		€ / cad.
UT002001001513A	1,5-13 mm	1/2”-20H	75 mm	68 mm	43 mm	300 gr	1	**67,14**

Mandrino portapunte automatico combinato per elettroutensili a batteria



Caratteristiche

Mandrino portapunte automatico combinato, specifico per trapani avvitatori a batteria con potenza fino a 500 Watt, con foro passante, rotazione destra/sinistra, griffe in metallo duro, con sistema di chiusura "lock system".

Codice	Ø	Filettatura interna	L	L1	D	Peso		€ / cad.
UT002001001513C	1,5-13 mm	1/2"-20H	75 mm	62 mm	43 mm	270 gr	1	**36,23**

Mandrino portapunte con chiave per elettoroutensili



Caratteristiche

Mandrino portapunte con chiave DIN 6349, con filettatura interna, per elettroutensili portatili, ideale per trapani con rotazione destra/sinistra.

Codice	Ø	Filettatura interna	L	D	Peso		€ / cad.
UT002001001013C	1-13 mm	1/2"-20H	78 mm	43 mm	380 gr	1	**27,88**

Attacco cono morse per mandrino portapunte



Caratteristiche

Attacco cono morse per mandrino portapunte DIN 228/238, con accoppiamento conico.

Codice	Cono morse DIN228	Attacco conico	LT		€ / cad.
UT00200100100A1	N.2	B16	112	1	**15,60**
UT00200100100A2	N.3	B16	134	1	**18,98**
UT00200100100A3	N.3	B18	140	1	**18,98**
UT00200100100A4	N.4	B16	158	1	**28,60**
UT00200100100A5	N.4	B18	166	1	**29,39**

Kit mandrino portapunte automatico con adattatore SDS Plus



Caratteristiche

Kit mandrino portapunte automatico in metallo, con adattatore SDS Plus, per utilizzo in avvitamento e percussione, griffe in metallo duro, con sistema di chiusura "lock system".

Codice	Ø	Filettatura interna	Peso		€ / cad.
UT00200101513KT	1,5-13 mm	1/2"-20H	350 gr	1	**74,44**

Adattatore SDS Plus per mandrino portapunte



Caratteristiche

Adattatore SDS Plus per mandrini portapunte a filettatura 1/2"-20H, con vite sinistra.

Codice	Filettatura mandrino		€ / cad.
UT002001000012A	1/2"-20H	1	**13,91**

Chiave per mandrino portapunte



Caratteristiche

Chiave per mandrini portapunte Ø 1-13mm.

Codice	Ø mandrino		€ / cad.
UT002001000013C	1-13 mm	1	**4,34**

Ghiera di fissaggio rapido per smerigliatrici



Caratteristiche

Ghiera di fissaggio rapido per dischi, da Ø 125mm a Ø 230mm, per smerigliatrici con potenza fino a 1200 Watt (disco 125mm) - 2400 Watt (disco 230mm).

Codice	Ø disco	Attacco filettato		€ / cad.
UT0020020000125	125 mm	M14	1	**28,80**
UT0020020000230	230 mm	M14	1	**40,29**

Punte SDS PLUS a 2 taglienti



Caratteristiche

Punte professionali per foratura di cemento, mattoni e laterizi in genere. Corpo in acciaio speciale, attacco SDS, geometria a scalpello per un alto rendimento, placchetta in carburo di tungsteno saldata ad alte temperature.

Codice	Ø	Lunghezza totale	Lunghezza elica		€ / cad.
UT0001005004110	4 mm	110 mm	50 mm	1	**6,90**
UT0001005004160	4 mm	160 mm	100 mm	1	**8,23**
UT0001005005110	5 mm	110 mm	50 mm	1	**5,57**
UT0001005005160	5 mm	160 mm	100 mm	1	**6,37**
UT0001005005516	5,5 mm	160 mm	100 mm	1	**6,90**
UT0001005006110	6 mm	110 mm	50 mm	1	**5,57**
UT0001005006160	6 mm	160 mm	100 mm	1	**5,97**
UT0001005006210	6 mm	210 mm	150 mm	1	**9,56**
UT0001005006516	6,5 mm	160 mm	100 mm	1	**7,43**
UT0001005007160	7 mm	160 mm	100 mm	1	**7,57**
UT0001005008110	8 mm	110 mm	50 mm	1	**6,77**
UT0001005008160	8 mm	160 mm	100 mm	1	**6,90**
UT0001005008210	8 mm	210 mm	150 mm	1	**8,10**
UT0001005008260	8 mm	260 mm	200 mm	1	**9,95**
UT0001005008310	8 mm	310 mm	250 mm	1	**14,60**
UT0001005008460	8 mm	460 mm	400 mm	1	**21,90**

Punte SDS PLUS a 2 taglienti

Codice	Ø	Lunghezza totale	Lunghezza elica		€ / cad.
UT0001005008610	8 mm	610 mm	550 mm	1	**37,17**
UT0001005009160	9 mm	160 mm	100 mm	1	**9,29**
UT0001005001011	10 mm	110 mm	50 mm	1	**8,23**
UT0001005001016	10 mm	160 mm	100 mm	1	**8,36**
UT0001005001021	10 mm	210 mm	150 mm	1	**9,69**
UT0001005001026	10 mm	260 mm	200 mm	1	**11,68**
UT0001005001031	10 mm	310 mm	250 mm	1	**13,27**
UT0001005001046	10 mm	460 mm	400 mm	1	**19,51**
UT0001005001061	10 mm	610 mm	550 mm	1	**33,85**
UT0001005010100	10 mm	1000 mm	950 mm	1	**76,59**
UT0001005001116	11 mm	160 mm	100 mm	1	**11,15**
UT0001005001216	12 mm	160 mm	100 mm	1	**9,42**
UT0001005001221	12 mm	210 mm	150 mm	1	**10,88**
UT0001005001226	12 mm	260 mm	200 mm	1	**13,41**
UT0001005001246	12 mm	460 mm	400 mm	1	**23,10**
UT0001005001261	12 mm	610 mm	550 mm	1	**37,43**
UT0001005012100	12 mm	1000 mm	950 mm	1	**84,95**
UT0001005001416	14 mm	160 mm	100 mm	1	**13,94**
UT0001005001421	14 mm	210 mm	150 mm	1	**15,26**
UT0001005001431	14 mm	310 mm	250 mm	1	**17,65**
UT0001005001446	14 mm	460 mm	400 mm	1	**27,87**
UT0001005001461	14 mm	610 mm	550 mm	1	**41,15**
UT0001005014100	14 mm	1000 mm	950 mm	1	**95,57**
UT0001005001516	15 mm	160 mm	100 mm	1	**16,19**
UT0001005001526	15 mm	260 mm	200 mm	1	**20,97**
UT0001005001621	16 mm	210 mm	150 mm	1	**18,85**
UT0001005001631	16 mm	310 mm	250 mm	1	**21,77**
UT0001005001646	16 mm	460 mm	400 mm	1	**37,17**
UT0001005001661	16 mm	610 mm	550 mm	1	**46,46**
UT0001005016100	16 mm	1000 mm	950 mm	1	**98,22**
UT0001005001820	18 mm	200 mm	150 mm	1	**31,86**
UT0001005001830	18 mm	300 mm	250 mm	1	**37,83**
UT0001005001845	18 mm	450 mm	400 mm	1	**40,48**
UT0001005001860	18 mm	600 mm	550 mm	1	**61,06**
UT0001005018100	18 mm	1000 mm	950 mm	1	**118,13**
UT0001005002020	20 mm	200 mm	150 mm	1	**36,50**
UT0001005002030	20 mm	300 mm	250 mm	1	**42,47**
UT0001005002045	20 mm	450 mm	400 mm	1	**45,79**

Punte SDS PLUS a 2 taglienti



Caratteristiche

Punte professionali per foratura di cemento, mattoni e laterizi in genere. Corpo in acciaio speciale, attacco SDS, geometria a scalpello per un alto rendimento, placchetta in carburo di tungsteno saldata ad alte temperature.

Codice	Ø	Lunghezza totale	Lunghezza elica		€ / cad.
UT0001005002060	20 mm	600 mm	550 mm	1	**70,35**
UT0001005020100	20 mm	1000 mm	950 mm	1	**134,06**
UT0001005002226	22 mm	260 mm	200 mm	1	**53,09**
UT0001005002245	22 mm	450 mm	600 mm	1	**71,68**
UT0001005002261	22 mm	610 mm	550 mm	1	**95,57**
UT0001005022100	22 mm	1000 mm	950 mm	1	**151,32**
UT0001005002425	24 mm	250 mm	200 mm	1	**62,38**
UT0001005002546	25 mm	460 mm	400 mm	1	**83,62**
UT0001005002645	26 mm	450 mm	400 mm	1	**87,60**

Punte SDS PLUS multitagliente



Caratteristiche

Punte professionali di massima qualità, specifiche per forare cemento, mattoni e laterizi in genere. Testa in metallo duro monoblocco con conformazione a 4 taglienti, tagliente speciale per una formidabile velocità di foratura, centrino per impedire alla punta di scivolare in fase di avvio del foro, spirale elicoidale ottimizzata per agevolare l'evacuazione dei trucioli, massima stabilità e silenziosità, minime vibrazioni. Punte eccezionalmente precise e veloci, ottimizzate per calcestruzzo e cemento armato.

Codice	Ø	Lunghezza totale	Lunghezza elica		€ / cad.
UT000100500511D	5 mm	115 mm	50 mm	1	**8,36**
UT000100500516D	5 mm	165 mm	100 mm	1	**9,03**
UT000100500521D	5 mm	215 mm	150 mm	1	**11,68**
UT000100500611D	6 mm	115 mm	50 mm	1	**8,36**
UT000100500616D	6 mm	165 mm	100 mm	1	**9,16**
UT000100500621D	6 mm	215 mm	150 mm	1	**11,68**
UT000100500626D	6 mm	265 mm	200 mm	1	**13,27**
UT000100506526D	6,5 mm	265 mm	200 mm	1	**18,05**
UT000100500811D	8 mm	115 mm	50 mm	1	**9,82**
UT000100500816D	8 mm	165 mm	100 mm	1	**9,95**

Punte SDS PLUS multitagliente



Caratteristiche

Punte professionali di massima qualità, specifiche per forare cemento, mattoni e laterizi in genere. Testa in metallo duro monoblocco con conformazione a 4 taglienti, tagliente speciale per una formidabile velocità di foratura, centrino per impedire alla punta di scivolare in fase di avvio del foro, spirale elicoidale ottimizzata per agevolare l'evacuazione dei trucioli, massima stabilità e silenziosità, minime vibrazioni. Punte eccezionalmente precise e veloci, ottimizzate per calcestruzzo e cemento armato.

Codice	Ø	Lunghezza totale	Lunghezza elica		€ / cad.
UT000100500821D	8 mm	215 mm	150 mm	1	**11,68**
UT000100500826D	8 mm	265 mm	200 mm	1	**13,27**
UT000100500836D	8 mm	365 mm	300 mm	1	**26,81**
UT000100500846D	8 mm	465 mm	400 mm	1	**31,19**
UT000100501011D	10 mm	115 mm	50 mm	1	**9,82**
UT000100501016D	10 mm	165 mm	100 mm	1	**11,42**
UT000100501021D	10 mm	215 mm	150 mm	1	**13,27**
UT000100501026D	10 mm	265 mm	200 mm	1	**15,26**
UT000100501036D	10 mm	365 mm	300 mm	1	**27,87**
UT000100501046D	10 mm	465 mm	400 mm	1	**31,19**
UT000100501216D	12 mm	165 mm	100 mm	1	**12,61**
UT000100501221D	12 mm	215 mm	150 mm	1	**15,66**
UT000100501226D	12 mm	265 mm	200 mm	1	**17,26**
UT000100501236D	12 mm	365 mm	300 mm	1	**31,19**
UT000100501246D	12 mm	465 mm	400 mm	1	**32,92**
UT000100501421D	14 mm	215 mm	150 mm	1	**21,77**
UT000100501446D	14 mm	465 mm	400 mm	1	**34,51**
UT000100501621D	16 mm	215 mm	150 mm	1	**27,61**
UT000100501626D	16 mm	265 mm	200 mm	1	**30,79**
UT000100501646D	16 mm	465 mm	400 mm	1	**41,55**

Punte SDS MAX a 4 taglienti



Caratteristiche

Punte ideali per la foratura di cemento, mattoni, laterizi in genere e per realizzare fori profondi con martelli perforatori pesanti. Corpo in acciaio speciale, placchette in carburo di tungsteno saldate ad alte temperature, attacco SDS Max, 4 taglienti; +46% capacità di scarico, +30% potenza di taglio; Ø da 12 a 14 mm: 2 placchette, Ø oltre 15 mm: 4 placchette.

Codice	Ø	Lunghezza totale	Lunghezza elica		€ / cad.
UT000100501254M	12 mm	540 mm	400 mm	1	**78,31**
UT000100501269M	12 mm	690 mm	600 mm	1	**108,84**
UT000100501434M	14 mm	340 mm	200 mm	1	**73,00**
UT000100501454M	14 mm	540 mm	400 mm	1	**87,60**
UT000100501634M	16 mm	340 mm	200 mm	1	**78,31**
UT000100501654M	16 mm	540 mm	400 mm	1	**91,59**
UT000100501834M	18 mm	340 mm	200 mm	1	**80,97**
UT000100501854M	18 mm	540 mm	400 mm	1	**96,89**
UT000100501894M	18 mm	940 mm	800 mm	1	**151,32**
UT000100502034M	20 mm	340 mm	200 mm	1	**84,95**
UT000100502054M	20 mm	540 mm	400 mm	1	**98,22**
UT000100502094M	20 mm	940 mm	800 mm	1	**153,97**
UT000100502234M	22 mm	340 mm	200 mm	1	**91,59**
UT000100502254M	22 mm	540 mm	400 mm	1	**103,53**
UT000100502294M	22 mm	940 mm	800 mm	1	**155,30**
UT000100502454M	24 mm	540 mm	400 mm	1	**115,48**
UT000100502554M	25 mm	540 mm	400 mm	1	**115,48**
UT000100502594M	25 mm	940 mm	800 mm	1	**185,83**
UT000100502513M	25 mm	1320 mm	1200 mm	1	**343,78**
UT000100502854M	28 mm	540 mm	400 mm	1	**130,08**
UT000100502869M	28 mm	690 mm	600 mm	1	**167,24**
UT000100503054M	30 mm	540 mm	400 mm	1	**139,37**
UT000100503254M	32 mm	540 mm	400 mm	1	**152,64**
UT000100503294M	32 mm	940 mm	800 mm	1	**228,30**
UT000100503213M	32 mm	1320 mm	1200 mm	1	**378,29**
UT000100503554M	35 mm	540 mm	400 mm	1	**169,90**

Punte SDS MAX a 4 taglienti



Caratteristiche

Punte ideali per la foratura di cemento, mattoni, laterizi in genere e per realizzare fori profondi con martelli perforatori pesanti. Corpo in acciaio speciale, placchette in carburo di tungsteno saldate ad alte temperature, attacco SDS Max, 4 taglienti; +46% capacità di scarico, +30% potenza di taglio; Ø da 12 a 14 mm: 2 placchette, Ø oltre 15 mm: 4 placchette.

Codice	Ø	Lunghezza totale	Lunghezza elica		€ / cad.
UT000100503569M	35 mm	690 mm	600 mm	1	**238,92**
UT000100503854M	38 mm	540 mm	400 mm	1	**201,75**
UT000100504054M	40 mm	540 mm	400 mm	1	**244,23**
UT000100504094M	40 mm	940 mm	800 mm	1	**329,18**
UT000100504013M	40 mm	1320 mm	1200 mm	1	**473,86**

Seghe circolari in HSS



Caratteristiche

Seghe circolari in HSS per troncatrici lente per il taglio di materiali ferrosi. Corpo in acciaio HSS DM05 (Aisi M2), marcatura laser, trattamento superficiale di vaporizzazione anti grippaggio. Foro Ø 32 mm + 2 fori trascinamento 8,5 x 45 mm + 2 fori di trascinamento 11 x 63 mm.

- **Durezza:** 63/65 HRC
- **Campi d'applicazione:** ferro, acciaio, acciaio inox, alluminio, bronzo, ghisa, rame, pvc, policarbonato

Codice	Versione	Ø	Spessore	Z-denti		€ / cad.
LA19005020200PN	T6-pieno	200 mm	1,8 mm	100	1	**115,48**
LA19005020200PP	T5-pieno/profilato	200 mm	1,8 mm	130	1	**115,48**
LA19005020200PR	T4-profilato	200 mm	1,8 mm	160	1	**115,48**
LA19005020225PN	T6-pieno	225 mm	1,9 mm	120	1	**124,77**
LA19005020225PP	T5-pieno/profilato	225 mm	1,9 mm	140	1	**124,77**
LA19005020225PR	T4-profilato	225 mm	1,9 mm	180	1	**124,77**
LA19005020250PN	T6-pieno	250 mm	2 mm	128	1	**136,71**
LA19005020250PP	T5-pieno/profilato	250 mm	2 mm	160	1	**136,71**
LA19005020250PR	T4-profilato	250 mm	2 mm	200	1	**136,71**
LA19005020252PN	T6-pieno	250 mm	2,5 mm	128	1	**152,64**
LA19005020252PP	T5-pieno/profilato	250 mm	2,5 mm	160	1	**152,64**
LA19005020252PR	T4-profilato	250 mm	2,5 mm	200	1	**152,64**
LA19005020275PN	T6-pieno	275 mm	2 mm	140	1	**173,88**
LA19005020275PP	T5-pieno/profilato	275 mm	2 mm	180	1	**173,88**
LA19005020275PR	T4-profilato	275 mm	2 mm	220	1	**173,88**
LA19005022752PN	T6-pieno	275 mm	2,5 mm	140	1	**177,86**
LA19005022752PP	T5-pieno/profilato	275 mm	2,5 mm	180	1	**177,86**
LA19005022752PR	T4-profilato	275 mm	2,5 mm	220	1	**177,86**
LA19005020300PN	T6-pieno	300 mm	2,5 mm	160	1	**213,70**
LA19005020300PP	T5-pieno/profilato	300 mm	2,5 mm	180	1	**213,70**
LA19005020300PR	T4-profilato	300 mm	2,5 mm	220	1	**213,70**
LA19005020315PN	T6-pieno	315 mm	2,5 mm	160	1	**234,94**
LA19005020315PP	T5-pieno/profilato	315 mm	2,5 mm	200	1	**234,94**
LA19005020315PR	T4-profilato	315 mm	2,5 mm	240	1	**234,94**
LA19005020350PN	T6-pieno	350 mm	2,5 mm	180	1	**273,43**
LA19005020350PP	T5-pieno/profilato	350 mm	2,5 mm	220	1	**273,43**
LA19005020350PR	T4-profilato	350 mm	2,5 mm	264	1	**273,43**

Seghe circolari per alluminio e leghe leggere



Caratteristiche

Seghe circolari per alluminio e leghe leggere. Adatte per troncatrici rapide per il taglio di metalli non ferrosi, leghe leggere, plastiche dure e resine. Corpo in acciaio speciale perfettamente bilanciato, marcatura laser, denti riportati in metallo duro, alternanza di denti sbozzatori e finitori che consente un taglio pulito e senza sbavature, foro Ø 32 mm, intagli per le dilatazioni termiche.

- **Campi d'applicazione:** metalli non ferrosi, alluminio, leghe leggere, plastiche dure, resine

Codice	Versione	Ø	Spessore	Z-denti	Foro		€ / cad.
LA1901050210030	per macchine portatili	100 mm	3,2 mm	30	22,2 mm	1	**55,75**
LA1901050211530	per macchine portatili	115 mm	1,8 mm	30	22,2 mm	1	**55,75**
LA1901050212036	per macchine portatili	120 mm	2,1 mm	36	20 mm	1	**62,38**
LA1901050212530	per macchine stazionarie	125 mm	2,2 mm	30	22,2 mm	1	**66,37**
LA1901050220064	per macchine stazionarie	200 mm	3 mm	64	32 mm	1	**136,71**
LA1901050225060	per macchine stazionarie	250 mm	3,2 mm	60	32 mm	1	**132,60**
LA1901050225080	per macchine stazionarie	250 mm	3,2 mm	80	32 mm	1	**158,75**
LA1901050228064	per macchine stazionarie	280 mm	3,2 mm	64	32 mm	1	**144,94**
LA1901050230072	per macchine stazionarie	300 mm	3,3 mm	72	32 mm	1	**160,21**
LA1901050230084	per macchine stazionarie	300 mm	3,3 mm	84	32 mm	1	**176,80**
LA1901050230096	per macchine stazionarie	300 mm	3,3 mm	96	32 mm	1	**183,70**
LA1901050235010	per macchine stazionarie	350 mm	3,4 mm	84	32 mm	1	**218,21**
LA1901050235084	per macchine stazionarie	350 mm	3,4 mm	96	32 mm	1	**186,50**
LA1901050235096	per macchine stazionarie	350 mm	3,4 mm	108	32 mm	1	**201,70**
LA1901050240012	per macchine stazionarie	400 mm	3,6 mm	96	32 mm	1	**247,15**
LA1901050240096	per macchine stazionarie	400 mm	3,6 mm	120	32 mm	1	**219,54**
LA1901050242010	per macchine stazionarie	420 mm	4 mm	108	32 mm	1	**318,96**
LA1901050245011	per macchine stazionarie	450 mm	3,8 mm	96	32 mm	1	**299,71**
LA1901050245096	per macchine stazionarie	450 mm	3,8 mm	112	32 mm	1	**272,10**
LA1901050250012	per macchine stazionarie	500 mm	4,2 mm	120	32 mm	1	**378,42**

Seghe circolari per legno



Caratteristiche

Seghe circolari per troncatrici rapide stazionarie per il taglio del legno. Corpo in acciaio speciale; denti riportati in metallo duro; denti alternati destri/sinistri; intagli per le dilatazioni termiche.

Codice	Ø	Ø foro	Z-denti	Spessore		€ / cad.
LA190050200315L	315 mm	25/30 mm	48	3,5 mm	1	**112,82**
LA190050200350L	350 mm	30 mm	54	3,5 mm	1	**140,70**

Estrattori conici



Caratteristiche

Estrattori professionali conici in acciaio al cromo vanadio, ideali per l'estrazione di viti spanate; filettatura sinistra; dopo l'esecuzione di un preforo con punta tradizionale, avvitare l'estrattore in modalità "reverse" fino al momento in cui fa presa ed estrarre la vite. Disponibili anche in kit da 5, 6 e 8 pezzi.

Codice	M	G & BSP	Conicità		€ / cad.
UT0001005000036	3-6 mm	1/8 - 1/4	1,4 - 3,6	1	**4,11**
UT0001005000068	6-8 mm	1/4 - 5/16	2,1- 3,6	1	**4,11**
UT0001005000811	8-11 mm	5/16 - 7/16	3,1 - 6,5	1	**4,25**
UT0001005001114	11-14 mm	7/16 - 9/16	4,8 - 8,8	1	**5,84**
UT0001005001418	14-18 mm	9/16 - 3/4	6,2 - 11	1	**9,16**
UT0001005001824	18-24 mm	3/4 1	11 - 14	1	**13,94**
UT0001005002433	24-33 mm	1 - 1 3/8	14 - 18	1	**28,67**
UT0001005003345	33-45 mm	1 3/8 - 1 3/4	18 - 24	1	**39,69**

Kit estrattori conici



Caratteristiche

Estrattori professionali conici in acciaio al cromo vanadio, ideali per l'estrazione di viti spanate; filettatura sinistra; dopo l'esecuzione di un preforo con punta tradizionale, avvitare l'estrattore in modalità "reverse" fino al momento in cui fa presa ed estrarre la vite. Disponibili anche in kit da 5, 6 e 8 pezzi.

Codice	M	G & BSP	n° pezzi		€ / cad.
UT0001005000318	3-18 mm	1/8 - 3/4	5	1	**28,01**
UT0001005000324	3-24 mm	1/8 - 1	6	1	**43,01**
UT0001005000345	3-45 mm	1/8 - 1 1/4	8	1	**108,04**

Frese levapunti



Caratteristiche

Fresa levapunti per l'asportazione di punti di saldatura; punta retrattile per un ottimo centraggio e tazza reversibile per un doppio utilizzo.

Codice	Ø	Lunghezza		€ / cad.
UT0001005001090	10 mm	90 mm	1	**30,53**
UT00010050109R1 – ricambio fresa reversibile	10 mm	--	1	**18,58**
UT00010050109R2 – ricambio punta centraggio	10 mm	--	1	**3,32**

Frese levapunti professionali



Caratteristiche

Fresa levapunti versione professionale per l'asportazione di punti di saldatura; punta retrattile per un ottimo centraggio.

Codice	Ø	Lunghezza		€ / cad.
UT0001005001060	10 mm	60 mm	1	**25,62**
UT0001005001265	12 mm	65 mm	1	**39,82**

Punte levapunti



Caratteristiche

Punta levapunti in acciaio HSS-E cobalto per l'asportazione di punti di saldatura; profilo speciale del tagliente che garantisce centraggio e stabilità durante l'operazione.

Codice	Ø	Lunghezza		€ / cad.
UT0001005000666	6 mm	66 mm	1	**11,95**
UT0001005000879	8 mm	79 mm	1	**17,26**

Punte levapunti per macchine pneumatiche



Caratteristiche

Punta levapunti in acciaio HSS-E cobalto specifica per l'asportazione di punti di saldatura mediante apposite macchine pneumatiche.

Codice	Ø	Lunghezza		€ / cad.
UT0001005000840	8 mm	40 mm	1	**19,91**
UT0001005000844	8 mm	44 mm	1	**19,91**

Lima ripristina filetti



Caratteristiche

Lima ripristina filetti in acciaio HSS per ripristinare un'ampia gamma di filetti metrici; una volta individuato il passo corretto corrispondente ad una delle facce dell'utensile, si può procedere con l'estremità per ripristinare filettature interne o particolari in rotazione oppure manualmente, utilizzando l'utensile come una lima, per recuperare filetti esterni ammaccati.

Codice	Filettatura metrica	Lunghezza		€ / cad.
UT0001005000230	0,8-1-1,25-1,5-1,75-2-2,5-3	230 mm	1	**86,28**

Kit riparazione filetti



Caratteristiche

Kit per la riparazione di filetti da M5 a M12. Per una corretta riparazione, è necessario seguire le seguenti fasi: forare la filettatura con la punta in dotazione, rimischiare la filettatura, avvitare l'inserto con l'aiuto dell'apposito utensile di montaggio, rimuovere l'utensile e spezzare lo spinotto con il perno in dotazione. I kit contengono: punte, maschi, utensili di montaggio, perni ed inserti.

Codice	Filetti	Contenuto		€ / cad.
UT000100500005K	M5x0,8	1 punta, 1 maschio, 1 utensile di montaggio, 1 perno, 15 inserti da M5	1	**48,74**
UT000100500006K	M6x1	1 punta, 1 maschio, 1 utensile di montaggio, 1 perno, 15 inserti da M6	1	**50,09**
UT000100500008K	M8x1,25	1 punta, 1 maschio, 1 utensile di montaggio, 1 perno, 15 inserti da M8	1	**59,57**
UT000100500010K	M10x1,5	1 punta, 1 maschio, 1 utensile di montaggio, 1 perno, 15 inserti da M10	1	**79,88**
UT000100500012K	M12x1,75	1 punta, 1 maschio, 1 utensile di montaggio, 1 perno, 10 inserti da M12	1	**92,06**
UT000100500512K	M5-M12	5 punte, 5 maschi, 5 utensili di montaggio, 5 perni, 25 inserti da M5 a 10 e 10 inserti da M12	1	**291,08**

Allargafori



Caratteristiche

Allargafori tradizionali senza gradini per eseguire ed allargare a misura fori su lamiere in metallo, leghe leggere o laminati in plastica. Corpo in acciaio HSS M2 o HSS-E M35 (cobalto) fresato e rettificato, finitura lucida, conicità nella parte terminale per facilitare l'estrazione dell'utensile dalle lamiere forate, punta dal profilo affilato per realizzare fori dal pieno, angolo di spoglia 118°, marcatura laser dei diametri di riferimento. Disponibile in acciaio al cobalto, indicato per lavorazioni su inox e metalli abrasivi.

Codice	Materiale	Rivestimento	Ø	Gambo		€ / cad.
LA3000202000001	HSS	--	0-14 mm	6 mm	1	**25,22**
LA300020200001T	HSS	TiN	0-14 mm	6 mm	1	**34,51**
LA30002020001TL	HSS	TiAlN	0-14 mm	6 mm	1	**38,49**
LA3010202000001	HSS-E Cobalto	--	0-14 mm	6 mm	1	**33,18**
LA301020200001T	HSS-E Cobalto	TiN	0-14 mm	6 mm	1	**42,47**
LA30102020001TL	HSS-E Cobalto	TiAlN	0-14 mm	6 mm	1	**46,46**

Allargafori



Caratteristiche

Allargafori tradizionali senza gradini per eseguire ed allargare a misura fori su lamiere in metallo, leghe leggere o laminati in plastica. Corpo in acciaio HSS M2 o HSS-E M35 (cobalto) fresato e rettificato, finitura lucida, conicità nella parte terminale per facilitare l'estrazione dell'utensile dalle lamiere forate, punta dal profilo affilato per realizzare fori dal pieno, angolo di spoglia 118°, marcatura laser dei diametri di riferimento. Disponibile in acciaio al cobalto, indicato per lavorazioni su inox e metalli abrasivi.

Codice	Materiale	Rivestimento	Ø	Gambo		€ / cad.
LA3000202000002	HSS	--	6-20 mm	8 mm	1	**39,82**
LA300020200002T	HSS	TiN	6-20 mm	8 mm	1	**53,09**
LA30002020002TL	HSS	TiAlN	6-20 mm	8 mm	1	**71,68**
LA3010202000002	HSS-E Cobalto	--	6-20 mm	8 mm	1	**53,09**
LA301020200002T	HSS-E Cobalto	TiN	6-20 mm	8 mm	1	**66,37**
LA30102020002TL	HSS-E Cobalto	TiAlN	6-20 mm	8 mm	1	**84,95**
LA3000202000003	HSS	--	10-30 mm	10 mm	1	**69,02**
LA300020200003T	HSS	TiN	10-30 mm	10 mm	1	**91,59**
LA30002020003TL	HSS	TiAlN	10-30 mm	10 mm	1	**99,55**
LA3010202000003	HSS-E Cobalto	--	10-30 mm	10 mm	1	**92,91**
LA301020200003T	HSS-E Cobalto	TiN	10-30 mm	10 mm	1	**114,15**
LA30102020003TL	HSS-E Cobalto	TiAlN	10-30 mm	10 mm	1	**123,44**
LA3000202000004	HSS	--	20-40 mm	10 mm	1	**132,73**
LA300020200004T	HSS	TiN	20-40 mm	10 mm	1	**168,57**
LA30002020004TL	HSS	TiAlN	20-40 mm	10 mm	1	**180,52**
LA3000202000005	HSS	--	28-50 mm	10 mm	1	**179,19**
LA300020200005T	HSS	TiN	28-50 mm	10 mm	1	**225,65**
LA30002020005TL	HSS	TiAlN	28-50 mm	10 mm	1	**208,39**
LA3000202000006	HSS	--	6-30 mm	10 mm	1	**95,57**
LA300020200006T	HSS	TiN	6-30 mm	10 mm	1	**119,46**
LA30002020006TL	HSS	TiAlN	6-30 mm	10 mm	1	**134,06**
LA3010202000006	HSS-E Cobalto	--	6-30 mm	10 mm	1	**124,77**
LA301020200006T	HSS-E Cobalto	TiN	6-30 mm	10 mm	1	**148,66**
LA30102020006TL	HSS-E Cobalto	TiAlN	6-30 mm	10 mm	1	**163,26**

Allargafori a gradino



Caratteristiche

Allargafori a gradino per eseguire ed allargare a misura fori su lamiere in metallo, leghe leggere o laminati in plastica. Corpo in acciaio HSS M2 o HSS-E M35 (cobalto) fresato e rettificato, finitura lucida, conicità nella parte terminale per facilitare l'estrazione dell'utensile dalle lamiere forate, punta dal profilo affilato per realizzare fori dal pieno, marcatura laser dei diametri di riferimento. Disponibile in acciaio al cobalto HSS-E, suggerito per lavorazioni su inox e metalli abrasivi.

Codice	Materiale	Rivestimento	Ø	Gambo		€ / cad.
LA3011202000011	HSS	--	4-12 mm	6 mm	1	**39,82**
LA3011202000111	HSS-E Cobalto	--	4-12 mm	6 mm	1	**49,11**
LA301120200011T	HSS	TiN	4-12 mm	6 mm	1	**53,09**
LA301120200111T	HSS-E Cobalto	TiN	4-12 mm	6 mm	1	**62,38**
LA30112020011TL	HSS	TiAlN	4-12 mm	6 mm	1	**58,40**
LA30112020111TL	HSS-E Cobalto	TiAlN	4-12 mm	6 mm	1	**67,69**
LA3011202000012	HSS	--	6-20 mm	8 mm	1	**76,98**
LA3011202000112	HSS-E Cobalto	--	6-20 mm	8 mm	1	**92,91**
LA301120200012T	HSS	TiN	6-20 mm	8 mm	1	**90,26**
LA301120200112T	HSS-E Cobalto	TiN	6-20 mm	8 mm	1	**106,19**
LA30112020012TL	HSS	TiAlN	6-20 mm	8 mm	1	**95,57**
LA30112020112TL	HSS-E Cobalto	TiAlN	6-20 mm	8 mm	1	**111,50**
LA3011202000013	HSS	--	6-30 mm	10 mm	1	**114,15**
LA3011202000113	HSS-E Cobalto	--	6-30 mm	10 mm	1	**136,71**
LA301120200013T	HSS	TiN	6-30 mm	10 mm	1	**138,04**
LA301120200113T	HSS-E Cobalto	TiN	6-30 mm	10 mm	1	**160,61**
LA30112020013TL	HSS	TiAlN	6-30 mm	10 mm	1	**146,01**
LA30112020113TL	HSS-E Cobalto	TiAlN	6-30 mm	10 mm	1	**168,57**
LA3011202000014	HSS	--	8-38 mm	10 mm	1	**148,66**
LA3011202000114	HSS-E Cobalto	--	8-38 mm	10 mm	1	**192,46**
LA301120200014T	HSS	TiN	8-38 mm	10 mm	1	**176,53**
LA301120200114T	HSS-E Cobalto	TiN	8-38 mm	10 mm	1	**220,34**
LA30112020014TL	HSS	TiAlN	8-38 mm	10 mm	1	**191,13**
LA30112020114TL	HSS-E Cobalto	TiAlN	8-38 mm	10 mm	1	**234,94**

Strong vice



Caratteristiche

Morsa parallela in acciaio forgiato, specifica per lavorazioni pesanti; costruita interamente in acciaio forgiato; doppia guida prismatica; ganasce stringitubo fisse zigrinate, temprate a induzione e rettificate; registrabile.

Codice	Ganasce	Larghezza ganasce	Apertura massima	Peso		€ / cad.
UT00100500115GI	Fisse	115 mm	150 mm	11 kg	1	**283,16**
UT00100500135GI	Fisse	135 mm	185 mm	17 kg	1	**400,60**
UT00100500135GF	Stringitubo fisse	135 mm	185 mm	17 kg	1	**418,28**
UT00100500150GI	Fisse	150 mm	200 mm	26 kg	1	**511,33**
UT00100500150GF	Stringitubo fisse	150 mm	200 mm	26 kg	1	**566,59**

Universal vice



Caratteristiche

Morsa parallela in acciaio forgiato, con base tonda; ganasce zigrinate e temprate; superficie rettificata; incudine temprato; viti di registrazione; parti di scorrimento temprate e rettificate; doppia guida prismatica.

Codice	Larghezza ganasce	Apertura massima	Peso		€ / cad.
UT001005000100T	100 mm	125 mm	7 kg	1	**213,28**
UT001005000125T	125 mm	150 mm	11 kg	1	**248,70**
UT001005000150T	150 mm	200 mm	17 kg	1	**360,50**
UT001005000175T	175 mm	220 mm	26 kg	1	**498,67**

Steel vice



Caratteristiche

Morsa parallela in acciaio; per lavorazioni medio-pesanti; ganasce in acciaio, temprate a induzione e rettificate; ampio piano di lavoro ad incudine temperato.

Codice	Larghezza ganasce	Apertura massima	Peso		€ / cad.
UT001005000120A	120 mm	130 mm	16 kg	1	**521,47**
UT001005000150A	150 mm	175 mm	24 kg	1	**800,49**

Eco vice



Caratteristiche

Morsa parallela, costruita interamente con piatti d'acciaio; ganasce in acciaio zigrinate e temprate a induzione; ottimo rapporto qualità/prezzo.

Codice	Larghezza ganasce	Apertura massima	Peso		€ / cad.
UT001005000080E	80 mm	100 mm	4 kg	1	**106,01**
UT001005000110E	110 mm	120 mm	7 kg	1	**128,57**
UT001005000130E	130 mm	140 mm	11 kg	1	**158,79**
UT001005000150E	150 mm	155 mm	15,50 kg	1	**220,57**

Drill vice



Caratteristiche

Morsa da trapano in ghisa speciale; ganasce temprate e rettificate.

Codice	Larghezza ganasce	Apertura massima	Peso		€ / cad.
UT0010050000600	60 mm	70 mm	2,5 kg	1	**119,93**
UT0010050000800	80 mm	85 mm	4 kg	1	**143,05**
UT0010050001000	100 mm	110 mm	9 kg	1	**236,42**
UT0010050001200	120 mm	150 mm	16 kg	1	**309,93**
UT0010050001500	150 mm	180 mm	24 kg	1	**412,87**

Base girevole



Caratteristiche

Base girevole per morse da banco parallele.

Codice	Ø		€ / cad.
UT00100500125BG	125 mm	1	**80,15**
UT00100500150BG	150 mm	1	**99,91**

Coppia ganasce stringitubo



Caratteristiche

Coppia ganasce stringitubo per morse da banco parallele.

Codice	Ø		€ / cad.
UT00100500125CG	125 mm	1	**39,59**
UT00100500150CG	150 mm	1	**58,22**

Strettoio a vite modello base



Caratteristiche

Strettoio a vite modello base con manico ad astina, in acciaio, cappuccio tornito.

Codice	Dimensioni	Sezione		€ / cad.
UT001005001260S	120x60 mm	13,5x6,5 mm	1	**25,81**
UT001005001680S	160x80 mm	16x7,5 mm	1	**29,61**
UT001005002010S	200x100 mm	19,5x9,5 mm	1	**35,28**
UT001005002512S	250x120 mm	22x10,5 mm	1	**42,20**
UT001005003014S	300x140 mm	25x12 mm	1	**49,14**
UT001005004012S	400x120 mm	25x12 mm	1	**54,84**
UT001005005012S	500x120 mm	25x12 mm	1	**57,32**
UT001005006012S	600x120 mm	25x12 mm	1	**62,99**
UT001005008012S	800x120 mm	27x13 mm	1	**81,28**
UT001005001012S	1000x120 mm	27x13 mm	1	**95,14**
UT001005001212S	1250x120 mm	27x13 mm	1	**117,17**

Strettoio a vite medio pesante



Caratteristiche

Strettoio a vite medio pesante, con manico ad astina totalmente in acciaio, cappuccio di pressione tornito in tre pezzi.

Codice	Dimensioni	Sezione		€ / cad.
UT00100502512SM	250x120 mm	30x15 mm	1	**102,05**
UT00100503012SM	300x140 mm	30x15 mm	1	**110,84**
UT00100504012SM	400x120 mm	30x15 mm	1	**117,70**
UT00100505014SM	500x140 mm	30x15	1	**124,17**
UT00100506012SM	600x120 mm	30x15 mm	1	**141,13**

Strettoio a vite medio pesante

Codice	Dimensioni	Sezione		€ / cad.
UT00100508014SM	800x140 mm	30x15 mm	1	**158,13**
UT00100501012SM	1000x120 mm	30x15 mm	1	**171,40**
UT00100501212SM	1250x120 mm	30x15 mm	1	**204,73**
UT00100501512SM	1500x120 mm	30x15 mm	1	**227,35**

Strettoio a leva rapida



Caratteristiche

Strettoio a leva rapida, con dentatura fine, totalmente in acciaio; cappuccio di pressione piano, mobile; Impugnatura ergonomica in corpo unico.

Codice	Dimensioni	Sezione		€ / cad.
UT00100501260SL	120x60 mm	13,5x6,5 mm	1	**62,99**
UT00100501680SL	160x80 mm	16x7,5 mm	1	**70,59**
UT00100502010SL	200x100 mm	19,5x9,5 mm	1	**82,52**
UT00100502512SL	250x120 mm	22x10,5 mm	1	**99,54**
UT00100503014SL	300x140 mm	25x12 mm	1	**110,84**
UT00100504012SL	400x120 mm	25x12 mm	1	**114,66**
UT00100505012SL	500x120 mm	25x12 mm	1	**119,28**
UT00100506012SL	600x120 mm	25x12 mm	1	**125,35**
UT00100508012SL	800x120 mm	27x13 mm	1	**138,49**
UT00100501012SL	1000x120 mm	27x13 mm	1	**160,72**

STRONG REPAIR nastro riparatore in fibra di vetro



Caratteristiche

Nastro riparatore in fibra di vetro, resistente alle alte temperature fino a 450°C. STRONG REPAIR è una maglia in fibra di vetro di alta qualità con una resina speciale che, attivandosi con l'acqua, consente la riparazione definitiva e duratura di qualsiasi materiale (legno, plastica, metallo, pvc, ecc.). Resistente all'acqua, all'alta pressione e alla temperatura (da +450°C a -45°C), STRONG REPAIR indurisce rapidamente come il ferro, garantendo delle riparazioni estremamente forti. Il suo utilizzo è molto semplice: dopo avere preventivamente pulito le superfici da trattare, immergere il nastro nell'acqua e avvolgere immediatamente con fermezza le parti.

Leggi il QR code per guardare il video tutorial





Codice	Misura	Colore		€ / cad.
CH8901101000520	5x200cm	nero	1	**41,90**

POWER STATION PRO, centralina con avvitatore idraulico ad impulsi



Caratteristiche

POWER STATION PRO, centralina con avvitatore idraulico ad impulsi (attacco quadro 3/4" - 1" - 1 1/2"). Fornita con supporto avvitatore, porta bussole e pre-regolatore in dotazione. Accessori optional: doppio regolatore di pressione per ridurre ulteriormente i tempi di lavoro, permettendo di avvitare a coppia controllata e svitare al massimo, evitando di impostare la pressione ad ogni operazione; scambiatore di calore, ideale per lavori in ambienti gravosi e Heavy-Duty; cofano in alluminio mandorlato; ruote maggiorate; tubi da 7-10-15 mt. Gli avvitatori sono tutti forniti con tubo 4 mt e maniglia anti-grip. Campi di applicazione: officine, manutenzione industriale, cambio gomme, manutenzione mezzi agricoli, settore navale, ingegneria civile, movimento terra, ecc.

Codice	Descrizione	Albero	Attacco	Potenza	Input	Coppia serraggio		€ / cad.
UT00200300340PSP	POWER STATION PRO 340 centralina+avvitatore	corto	3/4"	3 HP	380 V	3000 Nm	1	**9.635,00**
UT002003034PSPL	POWER STATION PRO 340L centralina+avvitatore	lungo	3/4"	3 HP	380 V	3000 Nm	1	**9.635,00**
UT00200300010PSP	POWER STATION PRO 100 centralina+avvitatore	corto	1"	3 HP	380 V	3500 Nm	1	**9.824,00**
UT002003001PSPL	POWER STATION PRO 100L centralina+avvitatore	lungo	1"	3 HP	380 V	3500 Nm	1	**9.824,00**
UT00200300101PSP	POWER STATION PRO 101 centralina+avvitatore	corto	1"	5,5 HP	380 V	5500 Nm	1	**13.412,00**
UT002003011PSPL	POWER STATION PRO 101L centralina+avvitatore	lungo	1"	5,5 HP	380 V	5500 Nm	1	**13.412,00**
UT00200300112PSP	POWER STATION PRO 112 centralina+avvitatore	corto	1 1/2"	5,5 HP	380 V	8500 Nm	1	**17.000,00**
UT00200300000C1	Centralina 3HP	-	-	3 HP	230 V	-	1	**4.836,00**
UT00200300000C2	Centralina 3HP	-	-	3 HP	380 V	-	1	**4.836,00**
UT00200300000C3	Centralina 5,5HP serbatoio 6 lt.	-	-	5,5 HP	380 V	-	1	**5.967,00**
UT00200300000C4	Centralina 5,5HP serbatoio 45 lt.	-	-	5,5 HP	380 V	-	1	**8.563,00**
UT002003034000A	Avvitatore idraulico con tubo 4 mt	corto	3/4"	-	-	3000 Nm	1	**4.799,00**
UT00200303400AL	Avvitatore idraulico con tubo 4 mt	lungo	3/4"	-	-	3000 Nm	1	**4.799,00**
UT002003001000A	Avvitatore idraulico con tubo 4 mt	corto	1"	-	-	3500 Nm	1	**4.988,00**
UT00200300100AL	Avvitatore idraulico con tubo 4 mt	lungo	1"	-	-	3500 Nm	1	**4.988,00**
UT002003001010A	Avvitatore idraulico con tubo 4 mt	corto	1"	-	-	5500 Nm	1	**7.445,00**
UT00200300101AL	Avvitatore idraulico con tubo 4 mt	lungo	1"	-	-	5500 Nm	1	**7.445,00**
UT002003001120A	Avvitatore idraulico con tubo 4 mt	corto	1 1/2"	-	-	8500 Nm	1	**11.036,00**

POWER STATION PRO, centralina con avvitatore idraulico ad impulsi

Accessori centralina

Codice	Descrizione		€ / cad.
UT0020030R10PSP	Kit scambiatore di calore	1	**1.434,00**
UT0020030R20PSP	Cofano in alluminio mandorlato	1	**925,00**
UT0020030R30PSP	Ruote maggiorate	1	**509,00**
UT0020030R40PSP	Tubo 10 mt per avvitatore idraulico	1	**472,00**
UT0020030R50PSP	Maniglia speciale antivibrazione	1	**420,26**
UT0020030R60PSP	Adattatore idraulico (mini centralina)	1	**2.566,16**

Macchina Multienergy, benzina, 14 HP



Caratteristiche

Macchina Multienergy, motorizzata benzina, 14 HP, avviamento elettrico/manuale, con generatore di corrente monofase (220V - 6.5kVA) oppure trifase (380V - 7.5kVA), dotata di stabilizzatore AVR.

- **Compressore:** 2 stadi; 2 cilindri
- **Serbatoio aria:** 100 litri
- **Aria erogata:** 900 l/min
- **Pressione max:** 10-12 bar
- **Motore:** Kohler-Honda
- **Dimensioni:** 1350x550x1050 mm

Codice		€ / cad.
UT0020050140100	1	**10.899,00**

Macchina Multienergy, Diesel, 10.2 HP



Caratteristiche

Macchina Multienergy, motorizzata Diesel, 10.2 HP, avviamento elettrico, con generatore di corrente monofase (220V - 6.5kVA) oppure trifase (380V - 7.5kVA), dotata di stabilizzatore AVR.

- **Compressore:** 2 stadi; 2 cilindri
- **Serbatoio aria:** 100 litri
- **Aria erogata:** 900 l/min
- **Pressione max:** 10-12 bar
- **Motore:** Hatz
- **Dimensioni:** 1350x550x1050 mm

Codice		€ / cad.
UT0020050100100	1	**14.743,00**

Macchina Multienergy, Diesel, 10.2 HP, struttura fonoisolante



Caratteristiche

Macchina Multienergy, motorizzata Diesel, 10.2 HP, con solida struttura fonoisolante, avviamento elettrico, con generatore di corrente monofase (220V - 6.5kVA) oppure trifase (380V - 7.5kVA), dotata di stabilizzatore AVR.

- **Compressore:** 2 stadi; 2 cilindri
- **Serbatoio aria:** 100 litri
- **Aria erogata:** 900 l/min
- **Pressione max:** 10-12 bar
- **Motore:** Hatz
- **Dimensioni:** 1270x700x1050 mm

Codice		€ / cad.
UT002005010010F	1	**20.300,00**

Macchina Multienergy, Diesel, 17 HP, con raffreddamento a liquido



Caratteristiche

Macchina Multienergy, dotata di potente motore Diesel, 17 HP, con raffreddamento a liquido. Costruita su solido telaio schermato da pannelli fonoassorbenti che riducono il rumore fino a 78 dB (A). Avviamento elettrico, con generatore di corrente monofase (220V - 6.5kVA) oppure trifase (380V - 9kVA).

- **Compressore:** 2 stadi; 2 cilindri
- **Serbatoio aria:** 80 litri
- **Aria erogata:** 1000 l/min
- **Pressione max:** 12 bar
- **Motore:** Lamborghini-Kohler
- **Dimensioni:** 1160x647x1620 mm

Codice		€ / cad.
UT0020050170080	1	**25.060,00**

Gruppo elettrogeno portatile 3 kVA



Caratteristiche

Gruppo elettrogeno portatile 3 kVA con serbatoio da 3 litri, motore Briggs & Stratton XR750 a benzina 3000 giri/min, 1 cilindro, 4.3 HP, 163 cm3, avviamento a strappo con fune, raffreddamento ad aria. Arresto automatico per basso livello di olio. Generatore CA-50Hz, tipo sincrono, potenza max monofase 3kVA - 230V, fattore di potenza cos □ 0,8.

Codice	Potenza	Motore	Classe isolamento	Grado di protezione	Temperatura ambiente	Altitudine di riferimento	Potenza acustica	Dimensioni	Peso		€ / cad.
IM0050010010003	3 kVA	3000 giri/min	H	IP 23	40°C	1000 mt	97 Lwa (72 dB a 7 mt)	610 x 360 x 410 mm	38 kg	1	**1.386,00**

Gruppo elettrogeno portatile 5 kVA



Caratteristiche

Gruppo elettrogeno portatile 5 kVA con serbatoio da 5 litri, motore Briggs & Stratton XR1450 a benzina 3000 giri/min, 1 cilindro, 8.3 HP, 306 cm3, avviamento a strappo con fune, raffreddamento ad aria. Arresto automatico per basso livello di olio. Generatore CA-50Hz, tipo sincrono, potenza max monofase 5kVA - 230V, fattore di potenza cos 0,8.

Codice	Potenza	Motore	Classe isolamento	Grado di protezione	Temperatura ambiente	Altitudine di riferimento	Potenza acustica	Dimensioni	Peso		€ / cad.
IM0050010010005	5 kVA	3000 giri/min	H	IP 23	40°C	1000 mt	98 Lwa (73 dB a 7 mt)	770 x 480 x 625 mm	62 kg	1	**1.960,00**

Vasca lavapezzi TOP WASH



Caratteristiche

Vasca lavapezzi a sgrassatura biologica, ad alte prestazioni, di nuova tecnologia. Riscaldata a 38°C, funzionante con il principio di rigenerazione naturale che utilizza i microrganismi per trasformare semplicemente gli inquinanti in sorgente di cibo e di energia. Questo funzionamento garantisce una sgrassatura efficace ed economica dei pezzi. Pulisce i pezzi senza l'utilizzo di solventi, rispettando l'ambiente e la salute degli operatori. Ergonomica, di semplice utilizzo, facilmente trasportabile grazie alle 4 ruote integrate, con vaschetta di immersione da 30 lt.







Codice	Capacità	Dimensioni		€ / cad.
IM0000300200100	100 lt	905 x 650 x 1080 mm	1	**4.829,00**

Vasca lavapezzi MOBILE WASH



Caratteristiche

Vasca lavapezzi multiuso elettrica a caldo, a sgrassatura biologica, di nuova tecnologia. Riscaldata a 38°C, funzionante con il principio di rigenerazione naturale che utilizza i microrganismi per trasformare semplicemente gli inquinanti in sorgente di cibo e di energia. Questo funzionamento garantisce una sgrassatura efficace ed economica dei pezzi. Pulisce i pezzi senza l'utilizzo di solventi, rispettando l'ambiente e la salute degli operatori. Ergonomica, di semplice utilizzo, facilmente trasportabile grazie alle 4 ruote in poliuretano (2 con freno), la lavapezzi MOBILE WASH dispone di una filtrazione a 50 µm per mantenere la qualità della soluzione e di uno scarico semplificato; è inoltre dotata di una vaschetta di immersione integrata da 4 lt.



Codice	Capacità	Dimensioni		€ / cad.
IM0000300200040	40 lt	820 x 530 x 1050 mm	1	**2.909,00**

BLUE LIQUID



Caratteristiche

Soluzione detergente biodegradabile per vasche lavapezzi, pronta all'uso. Formulata con tensioattivi specifici per pulire ed eliminare grassi, oli e particelle da metalli, plastica, gomma, ecc. Contiene inibitori di corrosione.

Codice	Formato		€ / cad.
IM000030020020L	Per tutti i materiali	1	**223,30**
IM000030030020L	Specifico per metalli sensibili	1	**225,60**

BLUE TABLET



Caratteristiche

Pastiglie detergenti per vasche lavapezzi.

Codice	Formato		€ / cad.
IM000030020004T	4 pz	1	**154,64**

Aspiratore industriale DUST PRO 200



Caratteristiche

Aspiratore industriale per la pulizia e la movimentazione di piccole e medie quantità di materiale. Dotato di 2 potenti motori by-pass monofase e di contenitore a sgancio. Fornito completo di kit accessori.



Potenza	230 V
Tipo motore	2x1100 W
Superficie filtrante	20.000 cm^2
Portata aria	360 m^3
Filtro	Tasche/Star Ø 420

Codice	Capacità contenitore		€ / cad.
IM00001040DP200	40 l	1	**2.569,00**

Aspiratore industriale DUST PRO 300



Caratteristiche

Aspiratore industriale per molteplici applicazioni, dalle officine meccaniche ai laboratori, dall'industria alimentare all'industria edile. Dotato di 3 potenti motori by-pass monofase e di contenitore a sgancio rapido. Fornito completo di kit accessori.



Potenza	230 V
Tipo motore	3x1100W
Superficie filtrante	20.000 cm^2
Portata aria	540 m^3
Filtro	Tasche/Star Ø 460

Codice	Efficienza filtro	Capacità contenitore		€ / cad.
IM00001040DP300	CAT L	65/100 l	1	**3.526,00**

Aspiratore industriale OIL VACUUM 60



Caratteristiche

Aspiratore industriale monofase, in acciaio, per oli e trucioli. Compatto e maneggevole, dotato di 4 ruote di cui 2 pivottanti. Dotato di 1 motore by-pass, bidone di contenimento ribaltabile a 90°, cestello di raccolta trucioli estraibile. Fornito completo di kit accessori.



Potenza	230 V
Tipo motore	1x1100W
Superficie filtrante	2.000 cm^2
Portata aria	180 m^3
Filtro	Bag Ø 400

Codice	Efficienza filtro	Capacità liquidi	Capacità solidi	Bocchettone		€ / cad.
IM00001040OV060	100 micron	65 l	10 l	Ø 40 mm	1	**2.267,00**

Aspiratore industriale OIL VACUUM 100 PUMP



Caratteristiche

Aspiratore industriale monofase in acciaio per oli e trucioli, ideale per la manutenzione e la pulizia di macchine utensili di piccole e medie dimensioni; compatto e maneggevole, dotato di 4 ruote di cui 2 pivottanti. Dotato di 2 motori indipendenti by-pass, pompa indipendente per lo scarico del liquido raccolto (100 l/min) e cestello raccolta trucioli estraibile. Fornito completo di accessori.



Potenza	230 V
Tipo motore	2x1100W
Superficie filtrante	1.200 cm^2
Portata aria	360 m^3
Filtro	PPL

Codice	Efficienza filtro	Capacità liquidi	Capacità solidi	Bocchettone		€ / cad.
IM00001040OV100	100 micron + 300 micron per filtrazione fine	90 l	30 l	Ø 50 mm	1	**5.424,00**

Benna aspirante OIL VACUUM 200



Caratteristiche

Potente benna aspirante per oli e trucioli, ideale per la manutenzione e la pulizia di macchine utensili di medie e grandi dimensioni; con 4 ruote anti traccia di cui 2 pivottanti. Dotata di 3 motori monofase by-pass a tre stadi e cestello raccolta trucioli estraibile. Fornita completa di accessori.



Potenza	230 V
Tipo motore	3x1100W
Superficie filtrante	14.000 cm^2
Portata aria	540 m^3
Filtro	Star Teflon M

Codice	Efficienza filtro	Capacità liquidi	Capacità solidi	Bocchettone		€ / cad.
IM00001040OV200	100 micron + 300 micron per filtrazione fine	200 l	30 l	Ø 80 mm	1	**9.879,00**

Benna aspirante CHIP VACUUM 200



Caratteristiche

Potente benna aspirante ribaltabile, ideale per l'aspirazione di cospicue quantità di trucioli (asciutti e bagnati); con 4 ruote anti traccia di cui 2 pivottanti. Dotata di 3 motori monofase by-pass e vasca di contenimento trucioli con sistema di scarico a ribaltamento brevettato, guidato a 90°. Fornita completa di accessori.



Potenza	230 V
Tipo motore	3x1100W
Superficie filtrante	14.000 cm^2
Portata aria	540 m^3
Filtro	Star L

Codice	Efficienza filtro	Capacità totale	Bocchettone		€ / cad.
IM00001040CP200	3 micron	200 l	Ø 80 mm	1	**7.924,00**

Aspiratore industriale MIST FILTER 500



Caratteristiche

Aspiratore industriale per nebbie d'olio, ideale per l'aspirazione degli inquinanti di qualsiasi tipo di macchina utensile. Facile installazione direttamente sulla cabina della macchina utensile. Fornito con post-filtro certificato H13 che consente un elevatissimo livello di filtrazione finale (99,97%).

Codice	Potenza	Superficie filtrante	Portata aria	Rumorosità		€ / cad.
IM00001040MF500	0,18 kW	2.300/20.000 cm^2	500 mc/h	62 db	1	**3.243,00**

Pressa elettroidraulica, velocità rapida, capacità 10-150 ton





Caratteristiche

- Stelo cilindro in acciaio speciale, trattato e cromato.
- Centralina motorizzata a due velocità ad inserimento automatico.
- Funzionamento tramite distributore a leva e pulsante sul quadro da azionare contemporaneamente.
- Pannelli protettivi posteriore e laterali in acciaio zincato.
- Valvola di taratura per regolare la potenza in base alla lavorazione da eseguire.
- Massima versatilità grazie al bancale ad altezza regolabile. - Sollevamento del bancale tramite apposito argano o asta (escluso modelli capacità 10-20 ton.).
- Manometro in dotazione standard.

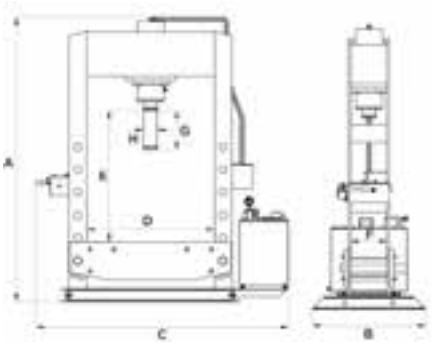

Codice	TON	Vel. avv. (mm/min)	Vel. avv. (mm/min)CE	Vel. lavoro (mm/min)	A (mm)	B (mm)	C (mm)	D (mm)	E (mm)	F (mm)	G (mm)	H (mm)	Potenza motore (kw)	Peso (kg)		€ / cad.
SO001001001PR15	10	5300	1750	350	1900	500	1100	520	980	120	260	40	0,75	194	1	**7.379,19**
SO001001001PR16	20	5200	1550	260	1920	500	1110	510	1000	140	285	50	0,75	208	1	**8.443,89**
SO001001001PR17	30	4490	1550	300	2000	600	1600	695	1000	170	260	60	1,5	338	1	**9.770,67**
SO001001001PR18	40	4490	1530	300	2070	850	1650	775	1135	195	260	60	1,5	530	1	**11.581,83**
SO001001001PR19	50	3100	1540	210	2080	850	1650	775	1135	205	260	60	1,5	560	1	**12.306,06**
SO001001001PR20	70	3400	1600	260	2205	900	1755	880	1120	265	310	90	3	850	1	**16.171,74**
SO001001001PR21	100	2360	1600	180	2260	900	1930	1010	1055	280	310	110	3	1100	1	**17.634,24**
SO001001001PR22	100	2360	1600	180	2400	1300	2320	1520	1065	360	310	110	3	1500	1	**25.207,65**
SO001001001PR23	150	1600	1600	120	2520	1300	2470	1520	1018	410	400	140	4	2200	1	**37.628,37**
SO001001001PR24	150	1600	1600	120	2515	1300	1970	1020	1035	410	400	140	4	1870	1	**27.313,65**

Pressa elettroidraulica, velocità media, capacità 40-150 ton



Caratteristiche

- Stelo cilindro in acciaio speciale, trattato e cromato.
- Centralina motorizzata a due velocità ad inserimento automatico (escluso modello capacità 40 ton.).
- Azionamento tramite distributore a leva a 3 posizioni. Questa soluzione permette di avere una mano libera per lavorare.
- Valvola di taratura per regolare la potenza in base alla lavorazione da eseguire.
- Massima versatilità grazie al bancale ad altezza regolabile. - Sollevamento del bancale tramite apposito argano o tramite asta.
- Manometro in dotazione standard.

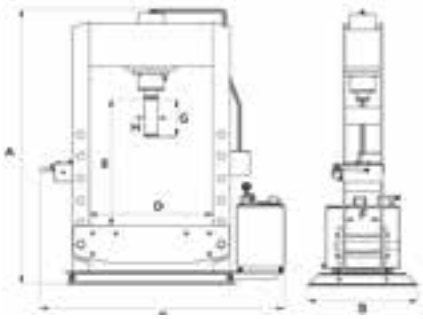

Codice	TON	Vel. avv. (mm/min)	Vel. lavoro (mm/min)	A (mm)	B (mm)	C (mm)	D (mm)	E (mm)	F (mm)	G (mm)	H (mm)	Potenza motore (kw)	Peso (Kg)		€ / cad.
SO001001001PR10	40	575	575	2070	850	1650	775	1135	195	260	60	3	470	1	**10.226,97**
SO001001001PR11	50	600	215	2080	850	1650	775	1135	205	260	60	1,5	530	1	**11.316,24**
SO001001001PR12	70	595	260	2205	900	1755	880	1120	265	310	90	3	800	1	**15.074,28**
SO001001001PR13	100	570	180	2260	900	1930	1010	1055	280	310	110	3	1050	1	**16.720,47**
SO001001001PR14	150	600	120	2520	1300	2470	1520	1018	410	400	140	4	2200	1	**36.122,58**

Pressa elettroidraulica, velocità lenta, capacità 40-100 ton



Caratteristiche

- Stelo cilindro in acciaio speciale, trattato e cromato.
- Centralina motorizzata ad una velocità.
- Azionamento tramite distributore a leva a 3 posizioni. Questa soluzione permette di avere una mano libera per lavorare.
- Valvola di taratura per regolare la potenza in base alla lavorazione da eseguire.
- Massima versatilità grazie al bancale ad altezza regolabile. - Con argano per poter sollevare il bancale in modo pratico e veloce.
- Manometro in dotazione standard.

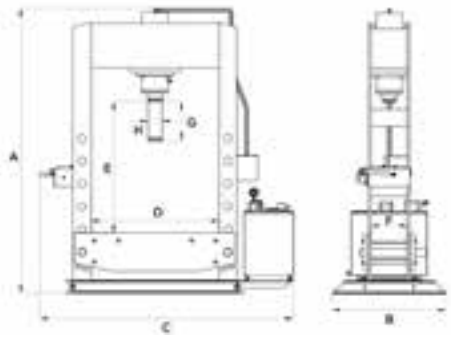

Codice	TON	Vel. stelo (mm/min)	A (mm)	B (mm)	C (mm)	D (mm)	E (mm)	F (mm)	G (mm)	H (mm)	Potenza motore (kw)	Peso (Kg)		€ / cad.
SO001001001PR06	40	300	2070	850	1575	770	1135	200	260	60	1,5	440	1	**9.193,86**
SO001001001PR07	50	210	2080	850	1570	770	1135	210	260	60	1,5	480	1	**9.901,71**
SO001001001PR08	70	260	2205	900	1755	880	1120	270	310	90	3	740	1	**13.335,66**
SO001001001PR09	100	180	2260	900	1930	1010	1055	285	310	110	3	1000	1	**14.796,99**

Pressa elettroidraulica, alta potenza, capacità 200-300 ton





Caratteristiche

- Stelo cilindro in acciaio speciale, trattato e cromato.
- Centralina motorizzata a due velocità ad inserimento automatico.
- Funzionamento tramite distributore a leva e pulsante sul quadro da azionare contemporaneamente (cod. SO 001001001PR25 – SO001001001PR27).
- Azionamento tramite distributore a leva a 3 posizioni. Questa soluzione permette di avere una mano libera per lavorare (cod. SO001001001PR26 – SO001001001PR28).
- Complete di pannelli protettivi posteriore e laterali in acciaio zincato (cod. SO001001001PR25 – SO001001001PR27).
- Valvola di taratura per regolare la potenza in base alla lavorazione da eseguire.
- Sollevamento del bancale tramite due cilindri idraulici azionabili tramite apposita leva.
- Piano di lavoro fresato.

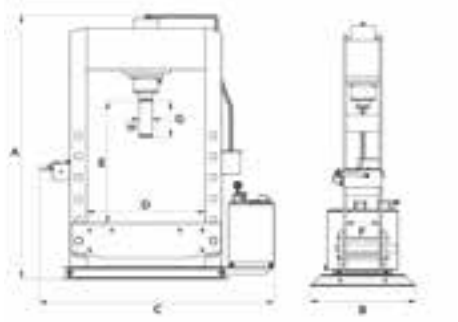

Codice	TON	Vel. avv. (mm/min)	Vel. lavoro (mm/min)	A (mm)	B (mm)	C (mm)	D (mm)	E (mm)	F (mm)	G (mm)	H (mm)	Potenza motore (kw)	Peso (Kg)		€ / cad.
SO001001001PR26	200	600	95	2995	1310	2600	1520	1020	520	520	170	4	4150	1	**63.315,72**
SO001001001PR25	200	1300	95	2995	1310	2600	1520	1020	520	520	170	4	4150	1	**65.275,47**
SO001001001PR28	300	600	95	3415	1700	2900	1500	960	640	500	210	5,5	8200	1	**113.427,99**
SO001001001PR27	300	1000	95	3415	1700	2900	1500	960	640	500	210	5,5	8200	1	**116.337,78**

Pressa idraulica con pompa a mano, capacità 10-20 ton



Caratteristiche

- Stelo cilindro in acciaio speciale, trattato e cromato.
- Molla in acciaio inserita nel cilindro per un rapido ritorno dello stelo.
- Pompa a mano a due velocità: rapidità in fase di avvicinamento e precisione in fase di lavoro.
- Gestione delle due velocità tramite volantino posto sulla pompa.
- Massima versatilità grazie al bancale ad altezza regolabile. - Piatto cacciaspine e coppia di prismi a V in dotazione standard.

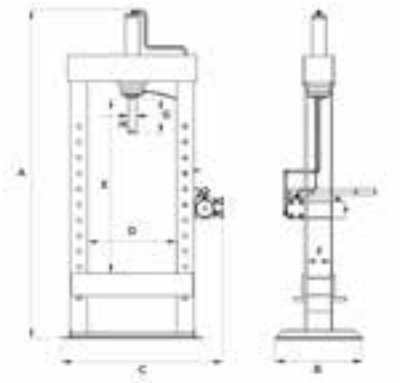

Codice	TON	A (mm)	B (mm)	C (mm)	D (mm)	E (mm)	F (mm)	G (mm)	H (mm)	Peso (Kg)		€ / cad.
SO001001001PR01	10	1900	500	910	520	980	120	190	40	124	1	**1.969,11**
SO001001001PR02	15	1890	500	930	510	1020	140	190	40	130	1	**2.213,64**
SO001001001PR03	20	1920	500	930	510	1020	140	200	50	150	1	**2.570,49**

Pressa idraulica con pompa a mano, capacità 30-40 ton



Caratteristiche

- Struttura in robusto acciaio saldato.
- Stelo cilindro in acciaio speciale, trattato e cromato.
- Molla in acciaio inserita nel cilindro per un rapido ritorno dello stelo.
- Pompa a mano a due velocità: rapidità in fase di avvicinamento e precisione in fase di lavoro.
- Gestione delle due velocità tramite volantino posto sulla pompa.
- Con argano per poter sollevare il bancale in modo pratico e veloce.
- Manometro di grosso diametro fornito di serie.

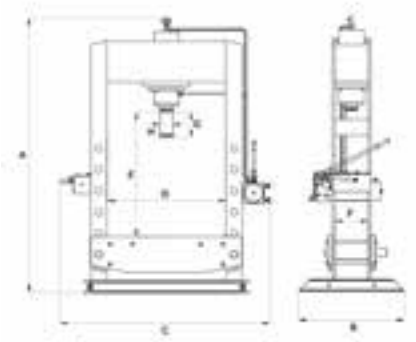

Codice	TON	A (mm)	B (mm)	C (mm)	D (mm)	E (mm)	F (mm)	G (mm)	H (mm)	Peso (Kg)		€ / cad.
SO001001001PR04	30	2000	600	1300	695	1000	170	190	60	280	1	**4.178,07**
SO001001001PR05	40	2100	850	1420	770	1135	200	190	60	405	1	**5.532,93**

Pressa elettroidraulica per piegature



Caratteristiche

- Stelo cilindro in acciaio speciale, trattato e cromato.
- Lama in acciaio ad altissima resistenza.
- Particolare matrice che ospita 5 differenti impronte. Cinque accessori in uno.
- Dispositivo elettrico di finecorsa.
- Centralina motorizzata a due velocità ad inserimento automatico.
- Funzionamento tramite distributore a leva e pulsante sul quadro da azionare contemporaneamente (cod. SO001001001PR29 – SO001001001PR31).
- Funzionamento tramite pulsantiera di comando a due mani che consente manovre automatiche condizionate dal dispositivo di finecorsa (cod. SO001001001PR30 – SO001001001PR32).
- Pannelli protettivi posteriore e laterali in acciaio zincato.
- Valvola di taratura per regolare la potenza in base alla lavorazione da eseguire.

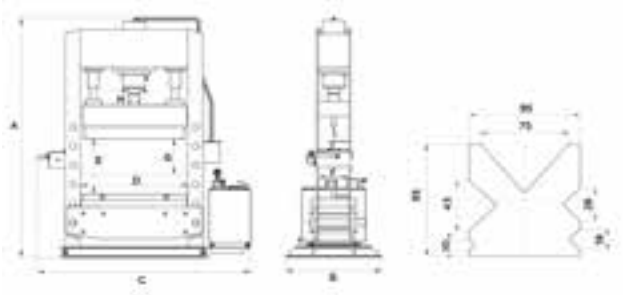

Codice	TON	Vel. avv. (mm/min)	Velocità avv. (mm/min) CE	Velocità lavoro (mm/min)	A (mm)	B (mm)	C (mm)	D (mm)	E (mm)	F (mm)	G (mm)	H (mm)	Pot. motore (kw)	Peso (Kg)		€ / cad.
SO001001001PR29	100	2360	1600	180	2260	900	1950	1050	400	280	310	110	3	1700	1	**29.505,06**
SO001001001PR30	100	2360	1600	180	2300	900	1950	1050	400	280	300	110	3	1900	1	**36.509,85**
SO001001001PR31	150	1600	1600	120	2850	1200	2450	1500	400	410	400	140	4	3100	1	**67.301,91**
SO001001001PR32	150	1600	1600	120	2850	1200	2550	1500	400	410	400	140	4	3100	1	**76.521,51**

TOOLY, distributore automatico DPI



Caratteristiche

Distributore automatico per dispositivi di protezione (DPI). Dotato di cestello rotante con 12 piani, ciascuno liberamente e semplicemente configurabile nel numero di settori, in grado di contenere fino ad un massimo di 432 prodotti al suo interno. L'utente può prelevare liberamente con il proprio badge aziendale ed il distributore tiene traccia delle transazioni effettuate. Tramite accesso Web è possibile il monitoraggio e l'analisi diretta dei consumi per ogni operatore, prodotto e data di prelievo. Affidabile, veloce e sempre aggiornato, con possibilità di integrazione con software di terze parti. Ttooly consente una riduzione degli sprechi del 30% sui prodotti di maggior consumo ed un notevole risparmio di tempo, con conseguente risparmio economico.

Codice	Descrizione	Schermo	Scomparti	Capacità max	Capacità max per piano	Dimensioni (mm)	Peso (kg)		€ / cad.
IM00400100100TT	Distributore: 10 piani a 18 scomparti, 2 piani a 24 scomparti	7"	96	432 prodotti	36 prodotti	710 x 750 x 1830h	200	1	**10.475,00**
IM00400100200TT	Distributore: 10 piani a 18 scomparti, 2 piani a 24 scomparti	10"	96	432 prodotti	36 prodotti	710 x 750 x 1830h	200	1	**10.875,00**
IM00400100100TL	Lettore RFDI	-	-	-	-	-	-	1	**550,00**
IM00400100100TS	Separatore aggiuntivo	-	-	-	-	-	-	1	**5,75**

Armadio accessorio a distributore automatico TOOLY



Caratteristiche

Armadio accessorio al distributore automatico TOOLY, a 16 o 32 scomparti configurabili. Collegabile al distributore con un cavo di rete, consente di prelevare i prodotti più voluminosi (elmetti, calzature, ecc.). L'armadio accessorio viene controllato da un tastierino o dal pannello touch screen posto sul distributore; è programmabile online e consente di ottenere una reportistica completa e dettagliata relativa ai prelievi.

Codice	Scomparti	Dimensioni	Peso		€ / cad.
IM0040010010A16	16	75 x 50 x 1830h mm	140 kg	1	**5.980,00**
IM0040010010A32	32	75 x 50 x 1830h mm	140 kg	1	**6.890,00**

Armadio distributore indipendente



Caratteristiche

Armadio DPI indipendente, stand-alone, a 30 scomparti, che non necessita di acun collegamento a distributori automatici DPI. Equipaggiato con schermo touch screen da 10", lettore di badge, modem GSM con SIM inclusa, adattatore LAN e porta USB per adattatore Wi-Fi (opzionale). Con funzione di restituzione.

Codice	Schermo	Scomparti	Dimensioni	Peso		€ / cad.
IM0040010020A32	10"	30	75 x 50 x 183h mm	200 kg	1	**7.750,00**

Ttooly distirbutore automatico portatile da banco



Caratteristiche

Distributore da banco per DPI, per la distribuzione di quei dispositivi di protezione individuale che sono troppo ingombranti per entrare nei distributori automatici DPI o negli armadi DPI. Con funzione di restituzione.

Codice	Dimensioni	Peso		€ / cad.
IM0040010020010	22 x 36 x 8h mm	2 kg	1	**4.750,00**

Sistema di marcatura laser a fibra, compatto, classe 1



Caratteristiche

Sistema di marcatura laser a FIBRA, compatto. Ideale per la marcatura di componenti di piccole e medie dimensioni. Assoluta sicurezza con protezioni che rendono il sistema in Classe 1. Apertura frontale con maniglia, finestra di ispezione e sensore di sicurezza per disattivare il fascio laser. La finestra di ispezione con filtro per lunghezza d'onda 1064 Nm consente di controllare l'avanzamento del processo. Messa a fuoco manuale con led di puntamento. Sistema di marcatura senza l'utilizzo di materiali consumabili e nessuna necessità di manutenzione. Adatto per la marcatura di tutti i metalli, inclusi quelli duri; plastiche ed altri materiali. Affidabilità estrema della sorgente Fibra, con una vita stimata pari a 100.000 ore di marcatura. Predisposizione per aspiratore fumi.

- **Tipo sorgente:** laser fibra impulso fisso
- **Lunghezza d'onda:** 1.064 Nm
- **Potenza uscita:** 20 W
- **Frequenza:** 30-60 KHz regolabile
- **Raffreddamento:** aria/aria
- **Alimentazione:** 220 V

Codice	Asse Z	Dimensioni esterne	Area di marcatura	Area di appoggio	Finestra ispezione		€ / cad.
MI001001000010L	manuale	430x850x650 mm	100x100 mm	L340xP220 mm	160x70 mm	1	**12.800,00**

Sistema di marcatura laser a fibra, da banco, classe 1



Caratteristiche

Sistema di marcatura laser a FIBRA, da tavolo. Ideale per la marcatura di componenti di piccole e medie dimensioni. Assoluta sicurezza con protezioni che rendono il sistema in Classe 1. Apertura frontale su 3 lati con maniglia, finestra di ispezione e sensore di sicurezza per disattivare il fascio laser. La finestra di ispezione con filtro per lunghezza d'onda 1064 Nm consente di controllare l'avanzamento del processo. Messa a fuoco manuale con led di puntamento. Sistema di marcatura senza l'utilizzo di materiali consumabili e nessuna necessità di manutenzione. Adatto per la marcatura di tutti i metalli, inclusi quelli duri; plastiche ed altri materiali. Affidabilità estrema della sorgente Fibra, con una vita stimata pari a 100.000 ore di marcatura. Predisposizione per aspiratore fumi.

- **Tipo sorgente:** laser fibra impulso fisso
- **Lunghezza d'onda:** 1.064 Nm
- **Potenza uscita:** 20 W
- **Frequenza:** 30-60 KHz regolabile
- **Raffreddamento:** aria/aria
- **Alimentazione:** 220 V

Codice	Asse Z	Dimensioni esterne (mm)	Area di marcatura (mm)	Area di appoggio (mm)	Altezza max pezzo (mm)	Finestra ispezione (mm)		€ / cad.
MI001001000020L	elettrico con comando manuale	575x715x890	100x100	L485xP545	187	190x90	1	**15.500,00**

Sistema di marcatura laser a fibra, per utilizzo intensivo, classe 1



Caratteristiche

Sistema di marcatura laser a FIBRA, stand-alone. Ideale per un utilizzo intensivo e la marcatura di componenti di piccole, medie e grandi dimensioni. Assoluta sicurezza con protezioni che rendono il sistema in Classe 1. Apertura scorrevole verticale del portellone su 3 lati, con finestra di ispezione e sensore di sicurezza per disattivare il fascio laser. La finestra di ispezione con filtro per lunghezza d'onda 1064 Nm consente di controllare l'avanzamento del processo. Messa a fuoco manuale con led di puntamento. Sistema di marcatura senza l'utilizzo di materiali consumabili e nessuna necessità di manutenzione. Adatto per la marcatura di tutti i metalli, inclusi quelli duri; plastiche ed altri materiali. Affidabilità estrema della sorgente Fibra, con una vita stimata pari a 100.000 ore di marcatura. Predisposizione per aspiratore fumi. Software di gesione installabile su qualsiasi PC con Windows XP e successivi.

- **Tipo sorgente:** laser fibra impulso fisso o MOPA
- **Lunghezza d'onda:** 1.064 Nm
- **Potenza uscita:** 20/30/60 W
- **Frequenza:** 30-1000 KHz regolabile
- **Ampiezza impulso:** 6-250 ns
- **Raffreddamento:** aria/aria
- **Alimentazione:** 220 V

Codice	Asse Z	Dimensioni esterne (mm)	Area di marcatura (mm)	Area di appoggio (mm)	Apertura		€ / cad.
MI001001000030L	elettrico	897x895x1770	100x100 - 170x170 - 200x200	L810xP550	scorrevole su 3 lati	1	**21.800,00**

Sistema di marcatura a micropercussione, all-in-one, da banco

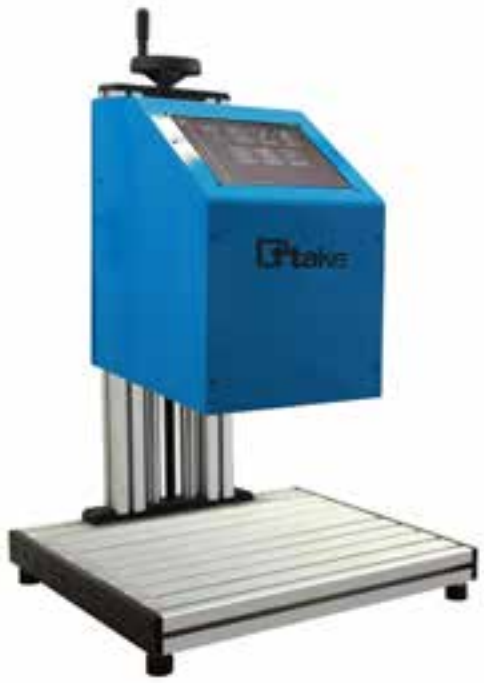

Caratteristiche

Sistema di marcatura a micropercussione all-in-one con azionamento elettro-pneumatico, da banco. Con pannello touch screen da 7" integrato. Ideale per la marcatura di componenti di piccole e medie dimensioni, su ogni tipo di materiale (ampia scelta di punzoni). L'alimentazione pneumatica del punzone, con regolatore di pressione integrato, consente il preciso settaggio per una marcatura ottimale adatta a qualsiasi esigenza. E' possibile effettuare marcature di precisione leggere e superficiali, così come marcature profonde resistenti a trattamenti coprenti (zincatura, verniciatura, sabbiatura, ecc.). Questo sistema di marcatura non richiede manutenzione, né utilizzo di lubrificanti o ingrassaggi. La precisione di marcatura è agevolata dal sistema di movimentazione del punzone tramite guide lineari e viti a ricircolo di sfere. Possibilità di marcatura di testi e logo con angolazioni da 0 a 360°. Software programmabile da pannello touch screen, senza l'ausilio di PC. Kit punzoni non incluso.

- **Base di appoggio:** con cave per tasselli di fissaggio maschere, morse, ecc.
- **Alimentazione:** elettro-pneumatica 6 bar max
- **Comunicazione:** porta Ethernet per interfaccia e USB per backup/ripristino e trasferimento dati
- **Diagnostica:** autodiagnostica in caso di guasto o errore programmazione.

Codice	Dimensioni testa (mm)	Area di marcatura (mm)	Tipo punzone (mm)	Frequenza punzone	Memoria		€ / cad.
MI001002000010M	290x440x740	140x120	Ø 3-6	0-120 Hz	8 GB micro SD	1	**6.099,00**

Sistema di marcatura a micropercussione, all-in-one, portatile



Caratteristiche

Sistema di marcatura a micropercussione all-in-one con azionamento elettro-pneumatico, portatile. Con pannello touch screen da 7" integrato. Ideale per la marcatura di componenti di medie e grandi dimensioni, su ogni tipo di materiale (ampia scelta di punzoni). L'alimentazione pneumatica del punzone, con regolatore di pressione integrato, consente il preciso settaggio per una marcatura ottimale adatta a qualsiasi esigenza. E' possibile effettuare marcature di precisione leggere e superficiali, così come marcature profonde resistenti a trattamenti coprenti (zincatura, verniciatura, sabbiatura, ecc.). Questo sistema di marcatura non richiede manutenzione, né utilizzo di lubrificanti o ingrassaggi. La precisione di marcatura è agevolata dal sistema di movimentazione del punzone tramite guide lineari e viti a ricircolo di sfere. Possibilità di marcatura di testi e logo con angolazioni da 0 a 360°. Software programmabile da pannello touch screen, senza l'ausilio di PC. Kit punzoni non incluso.

- **Base di appoggio:** completa di o-ring e magneti per il posizionamento.
- **Alimentazione:** elettro-pneumatica 6 bar max.
- **Comunicazione:** porta Ethernet per interfaccia e USB per backup/ripristino e trasferimento dati.
- **Diagnostica:** autodiagnostica in caso di guasto o errore programmazione.

Codice	Dimensioni testa (mm)	Area di marcatura (mm)	Tipo punzone (mm)	Frequenza punzone	Memoria		€ / cad.
MI001002000020M	245x325x330	120x40	Ø 3-6	0-120 Hz	8 GB micro SD	1	**5.985,00**

Sistema di marcatura a micropercussione integrabile



Caratteristiche

Sistema di marcatura a micropercussione integrabile su linee automatiche e semi-automatiche, con azionamento elettro-pneumatico. Pannello touch screen da 7" remotato. Ideale per la marcatura in linea o per applicazioni speciali, su ogni tipo di materiale (ampia scelta di punzoni). L'alimentazione pneumatica del punzone, con regolatore di pressione integrato, consente il preciso settaggio per una marcatura ottimale adatta a qualsiasi esigenza. È possibile effettuare marcature di precisione leggere e superficiali, così come marcature profonde resistenti a trattamenti coprenti (zincatura, verniciatura, sabbiatura, ecc.). Questo sistema di marcatura non richiede manutenzione, né utilizzo di lubrificanti o ingrassaggi. La precisione di marcatura è agevolata dal sistema di movimentazione del punzone tramite guide lineari e viti a ricircolo di sfere. Possibilità di marcatura di testi e logo con angolazioni da 0 a 360°. Software programmabile da pannello touch screen, senza l'ausilio di PC. Kit punzoni non incluso.

- **Fissaggio:** piastra in alluminio su lato posteriore.
- **Alimentazione:** elettro-pneumatica 6 bar max.
- **Comunicazione:** porta Ethernet per interfaccia e USB per backup/ripristino e trasferimento dati.
- **Protezione:** intero marcatore protetto da tapparelle in lamiera.
- **Diagnostica**: autodiagnostica in caso di guasto o errore programmazione.

Codice	Dimensioni testa (mm)	Area di marcatura (mm)	Tipo punzone (mm)	Frequenza punzone	Memoria		€ / cad.
MI001002000030M	260x310x270	140x120	Ø 3-6	0-120 Hz	8 GB micro SD	1	**6.562,00**

Kit punzoni standard per sistemi di marcatura



Caratteristiche

Kit punzoni standard per sistemi di marcatura a micropercussione

Codice	Tipologia		€ / cad.
MI0010020001KTS	3mm - 60° - R0.3	1	**242,00**
MI0010020002KTS	3mm - 90° - R0.5	1	**242,00**
MI0010020003KTS	3mm - 120° - R0.5	1	**242,00**

Marcatore industriale indelebile



Caratteristiche

Pennarello marcatore a valvola con vernice coprente. Scrive in modo permanente e coprente su tutti i tipi di materiale. Ideale anche per marcature su superfici scure e irregolari. Ha un'elevata resistenza alla luce ed agli agenti atmosferici. Tubo in alluminio, tappo ventilato, punta gialla acrilica, tratto 3 mm.

Codice	Colore	Contenuto	Tratto		€ / cad.
PM001001001000A	argento	10 ml	3 mm	1	**2,38**
PM00100100100BI	bianco	10 ml	3 mm	1	**2,38**
PM001001001000B	blu	10 ml	3 mm	1	**2,38**
PM001001001000G	giallo	10 ml	3 mm	1	**2,38**
PM001001001000N	nero	10 ml	3 mm	1	**2,38**
PM001001001000O	oro	10 ml	3 mm	1	**2,38**
PM001001001000R	rosso	10 ml	3 mm	1	**2,38**
PM001001001000V	verde	10 ml	3 mm	1	**2,38**

Torcia da ispezione, reclinabile, 300 lumen



Caratteristiche

Torcia da ispezione per uso individuale, reclinabile, dotata di batterie Li-ion ricaricabili. Può illuminare con luce diffusa in modo uniforme e due stadi di intensità (flood), oppure in profondità (spot) con lente riflettore. Con gancio e magnete integrati nel corpo della torcia, per consentire diverse soluzioni di fissaggio. IP54.

Codice	Lumen	Autonomia	Larghezza	Profondità	Altezza	Tempo ricarica	Peso		€ / cad.
IL0010010100030	300	3 h	39 mm	35 mm	159 mm	210 min	168 gr	1	**74,90**

Torcia 300 lumen e power bank



Caratteristiche

Power bank robusto ed affidabile con torcia da ispezione incorporata che può illuminare con luce focalizzata da 300 lumen. Dotato di batteria Li-ion ricaricabile, è utilizzabile in qualsiasi situazione. IPX4. IP5X.

Codice	Lumen	Autonomia	Larghezza	Profondità	Altezza	Tempo ricarica	Peso		€ / cad.
IL0010010302000	300	40 h	122 mm	32 mm	32 mm	300 min	93 gr	1	**34,90**

Torcia da ispezione, orientabile, 600 lumen



Caratteristiche

Torcia da ispezione per uso individuale, orientabile, dotata di batterie Li-ion ricaricabili tramite USB. Può illuminare con luce diffusa in modo uniforme e due stadi di intensità (flood), oppure in profondità (spot) con lente riflettore. Con asta sottile e reclinabile per illuminare in spazi angusti con luce diffusa. Dotata di gancio e magnete integrati nel corpo, per consentire diverse soluzioni di fissaggio. IP30.

Codice	Lumen	Autonomia	Larghezza	Profondità	Altezza	Tempo ricarica	Peso		€ / cad.
IL0010010100061	600	2 h	40 mm	32 mm	151 mm	240 min	220 gr	1	**84,90**

Torcia da ispezione, reclinabile, 600 lumen



Caratteristiche

Torcia da ispezione per uso individuale, reclinabile, dotata di batterie Li-ion ricaricabili. Può illuminare con luce diffusa in modo uniforme e due stadi di intensità (flood), oppure in profondità (spot) con lente riflettore. Con gancio e magnete integrati nel corpo della torcia, per consentire diverse soluzioni di fissaggio. IP54.

Codice	Lumen	Autonomia	Larghezza	Profondità	Altezza	Tempo ricarica	Peso		€ / cad.
IL0010010100060	600	2 h	46 mm	40 mm	202 mm	240 min	265 gr	1	**99,90**

Mini faretto da cantiere, 200 lumen



Caratteristiche

Mini faretto da cantiere, tascabile, con batteria Li-ion ricaricabile. Può illuminare con luce diffusa in modo uniforme, oppure con luce focalizzata in caso di utilizzo come torcia manuale. Può essere posizionato in diversi modi, utilizzando la base di supporto, il gancio e il magnete integrato. Ideale per illuminare in spazi ristretti o per illuminare piccole aree. IPX4. IP5X

Codice	Lumen	Autonomia	Larghezza	Profondità	Altezza	Tempo ricarica	Peso		€ / cad.
IL001001040000T	200	3 h	210 mm	50 mm	170 mm	180 min	88 gr	1	**49,90**

Faretto compatto, 1000 lumen



Caratteristiche

Faretto compatto, caratterizzato da una potente emissione di luminosità, con batteria Li-ion ricaricabile tramite Magnetic Charge System che lo rende impermeabile anche quando le porte sono scoperte (IP54). Modulabile a cinque stadi di luminosità. Può essere posizionato in diversi modi, utilizzando la base di supporto, il gancio e il magnete integrato. Dotato di tecnologia Cooling per un funzionamento duratura senza surriscaldamento. IPX4. IP5X.

Codice	Lumen	Autonomia	Larghezza	Profondità	Altezza	Tempo ricarica	Peso		€ / cad.
IL001001040000C	1000	15 h	140 mm	36 mm	71 mm	300 min	392 gr	1	**99,90**

Faretto da cantiere, 2500 lumen



Caratteristiche

Faretto da cantiere, modulabile a cinque stadi di luminosità, con batterie Li-ion ricaricabili; con interruttore multifunzione, può fungere anche da powerbank. Dotato di tecnologia per il raffreddamento / dispersione efficace, per migliorare a vita e le prestazioni del prodotto. Può essere posizionato a terra grazie alla staffa reclinabile oppure appoggiato su supporti metallici, grazie al magnete integrato. Una robusta maniglia ne consente il facile trasporto. IP54.

Codice	Lumen	Autonomia	Larghezza	Profondità	Altezza	Tempo ricarica	Peso		€ / cad.
IL0010010200025	2500	1,3 h	235 mm	44 mm	111 mm	240 min	1060 gr	1	**149,00**

Faretto da cantiere, 4500 lumen



Caratteristiche

Faretto da cantiere, modulabile a cinque stadi di luminosità, con batterie Li-ion ricaricabili; con interruttore multifunzione, può fungere anche da powerbank. Dotato di tecnologia per il raffreddamento / dispersione efficace, per migliorare a vita e le prestazioni del prodotto. Può essere posizionato a terra grazie alla staffa reclinabile oppure appoggiato su supporti metallici, grazie al magnete integrato. Una robusta maniglia ne consente il facile trasporto. Questa tipologia di faretto è inoltre regolabile a distanza tramite tecnologia Bluetooth. IP54.

Codice	Lumen	Autonomia	Larghezza	Profondità	Altezza	Tempo ricarica	Peso		€ / cad.
IL0010010200045	4500	1,25 h	307 mm	44 mm	142 mm	240 min	1740 gr	1	**199,00**

Torcia a led tascabile, certificata ATEX



Caratteristiche

Torcia tascabile a led, con certificazione ATEX zona EX 0/20. Resistente ad acqua e polvere (IP66), idonea ai gruppi gas e polveri a più alto rischio (IIC/IIIC), idonea all'utilizzo in presenza di polveri non conduttive e conduttive, utilizzabile fino alla classe di temperatura T4 per i gas e T135°C per polveri.

Codice	Alimentazione	Lumen	Autonomia	Lunghezza	Ø testa	Certificazione	Peso		€ / cad.
IL001001030220A	2xAAA alcalina	50/-	7/- h	140 mm	25 mm	Zona EX 0/20	65 gr	1	**39,90**

Torcia a led tascabile, certificata ATEX, con focalizzazione Advanced Focus System



Caratteristiche

Torcia tascabile a led, con certificazione ATEX zona EX 0/20, con Magnetic Switch per un semplice utilizzo con guanti e protezioni. Resistente ad acqua e polvere (IP66), idonea ai gruppi gas e polveri a più alto rischio (IIC/IIIC), idonea all'utilizzo in presenza di polveri non conduttive e conduttive, utilizzabile fino alla classe di temperatura T4 per i gas e T135°C per le polveri. Prima torcia ATX certificata per zona 0/20 con sistema di focalizzazione Advanced Focus System brevettato.

Codice	Alimentazione	Lumen	Autonomia	Lunghezza	Ø testa	Certificazione	Peso		€ / cad.
IL001001030230A	3xAA alcalina	200/60	16/45 h	161,5 mm	50 mm	Zona EX 0/20	232 gr	1	**79,90**

Torcia a led frontale, certificata ATEX



Caratteristiche

Torcia a led frontale focalizzabile, con certificazione ATEX zona EX 0/20, con Magnetic Switch per un semplice utilizzo con guanti e protezioni. Resistente ad acqua e polvere (IP66), idonea ai gruppi gas e polveri a più alto rischio (IIC/IIIC), idonea all'utilizzo in presenza di polveri non conduttive e conduttive, utilizzabile fino alla classe di temperatura T4 per i gas e T135°C per le polveri. Luce posteriore di posizione.

Codice	Alimentazione	Lumen	Autonomia	Lunghezza	Ø testa	Certificazione	Peso		€ / cad.
IL00100103023FA	3xAA alcalina	180/50	15/40 h	-	50 mm	Zona EX 0/20	345 gr	1	**89,90**

Spine mobili IP44



Caratteristiche

Spine mobili per uso industriale, con grado di protezione IP44. Certificazione IMQ, conformi alle norme CEI EN 60309-1 e CEI EN 60309-2; stabilità termica da -25°C a +70°C. Costruite in materiale PA6.

Codice	Poli	Corrente	Voltaggio	Colore	Posizione		€ / cad.
ME0010010020044	2P+E	16A	230V	Blu	6H	1	**6,72**
ME0010010030044	3P+E	16A	400V	Rosso	6H	1	**10,08**

Spine mobili IP67



Caratteristiche

Spine mobili per uso industriale, con grado di protezione IP67. Certificazione IMQ, conformi alle norme CEI EN 60309-1 e CEI EN 60309-2; stabilità termica da -25°C a +70°C. Costruite in materiale PA6.

Codice	Poli	Corrente	Voltaggio	Colore	Posizione		€ / cad.
ME0010010020067	2P+E	16A	230V	Blu	6H	1	**12,04**
ME0010010030067	3P+E	16A	400V	Rosso	6H	1	**14,56**

Prese mobili IP44



Caratteristiche

Prese mobili per uso industriale, con grado di protezione IP44. Certificazione IMQ, conformi alle norme CEI EN 60309-1 e CEI EN 60309-2; stabilità termica da -25°C a +70°C. Costruite in materiale PA6.

Codice	Poli	Corrente	Voltaggio	Colore	Posizione		€ / cad.
ME0010020020044	2P+E	16A	230V	Blu	6H	1	**10,64**
ME0010020030044	3P+E	16A	400V	Rosso	6H	1	**12,32**

Prese mobili IP67



Caratteristiche

Prese mobili per uso industriale, con grado di protezione IP67. Certificazione IMQ, conformi alle norme CEI EN 60309-1 e CEI EN 60309-2; stabilità termica da -25°C a +70°C. Costruite in materiale PA6.

Codice	Poli	Corrente	Voltaggio	Colore	Posizione		€ / cad.
ME0010020020067	2P+E	16A	230V	Blu	6H	1	**14,00**
ME0010020030067	3P+E	16A	400V	Rosso	6H	1	**17,36**

Adattatori industriali con spina CEE e presa IT



Caratteristiche

Adattatori per uso industriale, con grado di protezione IP20. Costituiti da spine CEE Industrial e prese IT. Conformi alle norme CEI EN 60309-1 e CEI EN 60309-2; stabilità termica da -25°C a +70°C. Costruiti in materiale ABS / nylon.

Codice	Spina	Presa	Voltaggio	Posizione		€ / cad.
ME0010030010020	2P+E 16A CEE Industrial	2P+E bivalente	230V	6H	1	**20,44**
ME0010030020020	2P+E 16A CEE Industrial	n.2 prese civili 10/16A	230V	6H	1	**21,56**

Adattatore industriale con spina IT e presa CEE



Caratteristiche

Adattatore per uso industriale, con grado di protezione IP20. Costituito da spina IT 16A a pettine e presa CEE Industrial. Conforme alle norme CEI EN 60309-1 e CEI EN 60309-2; stabilità termica da -25°C a +70°C. Costruito in materiale PA6.

Codice	Spina	Presa	Voltaggio	Posizione		€ / cad.
ME0010030030020	2P+E 16A civile, a pettine	2P+E 16A CEE Industrial	230V	6H	1	**20,16**

Adattatore industriale con spina CEE e presa Schuko



Caratteristiche

Adattatore per uso industriale, con grado di protezione IP20. Costituito da spina CEE Industrial e presa Schuko universale 10/16A + IT 10/16A. Conforme alle norme CEI EN 60309-1 e CEI EN 60309-2; stabilità termica da -25°C a +70°C. Costruito in materiale PA6.

Codice	Spina	Presa	Voltaggio	Posizione		€ / cad.
ME0010030040020	2P+E 16A CEE Industrial	2P+E 16A Schuko bivalente	230V	6H	1	**21,28**

Adattatore industriale con spina Schuko e presa CEE



Caratteristiche

Adattatore per uso industriale, con grado di protezione IP20. Costituito da spina Schuko e presa CEE Industrial. Conforme alle norme CEI EN 60309-1 e CEI EN 60309-2; stabilità termica da -25°C a +70°C. Costruito in materiale PA6.

Codice	Spina	Presa	Voltaggio	Posizione		€ / cad.
ME0010030050020	2P+E 16A Schuko	2P+E 16A CEE Industrial	230V	6H	1	**19,88**

Adattatore industriale IP44 di nuova tecnologia



Caratteristiche

Adattatore per uso industriale brevettato, di nuova generazione, con grado di protezione IP44. Consente di trasformare, in modo rapido e sicuro, qualsiasi tipo di spina civile in una spina CEE industriale, evitando di tagliare il cavo. Realizzato interamente in nylon PA6 ultra resistente, questo nuovo tipo di adattatore garantisce un grado di protezione IP44 per utilizzo in cantieri, porti, campeggi, anche in condizioni climatiche particolari.

Codice		€ / cad.
ME0010030060044	1	**24,08**

Moltiplicatori mobili IP44 senza cavo



Caratteristiche

Moltiplicatori mobili per uso industriale, con grado protezione IP44, senza cavo, con 3 o 2 prese. Conformi alle norme CEI EN 60309-1 e CEI EN 60309-2; stabilità termica da -25°C a +70°C. Costruiti in materiale PA6.

Codice	Poli	Corrente	Voltaggio	Colore	Posizione	Prese		€ / cad.
ME0010040022044	2P+E	16A	230V	Blu	6H	2	1	**49,28**
ME0010040020044	2P+E	16A	230V	Blu	6H	3	1	**57,68**
ME0010040030044	3P+E	16A	400V	Rosso	6H	3	1	**75,60**

Moltiplicatori mobili IP67 senza cavo



Caratteristiche

Moltiplicatori mobili per uso industriale, con grado protezione IP67, senza cavo, con 3 prese. Conformi alle norme CEI EN 60309-1 e CEI EN 60309-2; stabilità termica da -25°C a +70°C. Costruiti in materiale PA6.

Codice	Poli	Corrente	Voltaggio	Colore	Posizione	Prese		€ / cad.
ME0010040020067	2P+E	16A	230V	Blu	6H	3	1	**71,12**
ME0010040030067	3P+E	16A	400V	Rosso	6H	3	1	**86,80**

Avvolgicavo industriale in vetroresina



Caratteristiche

Avvolgicavo per uso industriale, in vetroresina, con 3 prese, grado di protezione IP65. Dotato di disgiuntore termico per proteggere il cavo da surriscaldamenti dannosi; struttura in vetroresina ad alta resistenza agli urti ed alle escursioni termiche; dotato di nuovo sistema a LED per consentire il controllo della linea di tutti i quadri e avvolgicavi. Conforme alla norma CE EN 61 439-4 CEI 17-13/4; dotato di targa identificativa delle informazioni tecniche, come previsto dalla normativa sulle ASC (Apparecchiature Assiemate per Cantiere).

Codice	Spina / Presa	Corrente	Voltaggio	Cavo	Lunghezza cavo	Prese		€ / cad.
ME0010050010000	2P+E	16A	230V	3G x 2,5mm H07RN-F	30 mt	3	1	**543,20**

Avvolgicavo industriale in termoplastico



Caratteristiche

Avvolgicavo per uso industriale, in termoplastico, con 3 prese, grado di protezione IP65. Dotato di disgiuntore termico per proteggere il cavo da surriscaldamenti dannosi; struttura in termoplastico ad alta resistenza agli urti; cavo in neoprene. Conforme alla norma CE EN 61316; dotato di targa identificativa delle informazioni tecniche, come previsto dalla normativa sulle ASC (Apparecchiature Assiemate per Cantiere).

Codice	Spina / Presa	Corrente	Voltaggio	Cavo	Lunghezza cavo	Prese		€ / cad.
ME0010050020000	2P+E	16A	230V	3G x 2,5mm H07RN-F	30 mt	3	1	**447,44**

Prolunghe industriali IP67



Caratteristiche

Prolunghe per uso industriale, con grado di protezione IP67. Certificazione IMQ, conformi alla norma EN 64-8. Stabilità termica da -25°C a +70°C. Costruite in materiale PA6.

Codice	Spina / Presa	Corrente	Voltaggio	Cavo	Lunghezza cavo		€ / cad.
ME0010060010067	2P+E	16A	230V	3G x 2,5mm	10 mt	1	**128,80**
ME0010060020067	2P+E	16A	230V	3G x 2,5mm	20 mt	1	**221,76**
ME0010060030067	2P+E	16A	230V	3G x 2,5mm	30 mt	1	**302,40**

Quadri elettrici industriali portatili, in termoplastico



Caratteristiche

Quadri elettrici industriali portatili, in materiale termoplastico, a 3 o 4 prese. Con grado di protezione IP67, conformi alle norme CEI EN 61439-1 e 61439-4.

Codice	Spina	Corrente	Voltaggio	Presa	Int. diff. magnet.	Prese		€ / cad.
ME0010070030067	2P+E	16A	230V	2P+E 16A	16A 1P+N 0,03 4,5 KA	3	1	**266,00**
ME0010070040067	2P+E	16A	230V	2P+E 16A	16A 1P+N 0,03 4,5 KA	4	1	**336,00**

Quadri elettrici industriali portatili, in vetroresina



Caratteristiche

Quadri elettrici industriali portatili, in vetroresina, a 3 o 4 prese. Con grado di protezione IP67, conformi alle norme CEI EN 61439-1 e 61439-4 previste per le ASC (Apparecchiature Assiemate per Cantiere); dotati di nuovo sistema LED Control che consente di avere sempre sotto controllo la linea del cantiere e di individuare immediatamente dove si trova il guasto.

Codice	Spina	Corrente	Voltaggio	Presa	Int. diff. magnet.	Prese		€ / cad.
ME0010080030067	2P+E	16A	230V	2P+E 16A	16A 1P+N 0,03 4,5 KA	3	1	**386,40**
ME0010080040067	2P+E	16A	230V	2P+E 16A	16A 1P+N 0,03 4,5 KA	4	1	**436,80**

Spine mobili per uso civile



Caratteristiche

Spine mobili per uso civile, standard e salvaspazio, con passacavo morbido, costruite in tecnopolimero resistente agli urti e al calore.

Codice	Poli	Corrente	Voltaggio	Tipologia	Colore		€ / cad.
ME0020010010001	2P+T	10A	250V	Standard	Bianco	1	**1,96**
ME0020010010002	2P+T	10A	250V	Standard	Nero	1	**1,96**
ME0020010010003	2P+T	16A	250V	Standard	Bianco	1	**2,52**
ME0020010010004	2P+T	16A	250V	Standard	Nero	1	**2,52**
ME0020010010005	2P+T	10A	250V	Salvaspazio	Bianco	1	**2,13**
ME0020010010006	2P+T	10A	250V	Salvaspazio	Nero	1	**2,13**
ME0020010010007	2P+T	16A	250V	Salvaspazio	Bianco	1	**2,58**
ME0020010010008	2P+T	16A	250V	Salvaspazio	Nero	1	**2,58**

Prese mobili per uso civile



Caratteristiche

Prese mobili per uso civile, con passacavo morbido, costruite in tecnopolimero resistente agli urti e al calore.

Codice	Poli	Corrente	Voltaggio	Colore		€ / cad.
ME0020010020001	2P+T	10A	250V	Bianco	1	**2,69**
ME0020010020002	2P+T	10A	250V	Nero	1	**2,69**
ME0020010020003	2P+T	10/16A bivalente	250V	Bianco	1	**3,02**
ME0020010020004	2P+T	10/16A bivalente	250V	Nero	1	**3,02**

Adattatori per uso civile con presa IT e Schuko



Caratteristiche

Adattatori per uso civile, costituiti da spina IT Standard e presa IT Standard e Schuko.

Codice	Spina	Presa	Voltaggio	Colore		€ / cad.
ME0020010030001	2P+T 10A	10/16A Schuko - IT Standard P30-P11	250V	Nero	1	**3,08**
ME0020010030002	2P+T 16A	10/16A Schuko - IT Standard P30-P11	250V	Bianco	1	**3,36**
ME0020010030003	2P+T 16A	10/16A Schuko - IT Standard P30-P11	250V	Nero	1	**3,36**

Adattatori per uso civile con spina e prese IT Standard



Caratteristiche

Adattatori per uso civile, costituiti da spina IT Standard e n.3 prese IT Standard.

Codice	Spina	Presa	Voltaggio	Colore	Prese		€ / cad.
ME0020010040001	2P+T 10A	10A IT Standard P11	250V	Bianco	3	1	**3,92**
ME0020010040002	2P+T 10A	10A IT Standard P11	250V	Nero	3	1	**3,92**

Adattatori per uso civile con spina IT Standard e prese IT Standard bivalenti



Caratteristiche

Adattatori per uso civile, costituiti da spina IT Standard e n.3 prese IT Standard bivalenti.

Codice	Spina	Presa	Voltaggio	Colore	Prese		€ / cad.
ME0020010050001	2P+T 16A	10/16A IT Standard P17-P11	250V	Bianco	3	1	**4,09**
ME0020010050002	2P+T 16A	10/16A IT Standard P17-P11	250V	Nero	3	1	**4,09**

Adattatore per uso civile con spina Schuko e prese Standard bivalenti e Schuko



Caratteristiche

Adattatore per uso civile, costituiti da spina Schuko, n.1 presa Schuko e n.2 prese IT Standard bivalenti.

Codice	Spina	Presa	Voltaggio	Colore	Prese		€ / cad.
ME0020010060001	2P+T 16A Schuko	10/16A bivalente	250V	Bianco	3	1	**4,65**

Multiprese mobili per uso civile



Caratteristiche

Multiprese mobili per uso civile, da 4 a 6 uscite , con e senza interruttore.

Codice	Spina	Presa	Voltaggio	Colore	Prese	Interruttore		€ / cad.
ME0030010010001	2P+T 16A	10/16A bivalente	250V	Bianco	4	no	1	**15,40**
ME0030010010002	2P+T 16A	10/16A bivalente	250V	Bianco	6	no	1	**17,36**
ME0030010010003	2P+T 16A	10/16A Standard P40	250V	Bianco	3	sì	1	**18,20**
ME0030010010004	2P+T 16A	10/16A Standard P40	250V	Bianco	4	sì	1	**19,88**

Prolunghe mobili lineari per uso civile



Caratteristiche

Prolunghe mobili lineari per uso civile.

Codice	Spina	Presa	Voltaggio	Colore	Lunghezza cavo		€ / cad.
ME0030010020001	2P+T 16A	16A IT Standard	250V	Bianco	3 mt	1	**17,92**
ME0030010020002	2P+T 16A	16A IT Standard	250V	Bianco	5 mt	1	**21,84**

Prolunga mobile da giardino



Caratteristiche

Prolunga mobile lineare da giardino, con grado di protezione IP20.

Codice	Spina	Presa	Voltaggio	Cavo	Sezione cavo	Lunghezza cavo		€ / cad.
ME0030010030001	2P+T 16A Schuko	16A Schuko	250V	H05VV-F	3G x 1,5 mm	20 mt	1	**98,00**

Avvolgicavo per uso civile



Caratteristiche

Avvolgicavo per uso civile, dotato di cavo e n.4 prese; con dispositivo di protezione termica e supporto metallico.

Codice	Spina	Presa	Voltaggio	Cavo	Sezione cavo	Lunghezza cavo		€ / cad.
ME0030010040001	3P+T 16A	16A IT Standard	250V	H05VV-F	3G x 1,5 mm	15 mt	1	**120,40**

Batterie per auto standard



Caratteristiche

Batterie per auto standard, con tecnologia ermetica al piombo-calcio che consente di ottenere una maggiore forza in fase di partenza, completa assenza di manutenzione e maggiore durata di vita del prodotto.

Codice	Ah	CCA-EN	Polarità	Attacco base	Tipo	Piastre	Dimensioni	Peso		€ / cad.
IM005002001045A	45	330A	dx	B3	L1	9	207x175x175 mm	11 kg	1	**89,45**
IM005002001055A	55	480A	dx	B3	L1 multijet	10	207x175x175 mm	11 kg	1	**122,60**
IM005002001062A	62	570A	dx	B3	L2	14	242x175x190 mm	15 kg	1	**122,60**
IM005002001060A	60	510A	dx	B3	L2	13	242x175x190 mm	14 kg	1	**122,60**
IM005002001082A	82	680A	dx	B3	L3	18	278x175x190 mm	18 kg	1	**159,25**
IM005002001072A	72	600A	dx	B3	L3	15	278x175x175 mm	16 kg	1	**159,25**
IM005002001100A	100	740A	dx	B3	L4	18	310x175x190 mm	20 kg	1	**203,20**

Batterie per veicoli industriali standard



Caratteristiche

Batterie per veicoli industriali standard, con tecnologia ermetica al piombo-calcio che consente di ottenere una maggiore forza in fase di partenza, completa assenza di manutenzione e maggiore durata di vita del prodotto.

Codice	Ah	CCA-EN	Polarità	Attacco base	Tipo	Piastre	Dimensioni	Peso		€ / cad.
IM005002001200T	120	830A	dx	B0	M1	22	505x175x215 mm	32 kg	1	**294,20**
IM005002001750T	175	1000A	dx	B3	MAC	26	512x220x225 mm	40 kg	1	**323,50**
IM005002002000T	200	1100A	sx	B3	M4	28	512x220x220 mm	44 kg	1	**406,25**
IM005002002200T	220	1200A	sx	B0	M5	32	518x275x245 mm	52 kg	1	**518,50**

Maniglia magnetica



Caratteristiche

Maniglia magnetica ideale per sollevare lamiere ed elementi metallici fino ad un peso massimo di 45 kg; solleva fino a 100 volte il proprio peso.

Codice		€ / cad.
AM0001005000001	1	**23,23**

Vassoio magnetico



Caratteristiche

Vassoi magnetici ideali per mantenere l'ordine all'interno dei cassetti; disponibili in varie misure.

Codice	Dimensioni		€ / cad.
AM0001005000015	15 cm	1	**14,60**
AM0001005000020	20 cm	1	**15,93**
AM0001005000025	25 cm	1	**21,64**
AM0001005000030	30 cm	1	**23,23**

Supporto magnetico per giraviti



Caratteristiche

Supporto magnetico per giraviti ideale per mantenere ordinati giraviti e simili.

Codice		€ / cad.
AM0001005000002	1	**18,58**

Bracciale magnetico



Caratteristiche

Braccialetto magnetico ideale per tenere a portata di mano chiodi, viti, dadi, rondelle e minuterie metalliche in generale.

Codice		€ / cad.
AM0001005000004	1	**9,95**

Goniometro magnetico



Caratteristiche

Goniometro magnetico per realizzare saldature ad angoli predefiniti; la dima mantiene scatolati e tubolari magneticamente ad angolazioni prefissate.

Codice		€ / cad.
AM0001005000003	1	**21,90**

Scopa magnetica



Caratteristiche

Scopa magnetica specifica per effettuare la raccolta di trucioli e residui ferrosi su piazzali, pavimenti e aree vaste; struttura carrellata in alluminio; impugnatura scorrevole e manico telescopico.

Codice		€ / cad.
AM0001005000006	1	**146,01**

Spazzola magnetica



Caratteristiche

Spazzola magnetica specifica per la raccolta di trucioli e residui ferrosi in spazi ristretti e difficilmente raggiungibili; struttura leggera e maneggevole; meccanismo a stantuffo per il rilascio dei trucioli.

Codice		€ / cad.
AM0001005000005	1	**90,26**

Ruota con nucleo in lamiera stampata e zincata



Caratteristiche

Ruota con nucleo portante costituito da due dischi rivettati in lamiera stampata e zincata; anello in gomma piena nera a profilo trapezoidale; con supporto zincato.

- **Temperatura di utilizzo:** da -20°C a +60°C
- **Portata espressa in DaN:** relativa ad utilizzo da 15 a 28°C
- **Durezza anello:** 85 ± 4 Shore A
- **Impiego:** carrelli a traslazione manuale per carichi medi
- Evitare il contatto con grassi, oli, idrocarburi, solventi clorurati ed aromatici
- Codolo non incluso

Codice	Ø ruota	Larghezza fascia	Portata	Mozzo		€ / cad.
RU0010109352021	80 mm	25 mm	50 DaN	con boccola in poliammide	1	**3,83**
RU0010109352022	100 mm	30 mm	70 DaN	con boccola in poliammide	1	**4,90**
RU0010109352023	125 mm	37,5 mm	110 DaN	con boccola in poliammide	1	**6,92**
RU0010109352024	140 mm	37,5 mm	140 DaN	con boccola in poliammide	1	**7,99**
RU0010109352025	150 mm	40 mm	150 DaN	con boccola in poliammide	1	**9,63**
RU0010109352002	150 mm L	40 mm	140 DaN	con boccola in poliammide	1	**9,39**
RU0010109352026	160 mm	40 mm	160 DaN	con boccola in poliammide	1	**10,02**
RU0010109352027	180 mm	45 mm	180 DaN	con boccola in poliammide	1	**13,59**
RU0010109352028	200 mm	50 mm	220 DaN	con boccola in poliammide	1	**16,27**
RU0010109352006	225 mm	50 mm	225 DaN	con boccola in poliammide	1	**25,08**
RU0010109352029	250 mm	60 mm	300 DaN	con boccola in poliammide	1	**37,91**
RU0010109352030	280 mm	70 mm	350 DaN	con boccola in poliammide	1	**51,00**
RU0010109354021	80 mm	25 mm	50 DaN	con cuscinetto a rullini	1	**4,96**
RU0010109354022	100 mm	30 mm	70 DaN	con cuscinetto a rullini	1	**5,53**
RU0010109354023	125 mm	37,5 mm	110 DaN	con cuscinetto a rullini	1	**7,79**

Ruota con nucleo in lamiera stampata e zincata

Codice	Ø ruota	Larghezza fascia	Portata	Mozzo		€ / cad.
RU0010109354024	140 mm	37,5 mm	140 DaN	con cuscinetto a rullini	1	**9,08**
RU0010109354025	150 mm	40 mm	150 DaN	con cuscinetto a rullini	1	**10,70**
RU0010109354002	150 mm L	40 mm	140 DaN	con cuscinetto a rullini	1	**10,46**
RU0010109354026	160 mm	40 mm	160 DaN	con cuscinetto a rullini	1	**11,63**
RU0010109354027	180 mm	45 mm	180 DaN	con cuscinetto a rullini	1	**14,93**
RU0010109354028	200 mm	50 mm	220 DaN	con cuscinetto a rullini	1	**16,69**
RU0010109354029	250 mm	60 mm	300 DaN	con cuscinetto a rullini	1	**38,60**
RU0010109354030	280 mm	70 mm	350 DaN	con cuscinetto a rullini	1	**51,70**

Ruota con nucleo in lamiera stampata e zincata, con supporto rotante a piastra



Caratteristiche

Ruota con nucleo portante costituito da due dischi rivettati in lamiera stampata e zincata; anello in gomma piena nera a profilo trapezoidale; con supporto zincato rotante a piastra; gruppo rotante realizzato con doppia corona di sfere.

- **Temperatura di utilizzo:** da -20°C a +60°C
- **Portata espressa in DaN:** relativa ad utilizzo da 15 a 28°C
- **Durezza anello:** 85 ± 4 Shore A
- **Impiego:** carrelli a traslazione manuale per carichi medi
- Evitare il contatto con grassi, oli, idrocarburi, solventi clorurati ed aromatici
- Codolo non incluso

Codice	Ø ruota	Larghezza fascia	Portata	Mozzo		€ / cad.
RU0010109352323	125 mm	37,5 mm	110 DaN	con boccola in poliammide	1	**16,80**
RU0010109352314	140 mm	37,5 mm	140 DaN	con boccola in poliammide	1	**19,37**
RU0010109352325	150 mm	40 mm	150 DaN	con boccola in poliammide	1	**21,00**
RU0010109352317	150 mm S	-	140 DaN	con boccola in poliammide	1	**20,85**
RU0010109352326	160 mm	40 mm	160 DaN	con boccola in poliammide	1	**22,48**
RU0010109352332	225 mm	50 mm	225 DaN	con boccola in poliammide	1	**45,99**
RU0010109352329	250 mm	60 mm	300 DaN	con boccola in poliammide	1	**95,38**
RU0010109352330	280 mm	70 mm	350 DaN	con boccola in poliammide	1	**107,97**
RU0010109354323	125 mm	37,5 mm	110 DaN	con cuscinetto a rullini	1	**18,17**
RU0010109354314	140 mm	37,5 mm	140 DaN	con cuscinetto a rullini	1	**19,87**
RU0010109354325	150 mm	40 mm	150 DaN	con cuscinetto a rullini	1	**22,32**
RU0010109354316	150 mm S	-	140 DaN	con cuscinetto a rullini	1	**22,19**
RU0010109354326	160 mm	40 mm	160 DaN	con cuscinetto a rullini	1	**24,10**
RU0010109354329	250 mm	60 mm	300 DaN	con cuscinetto a rullini	1	**96,08**
RU0010109354330	280 mm	70 mm	350 DaN	con cuscinetto a rullini	1	**108,66**

Ruota con nucleo in lamiera stampata e zincata, con supporto rotante X Line a piastra



Caratteristiche

Ruota con nucleo portante costituito da due dischi rivettati in lamiera stampata e zincata; anello in gomma piena nera a profilo trapezoidale; con supporto zincato rotante a piastra tipo X Line; gruppo rotante realizzato con doppia corona di sfere.

- **Temperatura di utilizzo:** da -20°C a +60°C
- **Portata espressa in DaN**: relativa ad utilizzo da 15 a 28°C
- **Durezza anello:** 85 ± 4 Shore A
- **Impiego:** carrelli a traslazione manuale per carichi medi
- Evitare il contatto con grassi, oli, idrocarburi, solventi clorurati ed aromatici
- Codolo non incluso

Codice	Ø ruota	Larghezza fascia	Portata	Mozzo		€ / cad.
RU0010109428762	80 mm	25 mm	50 DaN	con boccola in poliammide	1	**11,11**
RU0010109428763	100 mm	30 mm	70 DaN	con boccola in poliammide	1	**12,59**
RU0010109428764	125 mm L	-	100 DaN	con boccola in poliammide	1	**15,28**
RU0010109996822	150 mm LL	-	140 DaN	con boccola in poliammide	1	**20,12**
RU0010109428775	180 mm	45 mm	180 DaN	con boccola in poliammide	1	**32,47**
RU0010109428776	200 mm	50 mm	220 DaN	con boccola in poliammide	1	**33,70**
RU0010109431233	80 mm	25 mm	50 DaN	con cuscinetto a rullini	1	**12,59**
RU0010109431234	100 mm	30 mm	70 DaN	con cuscinetto a rullini	1	**13,56**
RU0010109431235	125 mm L	-	100 DaN	con cuscinetto a rullini	1	**16,62**
RU0010109996825	150 mm LL	-	140 DaN	con cuscinetto a rullini	1	**21,35**
RU0010109996316	180 mm	45 mm	180 DaN	con cuscinetto a rullini	1	**33,70**
RU0010109431247	200 mm	50 mm	220 DaN	con cuscinetto a rullini	1	**35,76**

Ruota con nucleo in lamiera stampata e zincata, con supporto rotante a foro passante



Caratteristiche

Ruota con nucleo portante costituito da due dischi rivettati in lamiera stampata e zincata; anello in gomma piena nera a profilo trapezoidale; con supporto zincato rotante a foro passante; gruppo rotante realizzato con doppia corona di sfere.

- **Temperatura di utilizzo:** da -20°C a +60°C
- **Portata espressa in DaN:** relativa ad utilizzo da 15 a 28°C
- **Durezza anello:** 85 ± 4 Shore A
- **Impiego:** carrelli a traslazione manuale per carichi medi
- Evitare il contatto con grassi, oli, idrocarburi, solventi clorurati ed aromatici
- Codolo non incluso

Codice	Ø ruota	Larghezza fascia	Portata	Mozzo		€ / cad.
RU0010109352674	125 mm	37,5 mm	110 DaN	con boccola in poliammide	1	**18,29**
RU0010109352684	140 mm	37,5 mm	140 DaN	con boccola in poliammide	1	**20,62**
RU0010109352676	150 mm	40 mm	150 DaN	con boccola in poliammide	1	**23,02**
RU0010109352677	160 mm	40 mm	160 DaN	con boccola in poliammide	1	**24,14**
RU0010109353849	125 mm	37,5 mm	110 DaN	con cuscinetto a rullini	1	**19,12**
RU0010109353859	140 mm	37,5 mm	140 DaN	con cuscinetto a rullini	1	**20,29**
RU0010109353851	150 mm	40 mm	150 DaN	con cuscinetto a rullini	1	**24,74**
RU0010109353852	160 mm	40 mm	160 DaN	con cuscinetto a rullini	1	**25,39**

Ruota con nucleo in lamiera stampata e zincata, con supporto rotante X Line a foro passante



Caratteristiche

Ruota con nucleo portante costituito da due dischi rivettati in lamiera stampata e zincata; anello in gomma piena nera a profilo trapezoidale; con supporto zincato rotante tipo X Line a foro passante; gruppo rotante realizzato con doppia corona di sfere.

- **Temperatura di utilizzo:** da -20°C a +60°C
- **Portata espressa in DaN:** relativa ad utilizzo da 15 a 28°C
- **Durezza anello:** 85 ± 4 Shore A
- **Impiego:** carrelli a traslazione manuale per carichi medi
- Evitare il contatto con grassi, oli, idrocarburi, solventi clorurati ed aromatici
- Codolo non incluso

Codice	Ø ruota	Larghezza fascia	Portata	Mozzo		€ / cad.
RU0010109429052	80 mm	25 mm	50 DaN	con boccola in poliammide	1	**12,28**
RU0010109429053	100 mm	30 mm	70 DaN	con boccola in poliammide	1	**13,27**
RU0010109429054	125 mm L	-	100 DaN	con boccola in poliammide	1	**16,60**
RU001010999999B	150 mm LL	-	140 DaN	con boccola in poliammide	1	**21,11**
RU0010109996407	180 mm	45 mm	180 DaN	con boccola in poliammide	1	**32,10**
RU0010109429066	200 mm	50 mm	220 DaN	con boccola in poliammide	1	**35,52**
RU0010109431523	80 mm	25 mm	50 DaN	con cuscinetto a rullini	1	**13,77**
RU0010109431524	100 mm	30 mm	70 DaN	con cuscinetto a rullini	1	**14,77**
RU0010109431525	125 mm L	-	100 DaN	con cuscinetto a rullini	1	**17,46**
RU0010109996828	150 mm LL	-	140 DaN	con cuscinetto a rullini	1	**22,31**
RU001010999999R	180 mm	45 mm	180 DaN	con cuscinetto a rullini	1	**32,97**
RU0010109431537	200 mm	50 mm	220 DaN	con cuscinetto a rullini	1	**36,43**

Ruota con nucleo in lamiera stampata e zincata, con supporto fisso a piastra



Caratteristiche

Ruota con nucleo portante costituito da due dischi rivettati in lamiera stampata e zincata; anello in gomma piena nera a profilo trapezoidale; con supporto zincato fisso a piastra.

- **Temperatura di utilizzo:** da -20°C a +60°C
- **Portata espressa in DaN:** relativa ad utilizzo da 15 a 28°C
- **Durezza anello:** 85 ± 4 Shore A
- **Impiego:** carrelli a traslazione manuale per carichi medi
- Evitare il contatto con grassi, oli, idrocarburi, solventi clorurati ed aromatici
- Codolo non incluso

Codice	Ø ruota	Larghezza fascia	Portata	Mozzo		€ / cad.
RU0010109352221	80 mm	25 mm	50 DaN	con boccola in poliammide	1	**7,59**
RU0010109352222	100 mm	30 mm	70 DaN	con boccola in poliammide	1	**8,67**
RU0010109352223	125 mm	37,5 mm	110 DaN	con boccola in poliammide	1	**12,47**
RU0010109352212	125 mm L	-	100 DaN	con boccola in poliammide	1	**11,61**
RU0010109352214	140 mm	37,5 mm	140 DaN	con boccola in poliammide	1	**13,67**
RU0010109352225	150 mm	40 mm	150 DaN	con boccola in poliammide	1	**15,99**
RU0010109352213	150 mm S	-	140 DaN	con boccola in poliammide	1	**15,03**
RU0010109352226	160 mm	40 mm	160 DaN	con boccola in poliammide	1	**17,34**
RU0010109352228	200 mm	50 mm	220 DaN	con boccola in poliammide	1	**25,92**
RU0010109352232	225 mm	50 mm	225 DaN	con boccola in poliammide	1	**38,35**
RU0010109352229	250 mm	60 mm	300 DaN	con boccola in poliammide	1	**68,89**
RU0010109352230	280 mm	70 mm	350 DaN	con boccola in poliammide	1	**81,56**
RU0010109354221	80 mm	25 mm	50 DaN	con cuscinetto a rullini	1	**8,95**
RU0010109354222	100 mm	30 mm	70 DaN	con cuscinetto a rullini	1	**9,91**
RU0010109354223	125 mm	37,5 mm	110 DaN	con cuscinetto a rullini	1	**13,56**
RU0010109354212	125 mm L	-	100 DaN	con cuscinetto a rullini	1	**12,68**
RU0010109354214	140 mm	37,5 mm	140 DaN	con cuscinetto a rullini	1	**14,75**
RU0010109354225	150 mm	40 mm	150 DaN	con cuscinetto a rullini	1	**17,18**
RU0010109354216	150 mm S	-	140 DaN	con cuscinetto a rullini	1	**16,23**
RU0010109354226	160 mm	40 mm	160 DaN	con cuscinetto a rullini	1	**18,96**
RU0010109354228	200 mm	50 mm	220 DaN	con cuscinetto a rullini	1	**27,11**
RU0010109354229	250 mm	60 mm	300 DaN	con cuscinetto a rullini	1	**69,58**
RU0010109354230	280 mm	70 mm	350 DaN	con cuscinetto a rullini	1	**82,27**

Ruota con nucleo in lamiera stampata e zincata, con supporto fisso a piastra X Line



Caratteristiche

Ruota con nucleo portante costituito da due dischi rivettati in lamiera stampata e zincata; anello in gomma piena nera a profilo trapezoidale; con supporto zincato fisso a piastra tipo X Line.

- **Temperatura di utilizzo:** da -20°C a +60°C
- **Portata espressa in DaN:** relativa ad utilizzo da 15 a 28°C
- **Durezza anello:** 85 ± 4 Shore A
- **Impiego:** carrelli a traslazione manuale per carichi medi
- Evitare il contatto con grassi, oli, idrocarburi, solventi clorurati ed aromatici
- Codolo non incluso

Codice	Ø ruota	Larghezza fascia	Portata	Mozzo		€ / cad.
RU0010109996824	150 mm LL	-	140 DaN	con boccola in poliammide	1	**14,46**
RU0010109428842	180 mm	45 mm	180 DaN	con boccola in poliammide	1	**23,80**
RU0010109996827	150 mm LL	-	140 DaN	con cuscinetto a rullini	1	**15,69**
RU0010109996315	180 mm	45 mm	180 DaN	con cuscinetto a rullini	1	**24,69**

Ruota con nucleo in lamiera stampata e zincata, con supporto rotante a piastra e freno totale anteriore



Caratteristiche

Ruota con nucleo portante costituito da due dischi rivettati in lamiera stampata e zincata; anello in gomma piena nera a profilo trapezoidale; con supporto zincato rotante a piastra; gruppo rotante realizzato con doppia corona di sfere. Dotata di freno totale anteriore.

- **Temperatura di utilizzo:** da -20°C a +60°C
- **Portata espressa in DaN:** relativa ad utilizzo da 15 a 28°C
- **Durezza anello:** 85 ± 4 Shore A
- **Impiego:** carrelli a traslazione manuale per carichi medi
- Evitare il contatto con grassi, oli, idrocarburi, solventi clorurati ed aromatici
- Codolo non incluso

Codice	Ø ruota	Larghezza fascia	Portata	Mozzo		€ / cad.
RU0010109352622	125 mm	37,5 mm	110 DaN	con boccola in poliammide	1	**25,13**
RU0010109352623	140 mm	37,5 mm	140 DaN	con boccola in poliammide	1	**31,26**
RU0010109352624	150 mm	40 mm	150 DaN	con boccola in poliammide	1	**33,83**
RU0010109352614	150 mm S	-	140 DaN	con boccola in poliammide	1	**33,07**
RU0010109352625	160 mm	40 mm	160 DaN	con boccola in poliammide	1	**37,14**
RU0010109354622	125 mm	37,5 mm	110 DaN	con cuscinetto a rullini	1	**28,64**
RU0010109354623	140 mm	37,5 mm	140 DaN	con cuscinetto a rullini	1	**34,48**
RU0010109354624	150 mm	40 mm	150 DaN	con cuscinetto a rullini	1	**37,11**
RU0010109354609	150 mm S	-	140 DaN	con cuscinetto a rullini	1	**36,10**
RU0010109354625	160 mm	40 mm	160 DaN	con cuscinetto a rullini	1	**40,37**

Ruota con nucleo in lamiera stampata e zincata, con supporto rotante X Line a piastra e freno totale anteriore



Caratteristiche

Ruota con nucleo portante costituito da due dischi rivettati in lamiera stampata e zincata; anello in gomma piena nera a profilo trapezoidale; con supporto zincato rotante a piastra tipo X Line; gruppo rotante realizzato con doppia corona di sfere. Dotata di freno totale anteriore.

- **Temperatura di utilizzo:** da -20°C a +60°C
- **Portata espressa in DaN:** relativa ad utilizzo da 15 a 28°C
- **Durezza anello:** 85 ± 4 Shore A
- **Impiego:** carrelli a traslazione manuale per carichi medi
- Evitare il contatto con grassi, oli, idrocarburi, solventi clorurati ed aromatici
- Codolo non incluso

Codice	Ø ruota	Larghezza fascia	Portata	Mozzo		€ / cad.
RU0010109428778	80 mm	25 mm	50 DaN	con boccola in poliammide	1	**20,53**
RU0010109428779	100 mm	30 mm	70 DaN	con boccola in poliammide	1	**20,90**
RU0010109428780	125 mm L	-	100 DaN	con boccola in poliammide	1	**22,67**
RU0010109996823	150 mm LL	-	140 DaN	con boccola in poliammide	1	**28,93**
RU0010109428787	180 mm	45 mm	180 DaN	con boccola in poliammide	1	**40,30**
RU0010109428788	200 mm	50 mm	220 DaN	con boccola in poliammide	1	**44,25**
RU0010109431249	80 mm	25 mm	50 DaN	con cuscinetto a rullini	1	**21,27**
RU0010109431250	100 mm	30 mm	70 DaN	con cuscinetto a rullini	1	**21,65**
RU0010109431251	125 mm L	-	100 DaN	con cuscinetto a rullini	1	**26,08**
RU0010109996826	150 mm LL	-	140 DaN	con cuscinetto a rullini	1	**30,15**
RU0010109996317	180 mm	45 mm	180 DaN	con cuscinetto a rullini	1	**41,51**
RU0010109431259	200 mm	50 mm	220 DaN	con cuscinetto a rullini	1	**46,21**

Ruota con nucleo in lamiera stampata e zincata, con supporto rotante a piastra e freno totale posteriore



Caratteristiche

Ruota con nucleo portante costituito da due dischi rivettati in lamiera stampata e zincata; anello in gomma piena nera a profilo trapezoidale; con supporto zincato rotante a piastra; gruppo rotante realizzato con doppia corona di sfere. Dotata di freno totale posteriore.

- **Temperatura di utilizzo:** da -20°C a +60°C
- **Portata espressa in DaN:** relativa ad utilizzo da 15 a 28°C
- **Durezza anello:** 85 ± 4 Shore A
- **Impiego:** carrelli a traslazione manuale per carichi medi
- Evitare il contatto con grassi, oli, idrocarburi, solventi clorurati ed aromatici
- Codolo non incluso

Codice	Ø ruota	Larghezza fascia	Portata	Mozzo		€ / cad.
RU0010109352628	250 mm	60 mm	300 DaN	con boccola in poliammide	1	**139,92**
RU0010109352629	280 mm	70 mm	350 DaN	con boccola in poliammide	1	**149,57**
RU0010109354628	250 mm	60 mm	300 DaN	con cuscinetto a rullini	1	**142,19**
RU0010109354629	280 mm	70 mm	350 DaN	con cuscinetto a rullini	1	**155,65**

Ruota con nucleo in lamiera stampata e zincata, con supporto rotante a foro passante e freno totale anteriore



Caratteristiche

Ruota con nucleo portante costituito da due dischi rivettati in lamiera stampata e zincata; anello in gomma piena nera a profilo trapezoidale; con supporto zincato rotante a foro passante; gruppo rotante realizzato con doppia corona di sfere. Dotata di freno totale anteriore.

- **Temperatura di utilizzo:** da -20°C a +60°C
- **Portata espressa in DaN:** relativa ad utilizzo da 15 a 28°C
- **Durezza anello:** 85 ± 4 Shore A
- **Impiego:** carrelli a traslazione manuale per carichi medi
- Evitare il contatto con grassi, oli, idrocarburi, solventi clorurati ed aromatici
- Codolo non incluso

Codice	Ø ruota	Larghezza fascia	Portata	Mozzo		€ / cad.
RU0010109352696	125 mm	37,5 mm	110 DaN	con boccola in poliammide	1	**27,03**
RU0010109352697	140 mm	37,5 mm	140 DaN	con boccola in poliammide	1	**32,42**
RU0010109352698	150 mm	40 mm	150 DaN	con boccola in poliammide	1	**34,41**
RU0010109352700	160 mm	40 mm	160 DaN	con boccola in poliammide	1	**37,69**
RU0010109353871	125 mm	37,5 mm	110 DaN	con cuscinetto a rullini	1	**29,52**
RU0010109353872	140 mm	37,5 mm	140 DaN	con cuscinetto a rullini	1	**31,26**
RU0010109353873	150 mm	40 mm	150 DaN	con cuscinetto a rullini	1	**37,73**
RU0010109353874	160 mm	40 mm	160 DaN	con cuscinetto a rullini	1	**39,37**

Ruota con nucleo in lamiera stampata e zincata, con supporto rotante X Line a foro passante e freno totale anteriore



Caratteristiche

Ruota con nucleo portante costituito da due dischi rivettati in lamiera stampata e zincata; anello in gomma piena nera a profilo trapezoidale; con supporto zincato rotante tipo X Line a foro passante; gruppo rotante realizzato con doppia corona di sfere. Dotata di freno totale anteriore.

- **Temperatura di utilizzo:** da -20°C a +60°C
- **Portata espressa in DaN:** relativa ad utilizzo da 15 a 28°C
- **Durezza anello:** 85 ± 4 Shore A
- **Impiego:** carrelli a traslazione manuale per carichi medi
- Evitare il contatto con grassi, oli, idrocarburi, solventi clorurati ed aromatici
- Codolo non incluso

Codice	Ø ruota	Larghezza fascia	Portata	Mozzo		€ / cad.
RU0010109429068	80 mm	25 mm	50 DaN	con boccola in poliammide	1	**21,79**
RU0010109429069	100 mm	30 mm	70 DaN	con boccola in poliammide	1	**22,01**
RU0010109429070	125 mm L	-	100 DaN	con boccola in poliammide	1	**24,45**
RU0010103997760	150 mm LL	-	140 DaN	con boccola in poliammide	1	**29,88**
RU0010109429078	200 mm	50 mm	220 DaN	con boccola in poliammide	1	**47,09**
RU0010109431539	80 mm	25 mm	50 DaN	con cuscinetto a rullini	1	**23,78**
RU0010109431540	100 mm	30 mm	70 DaN	con cuscinetto a rullini	1	**24,00**
RU0010109431541	125 mm L	-	100 DaN	con cuscinetto a rullini	1	**27,84**
RU0010109996829	150 mm LL	-	140 DaN	con cuscinetto a rullini	1	**29,88**
RU0010109996066	180 mm	45 mm	180 DaN	con cuscinetto a rullini	1	**44,48**
RU0010109996968	200 mm	50 mm	220 DaN	con cuscinetto a rullini	1	**48,02**

Ruota monolitica in poliammide, con supporto in lamiera stampata e zincata



Caratteristiche

Ruota monolitica in poliammide di colore neutro, con supporto in lamiera stampata e zincata.

- **Temperatura di utilizzo:** da -25°C a +80°C
- **Portata espressa in DaN:** relativa ad utilizzo da 15 a 28°C
- **Velocità massima di lavoro:** 4 Km/h
- **Impiego:** carrelli a traslazione manuale per carichi medi
- Buona resistenza ad abrasione, prodotti petroliferi ed agenti chimici
- Evitare il contatto con acidi forti
- Codolo non incluso

Codice	Ø ruota	Larghezza fascia	Portata	Mozzo		€ / cad.
RU0010209392021	80 mm	30 mm	100 DaN	con foro passante	1	**3,53**
RU0010209387012	80 mm	30 mm	100 DaN	con cuscinetto a rullini	1	**4,92**
RU0010209387013	100 mm	30 mm	130 DaN	con cuscinetto a rullini	1	**6,10**
RU0010209387014	125 mm	39 mm	200 DaN	con cuscinetto a rullini	1	**10,31**
RU0010209387015	150 mm	40 mm	250 DaN	con cuscinetto a rullini	1	**15,04**
RU0010209387016	175 mm	45 mm	300 DaN	con cuscinetto a rullini	1	**20,29**
RU0010209387017	200 mm	50 mm	380 DaN	con cuscinetto a rullini	1	**25,74**

Ruota monolitica in poliammide, con supporto rotante a piastra in lamiera stampata e zincata



Caratteristiche

Ruota monolitica in poliammide di colore neutro, con supporto rotante a piastra in lamiera stampata e zincata; gruppo rotante realizzato con doppia corona di sfere. Dado autobloccante al mozzo.

- **Temperatura di utilizzo:** da -25°C a +80°C
- **Portata espressa in DaN:** relativa ad utilizzo da 15 a 28°C
- **Velocità massima di lavoro:** 4 Km/h
- **Impiego:** carrelli a traslazione manuale per carichi medi
- Buona resistenza ad abrasione, prodotti petroliferi ed agenti chimici
- Evitare il contatto con acidi forti
- Codolo non incluso

Codice	Ø ruota	Larghezza fascia	Portata	Mozzo		€ / cad.
RU0010209398023	125 mm	39 mm	200 DaN	con foro passante	1	**18,70**
RU0010209398024	150 mm	40 mm	220 DaN	con foro passante	1	**24,34**
RU0010209387030	125 mm	39 mm	200 DaN	con cuscinetto a rullini	1	**20,29**
RU0010209387031	150 mm	40 mm	220 DaN	con cuscinetto a rullini	1	**26,83**

Ruota monolitica in poliammide, con supporto rotante X Line a piastra in lamiera stampata e zincata



Caratteristiche

Ruota monolitica in poliammide di colore neutro, con supporto rotante tipo X Line a piastra in lamiera stampata e zincata; gruppo rotante realizzato con doppia corona di sfere. Dado autobloccante al mozzo.

- **Temperatura di utilizzo:** da -25°C a +80°C
- **Portata espressa in DaN:** relativa ad utilizzo da 15 a 28°C
- **Velocità massima di lavoro:** 4 Km/h
- **Impiego:** carrelli a traslazione manuale per carichi medi
- Buona resistenza ad abrasione, prodotti petroliferi ed agenti chimici
- Evitare il contatto con acidi forti
- Codolo non incluso

Codice	Ø ruota	Larghezza fascia	Portata	Mozzo		€ / cad.
RU0010209460195	80 mm	30 mm	100 DaN	con foro passante	1	**11,25**
RU0010209460196	100 mm	30 mm	130 DaN	con foro passante	1	**13,41**
RU0010209460197	125 mm L	-	130 DaN	con foro passante	1	**18,00**
RU0010209996923	150 mm LL	-	150 DaN	con foro passante	1	**21,31**
RU0010209460204	175 mm	45 mm	270 DaN	con foro passante	1	**36,95**
RU0010209460205	200 mm	50 mm	270 DaN	con foro passante	1	**42,62**
RU0010209461809	80 mm	30 mm	100 DaN	con cuscinetto a rullini	1	**12,47**
RU0010209461810	100 mm	30 mm	130 DaN	con cuscinetto a rullini	1	**13,81**
RU0010209461811	125 mm L	-	130 DaN	con cuscinetto a rullini	1	**19,72**
RU0010209997254	175 mm	45 mm	270 DaN	con cuscinetto a rullini	1	**37,38**
RU0010209996131	200 mm	50 mm	270 DaN	con cuscinetto a rullini	1	**44,70**

Ruota monolitica in poliammide, con supporto rotante a foro passante in lamiera stampata e zincata



Caratteristiche

Ruota monolitica in poliammide di colore neutro, con supporto rotante a foro passante in lamiera stampata e zincata; gruppo rotante realizzato con doppia corona di sfere. Dado autobloccante al mozzo.

- **Temperatura di utilizzo:** da -25°C a +80°C
- **Portata espressa in DaN:** relativa ad utilizzo da 15 a 28°C
- **Velocità massima di lavoro:** 4 Km/h
- **Impiego:** carrelli a traslazione manuale per carichi medi
- Buona resistenza ad abrasione, prodotti petroliferi ed agenti chimici
- Evitare il contatto con acidi forti
- Codolo non incluso

Codice	Ø ruota	Larghezza fascia	Portata	Mozzo		€ / cad.
RU0010209398102	125 mm	39 mm	120 DaN	con foro passante	1	**19,72**
RU0010209398103	150 mm	40 mm	120 DaN	con foro passante	1	**25,51**
RU0010209387888	125 mm	39 mm	120 DaN	con cuscinetto a rullini	1	**21,21**
RU0010209387889	150 mm	40 mm	120 DaN	con cuscinetto a rullini	1	**28,17**

Ruota monolitica in poliammide, con supporto rotante X Line a foro passante in lamiera stampata e zincata



Caratteristiche

Ruota monolitica in poliammide di colore neutro, con supporto rotante tipo X Line a foro passante in lamiera stampata e zincata; gruppo rotante realizzato con doppia corona di sfere. Dado autobloccante al mozzo.

- **Temperatura di utilizzo:** da -25°C a +80°C
- **Portata espressa in DaN:** relativa ad utilizzo da 15 a 28°C
- **Velocità massima di lavoro:** 4 Km/h
- **Impiego:** carrelli a traslazione manuale per carichi medi
- Buona resistenza ad abrasione, prodotti petroliferi ed agenti chimici
- Evitare il contatto con acidi forti
- Codolo non incluso

Codice	Ø ruota	Larghezza fascia	Portata	Mozzo		€ / cad.
RU0010209460384	80 mm	30 mm	100 DaN	con foro passante	1	**12,41**
RU0010209460385	100 mm	30 mm	130 DaN	con foro passante	1	**13,86**
RU0010209460386	125 mm L	-	130 DaN	con foro passante	1	**18,93**
RU0010209996836	150 mm LL	-	140 DaN	con foro passante	1	**22,29**
RU0010209996405	175 mm	45 mm	270 DaN	con foro passante	1	**38,35**
RU0010209460393	200 mm	50 mm	270 DaN	con foro passante	1	**43,36**
RU0010209461997	80 mm	30 mm	100 DaN	con cuscinetto a rullini	1	**13,77**
RU0010209461998	100 mm	30 mm	130 DaN	con cuscinetto a rullini	1	**14,75**
RU0010209462000	125 mm L	-	130 DaN	con cuscinetto a rullini	1	**20,60**
RU0010209999O1	150 mm LL	-	140 DaN	con cuscinetto a rullini	1	**23,51**
RU0010209999O2	175 mm	45 mm	270 DaN	con cuscinetto a rullini	1	**43,48**
RU0010209999O3	200 mm	50 mm	270 DaN	con cuscinetto a rullini	1	**48,63**

Ruota monolitica in poliammide, con supporto fisso a piastra in lamiera stampata e zincata



Caratteristiche

Ruota monolitica in poliammide di colore neutro, con supporto fisso a piastra in lamiera stampata e zincata. Dado autobloccante al mozzo.

- **Temperatura di utilizzo:** da -25°C a +80°C
- **Portata espressa in DaN:** relativa ad utilizzo da 15 a 28°C
- **Velocità massima di lavoro:** 4 Km/h
- **Impiego:** carrelli a traslazione manuale per carichi medi
- Buona resistenza ad abrasione, prodotti petroliferi ed agenti chimici
- Evitare il contatto con acidi forti
- Codolo non incluso

Codice	Ø ruota	Larghezza fascia	Portata	Mozzo		€ / cad.
RU0010209396021	80 mm	30 mm	100 DaN	con foro passante	1	**7,44**
RU0010209396022	100 mm	30 mm	130 DaN	con foro passante	1	**9,61**
RU0010209396023	125 mm	39 mm	200 DaN	con foro passante	1	**14,64**
RU0010209396035	125 mm L	-	180 DaN	con foro passante	1	**14,50**
RU0010209396024	150 mm	40 mm	220 DaN	con foro passante	1	**19,36**
RU0010209396026	200 mm	50 mm	300 DaN	con foro passante	1	**34,52**
RU0010209387938	80 mm	30 mm	100 DaN	con cuscinetto a rullini	1	**8,81**
RU0010209387939	100 mm	30 mm	130 DaN	con cuscinetto a rullini	1	**9,92**
RU0010209387940	125 mm	39 mm	200 DaN	con cuscinetto a rullini	1	**16,27**
RU0010209387937	125 mm L	-	180 DaN	con cuscinetto a rullini	1	**16,17**
RU0010209387941	150 mm	40 mm	220 DaN	con cuscinetto a rullini	1	**21,65**
RU0010209387943	200 mm	50 mm	300 DaN	con cuscinetto a rullini	1	**35,76**

Ruota monolitica in poliammide, con supporto fisso X Line a piastra in lamiera stampata e zincata



Caratteristiche

Ruota monolitica in poliammide di colore neutro, con supporto fisso tipo X Line a piastra in lamiera stampata e zincata. Dado autobloccante al mozzo.

- **Temperatura di utilizzo:** da -25°C a +80°C
- **Portata espressa in DaN:** relativa ad utilizzo da 15 a 28°C
- **Velocità massima di lavoro:** 4 Km/h
- **Impiego:** carrelli a traslazione manuale per carichi medi
- Buona resistenza ad abrasione, prodotti petroliferi ed agenti chimici
- Evitare il contatto con acidi forti
- Codolo non incluso

Codice	Ø ruota	Larghezza fascia	Portata	Mozzo		€ / cad.
RU0010209996962	150 mm LL	-	140 DaN	con foro passante	1	**15,66**
RU0010209460247	175 mm	45 mm	270 DaN	con foro passante	1	**28,73**
RU00102099999F1	150 mm LL	-	140 DaN	con cuscinetto a rullini	1	**16,88**
RU0010209997871	175 mm	45 mm	270 DaN	con cuscinetto a rullini	1	**33,13**

Ruota monolitica in poliammide, con supporto rotante a piastra in lamiera stampata e zincata e freno totale anteriore



Caratteristiche

Ruota monolitica in poliammide di colore neutro, con supporto rotante a piastra in lamiera stampata e zincata; gruppo rotante realizzato con doppia corona di sfere. Dado autobloccante al mozzo. Dotata di freno totale anteriore.

- **Temperatura di utilizzo:** da -25°C a +80°C
- **Portata espressa in DaN:** relativa ad utilizzo da 15 a 28°C
- **Velocità massima di lavoro:** 4 Km/h
- **Impiego:** carrelli a traslazione manuale per carichi medi
- Buona resistenza ad abrasione, prodotti petroliferi ed agenti chimici
- Evitare il contatto con acidi forti
- Codolo non incluso

Codice	Ø ruota	Larghezza fascia	Portata	Mozzo		€ / cad.
RU0010209398046	125 mm	39 mm	200 DaN	con foro passante	1	**27,07**
RU0010209398048	150 mm	40 mm	220 DaN	con foro passante	1	**36,60**
RU0010209387038	125 mm	39 mm	200 DaN	con cuscinetto a rullini	1	**28,53**
RU0010209387039	150 mm	40 mm	220 DaN	con cuscinetto a rullini	1	**39,26**

Ruota monolitica in poliammide, con supporto rotante a piastra in lamiera stampata e zincata e freno totale anteriore



Caratteristiche

Ruota monolitica in poliammide di colore neutro, con supporto rotante tipo X Line a piastra in lamiera stampata e zincata; gruppo rotante realizzato con doppia corona di sfere. Dado autobloccante al mozzo. Dotata di freno totale anteriore.
- **Temperatura di utilizzo:** da -25°C a +80°C
- **Portata espressa in DaN:** relativa ad utilizzo da 15 a 28°C
- **Velocità massima di lavoro:** 4 Km/h
- **Impiego:** carrelli a traslazione manuale per carichi medi
- Buona resistenza ad abrasione, prodotti petroliferi ed agenti chimici
- Evitare il contatto con acidi forti
- Codolo non incluso

Codice	Ø ruota	Larghezza fascia	Portata	Mozzo		€ / cad.
RU0010209460206	80 mm	30 mm	100 DaN	con foro passante	1	**20,26**
RU0010209460207	100 mm	30 mm	130 DaN	con foro passante	1	**21,24**
RU0010209460208	125 mm L	-	130 DaN	con foro passante	1	**25,36**
RU0010209996961	150 mm LL	-	150 DaN	con foro passante	1	**30,12**
RU0010209460212	175 mm	45 mm	270 DaN	con foro passante	1	**48,33**
RU0010209460213	200 mm	50 mm	270 DaN	con foro passante	1	**53,18**
RU0010209461819	80 mm	30 mm	100 DaN	con cuscinetto a rullini	1	**21,59**
RU0010209461820	100 mm	30 mm	130 DaN	con cuscinetto a rullini	1	**22,09**
RU0010209461821	125 mm L	-	130 DaN	con cuscinetto a rullini	1	**27,23**
RU00102099999P1	150 mm LL	-	150 DaN	con cuscinetto a rullini	1	**31,33**
RU00102099999P2	175 mm	45 mm	270 DaN	con cuscinetto a rullini	1	**48,77**
RU0010209997550	200 mm	50 mm	270 DaN	con cuscinetto a rullini	1	**53,11**

Ruota monolitica in poliammide, con supporto rotante a foro passante in lamiera stampata e zincata e freno totale anteriore



Caratteristiche

Ruota monolitica in poliammide di colore neutro, con supporto rotante a foro passante in lamiera stampata e zincata; gruppo rotante realizzato con doppia corona di sfere. Dado autobloccante al mozzo. Dotata di freno totale anteriore.

- **Temperatura di utilizzo:** da -25°C a +80°C
- **Portata espressa in DaN:** relativa ad utilizzo da 15 a 28°C
- **Velocità massima di lavoro:** 4 Km/h
- **Impiego:** carrelli a traslazione manuale per carichi medi
- Buona resistenza ad abrasione, prodotti petroliferi ed agenti chimici
- Evitare il contatto con acidi forti
- Codolo non incluso

Codice	Ø ruota	Larghezza fascia	Portata	Mozzo		€ / cad.
RU0010209398116	125 mm	39 mm	120 DaN	con foro passante	1	**28,97**
RU0010209398117	150 mm	40 mm	120 DaN	con foro passante	1	**37,22**
RU0010209387896	125 mm	39 mm	120 DaN	con cuscinetto a rullini	1	**30,49**
RU0010209387897	150 mm	40 mm	120 DaN	con cuscinetto a rullini	1	**39,85**

Ruota monolitica in poliammide, con supporto rotante X Line a foro passante in lamiera stampata e zincata e freno totale anteriore



Caratteristiche

Ruota monolitica in poliammide di colore neutro, con supporto rotante tipo X Line a foro passante in lamiera stampata e zincata; gruppo rotante realizzato con doppia corona di sfere. Dado autobloccante al mozzo. Dotata di freno totale anteriore.

- **Temperatura di utilizzo:** da -25°C a +80°C
- **Portata espressa in DaN:** relativa ad utilizzo da 15 a 28°C
- **Velocità massima di lavoro:** 4 Km/h
- **Impiego:** carrelli a traslazione manuale per carichi medi
- Buona resistenza ad abrasione, prodotti petroliferi ed agenti chimici
- Evitare il contatto con acidi forti
- Codolo non incluso

Codice	Ø ruota	Larghezza fascia	Portata	Mozzo		€ / cad.
RU0010209460394	80 mm	30 mm	100 DaN	con foro passante	1	**21,53**
RU0010209462008	80 mm	30 mm	100 DaN	con cuscinetto a rullini	1	**22,85**
RU0010209462009	100 mm	30 mm	130 DaN	con cuscinetto a rullini	1	**23,21**
RU0010209460395	100 mm	30 mm	130 DaN	con foro passante	1	**22,33**
RU0010209460396	125 mm L	-	130 DaN	con foro passante	1	**27,22**
RU0010209462010	125 mm L	-	130 DaN	con cuscinetto a rullini	1	**29,14**
RU0010209997696	150 mm LL	-	140 DaN	con foro passante	1	**31,09**
RU00102099999R1	150 mm LL	-	140 DaN	con cuscinetto a rullini	1	**32,32**
RU00102099999R2	175 mm	45 mm	270 DaN	con cuscinetto a rullini	1	**49,71**
RU00102099999B2	175 mm	45 mm	270 DaN	con foro passante	1	**48,17**
RU0010209460402	200 mm	50 mm	270 DaN	con foro passante	1	**61,34**
RU0010209387900	200 mm	50 mm	270 DaN	con cuscinetto a rullini	1	**56,06**

Ruota con nucleo in ghisa, con supporto rotante a piastra in lamiera stampata e zincata, serie media



Caratteristiche

Ruota con nucleo in ghisa e rivestimento in poliuretano colato con durezza 92 ± 2 Shore A, con supporto rotante a piastra in lamiera stampata e zincata, serie media; gruppo rotante realizzato con doppia corona di sfere. Dado autobloccante al mozzo.

- **Temperatura di utilizzo:** da -20°C a +60°C
- **Portata espressa in DaN:** relativa ad utilizzo da 15 a 28°C
- **Velocità massima di lavoro:** 4 Km/h
- **Impiego:** carrelli a traslazione manuale per carichi gravosi
- Buona resistenza all'usura, agli urti, a grassi e prodotti petroliferi
- Evitare il contatto con vapore saturo, acidi, basi forti, soluzioni saline, solventi chetonici e clorurati

Codice	Ø ruota	Larghezza fascia	Portata	Mozzo		€ / cad.
RU0010309362769	80 mm	25 mm	150 DaN	con cuscinetti a sfere	1	**38,76**
RU0010309362772	100 mm	30 mm	180 DaN	con cuscinetti a sfere	1	**39,70**
RU0010309362774	125 mm	30 mm	200 DaN	con cuscinetti a sfere	1	**45,56**
RU0010309362779	150 mm	40 mm	220 DaN	con cuscinetti a sfere	1	**57,76**
RU0010309362780	175 mm	40 mm	300 DaN	con cuscinetti a sfere	1	**94,80**
RU0010309362782	200 mm	50 mm	300 DaN	con cuscinetti a sfere	1	**102,22**
RU0010309362783	250 mm	50 mm	750 DaN	con cuscinetti a sfere	1	**190,53**

Ruota con nucleo in ghisa, con supporto rotante a foro passante in lamiera stampata e zincata, serie media



Caratteristiche

Ruota con nucleo in ghisa e rivestimento in poliuretano colato con durezza 92 ± 2 Shore A, con supporto rotante a foro passante in lamiera stampata e zincata, serie media; gruppo rotante realizzato con doppia corona di sfere. Dado autobloccante al mozzo.

- **Temperatura di utilizzo:** da -20°C a +60°C
- **Portata espressa in DaN**: relativa ad utilizzo da 15 a 28°C
- **Velocità massima di lavoro:** 4 Km/h
- **Impiego:** carrelli a traslazione manuale per carichi gravosi
- Buona resistenza all'usura, agli urti, a grassi e prodotti petroliferi
- Evitare il contatto con vapore saturo, acidi, basi forti, soluzioni saline, solventi chetonici e clorurati

Codice	Ø ruota	Larghezza fascia	Portata	Mozzo		€ / cad.
RU0010309362854	80 mm	25 mm	150 DaN	con cuscinetti a sfere	1	**39,97**
RU0010309362855	100 mm	30 mm	150 DaN	con cuscinetti a sfere	1	**40,79**
RU0010309362856	125 mm	30 mm	150 DaN	con cuscinetti a sfere	1	**46,44**

Ruota con nucleo in ghisa, con supporto fisso a piastra in lamiera stampata e zincata, serie media



Caratteristiche

Ruota con nucleo in ghisa e rivestimento in poliuretano colato con durezza 92 ± 2 Shore A, con supporto fisso a piastra in lamiera stampata e zincata, serie media. Dado autobloccante al mozzo.

- **Temperatura di utilizzo:** da -20°C a +60°C
- **Portata espressa in DaN:** relativa ad utilizzo da 15 a 28°C
- **Velocità massima di lavoro:** 4 Km/h
- **Impiego:** carrelli a traslazione manuale per carichi gravosi
- Buona resistenza all'usura, agli urti, a grassi e prodotti petroliferi
- Evitare il contatto con vapore saturo, acidi, basi forti, soluzioni saline, solventi chetonici e clorurati

Codice	Ø ruota	Larghezza fascia	Portata	Mozzo		€ / cad.
RU0010309362806	80 mm	25 mm	150 DaN	con cuscinetti a sfere	1	**33,47**
RU0010309362809	100 mm	30 mm	180 DaN	con cuscinetti a sfere	1	**35,90**
RU0010309362811	125 mm	30 mm	200 DaN	con cuscinetti a sfere	1	**43,27**
RU0010309362816	150 mm	40 mm	220 DaN	con cuscinetti a sfere	1	**54,47**
RU0010309362817	175 mm	40 mm	300 DaN	con cuscinetti a sfere	1	**74,11**
RU0010309362819	200 mm	50 mm	300 DaN	con cuscinetti a sfere	1	**87,83**
RU0010309362820	250 mm	50 mm	750 DaN	con cuscinetti a sfere	1	**164,18**

Ruota con nucleo in ghisa, con supporto rotante a piastra in lamiera stampata e zincata, serie media, con freno totale anteriore



Caratteristiche

Ruota con nucleo in ghisa e rivestimento in poliuretano colato con durezza 92 ± 2 Shore A, con supporto rotante a piastra in lamiera stampata e zincata, serie media; gruppo rotante realizzato con doppia corona di sfere. Dotata di freno totale anteriore. Dado autobloccante al mozzo.

- **Temperatura di utilizzo:** da -20°C a +60°C
- **Portata espressa in DaN:** relativa ad utilizzo da 15 a 28°C
- **Velocità massima di lavoro:** 4 Km/h
- **Impiego:** carrelli a traslazione manuale per carichi gravosi
- Buona resistenza all'usura, agli urti, a grassi e prodotti petroliferi
- Evitare il contatto con vapore saturo, acidi, basi forti, soluzioni saline, solventi chetonici e clorurati

Codice	Ø ruota	Larghezza fascia	Portata	Mozzo		€ / cad.
RU0010309362788	80 mm	25 mm	150 DaN	con cuscinetti a sfere	1	**45,85**
RU0010309362790	100 mm	30 mm	180 DaN	con cuscinetti a sfere	1	**46,11**
RU0010309362792	125 mm	30 mm	200 DaN	con cuscinetti a sfere	1	**52,89**
RU0010309362797	150 mm	40 mm	220 DaN	con cuscinetti a sfere	1	**67,39**
RU0010309362798	175 mm	40 mm	300 DaN	con cuscinetti a sfere	1	**125,30**
RU0010309362801	200 mm	50 mm	300 DaN	con cuscinetti a sfere	1	**132,70**

Ruota con nucleo in ghisa, con supporto rotante a piastra in lamiera stampata e zincata, serie media, con freno totale posteriore



Caratteristiche

Ruota con nucleo in ghisa e rivestimento in poliuretano colato con durezza 92 ± 2 Shore A, con supporto rotante a piastra in lamiera stampata e zincata, serie media; gruppo rotante realizzato con doppia corona di sfere. Dotata di freno totale posteriore. Dado autobloccante al mozzo.

- **Temperatura di utilizzo:** da -20°C a +60°C
- **Portata espressa in DaN:** relativa ad utilizzo da 15 a 28°C
- **Velocità massima di lavoro:** 4 Km/h
- **Impiego:** carrelli a traslazione manuale per carichi gravosi
- Buona resistenza all'usura, agli urti, a grassi e prodotti petroliferi
- Evitare il contatto con vapore saturo, acidi, basi forti, soluzioni saline, solventi chetonici e clorurati

Codice	Ø ruota	Larghezza fascia	Portata	Mozzo		€ / cad.
RU0010309362802	250 mm	50 mm	750 DaN	con cuscinetti a sfere	1	**236,49**

Ruota con nucleo in ghisa, con supporto rotante a foro centrale in lamiera stampata e zincata, serie media, con freno totale anteriore



Caratteristiche

Ruota con nucleo in ghisa e rivestimento in poliuretano colato con durezza 92 ± 2 Shore A, con supporto rotante a foro centrale in lamiera stampata e zincata, serie media; gruppo rotante realizzato con doppia corona di sfere. Dotata di freno totale anteriore. Dado autobloccante al mozzo.

- **Temperatura di utilizzo:** da -20°C a +60°C
- **Portata espressa in DaN:** relativa ad utilizzo da 15 a 28°C
- **Velocità massima di lavoro:** 4 Km/h
- **Impiego:** carrelli a traslazione manuale per carichi gravosi
- Buona resistenza all'usura, agli urti, a grassi e prodotti petroliferi
- Evitare il contatto con vapore saturo, acidi, basi forti, soluzioni saline, solventi chetonici e clorurati

Codice	Ø ruota	Larghezza fascia	Portata	Mozzo		€ / cad.
RU0010309362861	80 mm	25 mm	150 DaN	con cuscinetti a sfere	1	**46,56**
RU0010309362862	100 mm	30 mm	150 DaN	con cuscinetti a sfere	1	**46,91**
RU0010309999990	125 mm	30 mm	150 DaN	con cuscinetti a sfere	1	**53,40**

Ruota con nucleo in ghisa, con supporto in lamiera stampata e zincata, serie pesante



Caratteristiche

Ruota con nucleo in ghisa e rivestimento in poliuretano colato con durezza 92 ± 2 Shore A, con supporto in lamiera stampata e zincata, serie pesante.

- **Temperatura di utilizzo:** da -20°C a +60°C
- **Portata espressa in DaN:** relativa ad utilizzo da 15 a 28°C
- **Velocità massima di lavoro:** 4 Km/h
- **Impiego:** carrelli a traslazione manuale per carichi gravosi
- Buona resistenza all'usura, agli urti, a grassi e prodotti petroliferi
- Evitare il contatto con vapore saturo, acidi, basi forti, soluzioni saline, solventi chetonici e clorurati

Codice	Ø ruota	Larghezza fascia	Portata	Mozzo		€ / cad.
RU0010309363015	80 mm	25 mm	160 DaN	con cuscinetti a sfere	1	**28,51**
RU0010309363020	100 mm	30 mm	225 DaN	con cuscinetti a sfere	1	**29,90**
RU0010309363030	125 mm	30 mm	300 DaN	con cuscinetti a sfere	1	**34,80**
RU0010309363032	125 mm P	50 mm	550 DaN	con cuscinetti a sfere	1	**72,65**
RU0010309363040	150 mm	40 mm	450 DaN	con cuscinetti a sfere	1	**47,69**
RU0010309363044	150 mm P	50 mm	700 DaN	con cuscinetti a sfere	1	**81,67**
RU0010309363045	175 mm	40 mm	650 DaN	con cuscinetti a sfere	1	**64,44**
RU0010309363050	200 mm	50 mm	950 DaN	con cuscinetti a sfere	1	**81,21**
RU0010309363060	250 mm	50 mm	1150 DaN	con cuscinetti a sfere	1	**114,07**

Ruota con nucleo in ghisa, con supporto rotante a piastra in lamiera stampata e zincata, serie pesante



Caratteristiche

Ruota con nucleo in ghisa e rivestimento in poliuretano colato con durezza 92 ± 2 Shore A, con supporto rotante a piastra in lamiera stampata e zincata, serie pesante; gruppo rotante realizzato con doppia corona di sfere. Dado autobloccante al mozzo.

- **Temperatura di utilizzo:** da -20°C a +60°C
- **Portata espressa in DaN:** relativa ad utilizzo da 15 a 28°C
- **Velocità massima di lavoro:** 4 Km/h
- **Impiego:** carrelli a traslazione manuale per carichi gravosi
- Buona resistenza all'usura, agli urti, a grassi e prodotti petroliferi
- Evitare il contatto con vapore saturo, acidi, basi forti, soluzioni saline, solventi chetonici e clorurati

Codice	Ø ruota	Larghezza fascia	Portata	Mozzo		€ / cad.
RU0010309417563	80 mm	25 mm	160 DaN	con cuscinetti a sfere	1	**49,56**
RU0010309417566	100 mm	30 mm	225 DaN	con cuscinetti a sfere	1	**52,82**
RU0010309417568	125 mm	30 mm	300 DaN	con cuscinetti a sfere	1	**58,88**
RU0010309417576	125 mm P	50 mm	550 DaN	con cuscinetti a sfere	1	**114,07**
RU0010309417574	150 mm	40 mm	400 DaN	con cuscinetti a sfere	1	**75,14**
RU0010309417577	150 mm P	50 mm	700 DaN	con cuscinetti a sfere	1	**119,34**
RU0010309417579	175 mm	40 mm	650 DaN	con cuscinetti a sfere	1	**101,82**
RU0010309417583	200 mm	50 mm	950 DaN	con cuscinetti a sfere	1	**122,41**
RU0010309417584	250 mm	50 mm	1150 DaN	con cuscinetti a sfere	1	**270,18**

Ruota con nucleo in ghisa, con supporto fisso a piastra in lamiera stampata e zincata, serie pesante



Caratteristiche

Ruota con nucleo in ghisa e rivestimento in poliuretano colato con durezza 92 ± 2 Shore A, con supporto fisso a piastra in lamiera stampata e zincata, serie pesante. Dado autobloccante al mozzo.

- **Temperatura di utilizzo:** da -20°C a +60°C
- **Portata espressa in DaN:** relativa ad utilizzo da 15 a 28°C
- **Velocità massima di lavoro:** 4 Km/h
- **Impiego:** carrelli a traslazione manuale per carichi gravosi
- Buona resistenza all'usura, agli urti, a grassi e prodotti petroliferi
- Evitare il contatto con vapore saturo, acidi, basi forti, soluzioni saline, solventi chetonici e clorurati

Codice	Ø ruota	Larghezza fascia	Portata	Mozzo		€ / cad.
RU0010309417854	80 mm	25 mm	160 DaN	con cuscinetti a sfere	1	**36,66**
RU0010309417857	100 mm	30 mm	225 DaN	con cuscinetti a sfere	1	**41,14**
RU0010309417859	125 mm	30 mm	300 DaN	con cuscinetti a sfere	1	**45,40**
RU0010309417867	125 mm P	50 mm	550 DaN	con cuscinetti a sfere	1	**92,15**
RU0010309417865	150 mm	40 mm	400 DaN	con cuscinetti a sfere	1	**63,05**
RU0010309417868	150 mm P	50 mm	700 DaN	con cuscinetti a sfere	1	**99,34**
RU0010309417870	175 mm	40 mm	650 DaN	con cuscinetti a sfere	1	**83,75**
RU0010309417874	200 mm	50 mm	950 DaN	con cuscinetti a sfere	1	**101,82**
RU0010309417875	250 mm	50 mm	1150 DaN	con cuscinetti a sfere	1	**184,06**

Ruota con nucleo in ghisa, con supporto rotante a piastra in lamiera stampata e zincata, serie pesante, con freno totale anteriore



Caratteristiche

Ruota con nucleo in ghisa e rivestimento in poliuretano colato con durezza 92 ± 2 Shore A, con supporto rotante a piastra in lamiera stampata e zincata, serie pesante; gruppo rotante realizzato con doppia corona di sfere. Dotata di freno totale anteriore. Dado autobloccante al mozzo.

- **Temperatura di utilizzo:** da -20°C a +60°C
- **Portata espressa in DaN:** relativa ad utilizzo da 15 a 28°C
- **Velocità massima di lavoro:** 4 Km/h
- **Impiego:** carrelli a traslazione manuale per carichi gravosi
- Buona resistenza all'usura, agli urti, a grassi e prodotti petroliferi
- Evitare il contatto con vapore saturo, acidi, basi forti, soluzioni saline, solventi chetonici e clorurati

Codice	Ø ruota	Larghezza fascia	Portata	Mozzo		€ / cad.
RU0010309417600	80 mm	25 mm	160 DaN	con cuscinetti a sfere	1	**58,42**
RU0010309417603	100 mm	30 mm	225 DaN	con cuscinetti a sfere	1	**61,75**
RU0010309417605	125 mm	35 mm	300 DaN	con cuscinetti a sfere	1	**68,01**
RU0010309417613	125 mm P	50 mm	550 DaN	con cuscinetti a sfere	1	**127,97**
RU0010309417611	150 mm	40 mm	400 DaN	con cuscinetti a sfere	1	**86,50**
RU0010309417614	150 mm P	50 mm	700 DaN	con cuscinetti a sfere	1	**151,55**
RU0010309417616	175 mm	40 mm	650 DaN	con cuscinetti a sfere	1	**134,05**
RU0010309417620	200 mm	50 mm	700 DaN	con cuscinetti a sfere	1	**154,62**

Ruota con nucleo in ghisa, con supporto rotante a piastra in lamiera stampata e zincata, serie pesante, con freno totale posteriore



Caratteristiche

Ruota con nucleo in ghisa e rivestimento in poliuretano colato con durezza 92 ± 2 Shore A, con supporto rotante a piastra in lamiera stampata e zincata, serie pesante; gruppo rotante realizzato con doppia corona di sfere. Dotata di freno totale posteriore. Dado autobloccante al mozzo.

- **Temperatura di utilizzo:** da -20°C a +60°C
- **Portata espressa in DaN:** relativa ad utilizzo da 15 a 28°C
- **Velocità massima di lavoro:** 4 Km/h
- **Impiego:** carrelli a traslazione manuale per carichi gravosi
- Buona resistenza all'usura, agli urti, a grassi e prodotti petroliferi
- Evitare il contatto con vapore saturo, acidi, basi forti, soluzioni saline, solventi chetonici e clorurati

Codice	Ø ruota	Larghezza fascia	Portata	Mozzo		€ / cad.
RU0010309417639	100 mm	30 mm	225 DaN	con cuscinetti a sfere	1	**83,53**
RU0010309417641	125 mm	35 mm	300 DaN	con cuscinetti a sfere	1	**90,26**
RU0010309417649	125 mm P	50 mm	550 DaN	con cuscinetti a sfere	1	**148,26**
RU0010309417647	150 mm	40 mm	400 DaN	con cuscinetti a sfere	1	**110,83**
RU0010309417650	150 mm P	50 mm	700 DaN	con cuscinetti a sfere	1	**155,65**
RU0010309417652	175 mm	40 mm	650 DaN	con cuscinetti a sfere	1	**138,13**
RU0010309417656	200 mm	50 mm	700 DaN	con cuscinetti a sfere	1	**158,75**
RU0010309417657	250 mm	50 mm	1150 DaN	con cuscinetti a sfere	1	**323,00**

Scala apribile ISSIMA



Caratteristiche

Scala apribile in alluminio, di tipo industriale, con piattaforma ribaltabile automaticamente, parapetto di sicurezza e gradini con superficie antiscivolo.

- Montanti rettangolari da 70x20 mm
- Gradini piani da 80x30 mm
- Gradini fissati al montante con sistema di espansione e risbordatura
- Alzata 250 mm
- Cinghie anti-apertura
- Piattaforma in ABS da 275x260 mm
- Tappi antisdrucciolo alle estremità dei montanti
- Vaschetta porta oggetti in ABS
- Portata massima 150 kg.

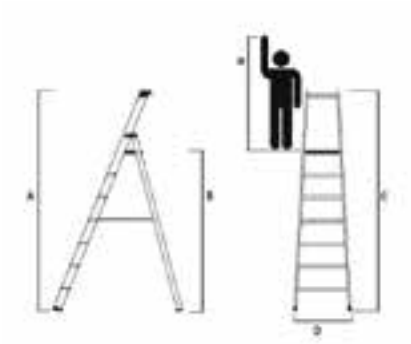

5 ANNI GARANZIA

EN 131-1/2/3

Codice	A	B	C	D	H	Gradini	Peso		€ / cad.
SC001000TTIS150	1,28 m	0,66 m	1,36 m	0,434 m	2,66 m	3	5,00 kg	1	**169,55**
SC001000TTIS175	1,51 m	0,89 m	1,61 m	0,459 m	2,89 m	4	5,90 kg	1	**211,80**
SC001000TTIS200	1,74 m	1,12 m	1,86 m	0,484 m	3,12 m	5	6,80 kg	1	**207,20**
SC001000TTIS225	1,97 m	1,35 m	2,11 m	0,509 m	3,35 m	6	7,66 kg	1	**238,75**
SC001000TTIS250	2,20 m	1,58 m	2,36 m	0,534 m	3,58 m	7	8,68 kg	1	**258,80**
SC001000TTIS275	2,43 m	1,81 m	2,61 m	0,559 m	3,81 m	8	9,50 kg	1	**293,70**
SC001000TTIS300	2,66 m	2,04 m	2,86 m	0,584 m	4,04 m	9	11,60 kg	1	**379,55**
SC001000TTIS325	2,89 m	2,27 m	3,11 m	0,609 m	4,27 m	10	12,50 kg	1	**486,70**

Scala telescopica multiuso UNIVERSALE EN 131



Caratteristiche

Scala telescopica in alluminio, multiuso, professionale, ideale per un uso prolungato. Può essere utilizzata: da appoggio, a cavalletto oppure zoppa (adattabile a 2 piani differenti).

- Montante superiore da 68x25 mm
- Montante inferiore da 77x26 mm
- Alzata 300 mm
- Gradini pioli con superficie antiscivolo
- Cerniera lamellare fissata ai montanti con ribattitura
- Tappi antisdrucciolo alle estremità dei montanti
- Portata massima 150 kg.

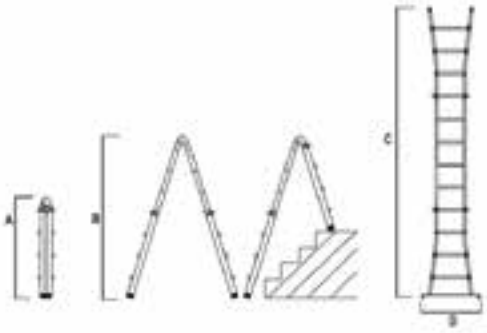

5 ANNI GARANZIA

EN 131-1/3/4

Codice	A	B	C	D	Gradini	Peso		€ / cad.
SC0010000TTUNIA	0,99 m	1,55 m	3,08 m	0,50 m	4+4	9,60 kg	1	**334,75**
SC0010000TTUNIB	1,29 m	2,05 m	4,28 m	0,63 m	5+4	12,40 kg	1	**373,75**
SC0010000TTUNIC	1,59 m	2,65 m	5,48 m	0,63 m	5+5	14,90 kg	1	**403,00**
SC0010000TTUNID	1,89 m	2,95 m	6,08 m	0,66 m	6+6	17,70 kg	1	**487,50**

Scala componibile EXPORT



Caratteristiche

Scala componibile in alluminio, estremamente versatile. Può essere utilizzata: in appoggio, a sfilo oppure a cavalletto (è vietato l'utilizzo del terzo tronco per salirvi; deve essere utilizzato esclusivamente come parapetto).

- Montanti rettangolari da 60x20 mm
- Larghezza massima 460 mm
- Gradini pioli con superficie antiscivolo da 25x25 mm
- Alzata 300 mm
- Nastro anti-apertura accidentale
- Barra stabilizzatrice
- Puntali antisdrucciolo alle estremità dei montanti
- Portata massima 150 kg.

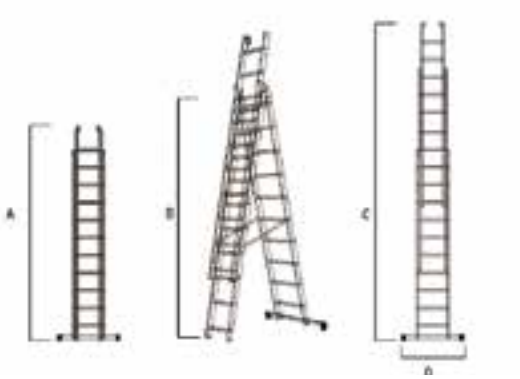

5 ANNI GARANZIA

EN 131

Codice	A	B	C	D	Gradini	Peso		€ / cad.
SC00100TTEX3200	1,96 m	2,81 m	4,12 m	0,76 m	7x3	9,50 kg	1	**312,00**
SC00100TTEX3250	2,52 m	3,76 m	5,33 m	0,89 m	9x3	11,90 kg	1	**380,25**
SC00100TTEX3280	2,79 m	4,18 m	6,15 m	0,89 m	10x3	15,20 kg	1	**471,25**
SC00100TTEX3300	3,08 m	4,74 m	7,00 m	0,98 m	11x3	17,10 kg	1	**510,25**

Sgabello apribile PIATTO



Caratteristiche

Sgabello apribile professionale con struttura completamente in alluminio, a doppia salita.

- Montanti rettangolari da 70x20 mm
- Gradini piani con superficie antiscivolo da 80x30 mm
- Gradini fissati al montante con sistema di espansione e risbordatura
- Alzata 250 mm
- Cinghia anti-apertura
- Tappi antisdrucciolo alle estremità dei montanti
- Portata massima 150 kg.

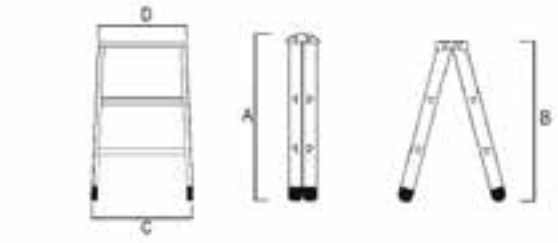

5 ANNI GARANZIA

D.Lgs. 81/2008 Art. 113

Codice	A	B	C	D	Gradini	Peso		€ / cad.
SC0010TTANPP075	0,85 m	0,84 m	0,39 m	0,29 m	3	4,00 kg	1	**182,00**

Sgabello con parapetto PRATIKO



Caratteristiche

Sgabello professionale con struttura completamente in alluminio, ampi gradini antiscivolo e parapetto pieghevole. Grazie ai gradini a scomparsa, è ideale per essere riposto in spazi ristretti.

- Montanti rettangolari da 70x25 e da 35x20 mm
- Gradini piani con superficie antiscivolo da 200 mm
- Alzata 250 mm
- Tappi antisdrucciolo alle estremità dei montanti
- Portata massima 150 kg.



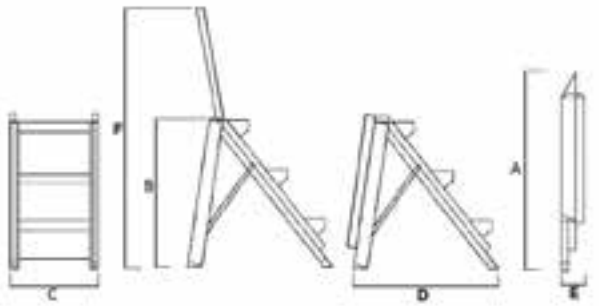

5 ANNI GARANZIA

EN 14183

D.Lgs. 81/2008 Art. 113

Codice	A	B	C	Gradini	Peso		€ / cad.
SC00100TTSCSPI2	0,80 m	0,48 m	0,63 m	2	4,60 kg	1	**277,15**
SC00100TTSCSPI3	1,10 m	0,72 m	0,64 m	3	6,50 kg	1	**309,90**
SC00100TTSCSPI4	1,43 m	0,96 m	0,65 m	4	8,70 kg	1	**393,65**

Caratteristiche base delle molle a gas

Quando si vuole definire una molla a gas, ad esempio in caso di sostituzione di una molla esausta, gli elementi da considerare sono:

- Diametro corpo/diametro stelo - es. 15 6: molla avente diametro corpo 15 mm. e diametro stelo 6 mm.
- Corsa utile: escursione dello stelo dal cilindro misurata come da figura (CU)
- LCO: Lunghezza Corpo
- LTA: Lunghezza Tutto Aperto misurata come distanza tra interasse dei fori, interasse teste snodate, base filetti
- Spinta F1: forza della molla a gas espressa in Newton oppure in Kg. (Newton/9,81) misurata a molla tutta aperta comprimendo lo stelo per 10 mm. e liberandolo dagli attriti
- Attacchi: possono essere fori passanti, teste snodate dotate o meno di perno, forcelle, filetti, ecc.

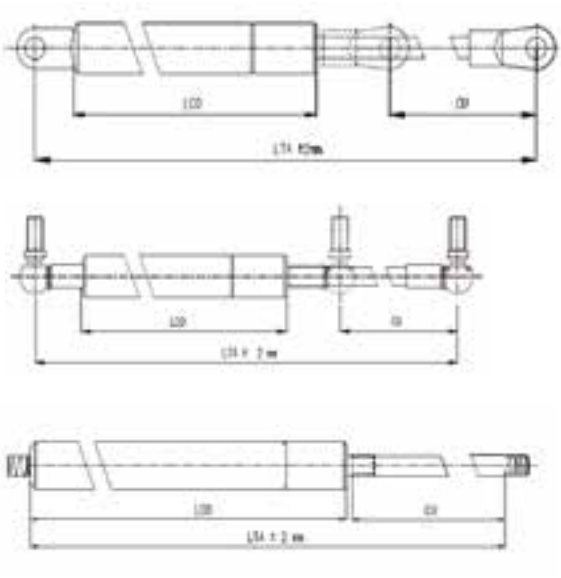

Calcolo della spinta della molla a gas in base all'applicazione

Nei casi in cui la molla a gas venga impiegata per la prima volta e non vi sia alcun pezzo da sostituire diventa necessaria la definizione della spinta. Di seguito i dati fondamentali necessari per definire la spinta nei principali casi applicativi.

DATI FONDAMENTALI:
- Peso e dimensioni dell'oggetto da movimentare
- Braccio di leva (L) che si ottiene con l'applicazione della molla a gas

Casi applicativi con relativa formula di calcolo della spinta:

CASO 1: VERTICALE

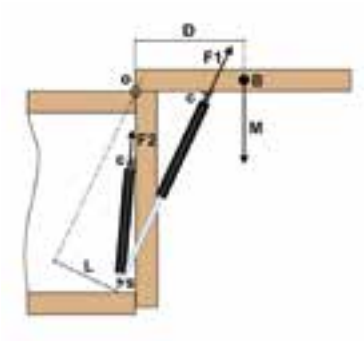

CASO 2: ORIZZONTALE

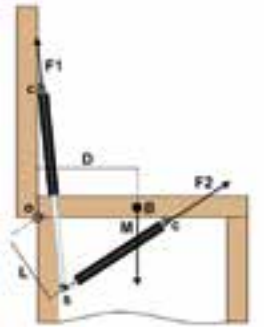

CASO 3: INCLINATA

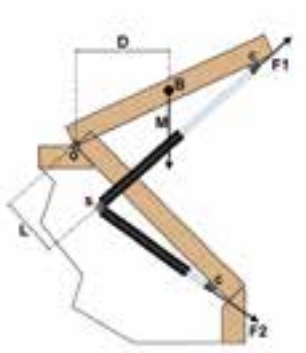

Legenda:

M = peso dell'oggetto espresso in kg.
D = misura in mm. della distanza dal fulcro del baricentro (B) dell'oggetto; questa misura normalmente si trova circa a metà sportello. Ad esempio: con uno sportello ad apertura verticale alto 500 mm., la misura D è 250 mm.
L = braccio di leva misurato come distanza in mm. della parallela passante per il fulcro e per i 2 punti di ancoraggio della molla; questa distanza non può mai essere superiore alla corsa della molla a gas per aperture a 90° o superiori.
F1 = spinta della molla in posizione di tutto aperto
F2 = spinta della molla in posizione di tutto chiuso (si ottiene incrementando la spinta iniziale per il fattore di incremento di spinta relativo al diametro utilizzato)

CASO 1 - applicazione verticale: sportelli, ante, barriere di protezione

Nel caso di applicazioni come quella indicata nell'immagine 1, la spinta totale necessaria per aprire lo sportello a 90° si definisce come segue:

F1= [(M x D)/L]+15%

Il valore così ottenuto è espresso in kg. e deve essere diviso per il numero delle molle a gas che si vogliono installare. Si consiglia di installare 2 molle a gas per sportelli di larghezza superiore a 450 mm. F1 viene incrementata del 15% per compensare eventuali attriti di sistema.

CASO 2 - applicazione orizzontale: coperchi di casse, tombini, grigliati, ecc.

Nel caso di applicazioni come quella indicata nell'immagine 2, la spinta totale per aprire lo sportello è pari alla spinta della/e molla/e nella posizione di tutto chiuso. Il braccio di leva L viene quindi calcolato quando lo sportello è chiuso.
In questa posizione, infatti, lo sforzo per sollevare è massimo, mentre quando lo sportello raggiunge la posizione di tutto aperto, tutto il suo peso è scaricato sulle cerniere (nel caso di apertura a 90°).

F2=(M x D)/L

Il risultato ottenuto va diviso per il fattore di incremento di spinta (indicato per ogni diametro nelle pagine seguenti) in modo da ottenere la spinta della molla gas:

F1= F2/Incremento di spinta*

Il valore così ottenuto, espresso in kg., deve essere diviso per il numero delle molle a gas che si vogliono installare. Si consiglia di installare 2 molle a gas per sportelli di larghezza superiore a 450 mm.
Nell'applicazione orizzontale non vengono aggiunti fattori di correzione della forza per la compensazione di attriti.

* il valore di incremento di spinta, come riportato nel presente catalogo, viene espresso in percentuale. Es. 30%. Nella formula riportata il divisore sarà: 30% = 1,30; 39% = 1,39 e così via.

CASO 3 - applicazione inclinata: lucernari, bauli

In questo caso, la spinta della molla va calcolata quando lo sportello è in posizione di tutto aperto, il baricentro si può considerare al centro dello sportello anche se risulta leggermente spostato verso le cerniere (fulcro). La formula sarà:

F1= [(M x D)/L]+15%

Il valore così ottenuto deve essere diviso per il numero delle molle a gas che si vogliono installare. Si consiglia di installare 2 molle a gas per sportelli di larghezza superiore a 450 mm.
F1 viene incrementata del 15% per compensare eventuali attriti di sistema.

Legenda

CU
Corsa utile

LTA
Lunghezza tutto aperto calcolata come distanza tra gli interassi degli attacchi

LCO
Lunghezza corpo

Kg min/max
Spinta

Molle a gas, stelo Ø 6mm, corpo 15mm, con occhiello



Caratteristiche

Molle a gas, stelo Ø 6mm, corpo 15mm, con occhiello

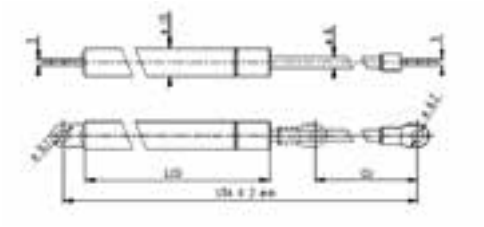

Codice	Ø corpo	Ø stelo	CU	LTA	Kg min.	Kg max.	Incremento spinta		€ / cad.
TT15.145.kg RT	15 mm	6 mm	40 mm	145 mm	2	35	0,3	1	**30,28**
TT15.185.kg RT	15 mm	6 mm	60 mm	185 mm	2	35	0,3	1	**30,66**
TT15.225.kg RT	15 mm	6 mm	80 mm	225 mm	2	35	0,3	1	**31,41**
TT15.265.kg RT	15 mm	6 mm	100 mm	265 mm	2	35	0,3	1	**32,17**
TT15.305.kg RT	15 mm	6 mm	120 mm	305 mm	2	35	0,3	1	**32,55**
TT15.365.kg RT	15 mm	6 mm	150 mm	365 mm	2	35	0,3	1	**33,69**

Molle a gas, stelo Ø 6mm, corpo 15mm, con filetto



Caratteristiche

Molle a gas, stelo Ø 6mm, corpo 15mm, con filetto



Codice	Ø corpo	Ø stelo	CU	LTA	Kg min.	Kg max.	Incremento spinta		€ / cad.
TT15.115.kg FF	15 mm	6 mm	40 mm	115 mm	2	35	0,3	1	**26,12**
TT15.155.kg FF	15 mm	6 mm	60 mm	155 mm	2	35	0,3	1	**26,87**
TT15.195.kg FF	15 mm	6 mm	80 mm	195 mm	2	35	0,3	1	**27,25**
TT15.235.kg FF	15 mm	6 mm	100 mm	235 mm	2	35	0,3	1	**28,01**
TT15.275.kg FF	15 mm	6 mm	120 mm	275 mm	2	35	0,3	1	**28,77**
TT15.335.kg FF	15 mm	6 mm	150 mm	335 mm	2	35	0,3	1	**29,52**

Molle a gas, stelo Ø 8mm, corpo 18,5mm, con occhiello



Caratteristiche

Molle a gas, stelo Ø 8mm, corpo 18,5mm, con occhiello

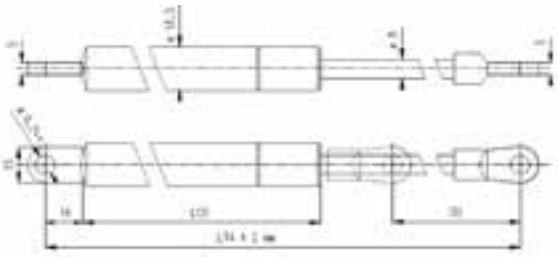

Codice	Ø corpo	Ø stelo	CU	LTA	Kg min.	Kg max.	Incremento spinta		€ / cad.
TT19.205.kg. RT	18,5 mm	8 mm	60 mm	205 mm	5	75	0,39	1	**36,71**
TT19.245.kg. RT	18,5 mm	8 mm	80 mm	245 mm	5	75	0,39	1	**37,47**
TT19.285.kg RT	18,5 mm	8 mm	100 mm	285 mm	5	75	0,39	1	**38,23**
TT19.325.kg RT	18,5 mm	8 mm	120 mm	325 mm	5	75	0,39	1	**38,98**
TT19.365.kg RT	18,5 mm	8 mm	140 mm	365 mm	5	75	0,39	1	**39,74**
TT19.405.kg RT	18,5 mm	8 mm	160 mm	405 mm	5	75	0,39	1	**40,50**
TT19.445.kg RT	18,5 mm	8 mm	180 mm	445 mm	5	75	0,39	1	**41,26**
TT19.485.kg RT	18,5 mm	8 mm	200 mm	485 mm	5	75	0,39	1	**42,01**
TT19.525.kg RT	18,5 mm	8 mm	220 mm	525 mm	5	75	0,39	1	**42,77**
TT19.585.kg RT	18,5 mm	8 mm	250 mm	585 mm	5	75	0,39	1	**44,28**

Molle a gas, stelo Ø 8mm, corpo 18,5mm, con filetto



Caratteristiche

Molle a gas, stelo Ø 8mm, corpo 18,5mm, con filetto

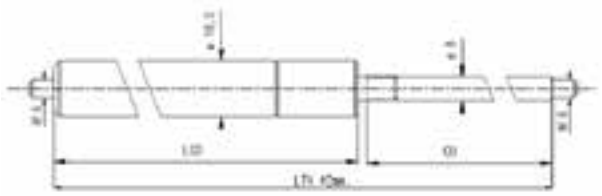

Codice	Ø corpo	Ø stelo	CU	LTA	Kg min.	Kg max.	Incremento spinta		€ / cad.
TT19.165.kg. FF	18,5 mm	8 mm	60 mm	165 mm	5	75	0,39	1	**32,93**
TT19.205.kg. FF	18,5 mm	8 mm	80 mm	205 mm	5	75	0,39	1	**33,69**
TT19.245.kg. FF	18,5 mm	8 mm	100 mm	245 mm	5	75	0,39	1	**34,44**
TT19.285.kg. FF	18,5 mm	8 mm	120 mm	285 mm	5	75	0,39	1	**35,20**
TT19.325.kg. FF	18,5 mm	8 mm	140 mm	325 mm	5	75	0,39	1	**35,96**
TT19.365.kg. FF	18,5 mm	8 mm	160 mm	365 mm	5	75	0,39	1	**36,71**
TT19.405.kg. FF	18,5 mm	8 mm	180 mm	405 mm	5	75	0,39	1	**37,47**
TT19.445.kg. FF	18,5 mm	8 mm	200 mm	445 mm	5	75	0,39	1	**38,23**
TT19.485.kg. FF	18,5 mm	8 mm	220 mm	485 mm	5	75	0,39	1	**38,98**
TT19.545.kg. FF	18,5 mm	8 mm	250 mm	545 mm	5	75	0,39	1	**51,47**

Molle a gas, stelo Ø 10mm, corpo 22mm, con occhiello



Caratteristiche

Molle a gas, stelo Ø 10mm, corpo 22mm, con occhiello

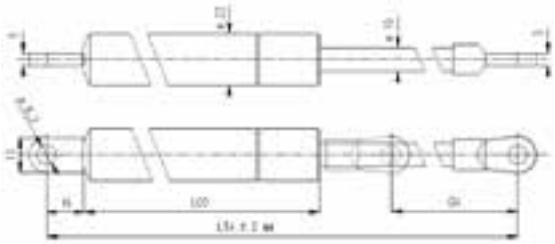

Codice	Ø corpo	Ø stelo	CU	LTA	Kg min.	Kg max.	Incremento spinta		€ / cad.
TT22.285.kg. RT	22 mm	10 mm	100 mm	285 mm	10	120	0,44	1	**44,66**
TT22.385.kg. RT	22 mm	10 mm	150 mm	385 mm	10	120	0,44	1	**47,31**
TT22.485.kg. RT	22 mm	10 mm	200 mm	485 mm	10	120	0,44	1	**49,58**
TT22.585.kg. RT	22 mm	10 mm	250 mm	585 mm	10	120	0,44	1	**51,85**
TT22.685.kg. RT	22 mm	10 mm	300 mm	685 mm	10	120	0,44	1	**54,50**
TT22.785.kg. RT	22 mm	10 mm	350 mm	785 mm	10	120	0,44	1	**56,77**
TT22.885.kg. RT	22 mm	10 mm	400 mm	885 mm	10	120	0,44	1	**59,04**
TT22.1085.kg. RT	22 mm	10 mm	500 mm	1085 mm	10	120	0,44	1	**63,96**

Molle a gas, stelo Ø 10mm, corpo 22mm, con filetto



Caratteristiche

Molle a gas, stelo Ø 10mm, corpo 22mm, con filetto

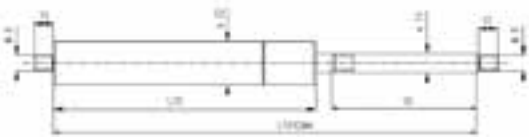

Codice	Ø corpo	Ø stelo	CU	LTA	Kg min.	Kg max.	Incremento spinta		€ / cad.
TT22.255.kg. FF	22 mm	10 mm	100 mm	255 mm	10	120	0,44	1	**42,39**
TT22.355.kg. FF	22 mm	10 mm	150 mm	355 mm	10	120	0,44	1	**44,66**
TT22.455.kg. FF	22 mm	10 mm	200 mm	455 mm	10	120	0,44	1	**47,31**
TT22.555.kg. FF	22 mm	10 mm	250 mm	555 mm	10	120	0,44	1	**49,58**
TT22.655.kg. FF	22 mm	10 mm	300 mm	655 mm	10	120	0,44	1	**51,85**
TT22.755.kg. FF	22 mm	10 mm	350 mm	755 mm	10	120	0,44	1	**54,50**
TT22.855.kg. FF	22 mm	10 mm	400 mm	855 mm	10	120	0,44	1	**59,80**
TT22.1055.kg. FF	22 mm	10 mm	500 mm	1055 mm	10	120	0,44	1	**61,69**

Molle a gas, stelo Ø 14mm, corpo 28mm, con filetto



Caratteristiche

Molle a gas, stelo Ø 14mm, corpo 28mm, con filetto

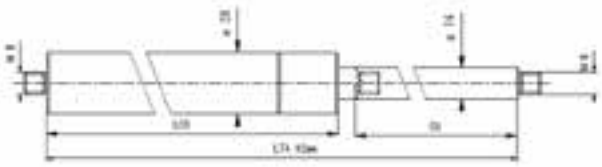

Codice	Ø corpo	Ø stelo	CU	LTA	Kg min.	Kg max.	Incremento spinta		€ / cad.
TT28.255.kg. FF	28 mm	14 mm	100 mm	255 mm	10	250	0,54	1	**67,75**
TT28.455.kg. FF	28 mm	14 mm	200 mm	455 mm	10	250	0,54	1	**74,18**
TT28.555.kg. FF	28 mm	14 mm	250 mm	555 mm	10	250	0,54	1	**77,59**
TT28.655.kg. FF	28 mm	14 mm	300 mm	655 mm	10	250	0,54	1	**81,37**
TT28.755.kg. FF	28 mm	14 mm	350 mm	755 mm	10	250	0,54	1	**84,40**
TT28.855.kg. FF	28 mm	14 mm	400 mm	855 mm	10	250	0,54	1	**87,81**
TT28.1055.kg. FF	28 mm	14 mm	500 mm	1055 mm	10	250	0,54	1	**94,62**

Attacchi molle a gas lato corpo-stelo per filetto

Caratteristiche

Attacchi molle a gas lato corpo-stelo per filetto



Codice	Compatibilità		€ / cad.
TTFC1	Filetto M6	1	**4,56**
TTFC1C	Clip per FC1	1	**2,27**
TTRF26	Filetto M6	1	**4,16**
TTS1F	Filetto M6	1	**2,65**
TTS1FA	Filetto M6	1	**2,65**
TTS1PL	Filetto M6	1	**1,51**
TTS5F	Filetto M6	1	**3,41**
TTS5PL	Filetto M6	1	**1,14**
TTFC2	Filetto M8	1	**4,54**
TTFC2C	Clip per FC2	1	**2,27**
TTF4	Filetto M8	1	**4,92**
TTS1F8	Filetto M8	1	**2,65**
TTS2F	Filetto M8	1	**6,06**
TTS2FA	Filetto M8	1	**4,54**
TTSN2	Per testa con snodo 13mm	1	**3,41**
TTSN1BE	Per testa con snodo 10 mm	1	**2,27**

Attacchi TTFC

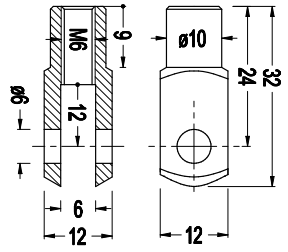

FC1

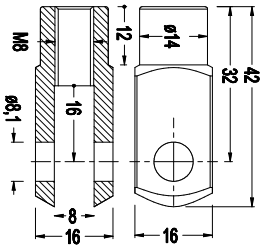

FC2

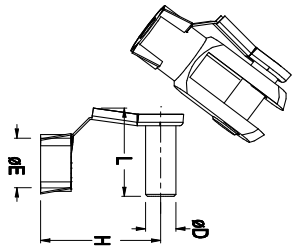

CLIP

Attacchi TTF

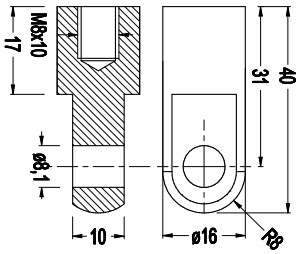

F4

Attacchi TTRF

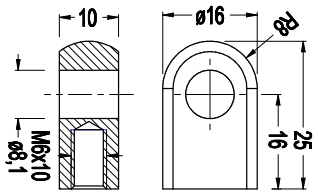

RF26

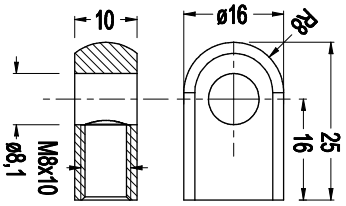

RF28

Attacchi TTS1F

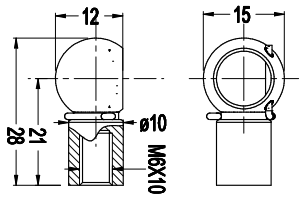

S1 ACC FEMM

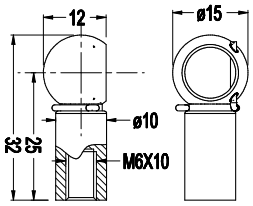

S1 FEMM

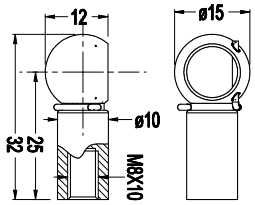

S1 FEMM M8

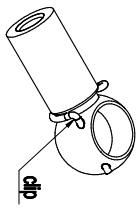

S1 FEMM ISO

Attacchi TTS1PL

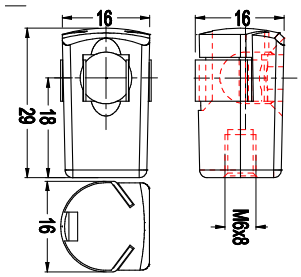

S1PL FEMM

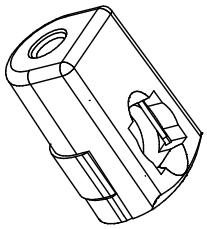

S1PL ISO

Attacchi TTS2F

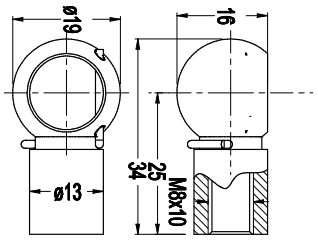

S2FA

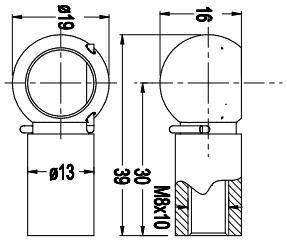

S2F

Attacchi TTS5F

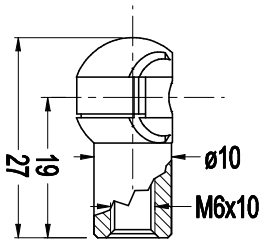

S5 FEMM

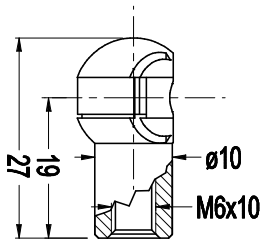

S5PL

per forze fino a 50 Kg, disponibile in plastica

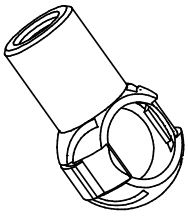

S5 ISO

Attacchi TTSN

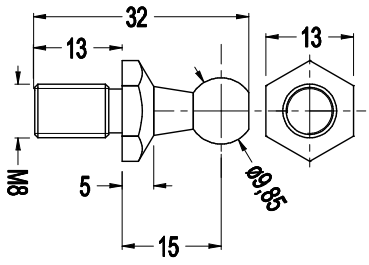

SN1 BE

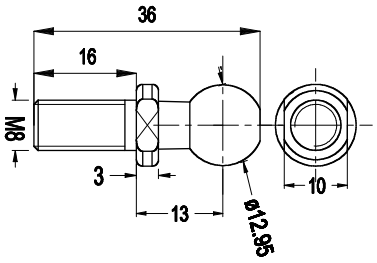

SN2


ø 36 mm

8 ATTREZZATURESOLLEVAMENTO



Sollevatori idraulici		946-950
Gru idrauliche		951-952
Curvatubi		953
Cilindri idraulici		954-958
Pompe		959
Accessori per sollevamento e ancoraggio		960-985
Bilanciatori		986-990

Sollevatori idraulici da fossa



Caratteristiche

- Stelo in acciaio speciale rettificato e cromato.
- Ruote di grandi dimensioni montate su cuscinetti per la massima manovrabilità.
- Valvola di protezione contro i sovraccarichi.
- Comando di discesa a velocità controllata “uomo presente”.

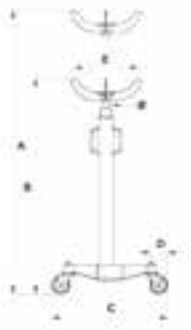

Codice	Portata	A	B	C	D	E	Ø	Peso		€ / cad.
SO0010010002F01	250 kg	2090 mm	1240 mm	410x585 mm	60 mm	270 mm	22 mm	22 kg	1	**584,65**
SO0010010004F02	400 kg	2090 mm	1240 mm	410x585 mm	80 mm	270 mm	24 mm	27 kg	1	**680,51**
SO0010010006F03	600 kg	1960 mm	1180 mm	520x520 mm	80 mm	320 mm	30 mm	37 kg	1	**1.000,06**

Sollevatori idraulici a bottiglia



Caratteristiche

- Portata da 3 a 50 ton.
- Struttura sovradimensionata in acciaio ad alta resistenza.
- Base d’appoggio di grandi dimensioni a garanzia della massima stabilità.
- Valvola di protezione contro i sovraccarichi incorporata.
- I modelli più pesanti sono dotati di maniglia per agevolare il trasporto.
- Avvicinamento al punto di sollevamento rapido e preciso grazie alla vite incorporata (escluso art. portata 3000 Kg. e 50000 Kg.).



Codice	Portata	A	B	C	D	E	F		€ / cad.
SO0010010003B01	3000 kg	325 mm	200 mm	125 mm	-	120x120 mm	40 mm	1	**136,10**
SO0010010003B02	3000 kg	400 mm	240 mm	160 mm	-	120x120 mm	40 mm	1	**140,84**
SO0010010005B01	5000 kg	485 mm	220 mm	140 mm	125 mm	120x120 mm	40 mm	1	**164,51**
SO0010010005B02	5000 kg	370 mm	190 mm	105 mm	75 mm	120x120 mm	40 mm	1	**156,22**

Sollevatori idraulici a bottiglia

Codice	Portata	A	B	C	D	E	F		€ / cad.
SO0010010005B03	5000 kg	630 mm	275 mm	195 mm	160 mm	120x120 mm	40 mm	1	**216,58**
SO0010010010B01	10000 kg	515 mm	240 mm	150 mm	125 mm	140x140 mm	50 mm	1	**209,48**
SO0010010010B02	10000 kg	710 mm	310 mm	225 mm	175 mm	140x140 mm	50 mm	1	**273,39**
SO0010010015B01	15000 kg	515 mm	245 mm	150 mm	120 mm	140x140 mm	60 mm	1	**273,39**
SO0010010020B01	20000 kg	575 mm	285 mm	165 mm	125 mm	170x170 mm	60 mm	1	**379,90**
SO0010010025B01	25000 kg	575 mm	285 mm	165 mm	125 mm	170x170 mm	60 mm	1	**471,03**
SO0010010030B01	30000 kg	585 mm	295 mm	165 mm	125 mm	225x183 mm	65 mm	1	**546,78**
SO0010010050B01	50000 kg	430 mm	270 mm	160 mm	-	280x230 mm	90 mm	1	**1.468,72**

Binde idrauliche



Caratteristiche

- Struttura sovradimensionata in acciaio ad alta resistenza.
- Base d'appoggio di grandi dimensioni a garanzia della massima stabilità.
- Valvola di protezione contro i sovraccarichi incorporata.
- Altezza minima da terra di soli 30mm.

Codice	Portata	H max	H min		€ / cad.
SO0010010005BI1	5000 kg	170 mm	30 mm	1	**882,89**

Sollevatori idraulici a carrello, linea BEST



Caratteristiche

- Design innovativo.
- Punti presa super ribassati.
- Manico ergonomico.
- Supporto piattello a base ampia.
- Piattello in gomma.
- 4 Ruote in nylon (due pivottanti).
- Comando di discesa manuale.

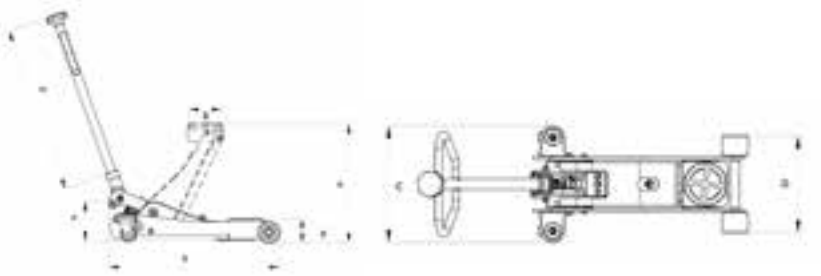

Codice	Portata	A (mm)	B (mm)	C (mm)	D (mm)	E (mm)	F (mm)	G (mm)	H (mm)	Peso		€ / cad.
SO0010010003C01	3000 kg	480	95	350	290	130	200	660	810	39 kg	1	**925,50**

Sollevatori idraulici a carrello, linea BASIC



Caratteristiche

- Leva di comando.
- Piattello in ghisa.
- Comando di discesa a pedale.
- 4 Ruote (due pivottanti).

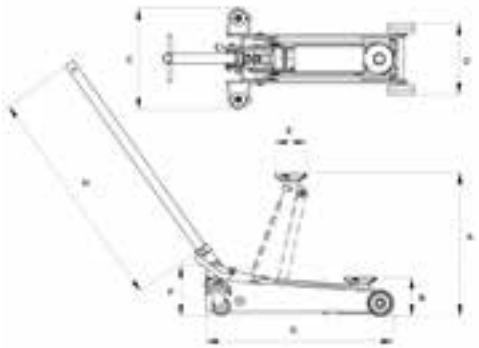

Codice	Portata	A (mm)	B (mm)	C (mm)	D (mm)	E (mm)	F (mm)	G (mm)	H (mm)	Peso		€ / cad.
SO0010010001C02	1200 kg	525	130	345	250	100	200	650	780	35 kg	1	**613,05**
SO0010010002C02	2000 kg	520	130	325	270	130	175	1260	920	52 kg	1	**849,75**

Sollevatori idraulici a carrello, linea SPECIAL



Caratteristiche

- Struttura in robusto acciaio di alta qualità.
- Comando di discesa a pedale.
- Supporto ricoperto in gomma.
- Valvola di massima per prevenire carichi superiori alla portata nominale.
- 4 Ruote in nylon (due pivottanti).
- Dotato di sicurezze meccaniche ad inserimento automatico.

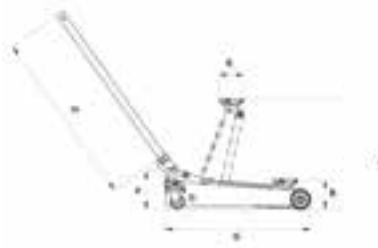

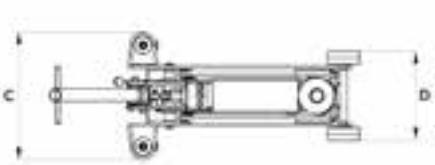

Codice	Portata	A (mm)	B (mm)	C (mm)	D (mm)	E (mm)	F (mm)	G (mm)	H (mm)	Peso		€ / cad.
SO0010010002C03	3000 kg	525	120	350	290	130	215	650	780	35 kg	1	**925,50**

Sollevatori idraulici a carrello linea SPECIAL-RED



Caratteristiche

- Doppi rulli anteriori basculanti.
- Ruote posteriori pivottanti, in poliuretano.
- Comando di discesa a pedale.
- Particolarmente indicati per intervenire in fase di soccorsi stradali.

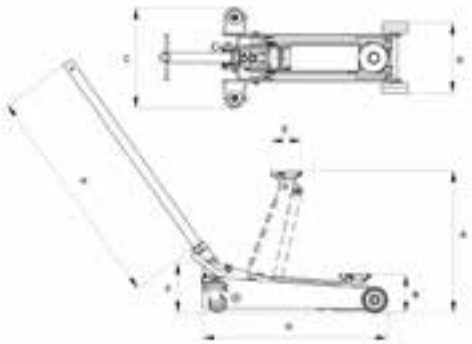

Codice	Portata	A (mm)	B (mm)	C (mm)	D (mm)	E (mm)	F (mm)	G (mm)	H (mm)	Peso		€ / cad.
SO0010010002C05	2000 kg	520	140	530	420	130	180	740	780	45 kg	1	**925,50**
SO0010010002C04	2000 kg	760	130	530	480	130	200	1030	780	65 kg	1	**1.565,77**

Martinetti idraulici per carrozzeria





Caratteristiche

Assortimento composto da:

- Pompa.
- Tubo in gomma 1,8 mt.
- Pistone.
- Tubo prolunga 100 mm.
- Tubo prolunga 200 mm.
- Tubo prolunga 300 mm.
- Tubo prolunga 400 mm.
- Tubo prolunga 500 mm.
- Raccordi per prolunghe.
- Tappi terminali.



Codice	TON	A	B		€ / cad.
SO0010010002M01	20	310 mm	440 mm	1	**1.931,47**
SO0010010003M02	30	310 mm	440 mm	1	**2.275,87**
SO0010010005M03	50	330 mm	465 mm	1	**3.268,83**
SO0010010008M04	80	330 mm	470 mm	1	**4.235,75**
SO0010010001M05	1000 bar	100 mm	30/50 ton	1	**5.989,69**

Gru idrauliche a carrello





Caratteristiche

- Stelo rettificato e cromato per un'alta affidabilità nel tempo.
- Braccio allungabile in quattro posizioni di lavoro.
- Ruote posteriori girevoli per la massima manovrabilità.
- Gancio girevole a 360°.
- Valvola di protezione contro i sovraccarichi incorporata.
- Comando di discesa a velocità controllata.
- Pompa idraulica a due velocità.
- Ruote in poliuretano.
- Compatibile Euro-Pallet.

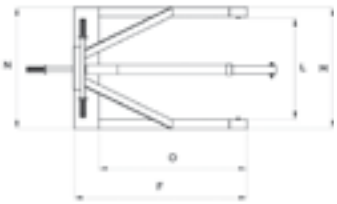



Codice				
SO00100100001G01	1500 Kg	1200 Kg	800 Kg	500 Kg
SO00100100002G02	2000 Kg	1500 Kg	1000 Kg	600 Kg
SO00100100003G03	3000 Kg	2400 Kg	1850 Kg	1300 Kg
SO00100100001G04	1500 Kg	1200 Kg	800 Kg	500 Kg
SO00100100002G05	2000 Kg	1500 Kg	1000 Kg	600 Kg

Codice	Portata (kg)	A (mm)	B (mm)	C (mm)	D (mm)	E (mm)	F (mm)	G (mm)	H (mm)	I (mm)	L (mm)	M (mm)	N (mm)	O (mm)	Peso (kg)		€ / cad.
SO00100100001G01	1500	1815	1370	2470	2750	1865	1690	195	310	630	830	1015	1000	1450	190	1	**2.594,23**
SO00100100001G04	1500	1815	1370	2680	3010	1935	1810	185	310	650	960	1145	1100	1640	235	1	**3.146,93**
SO00100100002G02	2000	1910	1460	2780	3110	1990	1910	215	315	645	940	1120	1400	1910	480	1	**3.104,32**
SO00100100002G05	2000	1910	1460	2900	3300	2055	1915	213	510	795	1150	1350	1140	1415	250	1	**3.813,24**
SO00100100003G03	3000	2280	1790	3300	3730	2150	2270	265	510	780	1170	1420	1340	1480	315	1	**5.883,18**

Gru idrauliche a carrello pieghevoli



Caratteristiche

- Pieghevoli in pochi secondi, ingombro irrisorio in fase di riposizione.
- Stelo rettificato e cromato per un'alta affidabilità nel tempo.
- Braccio allungabile in quattro posizioni di lavoro.
- Ruote posteriori girevoli per la massima manovrabilità.
- Gancio girevole a 360°.
- Valvola di protezione contro i sovraccarichi incorporata.
- Comando di discesa a velocità controllata.
- Pompa idraulica a due velocità.
- Ruote in gomma e nylon (modello portata 1.000 Kg.).
- Ruote in gomma (modello portata 500 Kg.).

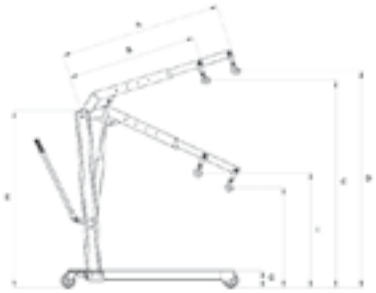

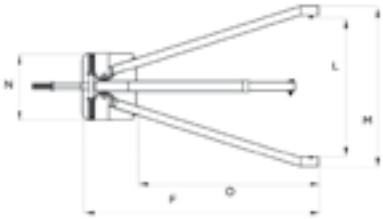

Codice				
SO0010010005G06	500 Kg	400 Kg	250 Kg	150 Kg
SO0010010001G07	1000 Kg	800 Kg	500 Kg	300 Kg

Codice	Portata (kg)	A (mm)	B (mm)	C (mm)	D (mm)	E (mm)	F (mm)	G (mm)	H (mm)	I (mm)	L (mm)	M (mm)	N (mm)	O (mm)	Peso (kg)		€ / cad.
SO0010010005G06	500	1300	1000	2130	2360	1570	1540	150	400	600	780	900	400	1160	80	1	**1.267,53**
SO0010010001G07	1000	1470	1170	2180	2320	1700	1740	180	550	725	840	980	450	1325	122	1	**1.783,53**

Curvatubi idraulici



Caratteristiche

- Piastra superiore scorrevole.
- Piastra inferiore a lettura costante.
- Curvature a freddo senza riempimento tubi gas e acqua, senza saldatura, UNI EN10255 (BS1387 - UNI3824).

Codice	Matrici		€ / cad.
SO0010010032CI1	3/8" - 1/2" - 3/4" - 1" - 1"1/4 - 1"1/2 - 2"	1	**1.859,28**
SO0010010033CI2	3/8" - 1/2" - 3/4" - 1" - 1"1/4 - 1"1/2 - 2" - 2"1/2 - 3"	1	**2.971,77**
SO0010010033CI3	1" - 1"1/4 - 1"1/2 - 2" - 2"1/2 - 3" - 4" - 5"	1	**5.424,12**

Curvatubi elettroidraulici



Caratteristiche

- Silenziosa centralina elettroidraulica comandata a distanza da un distributore a due vie.
- Centralina a pistoni radianti con valvola di massima per lo scarico automatico dell'olio, al raggiungimento del massimo sforzo, ma mantenimento della pressione di esercizio inalterata. Solido banco da lavoro a due piani, in dotazione. Sul piano inferiore viene collocata la centralina idraulica, su quello superiore la macchina curvatubi.
- Possibilità di impiego anche con funzionamento manuale.
- Per piegatura tubi gas e acqua, senza saldatura, UNI EN10255 (BS1387 - UNI3824).

Codice	Matrici		€ / cad.
SO0010010032CE1	3/8" - 1/2" - 3/4" - 1" - 1"1/4 - 1"1/2 - 2"	1	**6.464,28**
SO0010010033CE2	3/8" - 1/2" - 3/4" - 1" - 1"1/4 - 1"1/2 - 2"- 2"1/2 - 3"	1	**7.982,71**

Cilindri idraulici a semplice effetto, linea Ingombro Ridotto



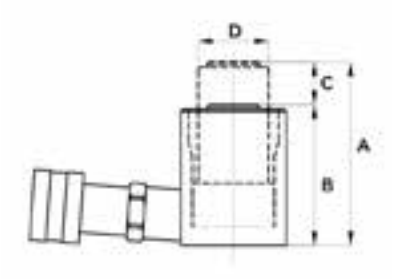

Codice	TON	Ritorno	Pressione (bar)	Capacità olio (cm^3)	A (mm)	B (mm)	C (mm)	D (mm)	Peso (kg)		€ / cad.
SO001001005SG01	5	a gravità	520	15,3	76	60	16	30	0,6	1	**263,92**
SO001001005SG02	5	a gravità	520	33,6	115	80	35	30	0,8	1	**287,59**
SO001001005SM01	5	a molla	520	15,3	76	60	16	30	0,6	1	**317,18**
SO001001005SM02	5	a molla	520	33,6	115	80	35	30	0,8	1	**345,58**
SO001001001SG01	10	a gravità	640	25,4	76	60	16	40	0,9	1	**342,03**
SO001001001SG02	10	a gravità	640	55,6	115	80	35	40	1,2	1	**358,60**
SO001001001SM01	10	a molla	640	25,4	76	60	16	40	0,9	1	**408,31**
SO001001001SM02	10	a molla	640	55,6	115	80	35	40	1,2	1	**433,16**
SO001001002SG01	20	a gravità	640	26,4	78	70	8	60	2,7	1	**601,22**
SO001001002SG02	20	a gravità	640	66,2	105	85	20	60	3,3	1	**627,26**
SO001001002SM01	20	a molla	640	26,4	78	70	8	60	2,7	1	**720,75**
SO001001002SM02	20	a molla	640	66,2	105	85	20	60	3,3	1	**753,89**
SO001001003SG01	30	a gravità	640	40,1	78	70	8	75	3,8	1	**733,77**
SO001001003SG02	30	a gravità	640	100,4	105	85	20	75	4,5	1	**750,34**
SO001001003SM01	30	a molla	640	40,1	78	70	8	75	3,8	1	**881,71**
SO001001003SM02	30	a molla	640	100,4	105	85	20	75	4,5	1	**901,83**
SO001001050SG01	50	a gravità	640	39,2	75	70	5	90	6	1	**974,02**
SO001001050SG02	50	a gravità	640	117,7	100	85	15	90	7,1	1	**988,22**
SO001001050SM01	50	a molla	640	39,2	75	70	5	90	6	1	**1.171,67**
SO001001050SM02	50	a molla	640	117,7	100	85	15	90	7,1	1	**1.188,23**

Cilindri idraulici a semplice effetto, linea Impieghi Generici



Codice	TON	Ritorno	Pressione (bar)	Capacità olio (cm^3)	A (mm)	B (mm)	C (mm)	D (mm)	Peso (kg)		€ / cad.
SO001001005SG03	5	a gravità	520	52,8	155	100	55	30	1	1	**298,24**
SO001001005SG04	5	a gravità	520	72,0	195	120	75	30	1,2	1	**315,99**
SO001001005SG05	5	a gravità	520	100,8	255	150	105	30	1,5	1	**334,93**
SO001001005SM03	5	a molla	520	52,8	155	100	55	30	1	1	**357,42**
SO001001005SM04	5	a molla	520	72,0	195	120	75	30	1,2	1	**378,72**
SO001001005SM05	5	a molla	520	100,8	255	150	105	30	1,5	1	**398,84**
SO001001001SG03	10	a gravità	640	87,4	155	100	55	40	1,6	1	**366,89**
SO001001001SG04	10	a gravità	640	119,2	195	120	75	40	1,9	1	**388,19**
SO001001001SG05	10	a gravità	640	167,0	255	150	105	40	2,4	1	**395,29**
SO001001001SM03	10	a molla	640	87,4	155	100	55	40	1,6	1	**443,81**
SO001001001SM04	10	a molla	640	119,2	195	120	75	40	1,9	1	**465,12**
SO001001001SM05	10	a molla	640	167,0	255	150	105	40	2,4	1	**473,40**
SO001001002SG03	20	a gravità	640	132,4	145	105	40	60	4,1	1	**643,82**
SO001001002SG04	20	a gravità	640	198,6	185	125	60	60	4,9	1	**671,04**
SO001001002SG05	20	a gravità	640	331,0	265	165	100	60	6,5	1	**707,73**
SO001001002SM03	20	a molla	640	132,4	145	105	40	60	4,1	1	**774,01**
SO001001002SM04	20	a molla	640	198,6	185	125	60	60	4,9	1	**804,78**
SO001001002SM05	20	a molla	640	331,0	265	165	100	60	6,5	1	**849,75**
SO001001003SG03	30	a gravità	640	200,8	145	105	40	75	5,6	1	**769,28**
SO001001003SG04	30	a gravità	640	301,2	185	125	60	75	6,8	1	**787,03**
SO001001003SG05	30	a gravità	640	502,0	265	165	100	75	9,2	1	**813,06**
SO001001003SM03	30	a molla	640	200,8	145	105	40	75	5,6	1	**921,95**
SO001001003SM04	30	a molla	640	301,2	185	125	60	75	6,8	1	**944,43**
SO001001003SM05	30	a molla	640	502,0	265	165	100	75	9,2	1	**976,39**
SO001001050SG03	50	a gravità	640	274,7	140	105	35	90	9,2	1	**1.034,38**
SO001001050SG04	50	a gravità	640	431,7	180	125	55	90	11	1	**1.053,32**
SO001001050SG05	50	a gravità	640	745,7	260	165	95	90	15,2	1	**1.090,00**
SO001001050SM03	50	a molla	640	274,7	140	105	35	90	9,2	1	**1.242,68**
SO001001050SM04	50	a molla	640	431,7	180	125	55	90	11	1	**1.261,61**
SO001001050SM05	50	a molla	640	745,7	260	165	95	90	15,2	1	**1.306,58**

Cilindri idraulici a semplice effetto, linea Corsa Lunga, ritorno a molla



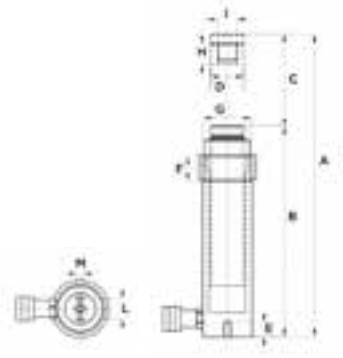

Codice	TON	Press. (bar)	Cap. olio (cm^3)	A (mm)	B (mm)	C (mm)	D (mm)	E (mm)	F (mm)	G	H (mm)	I	L (mm)	M	Peso (kg)		€ / cad.
SO001001005SM06	5	520	120	370	245	125	30	20	25	M44x2	12	M16x2	32	M8	2,5	1	**546,78**
SO001001005SM07	5	520	144	420	270	150	30	20	25	M44x2	12	M16x2	32	M8	2,7	1	**652,11**
SO001001005SM08	5	520	192	520	320	200	30	20	25	M44x2	12	M16x2	32	M8	2,9	1	**782,29**
SO001001005SM09	5	520	240	620	370	250	30	20	25	M44x2	12	M16x2	32	M8	3,5	1	**937,33**
SO001001001SM06	10	640	222	405	265	140	40	20	30	M59x2	25	M24x3	45	M8	5,2	1	**643,82**
SO001001001SM07	10	640	333	545	335	210	40	20	30	M59x2	25	M24x3	45	M8	6,4	1	**772,83**
SO001001001SM08	10	640	445	685	405	280	40	20	30	M59x2	25	M24x3	45	M8	7,6	1	**926,68**
SO001001001SM09	10	640	556	825	475	350	40	20	30	M59x2	25	M24x3	45	M8	8,8	1	**1.108,94**
SO001001002SM06	20	640	529	450	290	160	60	20	30	M84x2	30	M30x3,5	50	M10	11,1	1	**1.157,46**
SO001001002SM07	20	640	728,2	570	350	220	60	20	30	M84x2	30	M30x3,5	50	M10	13,2	1	**1.385,88**
SO001001002SM08	20	640	993	730	430	300	60	20	30	M84x2	30	M30x3,5	50	M10	16,1	1	**1.661,63**
SO001001002SM09	20	640	1158,5	830	480	350	60	20	30	M84x2	30	M30x3,5	50	M10	18	1	**1.994,20**
SO001001003SM06	30	640	702	420	275	140	75	20	30	M104x2	25	M35x4	65	M10	16,8	1	**1.348,01**
SO001001003SM07	30	640	1005	540	335	200	75	20	30	M104x2	25	M35x4	65	M10	20,2	1	**1.619,03**
SO001001003SM08	30	640	1305	660	395	260	75	20	30	M104x2	25	M35x4	65	M10	23,5	1	**1.942,12**
SO001001003SM09	30	640	1606	780	455	320	75	20	30	M104x2	25	M35x4	65	M10	26,5	1	**2.330,31**
SO001001050SM06	50	640	1177	445	295	150	90	20	30	M128x1,5	30	M55x3	77	M10	25	1	**1.809,57**
SO001001050SM07	50	640	1570	545	345	200	90	20	30	M128x1,5	30	M55x3	77	M10	28,9	1	**2.166,99**
SO001001050SM08	50	640	1962	645	395	250	90	20	30	M128x1,5	30	M55x3	77	M10	32,6	1	**2.600,15**
SO001001050SM09	50	640	2355	745	445	300	90	20	30	M128x1,5	30	M55x3	77	M10	37,2	1	**3.122,07**

Cilindri idraulici a semplice effetto, linea Alta Potenza, ritorno a molla



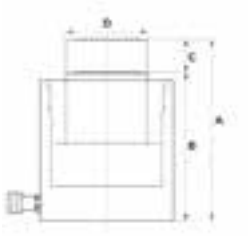

Codice	TON	Press. (bar)	Capacità olio (cm³)	A (mm)	B (mm)	C (mm)	D (mm)	Peso (kg)		€ / cad.
SO001001085SM01	85	520	794	245	200	45	110	32,5	1	**2.198,94**
SO001001085SM02	85	520	1677	345	250	95	110	38,6	1	**2.409,61**
SO001001085SM03	85	520	3090	505	330	175	110	48,5	1	**2.671,16**
SO001001012SM01	125	520	1144	265	220	45	140	48,5	1	**3.199,00**
SO001001012SM02	125	520	2416	365	270	95	140	59,5	1	**3.525,65**
SO001001012SM03	125	520	4450	525	350	175	140	77	1	**3.942,24**
SO001001019SM01	190	520	1709	295	250	45	170	91,5	1	**5.435,82**
SO001001019SM02	190	520	3609	395	300	95	170	110	1	**5.970,76**
SO001001019SM03	190	520	6648	555	380	175	170	140	1	**6.678,49**
SO001001024SM01	245	520	2207	305	260	45	210	121	1	**8.102,24**
SO001001024SM02	245	520	6623	485	350	135	210	163	1	**9.168,57**

Cilindri idraulici a doppio effetto



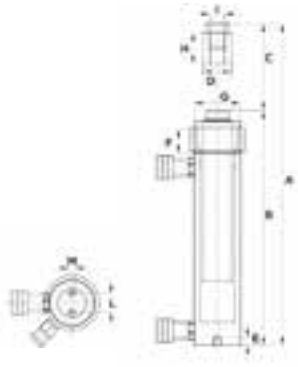

Codice	▲ TON	▼ TON	Press. (bar)	Cap. olio (cm³)	A (mm)	B (mm)	C (mm)	D (mm)	E (mm)	F (mm)	G	H (mm)	I	L (mm)	Peso (kg)		€ / cad.
SO001001004DE01	11	4	700	255,3	445	285	160	35	10	25	M59x2	45	M20x2,5	23	5,5	1	**1.392,98**
SO001001004DE02	11	4	700	516	800	470	330	35	10	25	M59x2	45	M20x2,5	23	8,7	1	**1.841,53**
SO001001001DE01	35	15	700	955	540	350	190	60	14	35	M104x2	45	M20x2,5	60	17,5	1	**2.552,81**
SO001001001DE02	35	15	700	1.582	785	470	315	60	14	35	M104x2	45	M20x2,5	60	23,5	1	**2.978,87**
SO001001002DE01	55	24	700	1.216	470	320	150	75	20	30	M128x1,5	50	M30x3,5	65	28,2	1	**3.709,09**
SO001001002DE02	55	24	700	2.001	670	420	250	75	20	30	M128x1,5	50	M30x3,5	65	36	1	**4.273,62**

Cilindri idraulici con pistone forato, linea Semplice Effetto, ritorno a molla



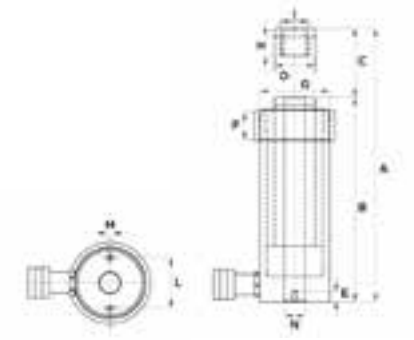

Codice	TON	Press. (bar)	Cap. olio (cm^3)	A (mm)	B (mm)	C (mm)	D (mm)	E (mm)	F (mm)	G	H (mm)	I	L (mm)	M	Peso (kg)		€ / cad.
SO001001001CP01	12	640	111	265	200	65	40	10	25	M69x2	20	M28x1,5	50	M5	4	1	**1.069,88**
SO001001001CP02	12	640	15	68	60	8	40	10	25	M69x2	20	M28x1,5	50	M5	1,6	1	**982,31**
SO001001002CP01	24	640	471	445	320	125	60	10	35	M104x2	25	M44x2	67	M6	14	1	**1.650,98**
SO001001002CP02	24	640	70	193	175	18	60	10	35	M104x2	25	M44x2	67	M6	8,5	1	**1.516,06**
SO001001003CP01	37	640	150	230	195	35	75	20	30	M128x1,5	20	M55x2	88	M10	16	1	**2.181,19**
SO001001003CP02	37	640	760	535	385	150	75	20	30	M128x1,5	20	M55x2	88	M10	25	1	**2.552,81**

Cilindri idraulici con pistone forato, linea Doppio Effetto



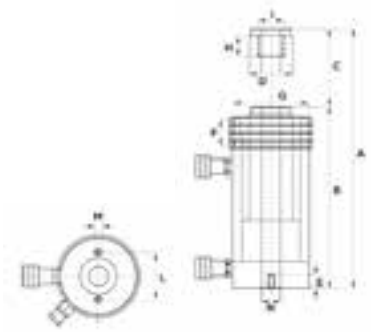

Codice	↑TON	↓TON	Press. (bar)	Cap. olio (cm^3)	A (mm)	B (mm)	C (mm)	D (mm)	E (mm)	F (mm)	G	H (mm)	I	L (mm)	Peso (kg)		€ / cad.
SO001001001CP03	24	14	640	301,4	330	250	80	60	10	35	M104x2	25	M44x2	67	14	1	**1.738,56**
SO001001001CP04	24	14	640	753,6	570	370	200	60	10	35	M104x2	25	M44x2	67	24	1	**1.888,87**
SO001001002CP03	37	22	640	471,2	335	255	80	75	18	30	M128x1,5	20	M55x2	88	22	1	**2.494,82**
SO001001002CP04	37	22	640	1472,3	675	425	250	75	18	30	M128x1,5	20	M55x2	88	34	1	**2.914,96**
SO001001002CP05	48	22	640	671,4	360	270	90	90	20	30	M160x3,5	25	M76x3	98	37	1	**2.922,06**
SO001001002CP06	48	22	640	1790,4	660	420	240	90	20	30	M160x3,5	25	M76x3	98	45	1	**3.408,48**

Pompe manuali con tubo flessibile e giunto rapido



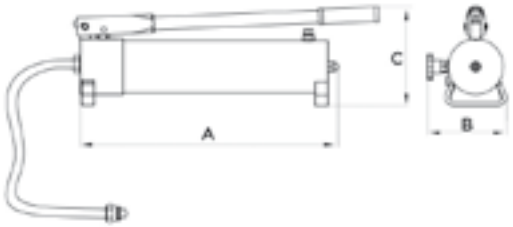

Codice	Pompa	Pressione (bar)	Portata olio (cm^3)	Capacità serbatoio (cm^3)	A (mm)	B (mm)	C (mm)	Peso (kg)		€ / cad.
SO001001061PM02	1 velocità	640	0 - 2,26	650	330	140	160	6,5	1	**584,65**
SO001001061PM03	1 velocità	640	0 - 3,5	2400	500	165	195	13,5	1	**1.011,89**
SO001001071PM02	1 velocità	700	0 - 2,26	1000	530	100	150	10	1	**1.462,81**
SO001001071PM01	1 velocità	700	0 - 2,26	1100	510	165	160	9,2	1	**526,66**
SO001001072PM01	2 velocità	700	14,13 - 3,07	2400	560	120	220	21,5	1	**2.739,80**
SO001001052PM01	2 velocità	520	26,3 - 3,07	4000	520	200	250	24,5	1	**1.841,53**
SO001001062PM02	2 velocità	520	30,3 - 3,07	7500	565	230	300	40	1	**3.087,75**
SO001001062PM01	2 velocità	640	14,13 - 3,07	2400	510	160	200	18	1	**1.241,49**

Pompe idropneumatiche con tubo flessibile e giunto rapido



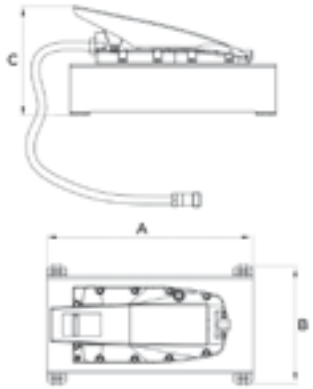

Codice	Pressione (bar)	Portata (l/min)	Capacità olio (cm^3)	A (mm)	B (mm)	C (mm)	Peso (kg)		€ / cad.
SO001001005PI01	520	1,4	4500	420	240	220	14	1	**1.421,38**
SO001001005PI02	520	1,4	8000	420	240	220	19	1	**1.706,61**
SO001001007PI01	700	0,7	1100	295	110	170	6,3	1	**1.159,83**
SO001001007PI02	700	1,1	5000	420	240	245	15,5	1	**2.460,50**

Manometri in glicerina per cilindri idraulici



Caratteristiche

- Essenziali per monitorare pressione o forza (doppia scala).
- Alta precisione ± 1,6% su fondo scala.
- Filettatura 3/8» BSP.

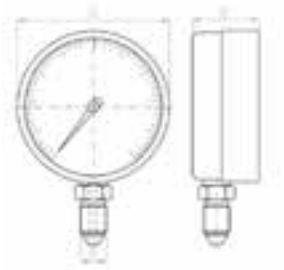

Codice	Pressione massima	Ø	Capacità		€ / cad.
SO0010010001M01	1000 bar	63 mm	-	1	**162,14**
SO0010010001M02	1000 bar	100 mm	-	1	**235,52**

Piastre di base per cilindri idraulici



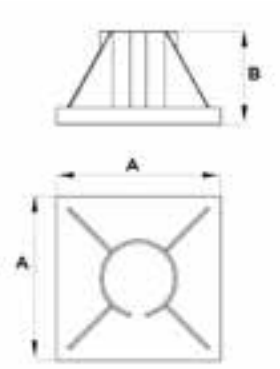

Codice	Cilindri compatibili	A	B		€ / cad.
SO001001005PB01	SO001001005SG05 / …SM05 / …SM06 / …SM07 / …SM08 / …SM09	220 mm	155 mm	1	**196,46**
SO001001006PB01	SO001001001SG05 / …SM05 / …SM06 / …SM07 / …SM08 /…SM09	220 mm	155 mm	1	**218,95**
SO001001006PB02	SO001001002SG05 / …SM05 / …SM06 / …SM07 / …SM08 /…SM09	220 mm	155 mm	1	**244,98**
SO001001006PB03	SO001001003SG05 / …SM05 / …SM06 / …SM07 / …SM08 /…SM09	300 mm	170 mm	1	**318,36**
SO001001006PB04	SO001001050SG05 / …SM05 / …SM06 / …SM07 / …SM08 /…SM09	300 mm	170 mm	1	**369,25**

Golfare girevole con anello, orientabile sotto carico, certificato CE



Caratteristiche

Per il sollevamento di carichi da assemblare al carico stesso mediante idoneo foro filettato generalmente utilizzato per girare o ribaltare carichi pesanti.

- In acciao legato G80
- Verniciato rosso RAL 3020
- Coefficiente di sicurezza 4 in tutte le direzioni di carico
- Orientabile a 360°
- Idoneo al sollevamento in sicurezza secondo direttiva macchine 2006/42/EC

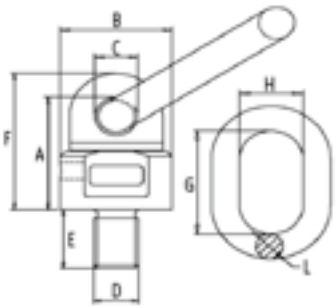

Codice	Carico max	Misura	A (mm)	B (mm)	C (mm)	F (mm)	H (mm)	L (mm)	Coppia max serraggio	Peso (kg)		€ / cad.
SO0020010030813	0,30 ton	M8x13	41	36	15	51	30	13	10-15 Nm	0,41	1	**34,48**
SO0020010031018	0,45 ton	M10x18	41	36	15	51	30	13	10-15 Nm	0,43	1	**35,63**
SO0020010051218	0,50 ton	M12x18	41	36	15	51	30	13	10-15 Nm	0,44	1	**36,77**
SO0020010001420	1,12 ton	M14x20	41	36	16,5	51	30	13	20-30 Nm	0,45	1	**37,92**
SO0020010001620	1,12 ton	M16x20	42	36	15	52	30	13	20-30 Nm	0,46	1	**39,07**
SO0020010002030	2 ton	M20x30	56	49,5	19	68	35	16	50-70 Nm	0,96	1	**68,95**

Golfare maschio con vite 8.8, certificato CE



Caratteristiche

- In acciaio legato G80
- Verniciato rosso RAL 3020
- Con vite da 8,8 mm
- Coefficiente di sicurezza 4

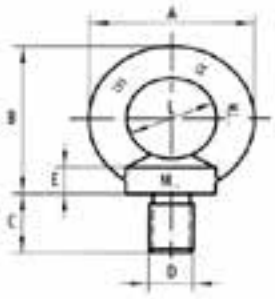



Codice	D (mm)	Carico max	A (mm)	B (mm)	C (mm)	E (mm)	G (mm)	H (mm)	K (mm)	J (mm)	L (mm)	Peso (kg)		€ / cad.
SO0020010030813	8	0,8 ton	36	36	13	6	20	6	8	10	20	0,05	1	**8,04**
SO0020010031018	10	1,0 ton	45	45	17	8	25	7,7	10	12	25	0,10	1	**9,19**
SO0020010051218	12	1,6 ton	54	53	20,5	10	30	9,4	12	14	30	0,17	1	**11,03**
SO0020010001420	16	4,0 ton	63	62	27	12	35	13	14	16	35	0,31	1	**12,87**

Golfare orientabile pivottante, certificato CE

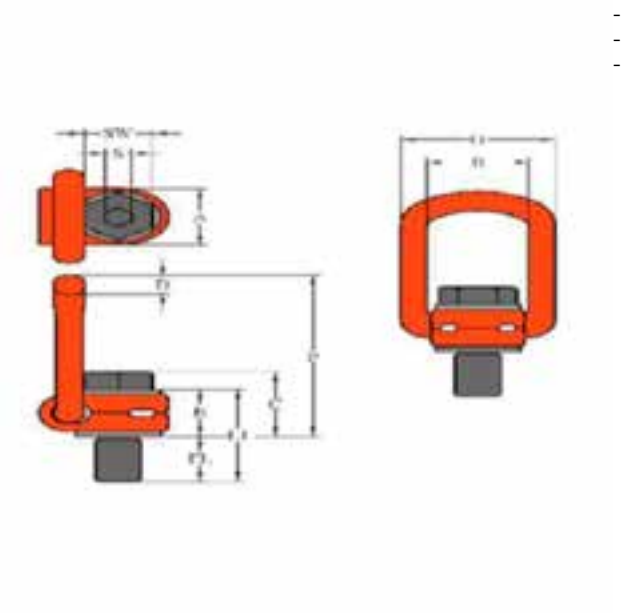

Caratteristiche

- In accaio legato G80
- Verniciato rosso RAL 3020
- Coefficiente di sicurezza 4
- Idoneo al sollevamento in sicurezza secondo direttiva macchine 2006/42/CE

Codice	Misura	Carico max (ton)	A (mm)	B (mm)	C (mm)	D (mm)	F (mm)	G (mm)	H (mm)	S (mm)	SW (mm)	Peso (kg)		€ / cad.
SO0020060000008	M8x11	0,30	33	37	35	14	98	57	36	6	13	0,500	1	**a richiesta**
SO0020060000010	M10x16	0,63	33	37	36	14	98	57	36	6	17	0,510	1	**a richiesta**
SO0020060000012	M12x18	1,00	33	37	44	14	98	57	36	8	19	0,520	1	**a richiesta**
SO0020060000014	M14x21	1,20	33	37	45	14	98	57	36	10	22	0,525	1	**a richiesta**
SO0020060000016	M16x24	1,50	33	37	46	14	98	57	36	10	24	0,530	1	**a richiesta**
SO0020060000018	M18x26	2,00	50	54	57	17	140	82	44	12	30	1,300	1	**a richiesta**

Campanella in acciaio legato grado 80, certificata CE



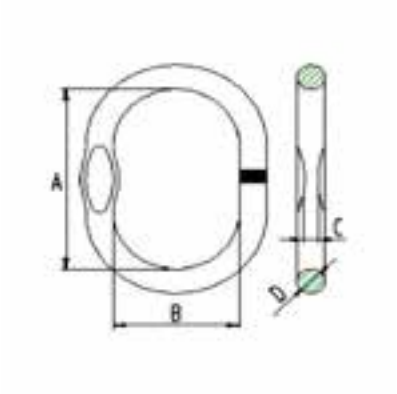

Codice	Ø (mm)	Ø catena tirante 1 braccio	Ø catena tirante 2 braccia	A (mm)	B (mm)	C (mm)	Carico max (ton)	Peso (kg)		€ / cad.
SO0020320000013	13	6/7 mm	6 mm	110	60	7	1,6	0,34	1	**8,04**
SO0020320000016	16	8 mm	7 mm	110	60	7	2,12	0,54	1	**10,57**
SO0020320000018	18	10 mm	8 mm	135	75	8	3,15	0,82	1	**15,40**
SO0020320000022	22	13 mm	10 mm	160	90	11	5,3	1,5	1	**27,93**

Campanella tipo largo, in acciaio legato grado 80, certificata CE



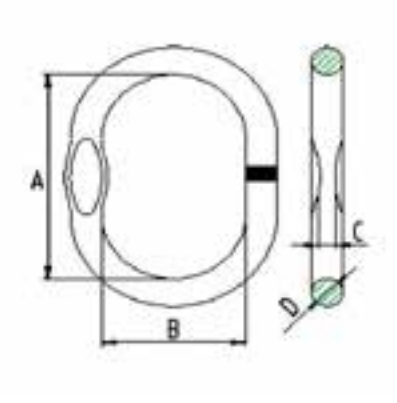

Codice	Ø (mm)	Ø catena tirante 1 braccio	Ø catena tirante 2 braccia	A (mm)	B (mm)	C (mm)	Carico max (ton)	Peso (kg)		€ / cad.
SO002032000013L	13	8 mm	7 mm	120	70	7	2,7	0,38	1	**a richiesta**
SO002032000016L	16	10 mm	8 mm	140	80	7	3,5	0,67	1	**a richiesta**
SO002032000020L	20	13 mm	10 mm	160	95	11	5,5	1,2	1	**a richiesta**

Campanella tripla, in acciaio legato grado 80, certificata CE



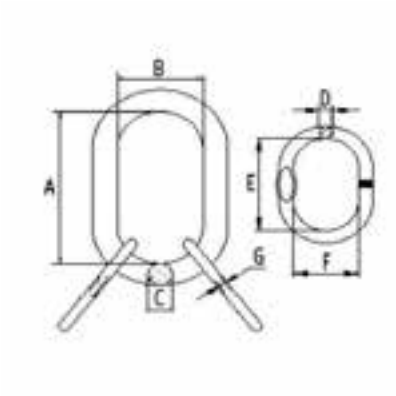

Codice	CxD	Ø catena tirante 3/4 braccia	A (mm)	B (mm)	E (mm)	F (mm)	G (mm)	Carico max (ton)	Peso (kg)		€ / cad.
SO002032000016T	22x16 mm	7/8 mm	160	90	70	34	8	4,25	2,20	1	**42,75**
SO002032000018T	26x18 mm	10 mm	180	100	85	40	11	6,70	3,40	1	**63,55**

Golfare zincato maschio, DIN 580, acciaio C15E, certificato CE



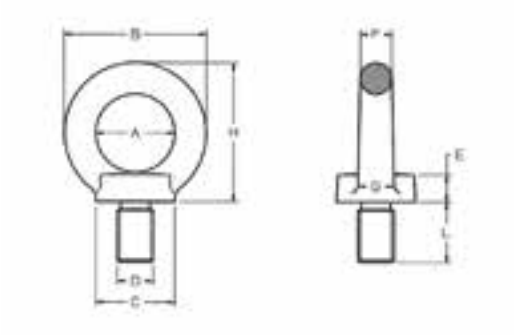

Codice	Misura	A (mm)	B (mm)	C (mm)	E (mm)	F (mm)	G (mm)	H (mm)	L (mm)	Portata (kg)	Portata (incl. 45°) (kg)	Coppia max serrag.	Peso (kg)		€ / cad.
SO0020090000006	M6	20	36	20	6	8	10	36	13	75	50	3,5 Nm	0,06	1	**1,26**
SO0020090000008	M8	20	36	20	6	8	10	36	13	140	100	8 Nm	0,06	1	**1,38**
SO0020090000010	M10	25	45	25	8	10	12	45	17	230	170	16 Nm	0,11	1	**1,72**
SO0020090000012	M12	30	54	30	10	12	14	53	20,5	340	240	28 Nm	0,17	1	**2,53**
SO0020090000014	M14	35	63	35	12	14	16	62	27	490	345	45 Nm	0,30	1	**4,02**
SO0020090000016	M16	35	63	35	12	14	16	62	27	700	500	70 Nm	0,31	1	**4,14**
SO0020090000018	M18	40	72	40	14	16	19	71	30	850	600	95 Nm	0,46	1	**5,98**
SO0020090000020	M20	40	72	40	14	16	19	71	30	1200	860	135 Nm	0,48	1	**6,09**

Golfare zincato femmina, DIN 582, acciaio C15E, certificato CE



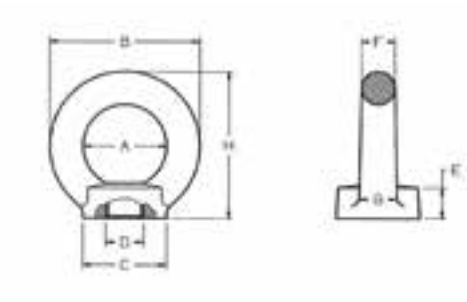

Codice	Misura	A (mm)	B (mm)	C (mm)	E (mm)	F (mm)	G (mm)	H (mm)	Portata (kg)	Portata (incl. 45°) (kg)	Coppia max serrag.	Peso (kg)		€ / cad.
SO0020100000006	M6	20	36	20	8,5	8	10	36	75	50	3,5 Nm	0,06	1	**1,26**
SO0020100000008	M8	20	36	20	8,5	8	10	36	140	100	8 Nm	0,06	1	**1,38**
SO0020100000010	M10	25	45	25	10	10	12	45	230	170	16 Nm	0,1	1	**1,72**
SO0020100000012	M12	30	54	30	11	12	14	53	340	240	28 Nm	0,17	1	**2,53**
SO0020100000014	M14	35	63	35	13	14	16	62	490	345	45 Nm	0,25	1	**4,02**
SO0020100000016	M16	35	63	35	13	14	16	62	700	500	70 Nm	0,26	1	**4,14**
SO0020100000018	M18	40	72	40	16	16	19	71	850	600	95 Nm	0,40	1	**5,98**
SO0020100000020	M20	40	72	40	16	16	19	71	1200	860	135 Nm	0,41	1	**6,09**

Golfare maschio forgiato, in acciaio inox, DIN 580, AISI 304, certificato CE



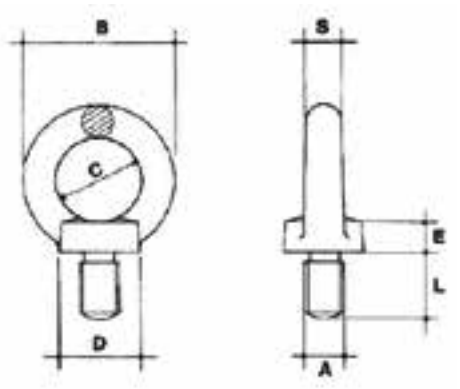

Codice	Misura	A (mm)	B (mm)	C (mm)	D (mm)	E (mm)	L (mm)	S (mm)	Portata (kg)	Portata (incl. 45°) (kg)	Coppia max serrag.	Peso (kg)		€ / cad.
SO0020110000006	M6	6	36	20	20	6	13	8	75	50	3,5 Nm	0,05	1	**6,21**
SO0020110000008	M8	8	36	20	20	6	13	8	140	100	8 Nm	0,06	1	**6,55**
SO0020110000010	M10	10	45	25	25	8	17	10	230	170	16 Nm	0,12	1	**10,46**

Golfare femmina forgiato, in acciaio inox, DIN 582, AISI 304, certificato CE



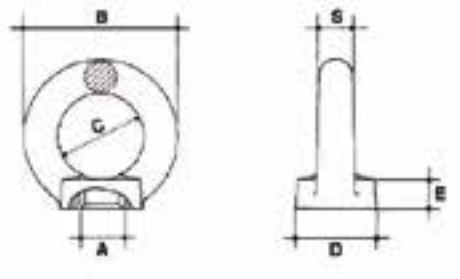

Codice	Misura	A (mm)	B (mm)	C (mm)	D (mm)	E (mm)	S (mm)	Portata (kg)	Portata (incl. 45°) (kg)	Coppia max serrag.	Peso (kg)		€ / cad.
SO0020120000006	M6	6	36	20	20	8,5	8	75	50	3,5 Nm	0,06	1	**6,21**
SO0020120000010	M10	10	45	25	25	10	10	230	170	16 Nm	0,1	1	**10,46**

Grillo ad omega ad alta resistenza, con perno a vite, staffa zincata, perno verniciato, certificato CE



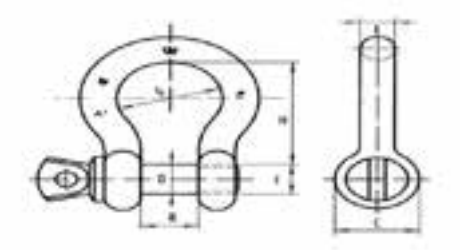

Codice	A"	B (mm)	C (mm)	D (mm)	E (mm)	F	G (mm)	H (mm)	Carico max	Peso (kg)		€ / cad.
SO0020340000516	5/16	13,5	21	10	8	3/8	21	31	0,75 ton	0,087	1	**a richiesta**
SO0020340000038	3/8	17	24,5	11	9,6	7/16	26	37	1,00 ton	0,15	1	**a richiesta**
SO0020340000716	7/16	19	27	13	11,1	1/2	29	43	1,50 ton	0,216	1	**a richiesta**
SO0020340000012	1/2	21	32	16	12,7	5/8	33	48	2,00 ton	0,332	1	**a richiesta**
SO0020340000058	5/8	27	40	19	15,8	3/4	43	60	3,25 ton	0,646	1	**a richiesta**
SO0020340000034	3/4	32	48	22	19	7/8	51	71	4,75 ton	1,076	1	**a richiesta**
SO0020340000078	7/8	37	54	25	22,2	1	58	84	6,50 ton	1,640	1	**a richiesta**
SO0020340000001	1	43	60	28	25	1.1/8	68	95	8,50 ton	2,320	1	**a richiesta**

Grillo dritto con perno occhio circolare, forgiato, tipo largo, zincato, certificato CE



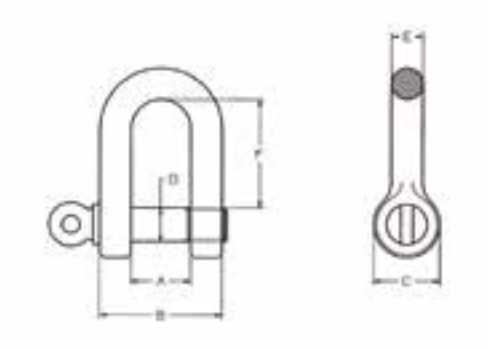

Codice	D (mm)	A (mm)	B (mm)	C (mm)	E (mm)	F (mm)	H (mm)	Carico max di sicurezza (kg)	Peso (kg)		€ / cad.
SO0020140000005	5	19	10	10	5	M5	19	80	0,014	1	**0,63**
SO0020140000006	6	24	12	12	6	M6	24	100	0,025	1	**0,75**
SO0020140000008	8	30	17	15,5	7	M8	29	250	0,047	1	**1,84**
SO0020140000010	10	34,5	18	20	8	M10	42	400	0,098	1	**2,18**
SO0020140000012	12	41	22	24	10	M12	50	630	0,180	1	**3,33**
SO0020140000014	14	48	25	28	11	M14	57	800	0,254	1	**4,48**
SO0020140000016	16	52	27	32	13	M16	61	1000	0,375	1	**6,78**
SO0020140000018	18	63	31	35	16	M18	65	1300	0,616	1	**10,57**
SO0020140000020	20	66	34	40	16	M20	70	1600	0,725	1	**14,37**

Grillo dritto zincato, tipo DIN 82101 A, certificato CE



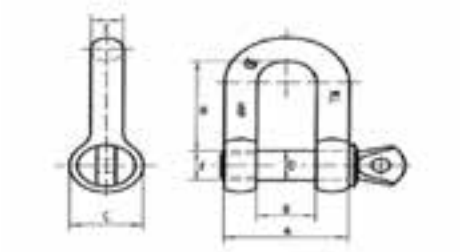

Codice	Misura (mm)	A (mm)	B (mm)	C (mm)	E (mm)	F	H (mm)	Carico max	Peso (kg)		€ / cad.
SO0020330000005	5	16	7	11	5	M5	15,5	0,07 ton	0,013	25	**0,80**
SO0020330000006	6	18	8	13	6	M6	18	0,10 ton	0,024	25	**0,92**
SO0020330000008	8	25	11	18	8	M8	24	0,25 ton	0,053	25	**1,15**
SO0020330000010	10	30	14	21	10	M10	30	0,40 ton	0,100	15	**1,84**
SO0020330000012	12	37	17	25	12	M12	36	0,60 ton	0,174	12	**2,87**
SO0020330000016	16	47	21	32	13	M16	49	1,00 ton	0,300	10	**4,60**
SO0020330000020	20	61	27	40	16	M20	61	1,60 ton	0,590	5	**8,39**
SO0020330000022	22	68	30	46	20	M22	67	2,00 ton	1,025	5	**13,79**

Grillo dritto in acciaio inox, AISI 316, non adatto al sollevamento



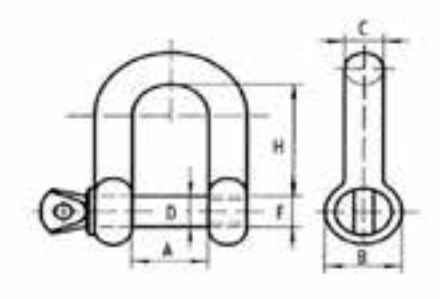

Codice	Carico max	D (mm)	A (mm)	B (mm)	C (mm)	C (mm)	Peso (kg)		€ / cad.
SO0020160000004	25 kg	4	8	7,8	5	5	0,08	1	**1,72**
SO0020160000005	40 kg	5	10	10	6	6	0,163	1	**1,84**
SO0020160000006	85 kg	6	12	12	8	8	0,263	1	**2,18**
SO0020160000008	150 kg	8	16	16	10	10	0,622	1	**3,56**
SO0020160000010	250 kg	10	20	19	11	11	1,16	1	**5,40**

Morsetto a cavallotto per fune, forgiato



Caratteristiche

- Stampato a caldo
- Corpo in acciaio Fe 430 B
- Cavallotto in acciaio 360 Fe B

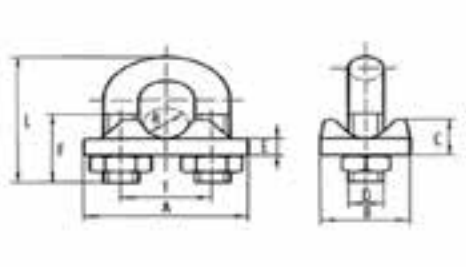

Codice	Mi-sura	R (mm)	A (mm)	B (mm)	C (mm)	D	E (mm)	F (mm)	I (mm)	L (mm)	L (mm)	Coppia max serrag. (Nm)	Peso (kg)		€ / cad.
SO0020150000004	3	2-3	21	12	9	M4	5	12	9	20	20	1,17	0,014	1	**0,46**
SO0020150000005	5	4-5	25	18	9	M5	5	14	11	25	25	2,30	0,028	1	**0,57**
SO0020150000006	6	6	30	19	10	M6	6	19	15	33	33	4,01	0,043	1	**0,72**
SO0020150000008	8	8	33	20	10,5	M6	6	22	16	35	35	4,01	0,047	1	**0,83**
SO0020150000010	10	10	38	22	11	M8	6	22	19	43	43	9,70	0,080	1	**1,21**
SO0020150000011	11	11	40	22,5	13	M8	6	23	21	43	43	9,70	0,082	1	**1,32**
SO0020150000012	12	12	43	25	13	M10	6	30	23	55	55	19,10	0,130	1	**1,84**
SO0020150000014	14	14	46	27	17	M10	7,5	30	25	55	55	19,10	0,155	1	**2,07**
SO0020150000016	16	16	53	31	18	M10	8	32	28	63	63	19,10	0,195	1	**2,53**
SO0020150000018	18	18	59	33	20	M12	8	38	30	78	78	33	0,270	1	**3,39**
SO0020150000020	20	20	60	34	22	M12	9	38	33	78	78	33	0,320	1	**3,73**

Morsetto a cavallotto in acciao inox, AISI 316, tipo DIN 741



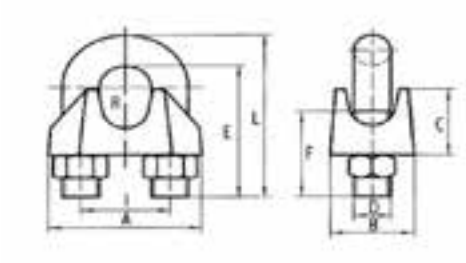

Codice	Ø R (mm)	Ø R"	A (mm)	B (mm)	C (mm)	D	E (mm)	F (mm)	I (mm)	L (mm)	Peso (kg)		€ / cad.
SO0020170000003	3	1/8	21	10	10	M4	16	12	9	19,5	0,010	1	**1,49**
SO0020170000004	4	5/32	21	10	10	M4	18,5	12	9	22	0,012	1	**1,61**
SO0020170000005	5	3/16	23	11	10	M5	19	13	11	23,5	0,013	1	**1,72**
SO0020170000006	6	1/4	26	12	11	M5	23	15	13	27,5	0,017	1	**1,84**
SO0020170000008	8	5/16	30	14	15	M6	28	19	16	33	0,031	1	**2,18**
SO0020170000010	10	3/8	34	18	17	M8	34	22	19	41	0,060	1	**3,33**

Tenditore forgiato a due occhi, tipo DIN 1480, zincato



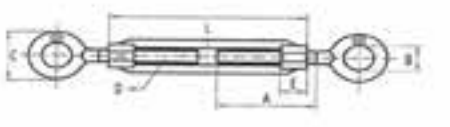

Codice	Misura	A (mm)	B (mm)	C (mm)	E (mm)	L (mm)	Carico max di utilizzo (kg)	Peso (kg)		€ / cad.
SO0020180000006	M6	50	10	19	12	110	150	0,090	1	**2,59**
SO0020180000008	M8	57	11	22	15	110	300	0,155	1	**2,64**
SO0020180000010	M10	68	14	31	18	125	470	0,275	1	**4,02**
SO0020180000012	M12	70	16	35	21	125	690	0,400	1	**6,09**
SO0020180000014	M14	75	18	40	25	140	825	0,585	1	**8,04**
SO0020180000016	M16	88	23,5	47	27	170	1250	0,900	1	**12,07**
SO0020180000020	M20	105	26	52	34	200	2000	1,500	1	**19,77**
SO0020180000022	M22	118	28	60	37,5	220	2300	1,990	1	**25,97**
SO0020180000024	M24	135	28	65	39	255	3000	2,765	1	**36,08**

Tenditore forgiato ad occhio e gancio, tipo DIN 1480, zincato



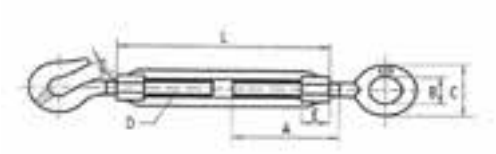

Codice	Misura	A (mm)	B (mm)	C (mm)	E (mm)	G (mm)	L (mm)	Carico max di utilizzo (kg)	Peso (kg)		€ / cad.
SO0020190000006	M6	50	10	19	12	8	110	45	0,105	1	**2,59**
SO0020190000008	M8	57	10	22	15	9,5	110	90	0,158	1	**2,64**
SO0020190000010	M10	68	14	31	18	12	125	130	0,282	1	**4,02**
SO0020190000012	M12	70	16	35	21	15	125	190	0,415	1	**6,09**
SO0020190000014	M14	75	18	40	25	17	140	210	0,600	1	**8,04**
SO0020190000016	M16	88	22	47	27	19	170	340	0,930	1	**12,07**
SO0020190000020	M20	105	24	52	34	20	200	625	1,630	1	**19,77**

Tenditore a due occhi in acciaio inox, AISI 316



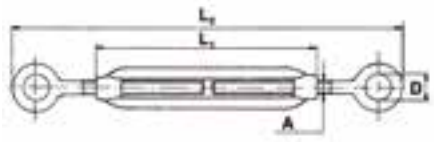

Codice	Misura	D	L1	L2	Carico max di utilizzo	Peso		€ / cad.
SO0020200000005	M5	8 mm	70 mm	110÷170 mm	60 kg	0,04 kg	1	**3,68**
SO0020200000006	M6	10 mm	90 mm	140÷220 mm	100 kg	0,08 kg	1	**5,29**
SO0020200000008	M8	14 mm	120 mm	180÷280 mm	170 kg	0,16 kg	1	**7,81**

Tenditore a due tronchi neri, tipo DIN 1480, forgiato



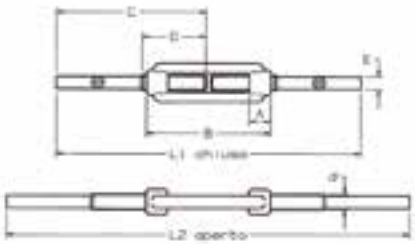

Codice	Misura	A (mm)	B (mm)	C (mm)	D (mm)	E (mm)	L1 (mm)	L2 (mm)	Carico max di utilizzo (kg)	Peso (kg)		€ / cad.
SO0020210000016	M16	27	170	200	100	14,5	400	543	1250	0,97	1	**a richiesta**
SO0020210000020	M20	34	200	220	120	18,7	440	606	2000	1,7	1	**a richiesta**
SO0020210000022	M22	36	220	240	130	21,7	480	664	2300	2,38	1	**a richiesta**
SO0020210000024	M24	39	255	260	150	22,5	520	736	3000	2,94	1	**a richiesta**
SO0020210000027	M27	45	255	260	160	24,8	520	736	3800	4,15	1	**a richiesta**
SO0020210000030	M30	45	255	260	175	27,5	520	736	4250	4,45	1	**a richiesta**
SO0020210000033	M33	55	295	300	190	30,7	600	810	5500	6,57	1	**a richiesta**

Tendicatena a cricco, in acciaio legato grado 80, verniciato, modello EN 12195-3



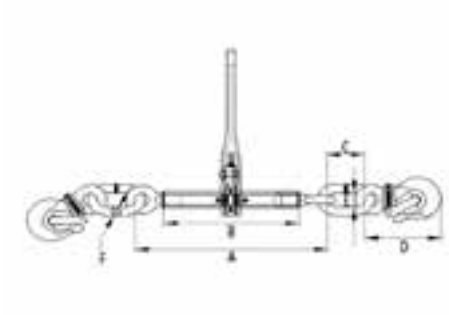

Codice	Carico max	Carico di rottura	Dimensioni catena	A min/ max	B (mm)	C (mm)	D (mm)	E (mm)	F (mm)	Peso (kg)		€ / cad.
SO0020410000008	40 kN	80,4 kN	8	340/500	255	50	95	25	12	0,318	1	**a richiesta**
SO0020410000010	63 kN	126 kN	10	365/525	260	50	120	25	14	0,58	1	**a richiesta**
SO0020410000013	100 kN	212 kN	13	365/525	260	72	144	30	20	0,95	1	**a richiesta**

Catena in acciaio legato grado 80, rifinita nera, modello EN 818-2

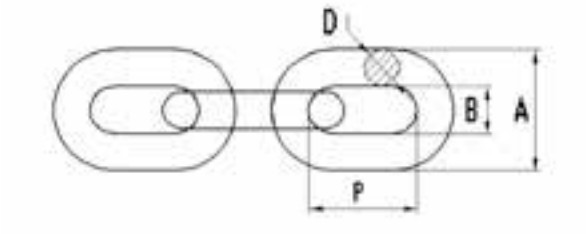

Codice	Carico max	Ø (mm)	A (mm)	B (mm)	P (mm)	Peso (kg)		€ / cad.
SO0020420000006	1,12 ton	6	22,2	7,8	18	0,800	1	**a richiesta**
SO0020420000007	1,5 ton	7	25,2	9,5	22	1,10	1	**a richiesta**
SO0020420000008	2 ton	8	29,5	10,4	24	1,40	1	**a richiesta**
SO0020420000010	3,15 ton	10	37	13	30	2,20	1	**a richiesta**
SO0020420000013	5,3 ton	13	48	17	39	3,80	1	**a richiesta**
SO0020420000016	8 ton	16	59,2	20,8	48	5,70	1	**a richiesta**
SO0020420000020	12,5 ton	20	74	26	60	9,00	1	**a richiesta**

Redance, in acciaio, tipo leggero, zincato



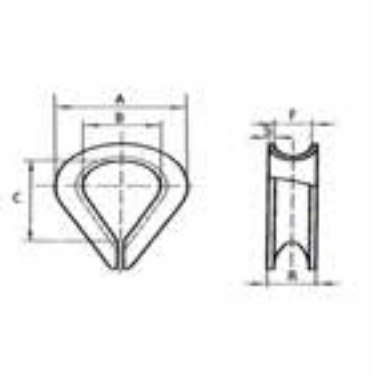

Codice	Misura	A	B	C	R	S	Peso		€ / cad.
SO0020220000004	4 mm	17,5 mm	11 mm	19,2 mm	6 mm	0,80 mm	0,0032 kg	1	**0,28**
SO0020220000005	5 mm	20 mm	12,5 m	20,5 mm	6,8 mm	0,90 mm	0,0040 kg	1	**0,32**
SO0020220000006	6 mm	24 mm	15,7 mm	26 mm	8 mm	1 mm	0,0070 kg	1	**0,35**
SO0020220000008	8 mm	28,5 mm	17,9 mm	33 mm	11,4 mm	1,4 mm	0,0140 kg	1	**0,44**
SO0020220000010	10 mm	38 mm	24 mm	38 mm	14 mm	1,5 mm	0,0260 kg	1	**0,62**
SO0020220000012	12 mm	46 mm	30 mm	44 mm	15,6 mm	1,8 mm	0,0440 kg	1	**1,06**
SO0020220000014	14 mm	50 mm	33 mm	49 mm	18 mm	2 mm	0,0610 kg	1	**1,24**
SO0020220000016	16 mm	59 mm	40 mm	57 mm	20 mm	2 mm	0,0830 kg	1	**1,59**

Redance in acciaio inox, AISI 316



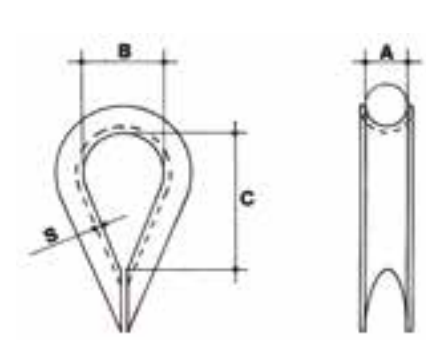

Codice	Misura	A	B	C	S	Peso		€ / cad.
SO0020230000004	4 mm	4 mm	11 mm	18 mm	1 mm	0,008 kg	1	**0,44**
SO0020230000005	5 mm	5 mm	14 mm	20 mm	1,2 mm	0,01 kg	1	**0,46**
SO0020230000006	6 mm	6 mm	15 mm	23 mm	1,2 mm	0,01 kg	1	**0,63**
SO0020230000008	8 mm	8 mm	18 mm	29 mm	1,5 mm	0,02 kg	1	**0,92**

Gancio ad occhio, in acciaio al carbonio C40, con sicura, certificato CE



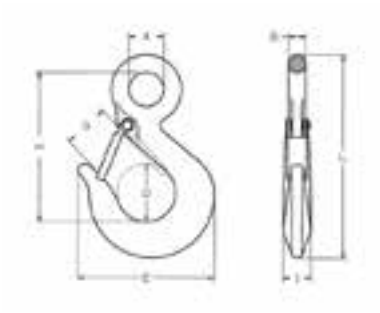

Codice	Carico max di sicur.	A (mm)	B (mm)	D (mm)	E (mm)	G (mm)	H (mm)	I (mm)	L (mm)	Peso (kg)		€ / cad.
SO0020240000008	0,8 ton	19	10	30	73	21,5	80	15	114	0,26	1	**5,98**
SO0020240000010	1 ton	23	12	32	82	23	93	17,5	125	0,35	1	**8,04**
SO0020240000016	1,6 ton	27	13	35	93	23	103	20,5	142	0,62	1	**12,64**
SO0020240000020	2 ton	30	16	38	105	24	117	22	165	0,93	1	**18,39**
SO0020240000032	3,2 ton	38	19	46	125	26,5	145	28,5	204	1,73	1	**27,93**

Gancio girevole in acciaio al carbonio C40, con sicura, certificato CE



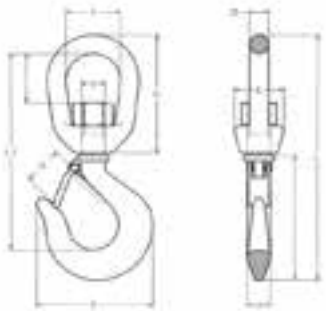

Codice	Carico max di sicur.	A (mm)	B (mm)	C (mm)	D (mm)	E (mm)	F (mm)	G (mm)	H (mm)	I (mm)	L (mm)	L1 (mm)	d	Peso (kg)		€ / cad.
SO0020260000008	0,8 ton	32	10	34	64	25	73	25	14	77	142	113,5	M12	0,45	1	**9,77**
SO0020260000010	1 ton	38	13	34	82	34	81	27	16	86	170	135,5	M16	0,77	1	**12,99**
SO0020260000016	1,6 ton	46	16	42	99	38	92	29	19	94	197,5	156	M18	1,22	1	**23,33**
SO0020260000020	2 ton	50	18	47	110	48	104	32	21,5	106	219,5	173	M20	1,51	1	**25,28**
SO0020260000032	3,2 ton	57	20	55	127	54	125	38	28,5	133	262	205	M22	2,48	1	**37,81**

Gancio girevole in acciaio legato grado 80, verniciato, certificato CE



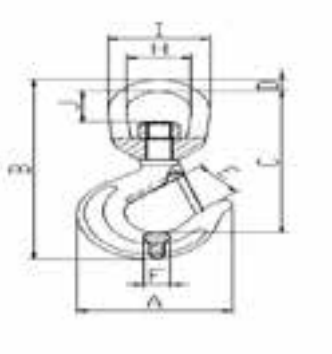

Codice	Carico max	A (mm)	B (mm)	C (mm)	D (mm)	E (mm)	F (mm)	H (mm)	I (mm)	J (mm)	Peso (kg)		€ / cad.
SO0020350000002	2 ton	91	192	150	15,8	22	21	44	76	39	1,020	1	**28,04**
SO0020350000003	3,15 ton	104	208,5	162,50	15,8	26	23	44	76	39	1,240	1	**31,83**

Gancio ad occhio, in acciaio legato grado 80, verniciato, certificato CE



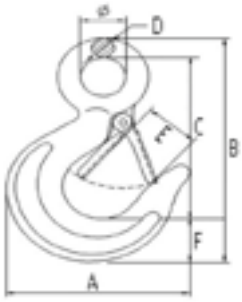

Codice	Carico max	A (mm)	B (mm)	C (mm)	D (mm)	E (mm)	F (mm)	Peso (Kg)		€ / cad.
SO0020390000002	2 ton	93	140,5	103	12,5	25	25	0,650	1	**16,09**
SO0020390000003	3,15 ton	100	162	118	16	27,5	28	0,940	1	**21,03**

Gancio autobloccante ad occhio, in acciaio legato grado 80, verniciato, certificato CE



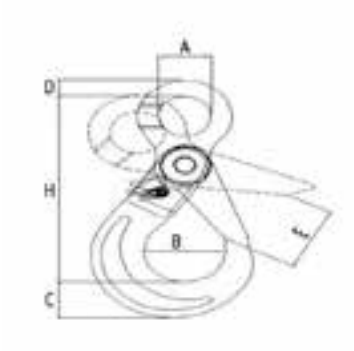

Codice	Carico max	Dimensione catena	A (mm)	B (mm)	C (mm)	D (mm)	E (mm)	H (mm)	Peso (Kg)		€ / cad.
SO0020400000002	2 ton	7/8 mm	25	46	24	12	34	136	0,800	1	**29,76**
SO0020400000003	3,15 ton	10 mm	32	56	30	15	44	171	1,550	1	**55,05**

Gancio accorciatore ad occhio, in acciaio legato grado 80, verniciato, certificato CE



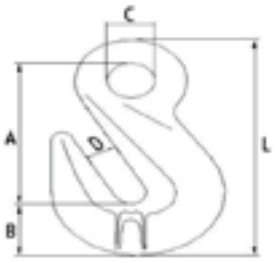

Codice	Carico max	Dimensione catena	A (mm)	B (mm)	C (mm)	D (mm)	L (mm)	Peso (Kg)		€ / cad.
SO0020360000002	2 ton	7/8 mm	61,5	20	18	10,8	91,2	0,245 kg	1	**6,78**
SO0020360000003	3,15 ton	10 mm	80	29	20	13	122	0,650 kg	1	**15,63**

Gancio accorciatore tipo clevis, in acciao legato grado 80, verniciato, certificato CE



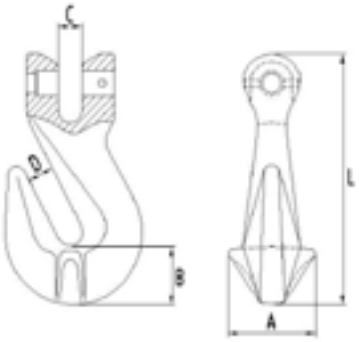

Codice	Carico max	Dimensione catena	A (mm)	B (mm)	C (mm)	D (mm)	L (mm)	Peso (Kg)		€ / cad.
SO0020370000002	2 ton	7/8 mm	33,5	18,5	9,5	11	89	0,320	1	**7,70**
SO0020370000003	3,15 ton	10 mm	46	29	12,5	13	126	0,730	1	**17,81**

Gancio sling tipo clevis, in acciaio legato grado 80, verniciato, certificato CE



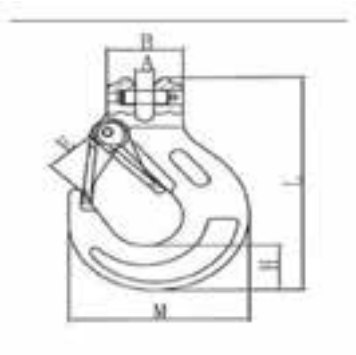

Codice	Carico max	Dimensione catena	A (mm)	B (mm)	E (mm)	H (mm)	M (mm)	L (mm)	Peso (Kg)		€ / cad.
SO0020380000002	2 ton	7/8 mm	9,5	38,5	24	25	85,5	131	0,520	1	**12,87**
SO0020380000003	3,15 ton	10 mm	13	48	28	36	106	163,5	1,050	1	**20,46**

Moschettone commerciale, tipo DIN 5299, zincato, non adatto al sollevamento



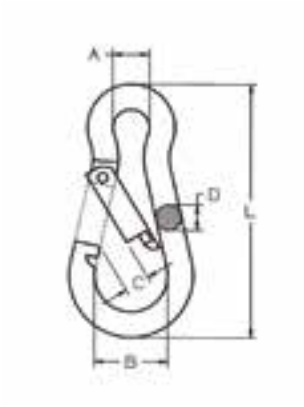

Codice	Misura	A	B	C	D	L	Carico max di utilizzo	Peso		€ / cad.
SO0020270000050	5x50 mm	8 mm	15 mm	7 mm	5 mm	50 mm	25 kg	0,02 kg	1	**0,57**
SO0020270000060	6x60 mm	9 mm	17 mm	8 mm	6 mm	60 mm	40 kg	0,02 kg	1	**0,69**
SO0020270000080	8x80 mm	12 mm	23 mm	10 mm	8 mm	80 mm	80 kg	0,07 kg	1	**1,09**
SO0020270000100	10x100 mm	15 mm	29 mm	11 mm	10 mm	100 mm	100 kg	0,13 kg	1	**1,78**
SO0020270000120	11x120 mm	18 mm	36 mm	16 mm	11 mm	120 mm	120 kg	0,19 kg	1	**2,53**

Maglia rapida di giunzione, zincata, non adatta al sollevamento



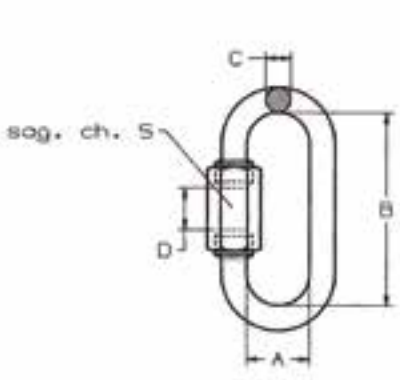

Codice	Misura	A	B	C	D	ch. S	Peso		€ / cad.
SO0020280000006	6 mm	15 mm	46 mm	6 mm	9 mm	11 mm	0,03 kg	1	**a richiesta**
SO0020280000008	8 mm	17,5 mm	58 mm	8 mm	9,5 mm	14 mm	0,08 kg	1	**a richiesta**
SO0020280000010	10 mm	20,5 mm	69 mm	10 mm	13 mm	17 mm	0,15 kg	1	**a richiesta**
SO0020280000012	12 mm	23,5 mm	80,5 mm	12 mm	14,5 mm	19 mm	0,23 kg	1	**a richiesta**

Vite a gancio in acciaio zincato



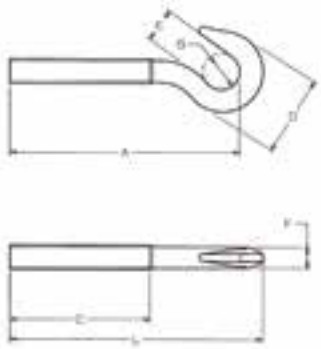

Codice	Misura	A (mm)	B (mm)	C (mm)	D (mm)	E (mm)	F (mm)	L (mm)	Carico max di utilizzo	Peso (kg)		€ / cad.
SO0020290000006	M6	75	10	55	21	8,5	5	81	45 kg	0,018	1	**a richiesta**
SO0020290000008	M8	88	11	60	27	10	6	97	90 kg	0,035	1	**a richiesta**
SO0020290000010	M10	105	14	73	33	12	8	114	130 kg	0,07	1	**a richiesta**
SO0020290000012	M12	135	17	90	42	16	10	146	190 kg	0,13	1	**a richiesta**

Vite ad occhio in acciaio zincato



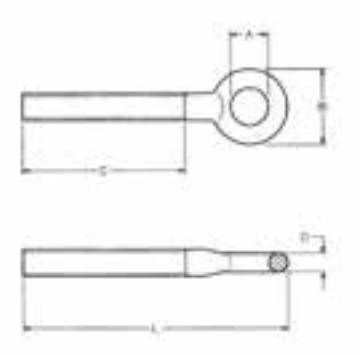

Codice	Misura	A	B	C	D	L	Carico max di utilizzo	Peso		€ / cad.
SO0020300000006	M6	10 mm	18 mm	55 mm	4 mm	79 mm	150 kg	0,016 kg	1	**a richiesta**
SO0020300000008	M8	11 mm	21 mm	60 mm	5 mm	88 mm	300 kg	0,035 kg	1	**a richiesta**
SO0020300000010	M10	14 mm	27 mm	73 mm	6,5 mm	110 mm	470 kg	0,06 kg	1	**a richiesta**
SO0020300000012	M12	17 mm	33 mm	90 mm	8 mm	129 mm	690 kg	0,11 kg	1	**a richiesta**

Bilanciatori con fune inox e calotta in nylon



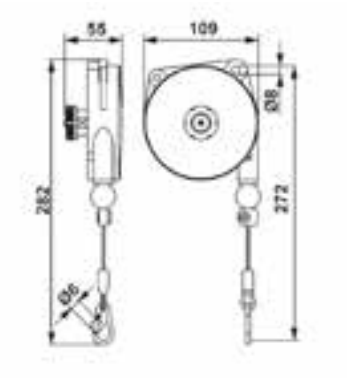

Caratteristiche

- Calotta robusta e corpo in nylon.
- Fune in acciaio inox.
- Capacità regolabile.
- Sospensione ausiliaria di sicurezza.
- Limitatore registrabile della corsa.
- Guida del cavo in materiale anti-frizione.
- Costruiti in conformità alla normativa DIN 15112.

Codice	Portata	Corsa	Peso		€ / cad.
SO6093001010001	0,2 ÷ 0,5 kg	1600 mm	0,43 kg	1	**46,20**
SO6093001010002	0,4 ÷ 1 kg	1600 mm	0,46 kg	1	**46,20**
SO6093001010003	1 ÷ 2 kg	1600 mm	0,49 kg	1	**51,15**
SO6093001010004	2 ÷ 3 kg	1600 mm	0,64 kg	1	**54,45**

Bilanciatori con fune in polipropilene e calotta in nylon



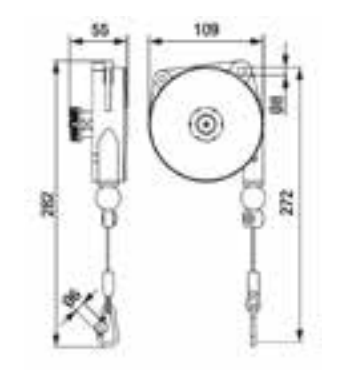

Caratteristiche

- Calotta robusta e corpo in nylon.
- Fune in polipropilene.
- Capacità regolabile.
- Sospensione ausiliaria di sicurezza.
- Limitatore registrabile della corsa.
- Guida del cavo in materiale anti-frizione.
- Costruiti in conformità alla normativa DIN 15112.

Codice	Portata	Corsa	Peso		€ / cad.
SO6093001010P01	0,2 ÷ 0,5 kg	1600 mm	0,40 kg	1	**52,80**
SO6093001010P02	0,4 ÷ 1 kg	1600 mm	0,50 kg	1	**56,10**
SO6093001010P03	1 ÷ 2 kg	1600 mm	0,60 kg	1	**57,75**
SO6093001010P04	2 ÷ 3 kg	1600 mm	0,70 kg	1	**62,70**

Bilanciatori fune Dyneema® e calotta in alluminio, con blocco corsa



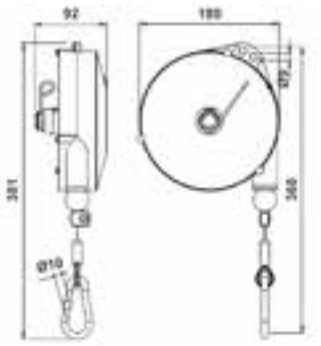

Caratteristiche

- Calotta robusta e corpo in alluminio.
- Fune Dyneema®.
- Capacità regolabile.
- Dispositivo di sicurezza contro la caduta del carico a causa della rottura della molla (> 3kg).
- Sospensione ausiliaria di sicurezza.
- Limitatore registrabile della corsa.
- Guida del cavo in materiale anti-frizione.
- Dotati di un dispositivo innovativo per il blocco della corsa effettuando una semplice manovra sul carico, ed un dispositivo che lo inibisce.
- Costruiti in conformità alla normativa DIN 15112.

Codice	Portata	Corsa	Peso		€ / cad.
SO6093401010P01	2 ÷ 4 kg	2500 mm	3,14 kg	1	**216,15**
SO6093401010P02	4 ÷ 6 kg	2500 mm	3,32 kg	1	**237,60**
SO6093401010P03	6 ÷ 8 kg	2500 mm	3,38 kg	1	**247,50**
SO6093401010P04	8 ÷ 10 kg	2500 mm	3,48 kg	1	**277,20**
SO6093401010P05	10 ÷ 14 kg	2500 mm	3,62 kg	1	**303,60**

Bilanciatori con fune Dyneema® e calotta in alluminio



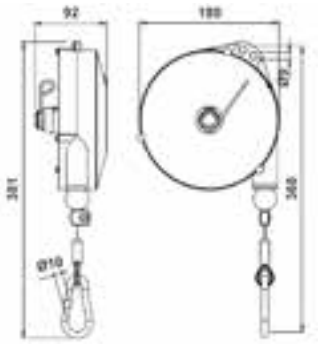

Caratteristiche

- Calotta robusta e corpo in alluminio.
- Fune Dyneema®.
- Capacità regolabile.
- Sospensione ausiliaria di sicurezza.
- Limitatore registrabile della corsa.
- Guida del cavo in materiale anti-frizione.
- Costruiti in conformità alla normativa DIN 15112.

Codice	Portata	Corsa	Peso		€ / cad.
SO6093301010P01	2 ÷ 4 kg	2500 mm	3,14 kg	1	**184,80**
SO6093301010P02	4 ÷ 6 kg	2500 mm	3,30 kg	1	**198,00**
SO6093301010P03	6 ÷ 8 kg	2500 mm	3,36 kg	1	**214,50**
SO6093301010P04	8 ÷ 10 kg	2500 mm	3,43 kg	1	**234,30**
SO6093301010P05	10 ÷ 14 kg	2500 mm	3,58 kg	1	**255,75**

Bilanciatori con fune inox e calotta in alluminio, con blocco corsa



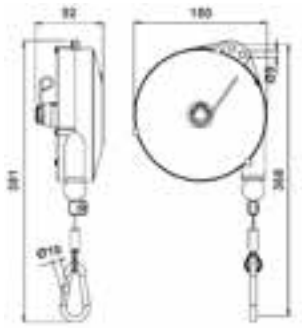

Caratteristiche

- Calotta robusta e corpo in alluminio.
- Fune in acciaio inox.
- Capacità regolabile.
- Dispositivo di sicurezza contro la caduta del carico a causa della rottura della molla (> 3kg).
- Sospensione ausiliaria di sicurezza.
- Limitatore registrabile della corsa.
- Guida del cavo in materiale anti-frizione.
- Dotati di un dispositivo innovativo per il blocco della corsa effettuando una semplice manovra sul carico, ed un dispositivo che lo inibisce.
- Costruiti in conformità alla normativa DIN 15112.

Codice	Portata	Corsa	Peso		€ / cad.
SO6093401010001	2 ÷ 4 kg	2500 mm	3,14 kg	1	**191,40**
SO6093401010002	4 ÷ 6 kg	2500 mm	3,32 kg	1	**217,80**
SO6093401010003	6 ÷ 8 kg	2500 mm	3,38 kg	1	**226,05**
SO6093401010004	8 ÷ 10 kg	2500 mm	3,48 kg	1	**247,50**
SO6093401010005	10 ÷ 14 kg	2500 mm	3,62 kg	1	**275,55**

Bilanciatori con fune inox e calotta in alluminio, corsa 1600mm



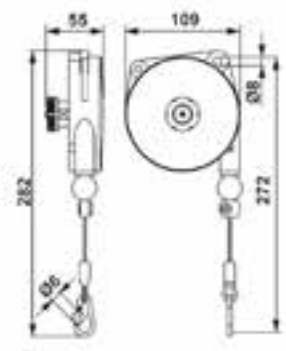

Caratteristiche

- Calotta robusta e corpo in alluminio.
- Fune in acciaio inox.
- Capacità regolabile.
- Sospensione ausiliaria di sicurezza.
- Limitatore registrabile della corsa.
- Guida del cavo in materiale anti-frizione.
- Costruiti in conformità alla normativa DIN 15112.

Codice	Portata	Corsa	Peso		€ / cad.
SO6093101010001	0,4 ÷ 1 kg	1600 mm	0,60 kg	1	**51,15**
SO6093101010002	1 ÷ 2 kg	1600 mm	0,60 kg	1	**54,45**
SO6093101010003	2 ÷ 3 kg	1600 mm	0,70 kg	1	**59,40**

Bilanciatori con fune inox e calotta in alluminio, corsa 2000mm



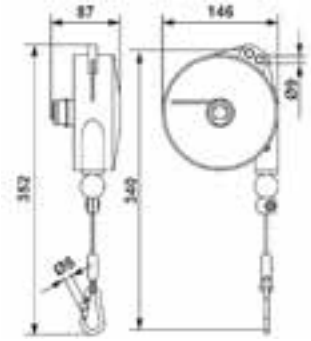

Caratteristiche

- Calotta robusta e corpo in alluminio.
- Fune in acciaio inox.
- Capacità regolabile.
- Dispositivo di sicurezza contro la caduta del carico a causa della rottura della molla (> 3kg).
- Sospensione ausiliaria di sicurezza.
- Limitatore registrabile della corsa.
- Guida del cavo in materiale anti-frizione.
- Costruiti in conformità alla normativa DIN 15112.

Codice	Portata	Corsa	Peso		€ / cad.
SO6093201010001	1 ÷ 2,5 kg	2000 mm	2 kg	1	**112,20**
SO6093201010002	2 ÷ 4 kg	2000 mm	2 kg	1	**127,05**
SO6093201010003	4 ÷ 6 kg	2000 mm	2,3 kg	1	**148,50**
SO6093201010004	6 ÷ 8 kg	2000 mm	2,5 kg	1	**166,65**

Bilanciatori con fune inox e calotta in alluminio, corsa 2500mm



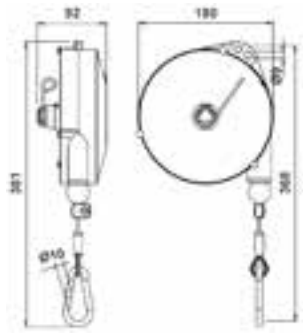

Caratteristiche

- Calotta robusta e corpo in alluminio.
- Fune in acciaio inox.
- Capacità regolabile.
- Dispositivo di sicurezza contro la caduta del carico a causa della rottura della molla (> 3kg).
- Sospensione ausiliaria di sicurezza.
- Limitatore registrabile della corsa.
- Guida del cavo in materiale anti-frizione.
- Costruiti in conformità alla normativa DIN 15112.

Codice	Portata	Corsa	Peso		€ / cad.
SO6093301010001	2 ÷ 4 kg	2500 mm	3,14 kg	1	**158,40**
SO6093301010002	4 ÷ 6 kg	2500 mm	3,30 kg	1	**169,95**
SO6093301010003	6 ÷ 8 kg	2500 mm	3,36 kg	1	**176,55**
SO6093301010004	8 ÷ 10 kg	2500 mm	3,43 kg	1	**196,35**
SO6093301010005	10 ÷ 14 kg	2500 mm	3,58 kg	1	**222,75**

Bilanciatori con fune in polipropilene e calotta in alluminio, corsa 1600mm



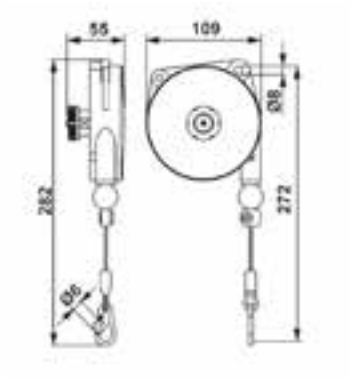

Caratteristiche

- Calotta robusta e corpo in alluminio.
- Fune in polipropilene.
- Capacità regolabile.
- Sospensione ausiliaria di sicurezza.
- Limitatore registrabile della corsa.
- Guida del cavo in materiale anti-frizione.
- Costruiti in conformità alla normativa DIN 15112.

Codice	Portata	Corsa	Peso		€ / cad.
SO6093101010P01	0,4 ÷ 1 kg	1600 mm	0,60 kg	1	**59,40**
SO6093101010P02	1 ÷ 2 kg	1600 mm	0,60 kg	1	**62,70**
SO6093101010P03	2 ÷ 3 kg	1600 mm	0,70 kg	1	**66,00**

Bilanciatori con fune in polipropilene e calotta in alluminio, corsa 2000mm



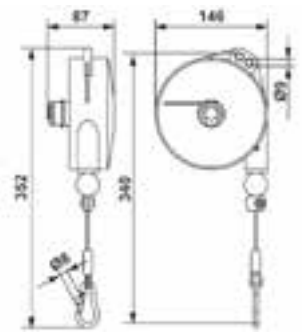

Caratteristiche

- Calotta robusta e corpo in alluminio.
- Fune in polipropilene.
- Capacità regolabile.
- Dispositivo di sicurezza contro la caduta del carico a causa della rottura della molla (> 3kg).
- Sospensione ausiliaria di sicurezza.
- Limitatore registrabile della corsa.
- Guida del cavo in materiale anti-frizione.
- Costruiti in conformità alla normativa DIN 15112.

Codice	Portata	Corsa	Peso		€ / cad.
SO6093201010P01	1 ÷ 2,5 kg	2000 mm	1,67 kg	1	**130,35**
SO6093201010P02	2 ÷ 4 kg	2000 mm	1,90 kg	1	**146,85**
SO6093201010P03	4 ÷ 6 kg	2000 mm	1,98 kg	1	**169,95**
SO6093201010P04	6 ÷ 8 kg	2000 mm	2,28 kg	1	**191,40**


Bilanciatore
Balancer
Kg
mm
Kg
S/N°
ANNO YEAR
ANNÉE JAHR
www.ttake.it

9 PNEUMATICA



Utensili pneumatici  994-1003

Tubi aria  1004-1006

Avvitatore pneumatico RACING 100 PLUS



Caratteristiche

RACING 100 PLUS, avvitatore portatile pneumatico ad impulsi, con attacco quadro 1", albero lungo, masse battenti a doppio martello, tre regolazioni di potenza, impugnatura ergonomica, con anello di ritegno e OR.

- **Capacità bullone:** M18/M36
- **Coppia max:** 3.428 Nm
- **Coppia raccomandata:** 520-2.120 Nm
- **Pressione esercizio:** 6,3 bar - 5.000 giri/min
- **Entrata aria:** 1/2" NPT
- **Ø interno tubo alimentazione:** 13 mm
- **Pressione sonora:** 98 dBA
- **Vibrazioni:** 16,4 m/s^2
- **Lunghezza:** 275 mm (albero corto); 416 mm (albero lungo)
- **Peso:** 7,4 kg (albero corto); 8,3 kg (albero lungo)

Codice	Albero		€ / cad.
UT002004000001C	corto	1	**1.747,00**
UT0020040000010	lungo	1	**1.899,00**

Avvitatore pneumatico 340 NEW



Caratteristiche

340 NEW, avvitatore portatile pneumatico ad impulsi, con attacco quadro 3/4", albero corto, masse battenti a doppio martello, design ergonomico ed evoluta fluidodinamicità, con anello di ritegno e OR.

- **Capacità bullone:** M14/M24
- **Coppia max:** 2.050 Nm
- **Coppia raccomandata:** 270-1.630 Nm
- **Pressione esercizio:** 6,3 bar - 5.500 giri/min
- **Entrata aria:** 3/8" NPT
- **Ø interno tubo alimentazione:** 13 mm
- **Pressione sonora:** 97 dBA
- **Vibrazioni:** 10,2 m/s^2
- **Lunghezza:** 220 mm
- **Peso:** 3,4 kg

Codice		€ / cad.
UT002004000340N	1	**1.007,00**

Avvitatore pneumatico RACING 340 PLUS



Caratteristiche

RACING 340 PLUS, avvitatore portatile pneumatico ad impulsi, con attacco quadro 3/4", albero corto, masse battenti a doppio martello, controllo F/R ad una mano, design ergonomico bilanciato, con anello di ritegno e OR.

- **Capacità bullone:** M12/M22
- **Coppia max:** 1.765 Nm
- **Coppia raccomandata:** 270-1.500 Nm
- **Pressione esercizio:** 6,3 bar - 6.000 giri/min
- **Entrata aria:** 3/8" NPT
- **Ø interno tubo alimentazione:** 13 mm
- **Pressione sonora:** 97 dBA
- **Vibrazioni:** 7,3 m/s^2
- **Lunghezza:** 222 mm
- **Peso:** 3,7 kg

Codice		€ / cad.
UT0020040000340	1	**1.075,00**

Avvitatore pneumatico 120 NEW



Caratteristiche

120 NEW, avvitatore portatile pneumatico ad impulsi, con attacco quadro 1/2", albero corto, masse battenti a doppio martello, design ergonomico ed evoluta fluidodinamicità, con anello di ritegno e OR.

- **Capacità bullone:** M10/M18
- **Coppia max:** 1.120 Nm
- **Coppia raccomandata:** 70-800 Nm
- **Pressione esercizio:** 6,3 bar - 8.000 giri/min
- **Entrata aria:** 1/4" NPT
- **Ø interno tubo alimentazione:** 10 mm
- **Pressione sonora:** 89 dBA
- **Vibrazioni:** 7,7 m/s^2
- **Lunghezza:** 187 mm
- **Peso:** 1,9 kg

Codice		€ / cad.
UT002004000120N	1	**318,00**

Avvitatore pneumatico RACING 120 PLUS



Caratteristiche

RACING 120 PLUS, avvitatore portatile pneumatico ad impulsi, con attacco quadro 1/2", albero corto, masse battenti a doppio martello, regolazione di potenza controllata, impugnatura ergonomica, con anello di ritegno e OR.

- **Capacità bullone:** M8/M16
- **Coppia max:** 624 Nm
- **Coppia raccomandata:** 40-350 Nm
- **Pressione esercizio:** 6,3 bar - 12.000 giri/min
- **Entrata aria:** 1/4" NPT
- **Ø interno tubo alimentazione:** 10 mm
- **Pressione sonora:** 89 dBA
- **Vibrazioni:** 7,7 m/s^2
- **Lunghezza:** 157 mm
- **Peso:** 1,2 kg

Codice		€ / cad.
UT0020040000120	1	**318,00**

Avvitatore pneumatico COMPACT RACING 120 PLUS



Caratteristiche

COMPACT RACING 120 PLUS, avvitatore portatile pneumatico ad impulsi, ultra compatto, con attacco quadro 1/2", albero corto, massa battente Jumbo, design ergonomico ed evoluta fluidodinamicità, con anello di ritegno e OR.

- **Capacità bullone:** M10/M16
- **Coppia max:** 880 Nm
- **Coppia raccomandata:** 45-575 Nm
- **Pressione esercizio:** 6,3 bar - 9.000 giri/min
- **Entrata aria:** 1/4" NPT
- **Ø interno tubo alimentazione:** 10 mm
- **Pressione sonora:** 92 dBA
- **Vibrazioni:** 7,4 m/s^2
- **Lunghezza:** 110 mm
- **Peso:** 1,3 kg

Codice		€ / cad.
UT002004001200C	1	**318,00**

Smerigliatrice pneumatica dritta, 6 mm



Caratteristiche

- **Velocità libera:** 25.000 giri/min
- **Attacco quadro:** 6 mm / 3 mm
- **Attacco aria:** 1/4" NPT
- **Ø interno tubo:** 10 mm
- **Consumo aria:** 113 l/min
- **Lunghezza:** 161 mm
- **Peso:** 0,4 kg
- **Potenza:** 0,2 Kw
- **Rumorosità:** 84 dBA
- **Pressione aria raccomandata:** 6,2 bar

Codice		€ / cad.
UT0020040100060	1	**125,00**

Smerigliatrice pneumatica dritta prolungata, 6 mm



Caratteristiche

- **Velocità libera:** 25.000 giri/min
- **Attacco quadro:** 6 mm / 3 mm
- **Attacco aria:** 1/4" NPT
- **Ø interno tubo:** 10 mm
- **Consumo aria:** 113 l/min
- **Lunghezza:** 256 mm
- **Peso:** 0,7 kg
- **Potenza:** 0,2 Kw
- **Rumorosità:** 84 dBA

Codice		€ / cad.
UT002004010006P	1	**169,00**

Smerigliatrice pneumatica dritta prolungata, 6 mm 1HP



Caratteristiche

- **Velocità libera:** 20.000 giri/min
- **Attacco quadro:** 6 mm / 3mm
- **Attacco aria:** 1/4" NPT
- **Ø interno tubo aria:** 10 mm
- **Consumo aria:** 150 l/min
- **Lunghezza totale:** 330 mm
- **Peso:** 1,2 kg - Potenza. 1HP / 0,7 Kw
- **Rumorosità:** 89 dBA

Codice		€ / cad.
UT00200401006P1	1	**270,00**

Smerigliatrice pneumatica angolare, 6 mm



Caratteristiche

- **Velocità libera:** 20.000 giri/min
- **Attacco quadro:** 6 mm / 3 mm
- **Attacco aria:** 1/4" NPT
- **Ø interno tubo:** 10 mm
- **Consumo aria:** 113 l/min
- **Lunghezza:** 165 mm
- **Peso:** 0,5 kg
- **Potenza:** 0,2 Kw
- **Rumorosità:** 84 dBA
- **Pressione aria raccomandata:** 6,2 bar

Codice		€ / cad.
UT002004010006A	1	**162,00**

Smerigliatrice pneumatica angolare a disco



Caratteristiche

- **Velocità libera:** 12.000 giri/min
- **Diametro disco:** 125 mm
- **Filettatura mandrino:** M14 x 2,0
- **Attacco aria:** 1/4" NPT
- **Ø interno tubo aria:** 10 mm
- **Consumo aria:** 105 l/min
- **Lunghezza totale:** 253 mm
- **Peso:** 1,6 kg
- **Rumorosità:** 86 dBA

Codice		€ / cad.
UT0020040100125	1	**310,00**

Micro smerigliatrice pneumatica



Caratteristiche

Micro smerigliatrice pneumatica.

- **Velocità libera:** 56.000 giri/min
- **Potenza:** 0,15 Hp
- **Ø pinza standard:** 3 mm
- **Scarico aria:** posteriore
- **Consumo aria:** 100 l/m
- **Attacco filettato aria:** G 1/4" m
- **Ø interno tubo:** 4 mm
- **Ingombro laterale minimo:** 8 mm
- **Lunghezza:** 156 mm
- **Peso:** 0,2 kg

Codice		€ / cad.
UT0030010005600	1	**265,00**

Levigatrice pneumatica orbitale



Caratteristiche

- **Velocità libera:** 12.000 giri/min
- **Ø orbitale:** 5 mm
- **Ø platorello:** 125 mm
- **Attacco filettato:** 5/16”
- **Attacco aria:** 1/4” NPT
- **Ø interno tubo:** 10 mm
- **Consumo aria:** 57 l/min
- **Lunghezza:** 187 mm
- **Peso:** 0,6 kg
- **Rumorosità:** 76 dBA

Codice		€ / cad.
UT0020040100050	1	**301,00**

Limatrice alternativa pneumatica



Caratteristiche

Limatrice alternativa pneumatica per lavorazione metalli.

- **Velocità libera:** 5.500 giri/min
- **Lunghezza corsa:** 9 mm
- **Scarico aria:** posteriore
- **Consumo aria:** 30 l/min
- **Attacco filetto aria:** G 1/4”
- **Ø interno tubo aria:** 8 mm
- **Lunghezza totale:** 215 mm
- **Peso:** 0,3 kg

Codice		€ / cad.
UT0030010005500	1	**670,00**

Seghetto pneumatico



Caratteristiche

- **Corsa al minuto:** 9.000
- **Corsa:** 10 mm
- **Attacco aria:** 1/4” NPT
- **Ø interno tubo aria:** 10 mm
- **Consumo aria:** 113 l/min
- **Lunghezza:** 235 mm
- **Peso:** 0,5 kg

Codice		€ / cad.
UT0020040600014	1	**170,00**

Penna pneumatica antivibrazioni



Caratteristiche

Penna automatica antivibrazioni, per incisioni.

- **Vibrazioni:** < 2 m/sec^2
- **Livello sonoro:** 65 Db
- **Consumo:** 0,6 l/min
- **Lunghezza:** 132 mm
- **Peso:** 0,16 kg

Codice		€ / cad.
UT0030010000065	1	**420,00**

Cricchetto pneumatico, attacco 1/2”



Caratteristiche

- **Velocità libera:** 200 giri/min
- **Coppia massima:** 68 Nm
- **Attacco quadro:** 1/2”
- **Attacco aria:** 1/4” NPT
- **Ø interno tubo:** 10 mm
- **Consumo aria:** 113 l/min
- **Lunghezza:** 265 mm
- **Peso:** 1,1 kg
- **Pressione aria raccomandata:** 6,2 bar

Codice		€ / cad.
UT0020040200012	1	**125,00**

Trapano pneumatico reversibile, 10 mm



Caratteristiche

- **Velocità libera:** 2.000 giri/min
- **Capacità mandrino:** 10 mm
- **Attacco filettato:** 3/8”
- **Attacco aria:** 1/4” NPT
- **Ø interno tubo:** 10 mm
- **Consumo aria:** 113 l/min
- **Lunghezza:** 195 mm
- **Peso:** 1 kg
- **Pressione aria raccomandata:** 6,2 bar

Codice		€ / cad.
UT0020040300010	1	**176,00**

Trapano pneumatico reversibile, 13 mm



Caratteristiche

- **Velocità libera:** 800 giri/min
- **Capacità mandrino:** 13 mm
- **Attacco filettato:** 3/8”
- **Attacco aria:** 1/4” NPT
- **Ø interno tubo:** 10 mm
- **Consumo aria:** 113 l/min
- **Lunghezza:** 219 mm
- **Peso:** 1,3 kg
- **Pressione aria raccomandata:** 6,2 bar

Codice		€ / cad.
UT0020040300013	1	**233,00**

Trapano pneumatico non reversibile, 10 mm



Caratteristiche

- **Velocità libera:** 2.200 giri/min
- **Capacità mandrino:** 10 mm
- **Attacco filettato:** 3/8”
- **Attacco aria:** 1/4” NPT
- **Ø interno tubo:** 10 mm
- **Consumo aria:** 113 l/min
- **Lunghezza:** 189 mm
- **Peso:** 1 kg
- **Pressione aria raccomandata:** 6,2 bar

Codice		€ / cad.
UT0020040400010	1	**183,00**

Trapano pneumatico non reversibile, 13 mm



Caratteristiche

- **Velocità libera:** 500 giri/min
- **Capacità mandrino:** 13 mm
- **Attacco filettato:** 3/8”
- **Attacco aria:** 1/4” NPT
- **Ø interno tubo:** 10 mm
- **Consumo aria:** 113 l/min
- **Lunghezza:** 228 mm
- **Peso:** 1,5 kg
- **Pressione aria raccomandata:** 6,2 bar

Codice		€ / cad.
UT0020040400013	1	**267,00**

Martello pneumatico



Caratteristiche

- **Colpi al minuto:** 2.600
- **Corsa pistone:** 73 mm
- **Ø pistone:** 10,2 mm
- **Attacco aria:** 1/4” NPT
- **Ø interno tubo:** 10 mm
- **Consumo aria:** 113 l/min
- **Lunghezza:** 211 mm
- **Peso:** 2,2 kg
- **Pressione aria raccomandata:** 6,2 bar

Codice		€ / cad.
UT0020040500010	1	**247,00**

Maschiatrice pneumatica



Caratteristiche

Maschiatrice pneumatica per filettature precise.

- **Velocità:** 400 giri/min
- **Capacità:** M3-M12
- **Consumo aria:** 500 l/m
- **Attacco mandrino:** B12
- **Attacco aria:** 1/4”
- **Lunghezza:** 280 mm
- **Peso:** 1,8 kg

Codice		€ / cad.
UT0030010000400	1	**1.225,00**

Tubo flessibile in poliammide PA12



Caratteristiche

Tubo flessibile in poliammide PA12 caratterizzato da alte proprietà meccaniche, buona resistenza al calore, basso assorbimento di acqua, resistenza agli idrocarburi e agli oli ed eccellente inerzia agli agenti chimici. Particolarmente indicato per tutte le applicazioni che richiedono un'alta prestazione meccanica alla trazione e a continue o alternate flessioni, robotica, pneumatica, macchine industriali, ecc. o quando è richiesta un'alta flessibilità, specialmente in applicazioni a freddo. Tolleranza: DIN73378/74324 - ISO7628.

Codice	Ø interno	Ø esterno	Scoppio 20°C	Esercizio 20°C	Raggio min. curv.	Peso	Colore		€ / cad.
SP000102020040E	2 mm	4 mm	133 bar	44 bar	20 mm	10 gr/mt	neutro	100 mt	**92,18**
SP000102020040B	2 mm	4 mm	133 bar	44 bar	20 mm	10 gr/mt	azzurro	100 mt	**92,18**
SP000102020040N	2 mm	4 mm	133 bar	44 bar	20 mm	10 gr/mt	nero	100 mt	**92,18**
SP000102040060E	4 mm	6 mm	80 bar	27 bar	35 mm	16 gr/mt	neutro	100 mt	**141,86**
SP000102040060B	4 mm	6 mm	80 bar	27 bar	35 mm	16 gr/mt	azzurro	100 mt	**141,86**
SP000102040060N	4 mm	6 mm	80 bar	27 bar	35 mm	16 gr/mt	nero	100 mt	**141,86**
SP000102060080E	6 mm	8 mm	57 bar	19 bar	40 mm	23 gr/mt	neutro	100 mt	**198,25**
SP000102060080B	6 mm	8 mm	57 bar	19 bar	40 mm	23 gr/mt	azzurro	100 mt	**198,25**
SP000102060080N	6 mm	8 mm	57 bar	19 bar	40 mm	23 gr/mt	nero	100 mt	**198,25**
SP000102080010E	8 mm	10 mm	44 bar	15 bar	60 mm	30 gr/mt	neutro	100 mt	**260,28**
SP000102080010B	8 mm	10 mm	44 bar	15 bar	60 mm	30 gr/mt	azzurro	100 mt	**260,28**
SP000102080010N	8 mm	10 mm	44 bar	15 bar	60 mm	30 gr/mt	nero	100 mt	**260,28**
SP000102100012E	10 mm	12 mm	36 bar	12 bar	85 mm	36 gr/mt	neutro	50 mt	**156,10**
SP000102100012B	10 mm	12 mm	36 bar	12 bar	85 mm	36 gr/mt	azzurro	50 mt	**156,10**
SP000102100012N	10 mm	12 mm	36 bar	12 bar	85 mm	36 gr/mt	nero	50 mt	**156,10**

Tubo a spirale in poliammide PA12



Caratteristiche

Tubo flessibile a spirale in poliammide PA12 caratterizzato da alte proprietà meccaniche, buona resistenza al calore, basso assorbimento di acqua, resistenza agli idrocarburi e agli oli ed eccellente inerzia agli agenti chimici. Particolarmente indicato per tutte le applicazioni che richiedono un'alta prestazione meccanica alla trazione e a continue o alternate flessioni, robotica, pneumatica, macchine industriali, ecc. o quando è richiesta un'alta flessibilità, specialmente in applicazioni a freddo. Tolleranza: DIN73378/74324 - ISO7628.

Codice	Ø interno	Ø esterno	Pressione	Raggio min. curv.	Peso	Lunghezza	Colore		€ / cad.
SP000103060801A	6 mm	8 mm	11 bar	35 mm	21,8 gr/mt	15 mt	arancio	15 mt	**36,96**
SP000103060803A	6 mm	8 mm	11 bar	35 mm	21,8 gr/mt	30 mt	arancio	30 mt	**71,11**
SP000103080101A	8 mm	10 mm	11 bar	55 mm	28 gr/mt	15 mt	arancio	15 mt	**48,63**
SP000103080103A	8 mm	10 mm	11 bar	55 mm	28 gr/mt	30 mt	arancio	30 mt	**95,44**

Tubo flessibile in poliuretano PU 98 Shore





Caratteristiche

Tubo flessibile in poliuretano PU 98 Shore. Alta flessibilità anche a basse temperature, eccellente resistenza all'abrasione, resistenza alle intemperie, buon invecchiamento e alta resistenza alla fatica. Particolarmente indicato per applicazioni di tipo pneumatico, oleodinamico, robotica, macchine industriali, etc.. Tolleranza: DIN53453- EN ISO 179.

Codice	Ø interno	Ø esterno	Scoppio 20°C	Esercizio 20°C	Raggio min. curv.	Peso	Colore		€ / cad.
SP000101020040A	2 mm	4 mm	67 bar	22 bar	20 mm	12 gr/mt	arancio	100 mt	**58,33**
SP000101020040B	2 mm	4 mm	67 bar	22 bar	20 mm	12 gr/mt	azzurro	100 mt	**58,33**
SP000101020040N	2 mm	4 mm	67 bar	22 bar	20 mm	12 gr/mt	nero	100 mt	**58,33**
SP000101040060A	4 mm	6 mm	40 bar	13 bar	30 mm	19 gr/mt	arancio	100 mt	**97,42**
SP000101040060B	4 mm	6 mm	40 bar	13 bar	30 mm	19 gr/mt	azzurro	100 mt	**97,42**
SP000101040060N	4 mm	6 mm	40 bar	13 bar	30 mm	19 gr/mt	nero	100 mt	**97,42**

Tubo flessibile in poliuretano PU 98 Shore

Codice	Ø interno	Ø esterno	Scoppio 20°C	Esercizio 20°C	Raggio min. curv.	Peso	Colore		€ / cad.
SP000101060080A	6 mm	8 mm	29 bar	10 bar	40 mm	30 gr/mt	arancio	100 mt	**136,47**
SP000101060080B	6 mm	8 mm	29 bar	10 bar	40 mm	30 gr/mt	azzurro	100 mt	**136,47**
SP000101060080N	6 mm	8 mm	29 bar	10 bar	40 mm	30 gr/mt	nero	100 mt	**136,47**
SP000101080010A	8 mm	10 mm	22 bar	7 bar	50 mm	40 gr/mt	arancio	100 mt	**175,56**
SP000101080010B	8 mm	10 mm	22 bar	7 bar	50 mm	40 gr/mt	azzurro	100 mt	**175,56**
SP000101080010N	8 mm	10 mm	22 bar	7 bar	50 mm	40 gr/mt	nero	100 mt	**175,56**
SP000101090012A	9 mm	12 mm	29 bar	10 bar	50 mm	61 gr/mt	arancio	50 mt	**150,16**
SP000101090012B	9 mm	12 mm	29 bar	10 bar	50 mm	61 gr/mt	azzurro	50 mt	**150,16**
SP000101090012N	9 mm	12 mm	29 bar	10 bar	50 mm	61 gr/mt	nero	50 mt	**150,16**

Tubo a spirale in poliuretano PU 98 Shore, raccordato



Caratteristiche

Tubo flessibile a spirale in poliuretano PU 98 Shore. Alta flessibilità anche a basse temperature, eccellente resistenza all'abrasione, resistenza alle intemperie, buon invecchiamento e alta resistenza alla fatica. Particolarmente indicato per applicazioni di tipo pneumatico, oleodinamico, robotica, macchine industriali, etc.. In accordo con le norme DIN53453- EN ISO 179.

Codice	Ø interno	Ø esterno	Attacco	Lunghezza	Colore		€ / cad.
SP0001002055805	5,5 mm	8 mm	1/4"	5 mt	azzurro	5 mt	**35,73**
SP0001002055810	5,5 mm	8 mm	1/4"	10 mt	azzurro	10 mt	**48,65**
SP0001002055815	5,5 mm	8 mm	1/4"	15 mt	azzurro	15 mt	**53,46**
SP0001002065110	6,5 mm	10 mm	1/4"	10 mt	azzurro	10 mt	**57,59**
SP0001002065115	6,5 mm	10 mm	1/4"	15 mt	azzurro	15 mt	**62,86**
SP0001002081210	8 mm	12 mm	3/8"	10 mt	azzurro	10 mt	**77,41**
SP0001002081215	8 mm	12 mm	3/8"	15 mt	azzurro	15 mt	**98,37**



10 UTENSILIMANUALI



Giraviti		1011-1015
Pinze e tronchesi		1015-1025
Tenaglie, troncabulloni e cesoie		1025-1030
Chiavi di manovra		1030-1038
Chiavi maschio		1039-1041
Chiavi a bussola ed accessori		1041-1052
Martelli e scalpelli		1053-1060
Giratubi e tagliatubi		1061-1063
Manutenzione		1065-1075
Attrezzi per pittura		1076-1081

Legenda simboli


impronta ad intaglio


impronta a croce PHILLIPS


impronta a croce POZIDRIV


impronta esagonale



conforme alla norma DIN ISO standard



cromo vanadio


impronta ad intaglio, giravite isolato

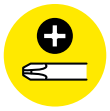
impronta a croce PHILLIPS, giravite isolato



giravite SLIM



isolato fino a 1000 Volt


collaudato VDE



conforme alla norma EN 60900


anelli esterni


anelli interni


tagliente centrale


tagliente con smusso esterno

5022 Giravite per viti con intaglio



Caratteristiche

- Lama in acciaio al Cromo Vanadio di qualità
- Finitura satinata
- Punta nera
- Impugnatura ergonomica tricomponente

Codice	Misura	⟷	📦	€ / cad.
UM0050220402575	0,4x2,5x75 mm	155 mm	1	**4,89**
UM0050220503080	0,5x3x80 mm	160 mm	1	**5,00**
UM0050220804100	0,8x4x100 mm	190 mm	1	**5,82**
UM0050220155125	1,0x5,5x125 mm	225 mm	1	**6,32**
UM0050221265150	1,2x6,5x150 mm	260 mm	1	**7,80**
UM0050221208175	1,2x8x175 mm	295 mm	1	**10,76**

5022 PH Giravite per viti con impronta a croce PHILLIPS



Caratteristiche

- Lama in acciaio al Cromo Vanadio di qualità
- Finitura satinata
- Punta nera
- Impugnatura ergonomica tricomponente

Codice	Misura	⟷	📦	€ / cad.
UM00502200060PH	0x60 mm	140 mm	1	**4,94**
UM00502201080PH	1x80 mm	180 mm	1	**5,77**
UM00502202100PH	2x100 mm	210 mm	1	**7,30**
UM00502203150PH	3x150 mm	270 mm	1	**10,49**

5022 PZ Giravite per viti con impronta a croce POZIDRIV-SUPADRIV



Caratteristiche

- Lama in acciaio al Cromo Vanadio di qualità
- Finitura satinata
- Punta nera
- Impugnatura ergonomica tricomponente

Codice	Misura	⟷	📦	€ / cad.
UM00502200060PZ	0x60 mm	140 mm	1	**5,00**
UM00502201080PZ	1x80 mm	180 mm	1	**6,15**
UM00502202100PZ	2x100 mm	210 mm	1	**7,41**
UM00502203150PZ	3x150 mm	270 mm	1	**10,60**

5022 KT07 Serie giraviti per viti con intaglio e con impronta a croce PHILLIPS



Caratteristiche

- Lama in acciaio al Cromo Vanadio di qualità
- Finitura satinata
- Punta nera
- Impugnatura ergonomica tricomponente

Codice	Misura	Pezzi	📦	€ / cad.
UM005022000KT07	3x80-4x100-5,5x125-6,5x150mm - PH1-PH2-PH3	7	1	**42,99**

5022 R Giravite reversibile per viti con intaglio e impronta a croce PHILLIPS e POZIDRIV



Caratteristiche

- Lama in acciaio al Cromo Vanadio di qualità
- Finitura satinata
- Punta nera
- Impugnatura ergonomica tricomponente

Codice	Misura		€ / cad.
UM005022000000R	6 mm (intaglio) - 0-1-2-3 mm (PH-PZ)	1	**9,57**

5090 Portainserti magnetico con impugnatura



Caratteristiche

- Lama esagonale in acciaio al Cromo Vanadio, con porta inserti magnetico
- Finitura satinata
- Impugnatura ergonomica tricomponente

Codice	Impronta BIT		€ / cad.
UM0050900001463	6,3 mm - 1/4”	1	**11,20**

5033 KIT1 Set composto da 10 inserti e 1 portainserti magnetico



Caratteristiche

- Set composto da 10 inserti e 1 portainserti magnetico
- Per viti ad intaglio, impronta a croce PHILLIPS, impronta POZIDRIV e impronta TORX
- Finitura satinata

Codice	Impronta BIT	Misura		€ / cad.
UM005033000KT11	6,3 mm - 1/4”	0,8x5,5-1x6 (intaglio) - PH1-PH2-PH3 (PH) - PZ1-PZ2 (PZ) - TX20-TX25-TX30 (TORX)	1	**18,07**

5092 KT05 Serie giraviti isolati SLIM per viti con intaglio e con impronta a croce PHILLIPS



Caratteristiche

- Lama in acciaio al Cromo Vanadio di qualità, con guaina isolante integrata
- Esecuzione fosfatata
- Punta nera
- Impugnatura ergonomica isolante tricomponente
- Isolamento a 1000Volt, collaudato VDE, EN 60900



Codice	Misura	Pezzi		€ / cad.
UM005092000KT05	3,5x100-4x100-5,5x125mm - PH1-PH2	5	1	**44,24**

5021 Giravite cercafase tascabile



Caratteristiche

- Lama fissa in acciaio temprato
- Impugnatura bicomponente
- Con clip da taschino
- Per tensione 220-250Volt
- Isolamento a 1000Volt, collaudato VDE, EN 0680

Codice	Misura		€ / cad.
UM0050210531140	0,5x31 mm	1	**4,64**

Pinza universale



Caratteristiche

- Manici ergonomici
- Testa pulita
- Taglienti durezza 60 HRC
- Per il taglio di fili metallici a bassa ed alta resistenza
- Taglienti allungati per tagli precisi
- Taglienti con sfaccettatura per un migliore accesso
- Becchi piatti
- Becchi con superficie di contatto zigrinata per la presa di materiale piano e tondo e per tubi filettati
- DIN ISO 5746
- Per impiego universale

Codice	Manici	⟷	Ø filo 800 N/mm	Ø filo 1600 N/mm	Peso		€ / cad.
UM00200100BH160	bicomponente	160 mm	2,5 mm	1,8 mm	210 gr	1	**26,36**
UM00200100PH160	resina sintetica (pvc)	160 mm	2,5 mm	1,8 mm	210 gr	1	**21,22**
UM00200100BH180	bicomponente	180 mm	2,8 mm	2,5 mm	265 gr	1	**27,99**
UM002001000H180	isolati 1000Volt, collaudati VDE	180 mm	2,8 mm	2,5 mm	265 gr	1	**35,30**
UM00200100BH200	bicomponente	200 mm	3,0 mm	2,8 mm	325 gr	1	**41,37**
UM00200100PH200	resina sintetica (pvc)	200 mm	3,0 mm	2,8 mm	325 gr	1	**30,45**
UM002001000H200	isolati 1000Volt, collaudati VDE	200 mm	3,0 mm	2,8 mm	325 gr	1	**41,37**

Pinza universale con molla



Caratteristiche

- Manici ergonomici
- Testa pulita
- Taglienti durezza 64 HRC
- Per il taglio di fili metallici a bassa ed alta resistenza
- Taglienti allungati per tagli precisi
- Taglienti con sfaccettatura per un migliore accesso
- Becchi piatti
- Becchi con 4 punti di contatto per una presa più sicura
- Con molla
- DIN ISO 574
- Articolazione forgiata ed elevato rapporto di trasmissione per uno sforzo ridotto del 20%
- Per impieghi gravosi e prolungati

Codice	Manici	⟷	Ø filo 800 N/mm	Ø filo 1600 N/mm	Peso		€ / cad.
UM002003000B180	bicomponente	180 mm	2,8 mm	2,5 mm	265 gr	1	**29,25**
UM00200300PH180	resina sintetica (pvc)	180 mm	2,8 mm	2,5 mm	265 gr	1	**25,94**

Pinza universale per filo armonico



Caratteristiche

- Manici ergonomici
- Testa pulita
- Taglienti durezza 64 HRC
- Per il taglio di fili metallici a bassa resistenza e filo armonico
- Rapporti di leva ottimizzati per garantire uno sforzo ridotto del 40%
- Taglienti di precisione extra lunghi, con sfaccettatura per un migliore accesso
- Becchi con superficie di contatto zigrinata per la presa di materiale piano e tondo e per tubi filettati
- Ulteriore zona di presa zigrinata sotto lo snodo
- DIN ISO 5746
- Per impiego universale

Codice	Manici	⟷	Ø filo 800 N/mm	Ø filo 1600 N/mm	Ø filo 2000 N/mm	Peso		€ / cad.
UM002002000B200	bicomponente	200 mm	3,8 mm	2,7 mm	2,3 mm	325 gr	1	**36,13**

Pinza per meccanica a becchi mezzotondi diritti e tronchese



Caratteristiche

- Manici ergonomici
- Testa pulita
- Taglienti durezza 60 HRC
- Becchi mezzotondi diritti, lunghi, con interni zigrinati e tronchese
- DIN ISO 5745
- Per lavori di precisione e taglio di fili

Codice	Manici	⟷	Ø filo 800 N/mm	Ø filo 1600 N/mm	Peso		€ / cad.
UM00100100LB160	bicomponente	160 mm	2,5 mm	1,6 mm	145 gr	1	**24,69**
UM00100100LV160	isolati 1000Volt, collaudati VDE	160 mm	2,5 mm	1,6 mm	145 gr	1	**36,87**
UM00100100LB200	bicomponente	200 mm	2,8 mm	1,8 mm	190 gr	1	**32,20**

Pinza per meccanica a becchi mezzotondi piegati e tronchese



Caratteristiche

- Manici ergonomici
- Testa pulita
- Taglienti durezza 60 HRC
- Becchi mezzotondi piegati a 40°, lunghi, con interni zigrinati e tronchese
- DIN ISO 5745
- Per lavori di precisione e taglio di fili, con ottima visuale dello spazio di lavoro

Codice	Manici	⟷	Ø filo 800 N/mm	Ø filo 1600 N/mm	Peso		€ / cad.
UM001002000L451	bicomponente	160 mm	2,5 mm	1,6 mm	145 gr	1	**28,53**
UM00100200LV451	isolati 1000Volt, collaudati VDE	160 mm	2,5 mm	1,6 mm	145 gr	1	**39,33**
UM001002000L452	bicomponente	200 mm	2,8 mm	1,8 mm	190 gr	1	**37,75**

Pinza per meccanica, a becchi lunghi



Caratteristiche

- Manici ergonomici
- Testa pulita
- Becchi lunghi, piatti, con interni zigrinati
- DIN ISO 5745
- Per lavori di presa e montaggio in spazi ristretti

Codice	Manici	⟷	Peso	📦	€ / cad.
UM001003000L160	bicomponente	160 mm	145 gr	1	**25,30**

Pinza per anelli di sicurezza esterni



Caratteristiche

- Testa bonderizzata nera
- Per il montaggio di anelli di sicurezza esterni (DIN 471 e DIN 983) su alberi da Ø 3 – 140mm
- Punte diritte, resistenti, antiscivolo
- Molla di apertura
- Forma robusta, forgiata
- DIN ISO 5254 A



Codice	Manici	⟷	Ø Albero	Peso	📦	€ / cad.
UM0030010SE0310	resina sintetica (pvc)	135 mm	3-10 mm	85 gr	1	**29,07**
UM0030010SE1025	resina sintetica (pvc)	135 mm	10-25 mm	85 gr	1	**24,53**
UM0030010SE1960	resina sintetica (pvc)	180 mm	19-60 mm	185 gr	1	**24,66**
UM0030010SE4010	resina sintetica (pvc)	225 mm	40-100 mm	240 gr	1	**31,12**
UM0030010SE8514	resina sintetica (pvc)	320 mm	85-140 mm	470 gr	1	**48,49**

Pinza per anelli sicurezza esterni, becchi piegati



Caratteristiche

- Testa bonderizzata nera
- Per il montaggio di anelli di sicurezza esterni (DIN 471 e DIN 983) su alberi da Ø 3 – 140mm
- Punte piegate a 90°, resistenti, antiscivolo
- Molla di apertura
- Forma robusta, forgiata
- DIN ISO 5254 B

Codice	Manici	⟷	Ø Albero	Peso	📦	€ / cad.
UM0030010EP0310	resina sintetica (pvc)	135 mm	3-10 mm	85 gr	1	**27,44**
UM0030010EP1025	resina sintetica (pvc)	135 mm	10-25 mm	85 gr	1	**24,79**
UM0030010EP1960	resina sintetica (pvc)	180 mm	19-60 mm	185 gr	1	**26,71**
UM0030010EP4010	resina sintetica (pvc)	225 mm	40-100 mm	250 gr	1	**32,78**
UM0030010EP8514	resina sintetica (pvc)	320 mm	85-140 mm	470 gr	1	**50,25**

Pinza per anelli di sicurezza interni



Caratteristiche

- Testa bonderizzata nera
- Per il montaggio di anelli di sicurezza interni (DIN 471 e DIN 983) per fori da Ø 8 – 140mm
- Punte diritte, resistenti, antiscivolo
- Forma robusta, forgiata
- DIN ISO 5256 C

Codice	Manici	⟷	Ø Foro	Peso	📦	€ / cad.
UM0030020SI0813	resina sintetica (pvc)	135 mm	8-13 mm	85 gr	1	**21,08**
UM0030020SI1025	resina sintetica (pvc)	135 mm	12-25 mm	85 gr	1	**21,34**
UM0030020SI1960	resina sintetica (pvc)	180 mm	19-60 mm	185 gr	1	**23,35**
UM0030020SI4010	resina sintetica (pvc)	225 mm	40-100 mm	240 gr	1	**29,07**
UM0030020SI8514	resina sintetica (pvc)	320 mm	85-140 mm	470 gr	1	**44,15**

Pinza per anelli sicurezza interni, becchi piegati



Caratteristiche

- Testa bonderizzata nera
- Per il montaggio di anelli di sicurezza interni (DIN 471 e DIN 983) per fori da Ø 8 – 140mm
- Punte piegate a 90°, resistenti, antiscivolo
- Forma robusta, forgiata
- DIN ISO 5256 D

Codice	Manici	⟷	Ø Foro	Peso		€ / cad.
UM0030020IP0813	resina sintetica (pvc)	135 mm	8-13 mm	85 gr	1	**23,00**
UM0030020IP1025	resina sintetica (pvc)	135 mm	12-25 mm	85 gr	1	**23,61**
UM0030020IP1960	resina sintetica (pvc)	180 mm	19-60 mm	185 gr	1	**25,62**
UM0030020IP4010	resina sintetica (pvc)	225 mm	40-100 mm	240 gr	1	**32,55**
UM0030020IP8514	resina sintetica (pvc)	320 mm	85-140 mm	470 gr	1	**45,17**

Tronchese laterale per meccanica



Caratteristiche

- Manici ergonomici, rivestiti in materiale bicomponente, isolati a 1000 Volt, collaudati VDE
- Testa cromata
- Taglienti durezza 62 HRC
- Tagliente preciso per il taglio sicuro di fili metallici a bassa ed alta resistenza
- DIN ISO 5749
- Per impiego universale

Codice	Manici	⟷	Ø filo 800 N/mm	Ø filo 1600 N/mm	Ø filo 2000 N/mm	Peso		€ / cad.
UM00500100D0160	isolati 1000Volt, collaudati VDE	160 mm	3,0 mm	2,3 mm	1,6 mm	220 gr	1	**40,06**

Tronchese laterale per meccanica - tipo forte



Caratteristiche

- Manici ergonomici
- Testa bonderizzata nera
- Taglienti durezza 64 HRC
- Per il taglio di fili metallici a bassa resistenza e filo armonico
- Articolazione forgiata ed elevato rapporto di trasmissione per uno sforzo ridotto del 20%
- Con molla di apertura
- DIN ISO 5749
- Punte taglienti resistenti per utilizzi gravosi e duraturi

Codice	Manici	⟷	Ø filo 800 N/mm	Ø filo 1600 N/mm	Ø filo 2000 N/mm	Peso	📦	€ / cad.
UM0050020MB0160	bicomponente	160 mm	3,5 mm	2,5 mm	2,0 mm	190 gr	1	**40,62**
UM0050020MF0160	resina sintetica (pvc)	160 mm	3,5 mm	2,5 mm	2,0 mm	190 gr	1	**33,44**
UM00500200F0160	isolati 1000Volt, collaudati VDE	160 mm	3,5 mm	2,5 mm	2,0 mm	190 gr	1	**49,10**
UM0050020MB0200	bicomponente	200 mm	4,2 mm	3,0 mm	2,5 mm	265 gr	1	**50,49**
UM0050020MF0200	resina sintetica (pvc)	200 mm	4,2 mm	3,0 mm	2,5 mm	265 gr	1	**42,43**

Tronchese a doppia leva



Caratteristiche

- Manici ergonomici
- Snodo innovativo e duraturo con doppia leva di precisione assistita
- Testa bonderizzata nera
- Taglienti durezza 64 HRC
- Tagliente robusto e duraturo per il taglio sicuro e preciso di fili metallici a bassa ed alta resistenza e per filo armonico
- Molla e fermo di chiusura integrati per lavori con una sola mano
- Sforzo ridotto del 60% rispetto ai tronchesi tradizionali
- DIN ISO 5743

Codice	Manici	⟷	Ø filo 800 N/mm	Ø filo 1600 N/mm	Ø filo 2000 N/mm	Peso	📦	€ / cad.
UM00500300B0200	bicomponente	200 mm	5,2 mm	4,0 mm	3,6 mm	380 gr	1	**69,07**

Tagliacavi con molla



Caratteristiche

- Manici ergonomici
- Testa pulita
- Taglienti durezza 52 HRC
- Taglienti rettificati per il taglio morbido e preciso di cavi di rame e alluminio
- Non utilizzabile per cavi in rame trafilati a freddo e fili di acciaio
- Articolazione forgiata a vite, regolabile
- DIN ISO 5746
- Molla di ritorno e fermo di arresto integrati per lavori con una sola mano

Codice	Manici	⟷	Capacità taglio	Peso	📦	€ / cad.
UM00500400M0200	bicomponente	210 mm	Ø 25mm / 70 mm²	380 gr	1	**77,89**

Pinza spellafili



Caratteristiche

- Manici ergonomici
- Testa pulita
- Per conduttori unipolari, a più fili, a fili sottili con isolamento in resina sintetica o gomma
- Ø massimo cavi 5mm, sezione 10 mm²
- Molla, vite di regolazione zigrinata e controdado posizionati all'interno
- DIN ISO 5744

Codice	Manici	⟷	Capacità taglio	Peso	📦	€ / cad.
UM00500500M0160	bicomponente	160 mm	Ø 5mm / 10 mm²	165 gr	1	**36,34**

Pinza spellafili automatica



Caratteristiche

- Regolazione automatica
- Per l'incisione della guaina dei cavi in materiale plastico

Codice	Ø filo	⟷	Peso		€ / cad.
UM00500500A0170	0,2 ÷ 6 mm	170 mm	140 gr	1	**35,17**

Pinza per capicorda isolati



Caratteristiche

- Corpo in lamiera di acciaio tranciato
- Esecuzione brunita
- Manici rivestiti in pvc tipo leggero
- Per capicorda isolati

Codice	Capicorda	⟷	Peso		€ / cad.
UM0040040015106	1,5 ÷ 6 mmq	210 mm	200 gr	1	**10,22**

Pinza a fustella



Caratteristiche

- Testa cromata, lucida
- Fustelle intercambiabili Ø 2 – 2.5 – 3 – 3.5 – 4 – 4.5 mm
- Molla di ritorno
- Autobloccante
- Corpo in acciaio speciale temperato ad olio
- Finestra di lettura della misura della fustella scelta
- Per punzonare fori su cuoio, tessuto e materiale sintetico

Codice	Manici	⟷	Peso	📦	€ / cad.
UM00400300F0220	resina sintetica (pvc)	220 mm	325 gr	1	**27,15**

Pinza regolabile autobloccante con ganasce concave



Caratteristiche

- Esecuzione nichelata
- Presa sicura di materiale tondo, piatto e sagomato
- Per alta sollecitazione
- Vite di regolazione e leva interna di rilascio a scatto
- Corpo in acciaio laminato temperato ad olio
- Ganasce in acciaio al cromo vanadio, forgiato
- DIN ISO 5743

Codice	Manici	⟷	Apertura ganasce	Peso	📦	€ / cad.
UM00400100A0180	non rivestiti	180 mm	30 mm	355 gr	1	**30,19**
UM00400100A0250	non rivestiti	250 mm	50 mm	545 gr	1	**32,04**
UM00400100A0300	non rivestiti	300 mm	60 mm	900 gr	1	**56,55**

Pinza regolabile autobloccante con ganasce a collo di cigno



Caratteristiche

- Esecuzione nichelata
- Presa sicura di materiale piatto e sagomato
- Per alta sollecitazione
- Vite di regolazione e leva interna di rilascio a scatto
- Corpo in acciaio laminato temperato ad olio
- Ganasce in acciaio al cromo vanadio, forgiate e stampate a caldo
- DIN ISO 5743
- Per il serraggio di pezzi e profili voluminosi con spessore fino a 40mm

Codice	Manici	⟷	Apertura ganasce	Peso	📦	€ / cad.
UM00400200A0280	non rivestiti	280 mm	90 mm	693 gr	1	**49,52**

Tenaglia per cementisti



Caratteristiche

- Esecuzione bonderizzata nera
- Rapida torsione e taglio del filo, in una sola operazione
- Durezza taglienti 61 HRC
- Taglienti ulteriormente temperati
- Ampie impugnature lisce per una facile torsione della mano
- Elevata resistenza all'usura
- Acciaio speciale bonificato, forgiato, temperato ad olio
- DIN ISO 9242

Codice	Manici	⟷	Ø filo 800 N/mm	Ø filo 1600 N/mm	Peso	📦	€ / cad.
UM0070010010220	non rivestiti	220 mm	3,2	1,8	345 gr	1	**20,96**
UM0070010010250	non rivestiti	250 mm	3,5	2,0	445 gr	1	**22,65**
UM0070010010280	non rivestiti	280 mm	3,5	2,2	455 gr	1	**24,69**

Troncabulloni



Caratteristiche

- Testa intercambiabile bonderizzata nera
- Manici a leva con angolazione ergonomica, in acciaio tubolare
- Capacità di taglio fino a durezza 44 HRC
- Taglienti robusti ulteriormente temperati ad induzione
- Durezza taglienti 62 HRC
- Impugnature robuste e maneggevoli
- Battuta forgiata con inserto ammortizzato
- Lama in acciaio al cromo vanadio ad alte prestazioni
- Lame facilmente regolabili singolarmente
- DIN ISO 5743

Codice	Manici	⟷	Capacità taglio	Peso	📦	€ / cad.
UM0070020020460	resina sintetica (pvc)	460 mm	8 -7 - 5 mm	1670 gr	1	**110,02**
UM0070020020620	resina sintetica (pvc)	620 mm	9 - 8 -7 mm	2370 gr	1	**129,70**
UM0070020020780	resina sintetica (pvc)	780 mm	11 - 9 -8 mm	4570 gr	1	**182,35**
UM0070020020900	resina sintetica (pvc)	900 mm	13 - 11 - 9 mm	4980 gr	1	**250,62**

Testa e viti ricambio per troncabulloni



Codice	⟷	📦	€ / cad.
UM007002002046R	460 mm	1	**62,88**
UM007002002062R	620 mm	1	**80,59**
UM007002002078R	780 mm	1	**119,86**
UM007002002090R	900 mm	1	**127,65**

Bulloni e viti ricambio per troncabulloni



Codice	⟷	📦	€ / cad.
UM00700202046R2	460 mm	1	**21,56**
UM00700202062R2	620 mm	1	**23,96**
UM00700202078R2	780 mm	1	**26,36**
UM00700202090R2	900 mm	1	**28,75**

5048 Tagliacavo in acciaio speciale



Caratteristiche

- Testa lucida
- Impugnatura isolata
- Per taglio cavi di rame e alluminio

Codice	⟷	Capacità taglio Ø	Peso		€ / cad.
UM0050480100600	600 mm	120 mm	250 gr	1	**166,10**
UM0050480100900	900 mm	240 mm	490 gr	1	**179,22**

7003 Cesoia modello Italia



Caratteristiche

- Lame in acciaio al carbonio
- Impugnatura plastificata
- Esecuzione brunita

Codice	⟷	Peso		€ / cad.
UM0070030010022	220 mm	350 gr	1	**25,48**
UM0070030010024	240 mm	460 gr	1	**27,42**
UM0070030010026	260 mm	485 gr	1	**30,33**
UM0070030010028	280 mm	685 gr	1	**34,09**

7004 Cesoia a doppia leva, tagliente diritto



Caratteristiche

- Lame in acciaio al carbonio
- Taglio diritto
- Impugnatura plastificata
- Esecuzione brunita
- Per taglio lamiere

Codice	⟷	Peso		€ / cad.
UM007004001250D	250 mm	480 gr	1	**31,94**

7004 Cesoia a doppia leva, tagliente sinistro



Caratteristiche

- Lame in acciaio al carbonio
- Taglio sinistro
- Impugnatura plastificata
- Esecuzione brunita
- Per taglio lamiere

Codice	⟷	Peso		€ / cad.
UM00700400125SX	250 mm	480 gr	1	**31,94**

7004 Cesoia a doppia leva, tagliente destro



Caratteristiche

- Lame in acciaio al carbonio
- Taglio destro
- Impugnatura plastificata
- Esecuzione brunita
- Per taglio lamiere

Codice	⟷	Peso		€ / cad.
UM00700400125DX	250 mm	480 gr	1	**31,94**

7004 Cesoia a doppia leva, tagliente passante sinistro



Caratteristiche

- Lame in acciaio al carbonio
- Taglio passante sinistro
- Impugnatura plastificata
- Esecuzione brunita
- Per taglio lamiere

Codice	⟷	Peso		€ / cad.
UM00700400126PS	260 mm	550 gr	1	**44,50**

7004 Cesoia a doppia leva, tagliente passante destro



Caratteristiche

- Lame in acciaio al carbonio
- Taglio passante destro
- Impugnatura plastificata
- Esecuzione brunita
- Per taglio lamiere

Codice	⟷	Peso	📦	€ / cad.
UM00700400126PD	260 mm	550 gr	1	**44,50**

6082 Q Chiave a settore con nasello quadro



Caratteristiche

- Acciaio al cromo vanadio
- Esecuzione cromata

Codice	Misura	⟷	Peso	📦	€ / cad.
UM0060820025 28Q	25x28 mm	136 mm	50 gr	1	**14,16**
UM0060820030 32Q	30x32 mm	136 mm	50 gr	1	**14,16**
UM0060820034 36Q	34x36 mm	170 mm	95 gr	1	**19,72**
UM0060820040 42Q	40x42 mm	170 mm	95 gr	1	**18,74**
UM0060820045 50Q	45x50 mm	205 mm	150 gr	1	**24,14**
UM0060820052 55Q	52x55 mm	205 mm	150 gr	1	**24,14**
UM0060820058 62Q	58x62 mm	240 mm	220 gr	1	**28,99**
UM0060820068 75Q	68x75 mm	240 mm	220 gr	1	**28,99**
UM0060820080 90Q	80x90 mm	280 mm	370 gr	1	**35,96**
UM0060820980 100Q	98x100 mm	280 mm	370 gr	1	**38,53**
UM0060820111 15Q	110x115 mm	320 mm	740 gr	1	**55,79**
UM0060820121 30Q	120x130 mm	320 mm	740 gr	1	**55,79**

6082 T Chiave a settore con nasello tondo



Caratteristiche

- Acciaio al cromo vanadio
- Esecuzione cromata

Codice	Misura	⟷	Peso	📦	€ / cad.
UM006082002528T	25x28 mm	136 mm	50 gr	1	**16,19**
UM006082003032T	30x32 mm	136 mm	50 gr	1	**16,19**
UM006082003436T	34x36 mm	170 mm	95 gr	1	**22,39**
UM006082004042T	40x42 mm	170 mm	95 gr	1	**22,39**
UM006082004550T	45x50 mm	205 mm	150 gr	1	**27,24**
UM006082005255T	52x55 mm	205 mm	150 gr	1	**27,24**
UM006082005862T	58x62 mm	240 mm	220 gr	1	**31,55**
UM006082006875T	68x75 mm	240 mm	220 gr	1	**31,55**
UM006082008090T	80x90 mm	280 mm	370 gr	1	**40,10**
UM006082098100T	98x100 mm	280 mm	370 gr	1	**42,95**
UM006082011115T	110x115 mm	320 mm	740 gr	1	**61,63**
UM006082012130T	120x130 mm	320 mm	740 gr	1	**61,63**

6082 SQ Chiave a settore snodata con nasello quadro



Caratteristiche

- Acciaio al cromo vanadio
- Esecuzione cromata

Codice	Misura	⟷	📦	€ / cad.
UM00608201535SQ	15x35 mm	170 mm	1	**47,13**
UM00608203550SQ	35x50 mm	210 mm	1	**57,21**
UM00608205080SQ	50x80 mm	280 mm	1	**78,13**
UM00608208012SQ	80x120 mm	345 mm	1	**110,99**
UM00608201280SQ	120x180 mm	475 mm	1	**149,18**

6082 ST Chiave a settore snodata con nasello tondo



Caratteristiche

- Acciaio al cromo vanadio
- Esecuzione cromata

Codice	Misura	Ø	⟷	📦	€ / cad.
UM00608201535ST	15x35 mm	3 mm	170 mm	1	**53,07**
UM00608203550ST	35x50 mm	4 mm	210 mm	1	**67,95**
UM00608205080ST	50x80 mm	5 mm	280 mm	1	**82,88**
UM00608208012ST	80x120 mm	6 mm	345 mm	1	**123,52**
UM00608201280ST	120x180 mm	8 mm	475 mm	1	**169,07**

6085 Chiave combinata tipo corto



Caratteristiche

- Acciaio al cromo vanadio
- Esecuzione cromata
- Testa inclinata e piegata a 15°

Codice	Misura	⟷	Peso	📦	€ / cad.
UM0060850100006	6 mm	105 mm	15 gr	1	**3,54**
UM0060850100007	7 mm	110 mm	19 gr	1	**3,89**
UM0060850100008	8 mm	120 mm	25 gr	1	**4,18**
UM0060850100009	9 mm	125 mm	30 gr	1	**4,74**
UM0060850100010	10 mm	135 mm	40 gr	1	**5,16**
UM0060850100011	11 mm	145 mm	45 gr	1	**5,31**
UM0060850100012	12 mm	155 mm	58 gr	1	**5,66**
UM0060850100013	13 mm	165 mm	75 gr	1	**6,01**
UM0060850100014	14 mm	175 mm	85 gr	1	**6,58**
UM0060850100015	15 mm	185 mm	100 gr	1	**6,93**
UM0060850100016	16 mm	185 mm	100 gr	1	**7,43**
UM0060850100017	17 mm	205 mm	125 gr	1	**7,78**
UM0060850100018	18 mm	205 mm	125 gr	1	**8,07**
UM0060850100019	19 mm	230 mm	160 gr	1	**8,28**
UM0060850100020	20 mm	230 mm	160 gr	1	**10,12**
UM0060850100021	21 mm	250 mm	195 gr	1	**10,89**
UM0060850100022	22 mm	250 mm	195 gr	1	**11,46**
UM0060850100023	23 mm	270 mm	275 gr	1	**12,95**
UM0060850100024	24 mm	270 mm	275 gr	1	**13,87**
UM0060850100025	25 mm	290 mm	250 gr	1	**13,95**
UM0060850100026	26 mm	290 mm	350 gr	1	**15,07**
UM0060850100027	27 mm	310 mm	420 gr	1	**15,50**
UM0060850100028	28 mm	310 mm	420 gr	1	**17,34**
UM0060850100029	29 mm	330 mm	495 gr	1	**19,18**
UM0060850100030	30 mm	330 mm	495 gr	1	**20,66**
UM0060850100032	32 mm	360 mm	575 gr	1	**22,22**

6085 Serie chiavi combinate tipo corto



Caratteristiche

- Acciaio al cromo vanadio
- Esecuzione cromata
- Testa inclinata e piegata a 15°

Codice	Serie	Misure		€ / cad.
UM006085000KT09	9 pz.	da 6 a 19mm (1 pz per tipo)	1	**52,50**
UM006085000KT26	26 pz.	da 6 a 32mm (1 pz per tipo)	1	**266,76**

6052 Chiave a forchetta doppia



Caratteristiche

- Acciaio al cromo vanadio
- Esecuzione cromata

Codice	Misura	⟷	Peso		€ / cad.
UM0060520100607	6x7 mm	120 mm	20 gr	1	**2,82**
UM0060520100709	8x9 mm	135 mm	30 gr	1	**3,50**
UM0060520101011	10x11 mm	150 mm	50 gr	1	**3,61**
UM0060520101213	12x13 mm	165 mm	70 gr	1	**4,35**
UM0060520101415	14x15 mm	180 mm	95 gr	1	**4,73**
UM0060520101617	16x17 mm	195 mm	125 gr	1	**6,00**
UM0060520101819	18x19 mm	210 mm	160 gr	1	**7,48**
UM0060520102022	20x22 mm	225 mm	195 gr	1	**9,18**
UM0060520102123	21x23 mm	240 mm	220 gr	1	**10,61**
UM0060520102426	24x26 mm	260 mm	300 gr	1	**13,96**
UM0060520102427	24x27 mm	260 mm	300 gr	1	**13,96**
UM0060520102528	25x28 mm	280 mm	350 gr	1	**15,87**
UM0060520102729	27x29 mm	280 mm	355 gr	1	**19,27**
UM0060520103032	30x32 mm	300 mm	450 gr	1	**20,22**

6052 Serie chiavi a forchetta doppia



Caratteristiche

- Acciaio al cromo vanadio
- Esecuzione cromata

Codice	Serie	Misure		€ / cad.
UM006052000KT08	8 pz.	da 6x7 a 20x22mm (1 pz per tipo)	1	**41,60**
UM006052000KT14	14 pz.	da 6x7 a 30x32mm (1 pz per tipo)	1	**135,55**

6081 Chiave dinamometrica a scatto



Caratteristiche

Chiavi dinamometriche di nuova tipologia progettate e costruite con caratteristiche tali da garantire prestazioni superiori a quelle richieste dalla norma UNI EN ISO 6789:2004. L'innovativo "meccanismo di scatto a braccio variabile" consente di regolare la coppia di serraggio mediante la variazione della posizione reciproca dei leverismi interni e non mediante il caricamento di una molla, come nel caso di chiavi dinamometriche a scatto tradizionali. La molla interna crea solamente il contrasto necessario allo scatto e al riarmo, lavorando sempre nella stessa condizione, indipendentemente dalla coppia esercitata: questo metodo innovativo garantisce una maggiore durata della taratura.

- Regolazione rapida
- Dopo l'uso non serve regolare la chiave sui valori più bassi della scala
- Brevettate
- Lunga durata della taratura
- Serraggi rapidi e precisi
- Ottima ripetibilità e affidabilità
- Impugnatura ergonomica
- Precisione di serraggio ± 3%
- Conforme alla norma UNI EN ISO 6789:2004
- Certificato di taratura con riferibilità internazionale

Codice	Capacità	□	Lunghezza	Peso		€ / cad.
UM0060810121060	10÷60 Nm	1/2"	380 mm	1 kg	1	**245,70**
UM0060810122010	20÷100 Nm	1/2"	450 mm	1,20 kg	1	**245,70**
UM0060810124020	40÷200 Nm	1/2"	450 mm	1,20 kg	1	**271,83**
UM0060810126035	60÷350 Nm	1/2"	590 mm	1,45 kg	1	**309,14**
UM0060810341680	160÷800 Nm	3/4"	1180 mm	6,70 kg	1	**1.118,43**
UM0060810342010	200÷1000 Nm	3/4"	1340 mm	7,40 kg	1	**1.318,93**

6072 Chiave a croce per smontaggio ruote



Caratteristiche

- Acciaio al cromo vanadio
- Esecuzione cromata

Codice	Misura		€ / cad.
UM0060720171922	17x19x22x13/16 mm	1	**38,75**

6073 Chiave a T snodata con testa maschio



Caratteristiche

- Snodo cardanico, con testa maschio esagonale
- Asta di manovra scorrevole ed estraibile
- Acciaio speciale al cromo vanadio
- Esecuzione cromata

Codice	⬡		€ / cad.
UM0060730010030	3 mm	1	**35,62**
UM0060730010040	4 mm	1	**35,62**
UM0060730010050	5 mm	1	**38,54**
UM0060730010060	6 mm	1	**46,87**
UM0060730010080	8 mm	1	**46,87**
UM0060730010100	10 mm	1	**47,34**

6076 Chiave a T snodata con bocca esagonale



Caratteristiche

- Snodo cardanico, con bocca esagonale
- Asta di manovra scorrevole ed estraibile
- Acciaio speciale al cromo vanadio
- Esecuzione cromata

Codice	⬡	📦	€ / cad.
UM0060760010060	6 mm	1	**34,15**
UM0060760010070	7 mm	1	**34,15**
UM0060760010080	8 mm	1	**34,15**
UM0060760010090	9 mm	1	**34,15**
UM0060760010100	10 mm	1	**37,44**
UM0060760010110	11 mm	1	**37,44**
UM0060760010120	12 mm	1	**37,44**
UM0060760010130	13 mm	1	**45,81**
UM0060760010140	14 mm	1	**45,81**
UM0060760010150	15 mm	1	**50,16**
UM0060760010160	16 mm	1	**50,16**
UM0060760010170	17 mm	1	**53,41**
UM0060760010180	18 mm	1	**54,89**
UM0060760010190	19 mm	1	**61,40**
UM0060760010200	20 mm	1	**63,22**
UM0060760010210	21 mm	1	**63,22**
UM0060760010220	22 mm	1	**63,22**
UM0060760010240	24 mm	1	**71,25**

6077 Chiave a T a tre teste esagonali



Caratteristiche

- Tre teste esagonali
- Asta di manovra fissa
- Acciaio speciale al cromo vanadio
- Testa nera fino a 7mm
- Per viti ad incasso

Codice	⬡	📦	€ / cad.
UM0060770010020	2 mm	1	**22,24**
UM0060770010025	2,5 mm	1	**22,24**
UM0060770010030	3 mm	1	**22,43**
UM0060770010035	3,5 mm	1	**22,43**
UM0060770010040	4 mm	1	**22,81**
UM0060770010045	4,5 mm	1	**22,81**
UM0060770010050	5 mm	1	**25,36**
UM0060770010060	6 mm	1	**27,49**
UM0060770010070	7 mm	1	**31,14**
UM0060770010080	8 mm	1	**41,07**
UM0060770010090	9 mm	1	**43,96**
UM0060770010100	10 mm	1	**58,87**
UM0060770010120	12 mm	1	**70,60**
UM0060770010140	14 mm	1	**94,64**

6077 KT07 Serie chiavi a T a tre teste esagonali



Caratteristiche

- Tre teste esagonali
- Asta di manovra fissa
- Acciaio speciale al cromo vanadio
- Testa nera fino a 7mm
- Per viti ad incasso

Codice	Serie	Misure	📦	€ / cad.
UM006077000KT07	7 pz.	2-2,5-3-4-5-6-8 mm	1	**183,65**

6080 Chiavi maschio esagonale piegate



Caratteristiche

- Acciaio speciale al Cromo Vanadio
- Esecuzione nichelata
- Per viti con esagono incassato
- Tipo corto

Codice	⬡	⟷	📦	€ / cad.
UM0060800000015	1,5 mm	45 mm	1	**0,59**
UM0060800000020	2 mm	50 mm	1	**0,59**
UM0060800000025	2,5 mm	56 mm	1	**0,70**
UM0060800000030	3 mm	63 mm	1	**0,82**
UM0060800000035	3,5 mm	66 mm	1	**1,87**
UM0060800000040	4 mm	70 mm	1	**1,72**
UM0060800000045	4,5 mm	75 mm	1	**2,42**
UM0060800000050	5 mm	80 mm	1	**2,26**
UM0060800000060	6 mm	90 mm	1	**2,85**
UM0060800000070	7 mm	95 mm	1	**3,58**
UM0060800000080	8 mm	100 mm	1	**5,72**
UM0060800000090	9 mm	105 mm	1	**6,65**
UM0060800000100	10 mm	112 mm	1	**7,31**
UM0060800000120	12 mm	125 mm	1	**11,48**
UM0060800000130	13 mm	132 mm	1	**16,25**
UM0060800000140	14 mm	140 mm	1	**16,25**
UM0060800000170	17 mm	160 mm	1	**28,53**
UM0060800000190	19 mm	180 mm	1	**37,50**
UM0060800000220	22 mm	200 mm	1	**57,33**

6080/P Chiavi maschio esagonale piegate, misure in pollici



Caratteristiche

- Acciaio speciale al Cromo Vanadio
- Esecuzione nichelata
- Per viti con esagono incassato
- Tipo corto

Codice	⬡	⟷	📦	€ / cad.
UM006080000116P	1/16”	45 mm	1	**0,57**
UM006080000564P	5/64”	50 mm	1	**0,57**
UM006080000332P	3/32”	56 mm	1	**0,75**
UM006080000764P	7/64”	57 mm	1	**0,75**
UM006080000180P	1/8”	63 mm	1	**0,75**
UM006080000964P	9/64”	64 mm	1	**0,88**
UM006080000532P	5/32”	70 mm	1	**1,13**
UM006080000316P	3/16”	80 mm	1	**1,70**
UM006080000732P	7/32”	85 mm	1	**2,07**
UM006080000140P	1/4”	90 mm	1	**2,07**
UM006080000516P	5/16”	100 mm	1	**5,28**
UM006080000380P	3/8”	105 mm	1	**6,59**
UM006080000120P	1/2”	132 mm	1	**11,87**

5028 KT07 Serie chiavi maschio esagonale piegate, con impugnatura



Caratteristiche

- Acciaio speciale al Cromo Vanadio
- Finitura satinata
- Punta nera
- Per viti con esagono incassato
- Impugnatura ergonomica in materiale bicomponente

Codice	⬡	Pezzi	📦	€ / cad.
UM005028000KT07	2,5-3-4-5-6-8-10 mm	7	1	**26,94**

5028 KT09 Serie chiavi maschio esagonale piegate, con testa sferica



Caratteristiche

- Acciaio speciale al Cromo Vanadio
- Esecuzione brunita
- Testa sferica
- Per viti con esagono incassato
- Consentono operazioni con inclinazioni fino a 25° rispetto all'asse della vite
- Supporto in plastica

Codice	⬡	Pezzi	📦	€ / cad.
UM005028000KT09	1,5-2-2,5-3-4-5-6-8-10 mm	9	1	**27,82**

5035 1/4 E Chiave a bussola con bocca esagonale, attacco 1/4"



Caratteristiche

- Acciaio speciale al cromo vanadio
- Esecuzione cromata

Codice	⬡	Peso	📦	€ / cad.
UM005035001404E	4 mm	10 gr	1	**2,02**
UM005035001445E	4,5 mm	11 gr	1	**2,18**
UM005035001405E	5 mm	11 gr	1	**2,02**
UM005035001455E	5,5 mm	12 gr	1	**2,23**
UM005035001406E	6 mm	12 gr	1	**2,02**
UM005035001407E	7 mm	12 gr	1	**2,02**
UM005035001408E	8 mm	12 gr	1	**2,02**
UM005035001409E	9 mm	14 gr	1	**2,02**
UM005035001410E	10 mm	14 gr	1	**2,02**
UM005035001411E	11 mm	20 gr	1	**1,90**
UM005035001412E	12 mm	22 gr	1	**1,90**
UM005035001413E	13 mm	25 gr	1	**1,90**
UM005035001414E	14 mm	28 gr	1	**2,00**

5035 3/8 P Chiave a bussola con bocca poligonale, attacco 3/8”



Caratteristiche

- Acciaio speciale al cromo vanadio
- Esecuzione cromata

Codice	◯	Peso	📦	€ / cad.
UM005035003806P	6 mm	20 gr	1	**3,22**
UM005035003807P	7 mm	21 gr	1	**3,22**
UM005035003808P	8 mm	22 gr	1	**3,22**
UM005035003809P	9 mm	23 gr	1	**3,22**
UM005035003810P	10 mm	23,5 gr	1	**3,41**
UM005035003811P	11 mm	24 gr	1	**3,41**
UM005035003812P	12 mm	25 gr	1	**3,41**
UM005035003813P	13 mm	29 gr	1	**3,59**
UM005035003814P	14 mm	33 gr	1	**3,78**
UM005035003815P	15 mm	44 gr	1	**4,45**
UM005035003816P	16 mm	45 gr	1	**4,58**
UM005035003817P	17 mm	50 gr	1	**4,77**
UM005035003818P	18 mm	55 gr	1	**4,83**
UM005035003819P	19 mm	58 gr	1	**4,83**
UM005035003820P	20 mm	59 gr	1	**5,01**
UM005035003821P	21 mm	63 gr	1	**5,01**
UM005035003822P	22 mm	79 gr	1	**5,14**

5035 1/2 P Chiave a bussola con bocca poligonale, attacco 1/2”



Caratteristiche

- Acciaio speciale al cromo vanadio
- Esecuzione cromata

Codice	◯	Peso	📦	€ / cad.
UM005035001208P	8 mm	35 gr	1	**4,59**
UM005035001209P	9 mm	40 gr	1	**4,59**
UM005035001210P	10 mm	50 gr	1	**4,59**
UM005035001211P	11 mm	55 gr	1	**4,59**
UM005035001212P	12 mm	60 gr	1	**4,59**
UM005035001213P	13 mm	62 gr	1	**4,59**
UM005035001214P	14 mm	65 gr	1	**4,59**
UM005035001215P	15 mm	68 gr	1	**4,59**
UM005035001216P	16 mm	70 gr	1	**4,59**
UM005035001217P	17 mm	73 gr	1	**5,73**
UM005035001218P	18 mm	77 gr	1	**6,41**
UM005035001219P	19 mm	80 gr	1	**6,41**
UM005035001220P	20 mm	85 gr	1	**6,41**
UM005035001221P	21 mm	90 gr	1	**6,41**
UM005035001222P	22 mm	100 gr	1	**7,08**
UM005035001223P	23 mm	105 gr	1	**7,08**
UM005035001224P	24 mm	110 gr	1	**8,77**
UM005035001225P	25 mm	120 gr	1	**8,77**
UM005035001226P	26 mm	125 gr	1	**8,77**
UM005035001227P	27 mm	130 gr	1	**10,12**
UM005035001228P	28 mm	140 gr	1	**10,79**
UM005035001230P	30 mm	165 gr	1	**10,79**
UM005035001232P	32 mm	195 gr	1	**10,79**

5035 1/2 E Chiave a bussola con bocca esagonale, attacco 1/2”



Caratteristiche

- Acciaio speciale al cromo vanadio
- Esecuzione cromata

Codice	⬡	Peso	📦	€ / cad.
UM005035001208E	8 mm	35 gr	1	**4,59**
UM005035001209E	9 mm	40 gr	1	**4,59**
UM005035001210E	10 mm	50 gr	1	**4,59**
UM005035001211E	11 mm	55 gr	1	**4,59**
UM005035001212E	12 mm	60 gr	1	**4,59**
UM005035001213E	13 mm	62 gr	1	**4,59**
UM005035001214E	14 mm	65 gr	1	**4,59**
UM005035001215E	15 mm	68 gr	1	**4,72**
UM005035001216E	16 mm	70 gr	1	**4,72**
UM005035001217E	17 mm	73 gr	1	**5,73**
UM005035001218E	18 mm	77 gr	1	**6,41**
UM005035001219E	19 mm	80 gr	1	**6,41**
UM005035001220E	20 mm	85 gr	1	**6,41**
UM005035001221E	21 mm	90 gr	1	**6,41**
UM005035001222E	22 mm	100 gr	1	**7,08**
UM005035001223E	23 mm	105 gr	1	**7,08**
UM005035001224E	24 mm	110 gr	1	**7,76**
UM005035001225E	25 mm	120 gr	1	**7,76**
UM005035001226E	26 mm	125 gr	1	**7,76**
UM005035001227E	27 mm	130 gr	1	**10,12**
UM005035001228E	28 mm	140 gr	1	**10,12**
UM005035001230E	30 mm	165 gr	1	**10,79**
UM005035001232E	32 mm	195 gr	1	**11,13**

5035 3/4 E Chiave a bussola con bocca esagonale, attacco 3/4”



Caratteristiche

- Acciaio speciale al cromo vanadio
- Esecuzione cromata

Codice	⬡	⟷	Peso	📦	€ / cad.
UM005035003422E	22 mm	52 mm	200 gr	1	**12,48**
UM005035003423E	23 mm	52 mm	210 gr	1	**12,48**
UM005035003424E	24 mm	52 mm	225 gr	1	**12,48**
UM005035003426E	26 mm	53 mm	275 gr	1	**12,48**
UM005035003427E	27 mm	53 mm	280 gr	1	**12,48**
UM005035003428E	28 mm	53 mm	285 gr	1	**12,82**
UM005035003430E	30 mm	55 mm	300 gr	1	**58,41**
UM005035003432E	32 mm	58 mm	320 gr	1	**15,85**
UM005035003433E	33 mm	58 mm	330 gr	1	**17,20**
UM005035003436E	36 mm	62 mm	450 gr	1	**17,20**
UM005035003438E	38 mm	65 mm	490 gr	1	**18,21**
UM005035003441E	41 mm	68 mm	525 gr	1	**25,97**
UM005035003446E	46 mm	73 mm	740 gr	1	**28,33**
UM005035003450E	50 mm	76 mm	835 gr	1	**29,00**

5035 1 E Chiave a bussola con bocca esagonale, attacco 1”



Caratteristiche

- Acciaio speciale al cromo vanadio
- Esecuzione cromata

Codice	⬡	⟷	Peso	📦	€ / cad.
UM005035000146E	46 mm	71 mm	750 gr	1	**64,59**
UM005035000150E	50 mm	74 mm	900 gr	1	**79,59**
UM005035000155E	55 mm	79 mm	1200 gr	1	**85,36**
UM005035000160E	60 mm	83 mm	1400 gr	1	**99,19**
UM005035000165E	65 mm	86 mm	1650 gr	1	**110,72**
UM005035000170E	70 mm	91 mm	2000 gr	1	**124,59**
UM005035000175E	75 mm	95 mm	2300 gr	1	**138,41**
UM005035000180E	80 mm	101 mm	2800 gr	1	**161,48**

5035 1/2 ME Chiave a bussola macchina con bocca esagonale, attacco 1/2”



Caratteristiche

- Acciaio speciale al cromo molibdeno
- Esecuzione fosfatata

Codice	⬡	⟷	📦	€ / cad.
UM00503501210ME	10 mm	38 mm	1	**8,82**
UM00503501211ME	11 mm	38 mm	1	**9,36**
UM00503501212ME	12 mm	38 mm	1	**9,36**
UM00503501213ME	13 mm	38 mm	1	**9,36**
UM00503501214ME	14 mm	38 mm	1	**9,36**
UM00503501215ME	15 mm	38 mm	1	**9,59**
UM00503501216ME	16 mm	38 mm	1	**9,59**
UM00503501217ME	17 mm	38 mm	1	**10,11**
UM00503501218ME	18 mm	38 mm	1	**10,94**
UM00503501219ME	19 mm	38 mm	1	**11,06**

5035 1/2 ME Chiave a bussola macchina con bocca esagonale, attacco 1/2”

Codice	⬡	⟷	📦	€ / cad.
UM00503501220ME	20 mm	38 mm	1	**11,06**
UM00503501221ME	21 mm	38 mm	1	**11,06**
UM00503501222ME	22 mm	38 mm	1	**11,06**
UM00503501223ME	23 mm	38 mm	1	**13,05**
UM00503501224ME	24 mm	38 mm	1	**14,17**
UM00503501226ME	26 mm	50 mm	1	**14,47**
UM00503501227ME	27 mm	50 mm	1	**15,70**
UM00503501230ME	30 mm	50 mm	1	**16,76**
UM00503501232ME	32 mm	50 mm	1	**19,94**

5035 3/4 ME Chiave a bussola con bocca esagonale, attacco 3/4”



Caratteristiche

- Acciaio speciale al cromo molibdeno
- Esecuzione fosfatata

Codice	⬡	⟷	📦	€ / cad.
UM00503503419ME	19 mm	51 mm	1	**23,52**
UM00503503421ME	21 mm	51 mm	1	**23,52**
UM00503503422ME	22 mm	51 mm	1	**23,52**
UM00503503423ME	23 mm	51 mm	1	**23,52**
UM00503503424ME	24 mm	51 mm	1	**24,59**
UM00503503426ME	26 mm	53 mm	1	**24,59**
UM00503503427ME	27 mm	53 mm	1	**24,59**
UM00503503428ME	28 mm	53 mm	1	**27,64**
UM00503503430ME	30 mm	53 mm	1	**26,23**
UM00503503432ME	32 mm	57 mm	1	**26,94**
UM00503503433ME	33 mm	57 mm	1	**26,94**
UM00503503434ME	34 mm	57 mm	1	**27,71**
UM00503503436ME	36 mm	57 mm	1	**32,18**
UM00503503438ME	38 mm	57 mm	1	**36,94**
UM00503503441ME	41 mm	58 mm	1	**41,05**
UM00503503446ME	46 mm	62 mm	1	**54,29**
UM00503503450ME	50 mm	68 mm	1	**58,41**

5035 1 ME Chiave a bussola macchina con bocca esagonale, attacco 1”



Caratteristiche

- Acciaio speciale al cromo molibdeno
- Esecuzione fosfatata

Codice	⬡	⟷	📦	€ / cad.
UM00503500136ME	36 mm	66 mm	1	**41,52**
UM00503500138ME	38 mm	66 mm	1	**50,72**
UM00503500141ME	41 mm	66 mm	1	**50,72**
UM00503500146ME	46 mm	72 mm	1	**57,20**
UM00503500150ME	50 mm	76 mm	1	**87,66**
UM00503500155ME	55 mm	84 mm	1	**91,77**
UM00503500160ME	60 mm	86 mm	1	**117,27**
UM00503500165ME	65 mm	92 mm	1	**136,39**
UM00503500170ME	70 mm	96 mm	1	**166,81**
UM00503500175ME	75 mm	102 mm	1	**217,06**
UM00503500180ME	80 mm	102 mm	1	**258,38**

5036 Prolunga per chiavi a bussola esagonali



Caratteristiche

- Acciaio speciale al cromo vanadio
- Esecuzione cromata

Codice	Attacco	⟷	📦	€ / cad.
UM0050360014050	1/4”	50 mm	1	**4,00**
UM0050360014100	1/4”	100 mm	1	**4,96**
UM0050360038125	3/8”	125 mm	1	**7,39**
UM0050360038250	3/8”	250 mm	1	**14,45**
UM0050360012125	1/2”	125 mm	1	**10,33**
UM0050360012250	1/2”	250 mm	1	**21,30**
UM0050360034200	3/4”	200 mm	1	**28,35**
UM0050360034400	3/4”	400 mm	1	**47,41**
UM0050360001200	1”	200 mm	1	**72,47**
UM0050360001400	1”	400 mm	1	**127,05**

5040 Leva a T con asta scorrevole



Caratteristiche

- Acciaio speciale al cromo vanadio
- Esecuzione cromata

Codice	Attacco	⟷	📦	€ / cad.
UM0050400000014	1/4”	115 mm	1	**6,14**
UM0050400000038	3/8”	165 mm	1	**14,45**
UM0050400000012	1/2”	250 mm	1	**15,81**
UM0050400000034	3/4”	495 mm	1	**48,46**
UM0050400000001	1”	508 mm	1	**114,90**

5041 Snodo cardanico



Caratteristiche

- Acciaio speciale al cromo vanadio
- Esecuzione cromata

Codice	Attacco	⟷	📦	€ / cad.
UM0050410000014	1/4”	40 mm	1	**8,03**
UM0050410000038	3/8”	56 mm	1	**12,21**
UM0050410000012	1/2”	75 mm	1	**17,24**
UM0050410000034	3/4”	102 mm	1	**104,10**

5044 3/4 Leva ad angolo, attacco 3/4”



Caratteristiche

- Acciaio speciale al cromo vanadio
- Esecuzione cromata

Codice	⟷		€ / cad.
UM0050440034305	305 mm	1	**64,22**

5046 Raccordo riduttore



Caratteristiche

- Acciaio speciale al cromo vanadio
- Esecuzione cromata

Codice	Attacco		€ / cad.
UM0050460003814	3/8” - 1/4”	1	**5,43**
UM0050460001234	3/4” - 1/2”	1	**16,43**
UM0050460000134	1” - 3/4”	1	**52,67**

5047 Raccordo aumentatore



Caratteristiche

- Acciaio speciale al cromo vanadio
- Esecuzione cromata

Codice	Attacco		€ / cad.
UM0050470003812	3/8” - 1/2”	1	**5,33**
UM0050470003401	3/4” - 1”	1	**24,75**

5037 Cricchetto reversibile



Caratteristiche

- Acciaio al cromo vanadio
- Esecuzione brunita
- Sbloccaggio rapido con pulsante
- Impugnatura ergonomica in gomma

Codice	Attacco	⟷		€ / cad.
UM0050370010012	1/2”	260 mm	1	**40,00**
UM0050370010014	1/4”	195 mm	1	**34,25**
UM0050370010038	3/8”	195 mm	1	**51,36**

5037 KT Assortimento bussole ed accessori





Caratteristiche

- Acciaio al cromo vanadio
- Esecuzione cromata
- In valigetta di plastica
- 172 pz.



Codice	Composizione	Peso		€ / cad.
UM00503700173KT	172 pz. da 1/2” - 1/4” - 3/8”	9200 gr	1	**312,00**

5082 Martello per meccanici



Caratteristiche

Martello per meccanici, modello tedesco. Testa piana quadra in acciaio temprato e manico in legno. DIN 1041.

Codice	Gr.	⟷	Peso totale	📦	€ / cad.
UM0050820000100	100	265 mm	180 gr	1	**9,77**
UM0050820000200	200	280 mm	255 gr	1	**9,94**
UM0050820000300	300	300 mm	410 gr	1	**12,68**
UM0050820000400	400	310 mm	510 gr	1	**14,20**
UM0050820000500	500	320 mm	600 gr	1	**15,35**
UM0050820000600	600	330 mm	700 gr	1	**17,81**
UM0050820000800	800	350 mm	960 gr	1	**20,75**
UM0050820001000	1000	360 mm	1150 gr	1	**22,54**

5087 Martello per carpentieri



Caratteristiche

Martello per carpentieri con testa in acciaio temprato a induzione e manico in legno, disponibile con o senza magnete fermachiodi.

Codice	Gr.	⟷	Peso totale	Versione	📦	€ / cad.
UM0050870000300	300	450 mm	500 gr	con magnete	1	**24,63**
UM0050870000400	400	450 mm	550 gr	con magnete	1	**28,25**
UM00508700300SM	300	450 mm	500 gr	senza magnete	1	**22,10**
UM00508700400SM	400	450 mm	550 gr	senza magnete	1	**25,72**

5088 Martello per muratori



Caratteristiche

Martello per muratori con testa in acciaio temprato a induzione e manico in legno. Testa a due battenti, uno a scalpello e uno a battente.

Codice	Gr.	⟷	Peso totale	📦	€ / cad.
UM0050880000400	400	370 mm	500 gr	1	**20,47**
UM0050880000600	600	370 mm	700 gr	1	**22,64**

5080 Mazzetta per muratori



Caratteristiche

Mazzetta per muratori e minatori. Doppia testa piana quadra in acciaio temprato, esecuzione verniciata, manico in legno. UNI 7777 - DIN 6475.

Codice	Gr.	⟷	Peso totale	📦	€ / cad.
UM0050800001000	1000	260 mm	1150 gr	1	**23,05**
UM0050800001250	1250	260 mm	1390 gr	1	**25,23**
UM0050800001500	1500	280 mm	1690 gr	1	**30,15**
UM0050800002000	2000	300 mm	2250 gr	1	**35,10**

5081 Mazza a coppia



Caratteristiche

Mazza a coppia con testa in acciaio temprato con battenti piani e spigoli smussati; manico in legno.

Codice	⟷	Peso totale	📦	€ / cad.
UM0050810000003	90 mm	3000 gr	1	**65,90**
UM0050810000005	90 mm	5000 gr	1	**90,90**

5076 Mazzuola con tasselli intercambiabili



Caratteristiche

Mazzuola a tasselli intercambiabili in materiale plastico (poliuretano), corpo in acciaio al carbonio e manico in legno. UNI 7784.

Codice	Ø	⟷	Peso totale	📦	€ / cad.
UM0050760000022	22 mm	260 mm	135 gr	1	**24,00**
UM0050760000028	28 mm	280 mm	245 gr	1	**26,88**
UM0050760000035	35 mm	310 mm	400 gr	1	**31,90**
UM0050760000042	42 mm	310 mm	625 gr	1	**40,00**
UM0050760000050	50 mm	320 mm	905 gr	1	**54,76**
UM0050760000060	60 mm	380 mm	1450 gr	1	**70,33**

Tasselli di ricambio per mazzuola 5076



Caratteristiche

Coppia di tasselli di ricambio in poliuretano per mazzuola 5076.

Codice	Ø		€ / cad.
UM005076000022R	22 mm	1	**7,10**
UM005076000028R	28 mm	1	**8,71**
UM005076000035R	35 mm	1	**10,90**
UM005076000042R	42 mm	1	**15,71**
UM005076000050R	50 mm	1	**22,05**
UM005076000060R	60 mm	1	**29,24**

5078 Mazzuola in gomma dura



Caratteristiche

Mazzuola a doppia testa bombata, in gomma dura e manico in legno.

Codice	Gr.	⟷	Peso totale		€ / cad.
UM0050780000030	30	310 mm	305 gr	1	**18,47**
UM0050780000050	50	320 mm	445 gr	1	**22,82**
UM0050780000060	60	320 mm	575 gr	1	**23,40**
UM0050780000070	70	320 mm	620 gr	1	**32,96**
UM0050780000100	100	320 mm	815 gr	1	**42,33**

5083 Mazzuola antirimbalzo rivestita in gomma



Caratteristiche

Mazzuola antirimbalzo, completamente rivestita in gomma.

Codice	Ø	Gr.		€ / cad.
UM0050830010050	50 mm	600	1	**29,42**
UM0050830010060	50 mm	1000	1	**34,71**

5089 Mazzuola monolitica



Caratteristiche

Mazzuola monolitica, in gomma dura nera.

Codice	Ø	Gr.		€ / cad.
UM0050890010050	50 mm	600	1	**34,71**
UM0050890010060	60 mm	1000	1	**54,41**

5085 Leverino per carpentiere



Caratteristiche

Leverino per carpentiere a sezione esagonale, con leva e leva-chiodi in acciaio temprato e apposita curvatura nelle zone attive. Verniciatura a polvere epossidica.

Codice	⬡	⟷	📦	€ / cad.
UM0050850000050	18 mm	50 mm	1	**20,18**
UM0050850000060	18 mm	60 mm	1	**21,49**
UM0050850000070	18 mm	70 mm	1	**24,71**
UM0050850000080	18 mm	80 mm	1	**26,69**
UM0050850000100	18 mm	100 mm	1	**33,81**

5060 Scalpello esagonale per muratore



Caratteristiche

Scalpello esagonale per muratori, modello a taglio, esecuzione verniciata.

Codice	⟷	Peso	📦	€ / cad.
UM0050600100250	250 mm	330 gr	1	**12,38**
UM0050600100300	300 mm	500 gr	1	**14,31**
UM0050600100350	350 mm	580 gr	1	**16,29**
UM0050600100400	400 mm	800 gr	1	**19,19**

5060 P Scalpello esagonale a punta per muratore



Caratteristiche

Scalpello esagonale per muratori, modello a punta, esecuzione verniciata.

Codice	⟷	Peso	📦	€ / cad.
UM005060010250P	250 mm	330 gr	1	**12,38**
UM005060010300P	300 mm	500 gr	1	**14,31**
UM005060010350P	350 mm	580 gr	1	**16,29**
UM005060010400P	400 mm	800 gr	1	**19,19**

5060 A Scalpello piatto in acciaio

Caratteristiche

Scalpello piatto, in acciaio cromo vanadio, esecuzione cromata.



Codice	⬡	⟷	Peso	📦	€ / cad.
UM005060010125A	10 mm	125 mm	75 gr	1	**11,64**
UM005060010150A	10 mm	150 mm	135 gr	1	**18,95**

5068 Bulino



Caratteristiche

Bulino in acciaio al cromo vanadio, esecuzione cromata.

Codice	⬡	⟷	Peso	📦	€ / cad.
UM0050680100100	8 mm	100 mm	30 gr	1	**10,05**
UM0050680100125	10 mm	125 mm	60 gr	1	**10,05**
UM0050680100150	10 mm	150 mm	105 gr	1	**13,49**

5067 Cacciaspine



Caratteristiche

Cacciaspine in acciaio al cromo vanadio, esecuzione cromata.

Codice	Ø	⟷	Peso	📦	€ / cad.
UM0050670100110	2 mm	110 mm	33 gr	1	**11,95**
UM0050670100128	3 mm	128 mm	37 gr	1	**11,95**
UM0050670100146	4 mm	146 mm	63 gr	1	**11,95**

5067 KT06 Assortimento cacciaspine, 6 pz.



Caratteristiche

Assortimento cacciaspine in acciaio al cromo vanadio, esecuzione cromata, 6 pz.

Codice	Composizione Ø	Peso	📦	€ / cad.
UM0050670100KT6	2-3-4-5-6-8 mm	420 gr	1	**82,91**

Pinza regolabile per tubi e dadi



Caratteristiche

- Esecuzione cromata
- Autoserrante, per tubi e dadi
- Superfici ganasce con denti trattati con speciale tempera
- Durezza denti 61 HRC
- Presa sicura con elevata resistenza all'usura
- Fermo di contrasto
- Acciaio al cromo vanadio, forgiato, temperato ad olio
- DIN ISO 8976
- Struttura robusta, ideale per impieghi esterni perché resistente allo sporco

Codice	Manici	⟷	Capacità presa Ø	Peso	📦	€ / cad.
UM00400100R0180	resina sintetica (pvc)	170 mm	5-30 mm	215 gr	1	**25,46**
UM00400100R0250	resina sintetica (pvc)	240 mm	5-36 mm	355 gr	1	**27,19**
UM00400100R0300	resina sintetica (pvc)	300 mm	6-46 mm	505 gr	1	**40,83**
UM00400100SR255	non rivestiti	240 mm	5-36 mm	355 gr	1	**32,81**
UM00400100SR305	non rivestiti	300 mm	6-46 mm	505 gr	1	**45,78**

Pinza e chiave combinata



Caratteristiche

- Manici ergonomici
- Esecuzione cromata
- Apertura chiave da 10 a 32mm, autoserrante da 17 a 32mm
- Per tutti i serraggi metrici ed in pollici
- Facile regolazione mediante pulsante direttamente sul pezzo da stringere
- Utilizzo come chiave universale
- Superfici ganasce con denti trattati con speciale tempera
- Elevata capacità di serraggio
- Fermo di contrasto
- Acciaio al cromo vanadio, forgiato, temperato ad olio
- DIN ISO 8976
- Struttura robusta e duratura

Codice	Manici	⟷	Capacità presa Ø	Peso	📦	€ / cad.
UM00400200T0250	bicomponente	260 mm	10-36 mm	375 gr	1	**52,71**

Giratubi con ganasce a 90°



Caratteristiche

- Superficie cromata e verniciata a polvere
- Forma svedese
- Impugnatura con profilo a doppia T
- Ganasce piegate a 90°
- Dentatura temperata ad induzione
- Denti contrari al senso di rotazione
- Acciaio al cromo vanadio, forgiato, temperato ad olio
- Ghiera con dispositivo anticaduta
- DIN ISO 5234

Codice	Manici	⟷	Capacità presa Ø	Peso	📦	€ / cad.
UM0060010090325	non rivestiti	325 mm	0-50 mm	800 gr	1	**51,75**
UM0060010090415	non rivestiti	415 mm	0-60 mm	1300 gr	1	**68,91**
UM0060010090540	non rivestiti	540 mm	10-80 mm	2300 gr	1	**105,97**
UM0060010090685	non rivestiti	685 mm	10-105 mm	4000 gr	1	**215,83**
UM0060010090750	non rivestiti	750 mm	10-125 mm	4800 gr	1	**294,99**

Giratubi con ganasce a S



Caratteristiche

- Superficie cromata e verniciata a polvere
- Forma svedese
- Impugnatura con profilo a doppia T
- Ganasce strette a S
- Dentatura temperata ad induzione
- Denti contrari al senso di rotazione
- Presa mediante tre punti di contatto al tubo, autoserrante
- Acciaio al cromo vanadio, forgiato, temperato ad olio
- Ghiera con dispositivo anticaduta
- DIN ISO 5234

Codice	Manici	⟷	Capacità presa Ø	Peso	📦	€ / cad.
UM0060020000270	non rivestiti	270 mm	0-35 mm	500 gr	1	**57,06**
UM0060020000335	non rivestiti	335 mm	0-50 mm	800 gr	1	**58,46**
UM0060020000430	non rivestiti	430 mm	0-60 mm	1400 gr	1	**76,35**
UM0060020000550	non rivestiti	550 mm	0-80 mm	2300 gr	1	**125,87**
UM0060020000700	non rivestiti	700 mm	10-105 mm	4400 gr	1	**206,06**

Giratubi regolabile a rullino con ganasce a 90°



Caratteristiche

- Corpo in lamiera
- Ganasce in acciaio a 90°
- Esecuzione verniciata

Codice	Capacità tubo	Apertura ganasce	⟷	Peso	📦	€ / cad.
UM0060030090175	1”	45 mm	175 mm	330 gr	1	**19,56**
UM0060030090225	1,5”	60 mm	225 mm	580 gr	1	**26,55**
UM0060030090275	2”	75 mm	275 mm	800 gr	1	**32,06**
UM0060030090300	2,5”	85 mm	300 mm	1000 gr	1	**36,33**
UM0060030090350	3”	100 mm	350 mm	1100 gr	1	**42,63**

5014 Tagliatubi tascabile



Caratteristiche

- Esecuzione verniciata
- Per il taglio di rame e leghe leggere
- Modello compatto per lavori in spazi ristretti

Codice	Capacità tubo (min-max)	Ø tubo	⟷	Peso	📦	€ / cad.
UM0050140322056	1/8” - 5/8”	3 ÷ 16 mm	56 mm	105 gr	1	**10,92**

5014 Tagliatubi a vite per rame



Caratteristiche

- In lega di alluminio
- Esecuzione verniciata
- Per il taglio di rame e leghe leggere

Codice	Capacità tubo (min-max)	Ø tubo	⟷	Peso	📦	€ / cad.
UM0050140330015	1/8” - 1” 1/8”	3 ÷ 30 mm	150 mm	290 gr	1	**27,16**

5014 Tagliatubi ad avanzamento telescopico



Caratteristiche

- In lega di alluminio
- Esecuzione verniciata
- Per il taglio di rame

Codice	Capacità tubo (min-max)	Ø tubo	⟷	Peso	📦	€ / cad.
UM0050140332013	1/8" - 1" 1/4"	3 ÷ 30 mm	135 mm	280 gr	1	**28,95**

Lame di ricambio per tagliatubi 5014



Caratteristiche

Lame di ricambio per tagliatubi 5014 tascabile, a vite, ad avanzamento telescopico.

Codice	📦	€ / cad.
UM005014030000R	10	**8,71**

5014 Tagliatubi a cremagliera



Caratteristiche

- Avanzamento a cricco
- Apertura manuale della lama dopo il taglio
- Per il taglio di plastica e gomma

Codice	Ø tubo	⟷	Peso	📦	€ / cad.
UM0050140642019	6 ÷ 42 mm	190 mm	300 gr	1	**24,57**

5054 Estrattore universale a 2 bracci per interni ed esterni



Caratteristiche

Estrattore universale per interni ed esterni, con griffe di estrazione standard a scorrimento rapido. Robusto, ad alte prestazioni e lunga durata. Ideale per l'estrazione di cuscinetti, ingranaggi, pulegge, ecc. e per l'estrazione di pezzi asimmetrici; adatto anche per lavori in spazi ristretti. In acciaio al cromo vanadio, con esecuzione cromata.

Codice	Dimensioni		€ / cad.
UM0050540000010	60x75 mm	1	**78,81**
UM0050540000020	80x75 mm	1	**83,19**
UM0050540000030	120x100 mm	1	**114,00**
UM0050540000040	140x100 mm	1	**137,40**
UM0050540000050	200x140 mm	1	**250,95**

Lima piatta parallela



Caratteristiche

Taglio doppio sul piatto; un bordo intagliato. Acciaio speciale ad alto contenuto di carbonio; durezza 64 HRC. Ideale per superfici piane, angoli, feritoie e affilatura utensili per l'agricoltura. UNI 5487.

Codice	Taglio	Pollici	⟷	Sezione		€ / cad.
LA020020200060B	bastardo	6	150 mm	16x4 mm	1	**6,63**
LA020020200060M	mezzodolce	6	150 mm	16x4 mm	1	**6,94**
LA020020200080B	bastardo	8	200 mm	20x5 mm	1	**7,56**
LA020020200080M	mezzodolce	8	200 mm	20x5 mm	1	**8,02**
LA020020200100B	bastardo	10	250 mm	25x6 mm	1	**10,18**
LA020020200100M	mezzodolce	10	250 mm	25x6 mm	1	**10,95**

Lima mezzotonda



Caratteristiche

Rastremazione a punta; taglio doppio sul dorso e sul piatto. Acciaio speciale ad alto contenuto di carbonio; durezza 64 HRC. Ideale per superfici concave, fori, bronzine e sbavature di raccordi; per operazioni manuali di sgrossatura e/o finitura su materiali metallici. UNI 5489.

Codice	Taglio	Pollici	⟷	Sezione	📦	€ / cad.
LA020020100060B	bastardo	6	150 mm	16x5 mm	1	**9,25**
LA020020100060M	mezzodolce	6	150 mm	16x5 mm	1	**9,72**
LA020020100080B	bastardo	8	200 mm	20x6,5 mm	1	**11,41**
LA020020100080M	mezzodolce	8	200 mm	20x6,5 mm	1	**12,18**
LA020020100100B	bastardo	10	250 mm	25x8 mm	1	**14,81**
LA020020100100M	mezzodolce	10	250 mm	25x8 mm	1	**16,19**

Lima quadrata



Caratteristiche

Rastremazione a punta; taglio doppio sulle 4 facce. Acciaio speciale ad alto contenuto di carbonio; durezza 64 HRC. Ideale per “tagli di chiavette” e per cavità quadre. UNI 5492.

Codice	Taglio	Pollici	⟷	Sezione	📦	€ / cad.
LA020020300060B	bastardo	6	150 mm	6x6 mm	1	**6,94**
LA020020300060M	mezzodolce	6	150 mm	6x6 mm	1	**7,56**
LA020020300080B	bastardo	8	200 mm	8x8 mm	1	**8,48**
LA020020300080M	mezzodolce	8	200 mm	8x8 mm	1	**8,95**
LA020020300100B	bastardo	10	250 mm	10x10 mm	1	**11,26**
LA020020300100M	mezzodolce	10	250 mm	10x10 mm	1	**11,88**

Lima triangolare



Caratteristiche

Rastremazione a punta; taglio doppio; acciaio speciale ad alto contenuto di carbonio; durezza 64 HRC. Classica lima per aggiustatori meccanici per ottenere superfici piane: stampi, piani di riscontro, banchine e lardoni di macchine utensili. UNI 5494.

Codice	Taglio	Pollici	⟷	Sezione	📦	€ / cad.
LA020020500060B	bastardo	6	150 mm	10 mm	1	**8,25**
LA020020500060M	mezzodolce	6	150 mm	10 mm	1	**8,64**
LA020020500080B	bastardo	8	200 mm	12 mm	1	**10,26**
LA020020500080M	mezzodolce	8	200 mm	12 mm	1	**10,64**
LA020020500100B	bastardo	10	250 mm	16 mm	1	**13,88**
LA020020500100M	mezzodolce	10	250 mm	16 mm	1	**14,34**

Lima tonda



Caratteristiche

Taglio doppio; acciaio speciale ad alto contenuto di carbonio; durezza 64 HRC. Ideale per fori, superfici concave, bronzine ecc.. UNI 5493.

Codice	Taglio	Pollici	⟷	Sezione	📦	€ / cad.
LA020020400060B	bastardo	6	150 mm	6 mm	1	**6,48**
LA020020400060M	mezzodolce	6	150 mm	6 mm	1	**6,63**
LA020020400080B	bastardo	8	200 mm	8 mm	1	**7,56**
LA020020400080M	mezzodolce	8	200 mm	8 mm	1	**7,71**
LA020020400100B	bastardo	10	250 mm	10 mm	1	**9,87**
LA020020400100M	mezzodolce	10	250 mm	10 mm	1	**10,33**

Manico in legno per lime



Caratteristiche

In legno, adatto a lime per meccanica.

Codice	Lime	⟷	📦	€ / cad.
LA0200200000406	4-6”	100 mm	1	**1,39**
LA0200200000708	7-8”	110 mm	1	**1,50**
LA0200200000912	9-12”	120 mm	1	**1,57**

5000 Seghetto



Caratteristiche

Seghetto con asta in tubo rettangolare in lega di alluminio, per lame da 12”.

Codice	⟷	Peso	📦	€ / cad.
UM0050000120450	450 mm	500 gr	1	**18,67**

Lama bimetallica in HSS per seghetto



Caratteristiche

Lama per seghetto bimetallica in HSS, superflessibile, di elevata durezza. Particolarmente indicata per il taglio di tutti i materiali metallici, ferrosi e non ferrosi.

Codice	Dentatura		€ / cad.
LA1700040230018	18	1	**3,55**
LA1700040230024	24	1	**3,55**
LA1700040230032	32	1	**3,55**

Lama progressiva in HSS per seghetto



Caratteristiche

Lama per seghetto bimetallica in HSS, superflessibile, di elevata durezza, dotata di denti con passo progressivo che impediscono alla lama stessa di incepparsi all'avvio. Particolarmente indicata per il taglio di tutti i materiali metallici, ferrosi e non ferrosi.

Codice	Dentatura		€ / cad.
LA170004023012P	progressiva - 1/2"	1	**3,17**

5001 Archetto in acciaio



Caratteristiche

Archetto leggero in acciaio trafilato, esecuzione verniciata, per lame tipo puck.

Codice	⟷	Peso	📦	€ / cad.
UM0050010100240	240 mm	100 gr	1	**4,04**

5020 P Cutter professionale

Caratteristiche

Cutter professionale con custodia in lega di zinco.



Codice	⟷ lama	Peso	📦	€ / cad.
UM005020010170P	170 mm	130 gr	1	**10,50**

5020 Cutter con blocco automatico





Caratteristiche

Cutter con blocco automatico, custodia in ABS-gomma, spazio interno per alloggiamento lame di ricambio.

Codice	⟷ lama	Tipo	📦	€ / cad.
UM0050200100180	100x18 mm	cutter	1	**6,90**
UM005020010018R	100x18 mm	lame di ricambio	10	**7,59**

Forbici multiuso



Caratteristiche

Forbici multiuso con lame in acciaio inox, durezza 50-52HRC e rivestimento al titanio. Una lama microdentata antiscivolo e una lama a rasoio; impugnature ergonomiche in bimateriale, soft touch. Forbici ideali per il taglio di gomma, cartone, cuoio, stoffa,ecc.

Codice	⟷	Peso	📦	€ / cad.
SP000100500018	140 mm	36 gr	1	**6,47**
SP000100500019	165 mm	43 gr	1	**7,08**
SP000100500020	205 mm	106 gr	1	**8,38**
SP000100500021	230 mm	110 gr	1	**10,31**

5010 Forbici multiuso tipo francese



Caratteristiche

Forbici multiuso, tipo francese, con lame in acciao al carbonio C50, nichelate.

Codice	⟷	Peso	📦	€ / cad.
UM0050100100125	125 mm	60 gr	1	**12,19**
UM0050100100155	155 mm	79 gr	1	**13,60**

5010 S Forbici da sarto



Caratteristiche

Forbici da sarto con lame in acciaio al carbonio C50, nichelate, con manici verniciati.

Codice	⟷	Peso	📦	€ / cad.
UM005010010205S	205 mm	220 gr	1	**21,30**
UM005010010255S	255 mm	300 gr	1	**26,32**

Forbici per elettricista



Caratteristiche

Forbici per elettricista con lame in acciaio inox, spessore 3mm, durezza 50-52HRC. Impugnature ergonomiche in bimateriale (nylon + TPR). Lama microdentata finissima; doppia presa per una maggiore forza. Forbici specifiche per elettricisti.

Codice	⟷	Peso		€ / cad.
SP000100500017	160 mm	80 gr	1	**16,33**

Forbici per elettricista SVOLTA



Caratteristiche

Forbici per elettricisti, ad uso professionale, con lame e corpo in acciaio altamente tecnologico inox Mo-Va, durezza 5860HRC. Lame microdentate finissime, 0.25mm, impugnature ergonomiche in nylon con una percentuale del 30% di fibra di vetro, doppia presa antiscivolo su entrambi gli anelli per una maggiore forza, appoggiadito antiscivolo, con fessura sulla lama per la pulizia di parti in plastica nelle scatole elettriche. Movimento scorrevole per un taglio netto su cavi con diametro 50 mm^2 taglio netto su cavi in rame con spessore fino a 0.5mm, funzione di crimpaggio integrata: può crimpare terminali da 0.5-4 mm^2, elevate performance pro-grip antiusura

Codice	⟷	Peso		€ / cad.
SP000100500016	145 mm	82 gr	1	**32,50**

7081 Flessometro



Caratteristiche

Flessometro con custodia in ABS-gomma.

Codice	⟷	Peso	Rivetto		€ / cad.
UM0070810103013	3 mt x 13 mm	156 gr	standard	1	**7,55**
UM0070810105019	5 mt x 19 mm	251 gr	magnetico	1	**11,45**

5042 Oliatore in metallo



Caratteristiche

Oliatore professionale con corpo in metallo, cannuccia flessibile.

Codice	Capacità		€ / cad.
UM0050420100200	200 gr	1	**30,85**
UM0050420100300	300 gr	1	**33,58**
UM0050420100500	500 gr	1	**35,49**

5086 Kit traccialinee



Caratteristiche

Kit traccialinee con cassa in materiale plastico antiurto, sistema di svolgimento con bloccaggio e riavvolgimento rapido del filo (cotone, 30 mt), completo di barattolo di polvere, colore blu.



Codice	Lunghezza filo		€ / cad.
UM0050860000KIT	30 mt	1	**14,55**

Polvere per kit traccialinee 5086



Caratteristiche

Barattolo di polvere, colore blu, per traccialinee 5086.

Codice	Peso		€ / cad.
UM0050860000180	180 gr	1	**5,50**

Pennello piatto



Caratteristiche

Pennello piatto con manico in legno certificato FSC e finitura antiscivolo LaserTouch (realizzata con incisione laser senza l'utilizzo di solventi per garantire maggiore grip nella zona di presa), ghiera in acciaio inox, setola in fibra FillPro (filamento sintetico conico che consente un alto assorbimento ed un rilascio graduale della pittura, garantendo elevate performance). Per uso professionale, ideale per smalti a solvente e idropitture.

Codice	Misura	Lunghezza	Spessore		€ / cad.
PE0010010010025	25 mm	57 mm	12,5 mm	1	**8,75**
PE0010010010038	38 mm	57 mm	15 mm	1	**10,04**
PE0010010010050	50 mm	64 mm	16 mm	1	**11,73**
PE0010010010065	65 mm	70 mm	18 mm	1	**16,68**

Pennello piatto triplo spessore



Caratteristiche

Pennello piatto, triplo spessore, con manico in legno certificato FSC, finitura antiscivolo LaserTouch (realizzata con incisione laser senza l'utilizzo di solventi per garantire maggiore grip nella zona di presa), ghiera in acciaio inox, setola bionda selezionata. Per uso professionale, ideale per smalti a solvente e idropitture.

Codice	Misura	Lunghezza	Spessore		€ / cad.
PE0010010020030	30 mm	51 mm	15 mm	1	**3,51**
PE0010010020040	40 mm	57 mm	15 mm	1	**4,43**
PE0010010020050	50 mm	64 mm	15 mm	1	**7,58**
PE0010010020060	60 mm	64 mm	15 mm	1	**8,70**
PE0010010020070	70 mm	70 mm	15 mm	1	**10,16**

Pennello piatto Eco



Caratteristiche

Pennello piatto con manico in legno, setola bionda mista. Ideale per usi generici.

Codice	Misura	Lunghezza	Spessore		€ / cad.
PE0010010090020	20 mm	44 mm	15 mm	1	**1,81**
PE0010010090030	30 mm	44 mm	15 mm	1	**2,10**
PE0010010090040	40 mm	51 mm	15 mm	1	**2,44**
PE0010010090050	50 mm	51 mm	15 mm	1	**2,72**

Radiatore



Caratteristiche

Radiatore con manico in legno certificato FSC e finitura antiscivolo LaserTouch (realizzata con incisione laser senza l'utilizzo di solventi per garantire maggiore grip nella zona di presa), ghiera in acciaio inox, setola in fibra FillPro (filamento sintetico conico che consente un alto assorbimento ed un rilascio graduale della pittura, garantendo elevate performance). Per uso professionale, ideale per smalti a solvente e idropitture.

Codice	Misura	Lunghezza	Spessore		€ / cad.
PE0010010030030	30 mm	57 mm	9 mm	1	**6,17**
PE0010010030040	40 mm	57 mm	9 mm	1	**6,63**
PE0010010030050	50 mm	64 mm	9 mm	1	**7,53**
PE0010010030060	60 mm	70 mm	9 mm	1	**9,11**

Plafoniera



Caratteristiche

Plafoniera con manico in legno certificato FSC e finitura antiscivolo LaserTouch (realizzata con incisione laser senza l'utilizzo di solventi per garantire maggiore grip nella zona di presa), ghiera in acciaio inox, setola in fibra FillPro (filamento sintetico conico che consente un alto assorbimento ed un rilascio graduale della pittura, garantendo elevate performance). Per uso professionale, ideale per idropitture.

Codice	Misura	Lunghezza	Spessore		€ / cad.
PE0010010040070	70x30 mm	76 mm	30 mm	1	**15,57**
PE0010010040100	100x30 mm	76 mm	30 mm	1	**18,01**
PE0010010040120	120x30 mm	76 mm	30 mm	1	**20,19**

Rullo Malerstreif



Caratteristiche

Rullo con manico SoftTouch comfort, in tessuto Malerstreif poliammide verde termosaldato e risvoltato. Per uso professionale, ideale per quarzi e idropitture su superfici ruvide ed esterni.

Codice	Tipo	Misura	Altezza fibre	Ø	Ø manico		€ / cad.
PE0010010050020	rullo + manico	220 mm	21 mm	50 mm	8 mm	1	**19,21**
PE001001005002R	ricambio rullo	220 mm	21 mm	50 mm	8 mm	1	**12,62**

Rullo in poliammide



Caratteristiche

Rullo con manico SoftTouch comfort, in poliammide con filo giallo, termosaldato e risvoltato. Per uso professionale. Ideale per tutte le idropitture su superfici poco ruvide.

Codice	Tipo	Misura	Altezza fibre	Ø	Ø manico		€ / cad.
PE0010010050022	rullo + manico	220 mm	12 mm	50 mm	8 mm	1	**17,82**
PE001001005022R	ricambio rullo	220 mm	12 mm	50 mm	8 mm	1	**11,50**

Mini rullo, blu



Caratteristiche

Mini rullo in tessuto Teflon® surface protector. Per uso professionale. Ideale per smalti all'acqua. Fornito in box da 10 pezzi.

Codice	Misura	Altezza fibre	Ø	Ø manico		€ / cad.
PE0010010060101	110 mm	6 mm	18 mm	6 mm	1	**26,23**

Mini rullo, rosso



Caratteristiche

Mini rullo in tessuto Teflon® surface protector. Per uso professionale. Ideale per smalti a solvente. Fornito in box da 10 pezzi.

Codice	Misura	Altezza fibre	Ø	Ø manico		€ / cad.
PE0010010060102	110 mm	4 mm	18 mm	6 mm	1	**26,23**

Mini rullo, bianco



Caratteristiche

Mini rullo in tessuto Teflon® surface protector. Per uso professionale. Ideale per tutti i tipi di idropitture su superfici lisce e poco ruvide. Fornito in box da 10 pezzi.

Codice	Misura	Altezza fibre	Ø	Ø manico		€ / cad.
PE0010010060103	110 mm	12 mm	18 mm	6 mm	1	**26,23**

Manico per mini rullo e rullotto



Caratteristiche

Manico SoftTouchcomfort per mini rullo e rullotto. Compatibile con pertiche telescopiche Systemblock.

Codice	Misura	Ø manico	Lunghezza manico		€ / cad.
PE0010010070062	60 mm	6 mm	275 mm	1	**3,37**
PE0010010070063	60 mm	6 mm	370 mm	1	**3,37**
PE0010010070012	110 mm	6 mm	275 mm	1	**3,52**
PE0010010070013	110 mm	6 mm	370 mm	1	**3,52**

Pertica



Caratteristiche

Pertica telescopica, sistema di aggancio sicuro Systemblock, in ferro verniciato.

Codice	Misura		€ / cad.
PE0010010080011	110/200 mm	1	**10,66**

11 CHIMICI


lubri ra
antigrip lubrificante al rame
USAMI
PER
LUBRIFIC
E PREVEN
GRIPPAG
FINO A 12
take
lubri si
USAM
PER
LUBRIF
&DISTA
take

Spray e spray Linea Optimum		1085-1109
Linea mani		1109-1113
Detergenza acquosa e igienizzazione		1113-1120
Detergenza base solvente e disincrostazione		1121-1123
Linea auto		1123-1125
Sicurezza e protezione		1126-1130
Fluidi lubrorefrigeranti e additivi		1131-1141
Fluidi da taglio		1142-1144
Lubrificanti industriali		1145-1164
Siliconi, schiume, ancoranti		1165-1167
Adesivi e sigillanti		1168-1181
Accessori		1181-1185

Legenda simboli


ferramenta


industria


auto


ufficio

ACRY PAINT vernice acrilica



Caratteristiche

ACRY PAINT è una vernice acrilica professionale a rapida velocità di essiccazione, ideale per ferro, acciaio, vetro, plastica, legno, alluminio, e molti altri materiali. Garantisce un'elevata copertura, con finitura lucida di ottima qualità per tutti i colori; notevole resistenza all'azione del tempo ed ai graffi. Per uso professionale.

Applicazioni: ACRY PAINT può essere utilizzata su numerosi metalli e superfici, quali acciaio, ferro, plastica, legno, alluminio, ottone, ecc.

Codice	Colore	RAL	Formato		€ / cad.
CH9330010200190	Alluminio grigiastro	9007	400 ml	1	**9,18**
CH9330010200189	Alluminio	9006	400 ml	1	**9,18**
CH9330010200115	Arancio giallastro	2000	400 ml	1	**9,18**
CH9330010200117	Arancio pastello	2003	400 ml	1	**9,18**
CH9330010200092	Arancio puro	2004	400 ml	1	**9,18**
CH9330010200116	Arancio scuro	2002	400 ml	1	**9,18**
CH9330010200099	Avorio chiaro	1015	400 ml	1	**9,18**
CH9330010200108	Avorio	1014	400 ml	1	**9,18**
CH9330010200113	Beige grigio	1019	400 ml	1	**9,18**
CH9330010200185	Bianco crema	9001	400 ml	1	**9,18**
CH9330010200186	Bianco grigio	9002	400 ml	1	**9,18**
CH9330010200081	Bianco puro lucido	9010	400 ml	1	**9,18**
CH9330010200193	Bianco traffico lucido	9016	400 ml	1	**9,18**
CH9330010200191	Bianco opaco	9010	400 ml	1	**9,18**
CH9330010200194	Bianco papiro	9018	400 ml	1	**9,18**
CH9330010200107	Bianco perla	1013	400 ml	1	**9,18**
CH9330010200192	Bianco satinato	9010	400 ml	1	**9,18**
CH9330010200187	Bianco segnale	9003	400 ml	1	**9,18**
CH9330010200148	Blu acqua	5021	400 ml	1	**9,18**
CH9330010200142	Blu azzurro	5009	400 ml	1	**9,18**
CH9330010200141	Blu brillante	5007	400 ml	1	**9,18**
CH9330010200089	Blu cielo	5015	400 ml	1	**9,18**
CH9330010200145	Blu cobalto	5013	400 ml	1	**9,18**
CH9330010200143	Blu genziana	5010	400 ml	1	**9,18**
CH9330010200144	Blu luce	5012	400 ml	1	**9,18**

ACRY PAINT vernice acrilica

Codice	Colore	RAL	Formato		€ / cad.
CH9330010200139	Blu oltremare	5002	400 ml	1	**9,18**
CH9330010200149	Blu pastello	5024	400 ml	1	**9,18**
CH9330010200090	Blu segnale	5005	400 ml	1	**9,18**
CH9330010200146	Blu traffico	5017	400 ml	1	**9,18**
CH9330010200147	Blu turchese	5018	400 ml	1	**9,18**
CH9330010200138	Blu verdastro	5001	400 ml	1	**9,18**
CH9330010200140	Blu zaffiro	5003	400 ml	1	**9,18**
CH9330010200095	Giallo cadmio	1021	400 ml	1	**9,18**
CH9330010200098	Giallo cromo	1007	400 ml	1	**9,18**
CH9330010200114	Giallo melone	1028	400 ml	1	**9,18**
CH9330010200106	Giallo oro	1004	400 ml	1	**9,18**
CH9330010200105	Giallo sabbia	1002	400 ml	1	**9,18**
CH9330010200094	Giallo segnale	1003	400 ml	1	**9,18**
CH9330010200093	Giallo traffico	1023	400 ml	1	**9,18**
CH9330010200111	Giallo zafferano	1017	400 ml	1	**9,18**
CH9330010200112	Giallo zinco	1018	400 ml	1	**9,18**
CH9330010200110	Giallo zolfo	1016	400 ml	1	**9,18**
CH9330010200170	Grigio agata	7038	400 ml	1	**9,18**
CH9330010200160	Grigio antracite opaco	7016	400 ml	1	**9,18**
CH9330010200100	Grigio antracite	7016	400 ml	1	**9,18**
CH9330010200086	Grigio argento	7001	400 ml	1	**9,18**
CH9330010200159	Grigio beige	7006	400 ml	1	**9,18**
CH9330010200167	Grigio blu	7031	400 ml	1	**9,18**
CH9330010200097	Grigio chiaro	7035	400 ml	1	**9,18**
CH9330010200096	Grigio ferro	7011	400 ml	1	**9,18**
CH9330010200172	Grigio finestra	7040	400 ml	1	**9,18**
CH9330010200168	Grigio ghiaia	7032	400 ml	1	**9,18**
CH9330010200169	Grigio giallo opaco	7034	400 ml	1	**9,18**
CH9330010200164	Grigio grafite opaco	7024	400 ml	1	**9,18**
CH9330010200163	Grigio grafite	7024	400 ml	1	**9,18**
CH9330010200162	Grigio ombra opaco	7022	400 ml	1	**9,18**
CH9330010200165	Grigio pietra	7030	400 ml	1	**9,18**
CH9330010200166	Grigio pietra satinato	7030	400 ml	1	**9,18**
CH9330010200171	Grigio quarzo	7039	400 ml	1	**9,18**
CH9330010200157	Grigio segnale	7004	400 ml	1	**9,18**
CH9330010200161	Grigio nerastro	7021	400 ml	1	**9,18**

ACRY PAINT vernice acrilica

Codice	Colore	RAL	Formato		€ / cad.
CH9330010200174	Grigio tele 4	7047	400 ml	1	**9,18**
CH9330010200158	Grigio topo	7005	400 ml	1	**9,18**
CH9330010200173	Grigio traffico B	7043	400 ml	1	**9,18**
CH9330010200134	Lilla blu	4005	400 ml	1	**9,18**
CH9330010200184	Marrone arancio	8023	400 ml	1	**9,18**
CH9330010200178	Marrone capriolo	8007	400 ml	1	**9,18**
CH9330010200181	Marrone cioccolato opaco	8017	400 ml	1	**9,18**
CH9330010200084	Marrone cioccolato	8017	400 ml	1	**9,18**
CH9330010200182	Marrone grigio	8019	400 ml	1	**9,18**
CH9330010200183	Marrone grigio opaco	8019	400 ml	1	**9,18**
CH9330010200180	Marrone mogano	8016	400 ml	1	**9,18**
CH9330010200085	Marrone noce	8011	400 ml	1	**9,18**
CH9330010200175	Marrone ocra	8001	400 ml	1	**9,18**
CH9330010200176	Marrone segnale	8002	400 ml	1	**9,18**
CH9330010200179	Marrone seppia	8014	400 ml	1	**9,18**
CH9330010200177	Marrone terracotta	8003	400 ml	1	**9,18**
CH9330010200083	Nero lucido	9005	400 ml	1	**9,18**
CH9330010200082	Nero opaco	9005	400 ml	1	**9,18**
CH9330010200188	Nero satinato	9005	400 ml	1	**9,18**
CH9330010200135	Porpora traffico	4006	400 ml	1	**9,18**
CH9330010200136	Porpora violetto	4007	400 ml	1	**9,18**
CH9330010200129	Rosa chiaro	3015	400 ml	1	**9,18**
CH9330010200130	Rosato	3017	400 ml	1	**9,18**
CH9330010200118	Rosso arancio chiaro	2008	400 ml	1	**9,18**
CH9330010200121	Rosso carminio	3002	400 ml	1	**9,18**
CH9330010200091	Rosso fuoco	3000	400 ml	1	**9,18**
CH9330010200132	Rosso lampone	3027	400 ml	1	**9,18**
CH9330010200128	Rosso marrone	3011	400 ml	1	**9,18**
CH9330010200127	Rosso ossido opaco	3009	400 ml	1	**9,18**
CH9330010200126	Rosso ossido	3009	400 ml	1	**9,18**
CH9330010200123	Rosso porpora	3004	400 ml	1	**9,18**
CH9330010200122	Rosso rubino	3003	400 ml	1	**9,18**
CH9330010200120	Rosso segnale	3001	400 ml	1	**9,18**
CH9330010200131	Rosso traffico	3020	400 ml	1	**9,18**
CH9330010200125	Rosso vino opaco	3005	400 ml	1	**9,18**

ACRY PAINT vernice acrilica

Codice	Colore	RAL	Formato		€ / cad.
CH9330010200124	Rosso vino	3005	400 ml	1	**9,18**
CH9330010200080	Trasparente lucido	--	400 ml	1	**9,18**
CH9330010200104	Trasparente opaco	--	400 ml	1	**9,18**
CH9330010200155	Verde cromo opaco	6020	400 ml	1	**9,18**
CH9330010200154	Verde giallo	6018	400 ml	1	**9,18**
CH9330010200119	Verde menta 2080	--	400 ml	1	**9,18**
CH9330010200087	Verde menta	6029	400 ml	1	**9,18**
CH9330010200153	Verde muschio opaco	6005	400 ml	1	**9,18**
CH9330010200088	Verde muschio	6005	400 ml	1	**9,18**
CH9330010200152	Verde oliva opaco	6003	400 ml	1	**9,18**
CH9330010200151	Verde oliva	6003	400 ml	1	**9,18**
CH9330010200103	Verde pallido	6021	400 ml	1	**9,18**
CH9330010200102	Verde primavera	6002	400 ml	1	**9,18**
CH9330010200101	Verde reseda	6011	400 ml	1	**9,18**
CH9330010200150	Verde smeraldo	6001	400 ml	1	**9,18**
CH9330010200156	Verde traffico	6024	400 ml	1	**9,18**
CH9330010200133	Viola erica	4003	400 ml	1	**9,18**
CH9330010200137	Violetto segnale	4008	400 ml	1	**9,18**

ANTI S Antislittante per cinghie



Caratteristiche

ANTI S è un fluido di particolare formulazione che sostituisce i vecchi prodotti, a base esclusivamente di colofonia, usati per eliminare gli slittamenti delle cinghie di trasmissione. Aumenta la coesione tra le cinghie e le pulegge, senza vetrificare, ed incrementa la capacità di trazione. Impregnando la cinghia, elimina ogni tipo di rumore o cigolio, permettendo un funzionamento silenzioso.

Applicazioni: ANTI S può essere utilizzato su qualunque tipo di cinghia; è consigliabile, comunque, applicarlo solo su cinghie nuove o in buone condizioni, in quanto quelle deteriorate potrebbero rompersi.

Codice	Formato		€ / cad.
CH9000010100000	400 ml	1	**10,01**

ANTI SALD Spray antiadesivo per saldature autogene



Caratteristiche

ANTI SALD evita l'adesione di scorie e gocce di saldatura su qualsiasi supporto. Protegge da ossidi e corrosioni e non contiene silicone.

Applicazioni: ANTI SALD è idoneo per saldature autogene, elettriche ed a base di gas inerti.

Codice	Formato		€ / cad.
CH9350010200000	400 ml	1	**8,95**

ARIA Aria compressa rimuovi polvere



Caratteristiche

ARIA è un prodotto spray appositamente studiato per soffiare aria compressa in parti poco accessibili, al fine di eliminare polvere e sporco. Viene inoltre utilizzato per raffreddare rapidamente circuiti elettronici o particolari di altro genere durante le operazioni di manutenzione.

Applicazioni: ARIA è specifico per la rapida manutenzione giornaliera di tastiere, stampanti, meccanismi interni ed esterni, attrezzature fotografiche e di precisione in genere. Adatto alla manutenzione di schede elettroniche, circuiti integrati, transistor. Idoneo per la localizzazione di rotture nelle saldature dei circuiti.

Codice	Formato		€ / cad.
CH9060010100000	400 ml	1	**9,85**

BISOL DUE Antigrip lubrificante e antiadesivo per torce di saldatura



Caratteristiche

BISOL DUE è un composto formato da agenti lubrificanti ed antiadesivi specifici, additivati con bisolfuro di molibdeno, atti a prevenire il grippaggio tra le superfici a contatto sottoposte a condizioni di temperatura e pressione elevate. È un valido antiadesivo per torce di saldatura. BISOL DUE è una buona alternativa alla grafite ed è esente da siliconi.

Applicazioni: BISOL DUE può essere utilizzato nell'industria meccanica e metalmeccanica in genere, qualora venga richiesto un prodotto che debba soddisfare le specifiche prestazioni di lubrificazione ed antiadesività. Utilizzato anche nella carpenteria meccanica e navale per prevenire l'adesione delle particelle metalliche all'ugello della torcia delle saldatrici a filo continuo.

Codice	Formato		€ / cad.
CH9140010100000	400 ml	1	**12,27**

BLU TRAK Tracciante per impiantistica



Caratteristiche

BLU TRAK è un rivestimento di rapida essiccazione ed alto contrasto che aderisce a metalli, manufatti, calcestruzzi, ecc., formando un rivestimento liscio e privo di riflessi. Le linee di tracciatura eseguite sono nette ed incisive. BLU TRAK non contiene sostanze corrosive e irritanti, resiste agli oli, al calore ed allo sfregamento. Non si sfoglia ed elimina la necessità di ulteriori applicazioni anche su lunghe tracce, aumentando così la precisione. Copre in modo uniforme e persistente.

Applicazioni: BLU TRAK è ideale in tutte le operazioni di tracciatura su tutte le superfici. Utilizzato da attrezzisti, stampatori, macchinisti, disegnatori e meccanici di manutenzione, garantisce un'elevata qualità del lavoro di tracciatura. Particolarmente utile nella realizzazione di riferimenti per il montaggio di tenute meccaniche su alberi durante le fasi di manutenzione delle pompe. Indispensabile nei settori idraulico ed elettrico.

Codice	Formato		€ / cad.
CH9070010100000	400 ml	1	**12,22**

CAVO FACILE Spray per l'inserimento di cavi elettrici in guaina



Caratteristiche

CAVO FACILE agevola l'inserimento di cavi elettrici in guaina, cavi telefonici e fibre ottiche. Non intacca plastica e gomma; protegge le parti dall'usura e dall'invecchiamento.

Applicazioni: CAVO FACILE trova applicazioni di vario tipo nel settore industriale e della ferramenta.

Codice	Formato		€ / cad.
CH9320010200000	400 ml	1	**13,28**
CH9320010200001	1 lt	1	**15,00**

COVER-SEAL Sigillante bituminoso, anticorrosione, impermeabilizzante



Caratteristiche

COVER-SEAL è uno spray sigillante bituminoso persistente ad azione anticorrosiva ed impermeabilizzante. Il prodotto, dopo l'asciugatura crea un film flessibile che garantisce una protezione efficiente e duratura. Contiene solventi non clorurati. Non contiene solventi tossici. Caratterizzato da una notevole resistenza alla corrosione ed una rapida asciugatura. COVER-SEAL previene l'umidità, penetrando capillarmente nelle superfici trattate, crea un film resistente a condizioni estreme: pioggia, vento, acqua marina, ecc.

Applicazioni: COVER-SEAL si adatta a qualsiasi tipologia e condizione di applicazione, ed è utilizzabile su qualsiasi materiale (metallo, plastica, cemento, legno, ecc.). Ideale per protezioni esterne: ponti, pavimenti, piloni, tetti, strutture d'acciaio, cisterne, carrozzerie, ecc. Adatto per tubi in PVC o metallo, guarnizioni, crepe e per otturare infiltrazioni su tegole, grondaie, tetti. Indicato anche per la protezione di attrezzature militari, portuali e ferroviarie.

Codice	Formato		€ / cad.
CH9400102000300	300 ml	1	**32,16**
CH940010200030M - manico	-	1	**3,26**





DET LUB Lubrificante detergente



Caratteristiche

DET LUB è un composto oleoso semisintetico che penetra e lubrifica in profondità svolgendo, nel contempo, un'ottima azione detergente. Grazie al componente sintetico, permette una lubrificazione più duratura rispetto agli oli tradizionali. È stato inserito nella formulazione di DET LUB uno specifico inibitore di corrosione che ostacola l'ossidazione e la conseguente corrosione delle superfici trattate

Applicazioni: DET LUB trova impiego come detergente-lubrificante principalmente su catene di trasmissione, particolari meccanici (ruote, cuscinetti, utensili, ecc.) e funi metalliche.

Codice	Formato		€ / cad.
CH9130010100000	400 ml	1	**12,03**

DISTAK NO-SIL Distaccante speciale non siliconico



Caratteristiche

DISTAK NO-SIL isola e protegge le superfici rendendole antiadesive, ma idonee a ricevere successive operazioni di verniciatura, cromatura e serigrafia.

Applicazioni: DISTAK NO-SIL trova impiego nell'industria delle materie plastiche, come distaccante per gli stampi e nel campo della saldatura.

Codice	Formato		€ / cad.
CH9230010100000	400 ml	1	**9,56**
CH9230010100030	30 Kg	1	**447,72**

DISTAK SIL Lucidante, distaccante al silicone



Caratteristiche

DISTAK SIL è una soluzione di particolari agenti siliconici puri. Lascia sulla superficie trattata esclusivamente un velo sottilissimo di polimero siliconico, avente un'azione distaccante, brillantante e protettiva.

Applicazioni: DISTAK SIL è molto efficace come distaccante per stampi di materie plastiche e come brillantante per superfici in pelle, finta pelle e materiali plastici.

Codice	Formato		€ / cad.
CH9220010100000	400 ml	1	**8,64**
CH9220010100022	22,4 Kg	1	**524,60**

ETIL DET SPRAY Soluzione idroalcolica, ad azione igienizzante, per le superfici



Caratteristiche

ETIL DET SPRAY è un igienizzante, di formulazione idroalcolica; multiuso, può essere utilizzato facilmente su tutte le superfici. Non lascia residui aggressivi e non necessita di risciacqui.

Applicazioni: ETIL DET SPRAY è ideale per detergere ed igienizzare superfici di casa, uffici, auto, e manufatti in genere.

Codice	Formato		€ / cad.
CH9410040200400	400 ml	1	**13,31**

GAS RIL Rilevatore fughe gas



Caratteristiche

GAS RIL individua rapidamente le perdite di gas, quali: azoto, ossigeno, aria compressa e anidride carbonica.

Applicazioni: GAS RIL può essere utilizzato in ogni punto dell'impianto da verificare, ogni qualvolta si avvertano odori inusuali o anomalie di funzionamento.

Codice	Formato		€ / cad.
CH9190010100000	400 ml	1	**10,84**
CH9640070100005	5 Kg	1	**50,94**

GRASSO BIANCO Grasso bianco, purezza F.U.



Caratteristiche

GRASSO BIANCO lubrifica resistendo all'acqua, al vapore ed ai fumi; è una miscela di sostanze lubrificanti con un elevato grado di purezza F.U. (Farmacopea Ufficiale).

Applicazioni: L'assenza di sostanze tossiche e l'elevata qualità del formulato rendono GRASSO BIANCO utilizzabile soprattutto negli impianti alimentari, dove vi possa essere contatto accidentale con i cibi; negli impianti farmaceutici e tessili e negli strumenti musicali, per la lubrificazione dei movimenti.

Codice	Formato		€ / cad.
CH9300010100000	400 ml	1	**10,53**

GRASSO FILANTE Grasso filante multiuso ad alta adesività



Caratteristiche

GRASSO FILANTE è un grasso multiuso ad alta adesività che garantisce una lubrificazione duratura ed un'ottima protezione dall'usura e dall'ossidazione. Molto resistente agli sbalzi di temperatura ed all'acqua salata.

Applicazioni: Considerata la sua versatilità, GRASSO FILANTE si presta a molteplici applicazioni in ogni campo industriale, automotive, idraulica, industria navale, ferramenta, ecc.

Codice	Formato		€ / cad.
CH9300010100001	400 ml	1	**10,36**

GRASSO SPRAY Grasso infusibile universale



Caratteristiche

GRASSO SPRAY è un grasso lubrificante polivalente che resiste in modo molto efficace all'ossidazione, agli alti carichi ed alle alte e basse velocità. È esente da punto di goccia.

Applicazioni: GRASSO SPRAY trova impiego principalmente con i seguenti componenti: cuscinetti a sfera, rulli, perni, cilindri, particolari soggetti a forti sollecitazioni ed attriti.

Codice	Formato		€ / cad.
CH9280010100000	400 ml	1	**13,20**

IGIENI CLIMA Igienizzante per impianti di condizionamento



Caratteristiche

IGIENI CLIMA è uno spray al profumo di brezza marina che permette un efficace trattamento di pulizia e sanificazione, reso evidente anche dalla delicata profumazione che attesta l'avvenuto trattamento di rimozione della carica batterica. È formulato per limitare la contaminazione batterica che si annida nell'impianto di condizionamento, grazie ad un'azione igienizzante, detergente e deodorante.

Applicazioni: IGIENI CLIMA viene utilizzato per igienizzare e deodorare gli impianti di condizionamento di auto, uffici, ristoranti e dell'industria in genere.

Codice	Formato		€ / cad.
CH9200010100000	400 ml	1	**15,45**

IGIENI SHOE&HELMET Igienizzante per scarpe e caschi



Caratteristiche

IGIENI SHOE&HELMET è uno spray innovativo a forte azione igienizzante per il trattamento di scarpe e caschi. Elimina efficacemente gli odori sgradevoli e ne ritarda la formazione, evitando la proliferazione batterica.

Applicazioni: IGIENI SHOE&HELMET può essere utilizzato per qualsiasi tipologia di calzature e caschi. Per un'azione più efficace, lasciare agire il prodotto qualche ora prima di indossare nuovamente le calzature o il casco.

Codice	Formato		€ / cad.
CH9430030100004	400 ml	1	**9,80**

IPER SBLOK Sbloccante iperattivo



Caratteristiche

La specifica composizione di IPER SBLOK consente di sbloccare rapidamente bulloni, viti e pezzi ossidati in generale, lubrificando e proteggendo contemporaneamente.

Applicazioni: IPER SBLOK trova impiego principalmente nelle industrie meccaniche, tessili e siderurgiche, nelle officine, nei cantieri e nei reparti di manutenzione in particolare.

Codice	Formato		€ / cad.
CH9310010100000	400 ml	1	**9,48**
CH931001010000L	28 lt	1	**571,68**

KIT RILEVA CRICCHE Kit per rilevazione cricche



Caratteristiche

KIT RILEVA CRICCHE è utile per rilevare difetti e imperfezioni nei materiali non porosi. Viene impiegato nel controllo dei processi di saldatura e di elementi sottoposti a sollecitazioni nel tempo, per rilevare crepe, difetti di fusione e cavità aperte sulle parti saldate. L'utilizzo di tale metodologia di verifica non è distruttivo e consente un efficace controllo della qualità, conformità ed uniformità delle superfici. Il kit si compone di 3 prodotti (acquistabili separatamente):

- CRICCHE DET: da utilizzare nella prima fase, prepara la superficie del materiale da controllare all'applicazione dei prodotti successivi, rimuovendo le tracce di sporco; formato 400 ml.

- CRICCHE RIL 1 rosso: da spruzzare abbondantemente sulla superficie, agevola la penetrazione del liquido nel difetto per gravità e capillarità; formato 400 ml.

- CRICCHE RIL 2 bianco: da usare dopo aver rimosso l'eccesso del penetrante (CRICCHE RIL 1 rosso) con l'apposito pulitore. Si spruzza uno strato sottile e uniforme e si attende l'asciugatura. Rende visibili le imperfezioni presenti sulla superficie; formato 400 ml.

Applicazioni: KIT RILEVA CRICCHE trova applicazione in molteplici campi d'impiego, ovunque siano presenti materiali non porosi con imperfezioni da rilevare, pertanto il suo uso è consigliato nel settore metallurgico e nell'industria in generale.

Codice	Formato		€ / cad.
CH93300102000DT - DET	400 ml	1	**9,97**
CH933001020000R - RIL 1	400 ml	1	**13,72**
CH933001020000B - RIL 2	400 ml	1	**9,70**
CH93300102000KT - KIT	-	1	**33,40**

LEVA GUM Distaccante per gomma



Caratteristiche

LEVA GUM rimuove residui, anche vecchi, di gomma da masticare e gomma plastica da tutti i tipi di tessuti e pavimenti. I residui di gomma vengono eliminati con facilità, spruzzando il prodotto direttamente sulle macchie. LEVA GUM non lascia tracce appiccicose, né grasse su tessuti e pavimenti.

Applicazioni: LEVA GUM può essere utilizzato su tutti i tipi di pavimenti, indumenti e tessuti in poliestere, oltre che su PVC, linoleum, legno e pietra.

Codice	Formato		€ / cad.
CH9110010100000	400 ml	1	**25,94**

LUBRI ARMI Olio lubrificante per armi



Caratteristiche

LUBRI ARMI è un olio lubrificante protettivo per la manutenzione delle parti meccaniche di armi in genere. Inibisce l'effetto corrosivo provocato dalle ceneri da sparo.

Applicazioni: LUBRI ARMI è indispensabile per operazioni di rimessaggio delle armi.

Codice	Formato		€ / cad.
CH9010010100002	200 ml	1	**8,68**

LUBRI BIANCO Lubrificante oleoso incolore



Caratteristiche

LUBRI BIANCO è appositamente formulato per lubrificare accuratamente macchine ed attrezzature che necessitano di una lubrificazione "pulita". Può essere utilizzato in alternativa alla vaselina spray.

Applicazioni: LUBRI BIANCO trova applicazione principalmente nelle industrie tessili, alimentari e manifatturiere e, più in particolare, sulle macchine per la lavorazione di filati, per le lavorazioni di precisione e per la panificazione.

Codice	Formato		€ / cad.
CH9290010100000	400 ml	1	**13,10**

LUBRI KAT Lubrificante per catene



Caratteristiche

LUBRI KAT è una miscela formata da agenti ad alta viscosità e da lubrificanti specifici. L'alto potere adesivo e l'effetto centripeto fanno in modo che il potere lubrificante venga mantenuto costante in un ampio intervallo di temperature, fino a 130-150°C. LUBRI KAT è esente da solventi clorurati.

Applicazioni: LUBRI KAT può essere utilizzato su qualunque tipo di catena, su cuscinetti e su ogni particolare in cui la lubrificazione sia resa difficoltosa dall'espulsione del materiale lubrificante normale, a causa della notevole velocità.

Codice	Formato		€ / cad.
CH9010010100000	400 ml	1	**10,79**

LUBRI LOCK Lubrificante alla grafite per serrature



Caratteristiche

LUBRI LOCK è uno spray per tutti i tipi di serrature e lucchetti. Lubrifica e agevola il buon funzionamento di meccanismi soggetti a rigature e graffiature; si utilizza nei casi in cui non sia desiderata la presenza di oli.

Applicazioni: LUBRI LOCK è ideale per lubrificare e agevolare il buon funzionamento di serrature e lucchetti, pertanto il suo uso è consigliato in uffici, ferramenta e applicazioni industriali di vario tipo.

Codice	Formato		€ / cad.
CH9330010200004	200 ml	1	**8,68**

LUBRI RAME Antigrip lubrificante al rame



Caratteristiche

LUBRI RAME è un grasso lubrificante antigrippante per alte temperature, che non brucia fino a 1200°C; resiste alle estreme pressioni di esercizio ed all'acqua dolce e salata.

Applicazioni: LUBRI RAME trova applicazione principalmente su stampi, perni di guida, filetti, valvole, testate di estrusione, cavi e tiranti, prigionieri, bussole, alberi e pulegge, giunti di dilatazione e spinotti.

Codice	Formato		€ / cad.
CH9100010100000	400 ml	1	**14,63**

LUBRI SEK Lubrificante secco al PTFE



Caratteristiche

LUBRI SEK è un composto a base di PTFE, una sostanza chimica inerte e inodore, il cui coefficiente d'attrito è tra i più bassi conosciuti. E' la soluzione ideale per una lubrificazione di lunga durata, resistente all'abrasione e all'azione di liquidi, quali olio e acqua, ed alla polvere. LUBRI SEK mantiene le sue caratteristiche di lubrificazione da –70°C a +300°C; non trattiene la polvere e lo sporco; non contiene silicone, né oli.

Applicazioni: LUBRI SEK viene utilizzato per lubrificare a secco stampi, attrezzature di precisione, parti scorrevoli, cerniere, cassetti, serrature e componenti di macchine per la lavorazione del legno, riducendo i tempi di lavoro ed aumentando la durata della lubrificazione dei particolari trattati. Rende le superfici antiadesive scorrevoli senza ungerle e senza trattenere polvere e sporco. LUBRI SEK è particolarmente indicato, come distaccante inerte, nello stampaggio tecnico di materie plastiche. Raccomandato nel settore tessile, in quello tipografico, nelle falegnamerie e in tutte le applicazioni nelle quali venga richiesta una lubrificazione pulita, secca, priva di odore e di lunga durata.

Codice	Formato		€ / cad.
CH9030010100000	400 ml	1	**13,90**

LUBRI SIL Lubrificante viscoso al silicone



Caratteristiche

LUBRI SIL è un fluido siliconico ad alta viscosità e senza solventi; appositamente formulato per essere utilizzato come distaccante, lubrificante ed impermeabilizzante.

Applicazioni: LUBRI SIL viene utilizzato principalmente per guarnizioni industriali, linee di imbottigliamento, nastri trasportatori e nelle industrie alimentari in genere.

Codice	Formato		€ / cad.
CH9210010100000	400 ml	1	**14,12**

LUCID INOX Lucidante per acciaio inox



Caratteristiche

LUCID INOX è appositamente formulato per ravvivare e lucidare l'acciaio inossidabile.

Applicazioni: LUCID INOX trova applicazione come brillantante di notevole efficacia su tutte le superfici in acciaio inossidabile.

Codice	Formato		€ / cad.
CH9080010100000	400 ml	1	**11,71**

MULTI COLLA Colla multiuso



Caratteristiche

MULTI COLLA è un adesivo a base di elastomeri termoplastici e resine sintetiche in soluzione solvente. Indicato per l'incollaggio di gomma, schiuma poliuretanica, materiale sintetico, moquette su pareti, tessuti, legno, superfici metalliche. È indicato inoltre per l'incollaggio di sughero, alluminio, pelle, metalli, plastica, materiali espansi, vetro e carta.

Applicazioni: MULTI COLLA trova applicazione in vari settori: automotive, ferramenta, uffici, idraulica e impianti di condizionamento, settore nautico e per usi industriali di vario tipo.

Codice	Formato		€ / cad.
CH9330010200005	400 ml	1	**13,75**

MULTI DET Detergente multiuso



Caratteristiche

MULTI DET è formulato per asportare tutte le macchie solubili in acqua da tappeti, tappezzerie, tessuti e interni di automobili, lasciando un gradevole profumo di pulito. È la soluzione ideale per rimuovere segni e impronte digitali da pareti, ceramiche, superfici verniciate ed infissi. MULTI DET è adatto per la pulizia e la sanificazione di laminati e plastica. Impiegato anche nelle cucine per sgrassare fornelli, piastre di cottura, cappe e superfici in acciaio inossidabile.

Applicazioni: Per le sue molteplici funzioni, MULTI DET trova applicazione in tutti i settori industriali, con particolare riferimento al comparto automobilistico (per la pulizia degli interni dei veicoli), alle comunità, a bar e ristoranti.

Codice	Formato		€ / cad.
CH9040010100000	400 ml	1	**7,73**

MULTI KLEAN Antistatico lucidante satinato



Caratteristiche

MULTI KLEAN pulisce e lucida senza lasciare aloni, creando un velo protettivo invisibile sulle superfici trattate. Rimuove e previene l'accumulo di elettricità statica ed assicura una lunga protezione e riduzione della formazione di polvere.

Applicazioni: MULTI KLEAN può essere utilizzato su tutti i tipi di superfici, quali PVC, gomma, plastica, legno, acciaio, vetro e ceramica. Trova applicazione nell'industria in genere, nel settore automotive, negli uffici e nel settore dell'arredamento.

Codice	Formato		€ / cad.
CH9250010100000	400 ml	1	**11,16**

MULTI SOLV Spray detergente, sgrassante e deodorante



Caratteristiche

MULTI SOLV è un formulato di origine naturale che deterge, sgrassa e deodora tutte le superfici metalliche, lasciando nell'ambiente un gradevole aroma agli agrumi.

Applicazioni: Grazie alle sue proprietà multifunzionali, MULTI SOLV trova diversi impieghi, ad esempio come detergente deodorante per officine, come sgrassante deodorante e dissolvente per pozzetti di scarico mense e come solvente per grassi e depositi bituminosi. Inoltre, MULTI SOLV è particolarmente indicato per la rimozione di lubrificanti, grassi, cere, inchiostri, colle ed adesivi e per la pulizia dei retini serigrafici.

Codice	Formato		€ / cad.
CH9240010100000	400 ml	1	**12,80**

MULTI SPRAY 6x6 Spray multifunzione, sbloccante e lubrificante



Caratteristiche

MULTI SPRAY 6x6 è stato appositamente formulato per facilitare lo smontaggio di pezzi ossidati, aggiungendo contemporaneamente un'azione sgrassante, lubrificante, idrorepellente e protettiva di lunga durata. La sua moderna formulazione, contenente un solvente di origine bio, consente di ottenere 8 diverse funzioni con un unico prodotto.

- Azione **SBLOCCANTE**: aggredisce la ruggine e le ossidazioni favorendo il rapido sbloccaggio di bulloni, viti, dadi, serrature, cerniere, cuscinetti, stampi, utensili pneumatici, attrezzature, ecc.

- Azione **PENETRANTE**: agisce in modo estremamente rapido grazie all'elevatissimo potere penetrante che consente di raggiungere rapidamente le zone che necessitano della sua azione.

- Azione **SGRASSANTE**: sgrassa le superfici, eliminando l'unto e lo sporco più tenace.

- Azione **DETERGENTE**: lo speciale additivo contenuto in MULTI SPRAY 6x6 ha un forte potere disgregante anche sulle formazioni di sporco non di origine oleomorchiosa (polvere sedimentata, leggere incrostazioni).

- Azione **PROTETTIVA**: forma una sottile pellicola che protegge, a lungo nel tempo, i metalli dall'ossidazione.

- Azione **LUCIDANTE**: le parti trattate assumono uno splendido aspetto brillante.

- Azione **LUBRIFICANTE**: assicura una lubrificazione repellente alla polvere; non contiene siliconi.

- Azione **IDROREPELLENTE**: la pellicola lasciata da MULTI SPRAY 6x6 protegge i particolari trattati dall'umidità, prevenendo i problemi da essa causati (per esempio i cortocircuiti).

Applicazioni: MULTI SPRAY 6x6 trova largo impiego nelle industrie meccaniche, tessili, siderurgiche, di manutenzione automezzi, nelle officine e nei reparti di manutenzione in genere. Le particolari caratteristiche idrorepellenti lo rendono utilizzabile anche sui condotti elettrici, oltre che nei settori nautico e ciclistico.

1 prodotto molteplici utilizzi

Codice	Formato		€ / cad.
CH9150010100660	400 ml	1	**12,02**
CH9150010100665	5 lt	1	**122,58**
CH9150010106625	25 lt	1	**600,00**

NO-SLIDE Pellicola antiscivolante



Caratteristiche

NO-SLIDE è una vernice per impieghi in ambito antinfortunistico. L'applicazione del prodotto crea una patina antiscivolo ruvida al tatto idonea per superfici scivolose come gradini, piastrelle, marmo ecc. Non ingiallisce nel tempo e non contiene piombo, cadmio e cromo. Colori disponibili: trasparente.

Applicazioni: NO-SLIDE trova applicazione in ferramenta, nel settore nautico e nell'industria in generale. Può essere utilizzato su svariati supporti come metallo, plastica, legno, ecc.

Codice	Formato		€ / cad.
CH9330010200001	400 ml	1	**12,60**

PEELABLE FILM Pellicola pelabile



Caratteristiche

PEELABLE FILM è una pittura asportabile a strappo per il rivestimento temporaneo di macchine e manufatti in genere (vetro, zone cromate, superfici metalliche non porose) da preservare durante periodi di inoperosità o durante le spedizioni nei lunghi viaggi via mare in coperta. Questo prodotto deve essere applicato esclusivamente su superfici inerti, non porose e inalterabili dal contatto con solventi aggressivi.

Applicazioni: PEELABLE FILM è adatto per riparare le superfici da abrasioni, graffi, sporcizia e condizioni climatiche. Il suo uso è consigliato nel settore automotive, ferramenta, uffici e applicazioni industriali di vario tipo.

Codice	Formato		€ / cad.
CH9330010200003	400 ml	1	**13,98**

PROTEKT Protettivo semi-oleoso antiossidante



Caratteristiche

PROTEKT protegge tutti i metalli e le superfici pregiate dall'umidità e dall'ossidazione. Previene la corrosione provocata dalle impronte digitali e ravviva le superfici finite.

Applicazioni: PROTEKT trova applicazione principalmente su stampi, ingranaggi, utensili, strumenti di misura, armi e manufatti pregiati.

Codice	Formato		€ / cad.
CH9170010100000	400 ml	1	**9,21**

PROTEKT TRASP Vernice protettiva trasparente, anticorrosiva, antiossidante



Caratteristiche

PROTEKT TRASP forma una pellicola resistente agli agenti corrosivi, alle ossidazioni ed all'umidità, senza ingiallire.

Applicazioni: PROTEKT TRASP è ideale per la protezione di documenti cartacei, circuiti elettronici, parti in plastica e ceramica.

Codice	Formato		€ / cad.
CH9330010200000	400 ml	1	**12,90**

PULI ELEK Pulitore per dispositivi elettrici ed elettronici



Caratteristiche

PULI ELEK è il prodotto ideale per lo sgrassaggio rapido e senza residui di unto, sporco, polvere e umidità dalle apparecchiature elettriche ed elettroniche, non sotto tensione. PULI ELEK è esente da carbonio tetracloruro e da clorofluorocarburi.

Applicazioni: PULI ELEK trova applicazione nei reparti di manutenzione per la pulizia di condizionatori d'aria, interruttori, generatori, alternatori, trasformatori, spazzole, motori elettrici, collettori, ecc.

Codice	Formato		€ / cad.
CH9050010100000	400 ml	1	**8,74**

ROAD TRAK Marcatore traccialinee fluorescente 360°



Caratteristiche

ROAD TRAK è una vernice tracciante ideale per cantieri edilizi, per idraulici, elettricisti e soprattutto per la segnaletica stradale. Studiata per tracciare linee, numeri, scritte e quant'altro su cemento, muro, metallo e materiali sintetici come campi da calcio e da tennis. ROAD TRAK viene utilizzato per segnalare parcheggi e zone di pericolo, per demarcare opere di manutenzione, per rendere visibili termini di riferimento di lavori di posa, scavi, ecc. Ottima resistenza agli agenti atmosferici e chimici. La bomboletta è dotata di una valvola a 360° che ne consente l'utilizzo anche capovolta, senza alcun calo di pressione e di nebulizzazione; ha inoltre un cappuccio erogatore con chiusura di sicurezza.

Applicazioni: ROAD TRAK trova applicazione in svariati settori industriali, edilizia, ferramenta e può essere utilizzato su numerose superifici.

Codice	Colore	Formato		€ / cad.
CH93300102050AF	arancione fluo	500 ml	1	**13,79**
CH93300102050BF	blu fluo	500 ml	1	**13,79**
CH93300102050FF	fucsia fluo	500 ml	1	**13,79**
CH93300102050GF	giallo fluo	500 ml	1	**13,79**
CH93300102050RF	rosso fluo	500 ml	1	**13,79**

SPRAY INOX Rivestimento protettivo a base di acciaio inossidabile



Caratteristiche

SPRAY INOX consente di conferire un rivestimento in acciaio inossidabile ai metalli ferrosi, ripristinare la patina inox compromessa dalle operazioni di saldatura, rifinire le superfici di acciaio inox danneggiate dall'azione degli agenti atmosferici, proteggere dall'ossidazione i materiali ferrosi sottoposti alle alte temperature.

Applicazioni: SPRAY INOX trova applicazione principalmente nel settore industriale, su tutte le superfici metalliche e parti meccaniche sottoposte al rigore delle intemperie e del calore (resistente fino a 500-600°C). SPRAY INOX è inoltre indicato nel settore delle costruzioni metalliche in acciaio inox per ricoprire le parti annerite dai processi di saldatura, nel settore autotrazioni per proteggere i monoblocchi del motore, i collettori, gli scappamenti e le marmitte di scarico, oltre che per trattare cerchioni e superfici genericamente esposte alle intemperie.

Codice	Formato		€ / cad.
CH9090010100000	400 ml	1	**16,94**

STOP COLLA Spray per rimozione colla



Caratteristiche

STOP COLLA è un solvente sgrassante in grado di dissolvere resine siliconiche, residui di etichette, adesivi, oli e grassi. Non attacca metalli, plastiche e gomme e lascia un gradevole aroma agli agrumi.

Applicazioni: STOP COLLA può essere utilizzato su tutte le superfici per rimuovere rapidamente residui di etichette, adesivi, nastri adesivi; è inoltre un ottimo detergente per inchiostri.

Codice	Formato		€ / cad.
CH9120010100000	400 ml	1	**11,71**
CH9120010100005	5 lt	1	**129,75**
CH9120010100028	28 lt	1	**668,46**

STOP RUGGINE Spray per la rimozione della ruggine



Caratteristiche

STOP RUGGINE è un prodotto di nuova formulazione, ad alto potere penetrante e lubrificante che ghiaccia, rompe e separa le molecole che compongono la ruggine.

Applicazioni: STOP RUGGINE trova applicazione in diversi settori quali: industria, automotive, ferramenta e idraulica.

Codice	Formato		€ / cad.
CH9340010200000	400 ml	1	**12,90**

VETRO Detergente per superfici in vetro e policarbonato



Caratteristiche

VETRO è un formulato che, senza l'ausilio di prodotti abrasivi o caustici, consente di detergere perfettamente e senza aloni vetri, policarbonato e superfici speculari. Le ottime prestazioni del prodotto sono ottenute grazie all'inserimento nella formulazione di particolari agenti antistatici ed antipolvere che ostacolano attivamente il depositarsi dello sporco, garantendo alle superfici una protezione duratura nel tempo.

Applicazioni: VETRO è indicato per la pulizia di superfici in policarbonato, vetri e specchi, superfici cromate, acciaio inox, superfici smaltate, laminati plastici, cristalli di autoveicoli.

Codice	Formato		€ / cad.
CH9160010100000	400 ml	1	**8,31**

ZINCO TEK Zincante protettivo chiaro



Caratteristiche

ZINCO TEK crea un rivestimento protettivo, ideale per proteggere tutte le superfici ferrose dalla corrosione, per ripristinare la zincatura compromessa dall'azione degli agenti atmosferici e per rivestire parti zincate danneggiate dalle operazioni di saldatura.

Applicazioni: ZINCO TEK trova applicazione nella lavorazione e nella manutenzione di tetti metallici, grondaie, serramenti, strutture, contenitori, impianti alimentari e non, attrezzature, saldature, ecc.

Codice	Formato		€ / cad.
CH9180010100000	400 ml	1	**13,20**

ZINCO TEK BRILL Zincante chiaro brillante



Caratteristiche

ZINCO TEK BRILL crea un rivestimento protettivo, ideale per proteggere tutte le superfici ferrose dalla corrosione, per ripristinare la zincatura compromessa dall'azione degli agenti atmosferici e per rivestire parti zincate danneggiate dalle operazioni di saldatura.

Applicazioni: ZINCO TEK BRILL trova applicazione nella lavorazione e nella manutenzione di tetti metallici, grondaie, serramenti, strutture, contenitori, impianti alimentari e non, attrezzature, saldature, ecc.

Codice	Formato		€ / cad.
CH9185010100000	400 ml	1	**10,79**

Optimum, solvente e pulitore HD



Caratteristiche

Utilizzabile prima, durante e dopo la ricerca di cricche.

Utilizzo con liquidi penetranti: il prodotto può essere utilizzato sia nella fase di preparazione dell'ispezione, sia nella fase di asportazione del penetrante in eccesso, sia nella pulizia finale per rimuovere il Rivelatore.

Utilizzo con Liquidi Magnetici: il prodotto può essere utilizzato sia nella fase di preparazione dell'ispezione, sia nella pulizia finale per rimuovere la Lacca Bianca di Contrasto e il Liquido/Spray Magnetico. Certificato CND.

Codice	Formato		€ / cad.
CH800101007001S	400 ml	1	**12,13**

Optimum, penetrante rosso HD



Caratteristiche

Per la ricerca di difetti, imperfezioni e cricche in saldatura. Da utilizzare dopo la fase di pulizia preliminare con il Solvente e Pulitore. Certificato CND.

Codice	Formato		€ / cad.
CH800101007002R	400 ml	1	**15,22**

Optimum, rilevatore bianco HD



Caratteristiche

Utilizzabile dopo il Penetrante Rosso per evidenziare le cricche trovate. Certificato CND.

Codice	Formato		€ / cad.
CH800101007003B	400 ml	1	**14,26**

Optimum, liquido magnetico nero HD



Caratteristiche

Per l'individuazione di cricche, difetti e imperfezioni; da utilizzare dopo l'applicazione della Lacca Bianca di contrasto. Certificato CND.

Codice	Formato		€ / cad.
CH800102007002M	400 ml	1	**17,67**

Optimum, lacca bianca di contrasto



Caratteristiche

Utilizzabile dopo la fase di pulizia preliminare con il Solvente e Pulitore per aumentare il contrasto dello spray Magnetico Nero. Certificata CND.

Codice	Formato		€ / cad.
CH800102007001L	400 ml	1	**12,88**

Optimum, penetrante fluorescente liquido



Caratteristiche

Per la ricerca di difetti, imperfezioni e cricche in saldatura; da utilizzare dopo la fase di pulizia preliminare con il Solvente e Pulitore. Colore giallo-fluorescente. Certificato CND.

Codice	Formato		€ / cad.
CH800103007001F	5 lt	1	**a richiesta**

Optimum, spray magnetico fluorescente



Caratteristiche

Per l'individuazione di cricche, difetti e imperfezioni. Certificato CND.

Codice	Formato		€ / cad.
CH80010300701FM	400 ml	1	**19,90**

Optimum, rilevatore fughe gas



Caratteristiche

Per la rapida individuazione delle fughe di gas. Certificato CND.

Codice	Formato		€ / cad.
CH8000010070010	300 gr	1	**15,06**

IPER MANI Liquido lavamani superconcentrato



Caratteristiche

IPER MANI è stato formulato per l'impiego specifico negli ambienti di lavoro in cui il tipo di sporco, depositato sull'epidermide durante le lavorazioni, risulta particolarmente tenace. IPER MANI è dermocompatibile e risponde alle normative sui prodotti cosmetici.

Applicazioni: IPER MANI trova applicazione principalmente nelle officine meccaniche, nelle officine di riparazione auto e nell'industria in generale.

Codice	Formato		€ / cad.
CH9020020100005	5 kg	1	**41,32**
CH9020020100030	30 kg	1	**207,50**

MANI BAR Crema barriera mani



Caratteristiche

MANI BAR protegge le mani, con un guanto invisibile, dal contatto con tutte le sostanze che possono provocare irritazioni, allergie o dermatiti. Può essere anche utilizzata preventivamente, prima di indossare guanti da lavoro, al fine di neutralizzare gli inconvenienti causati dalla sudorazione. MANI BAR resiste a numerosi lavaggi e risponde alle normative sui prodotti cosmetici.

Applicazioni: MANI BAR trova applicazione nelle industrie, nelle officine e nei locali pubblici.

Codice	Formato		€ / cad.
CH9060020100000	400 ml	1	**9,39**

MANI CREAM Crema lavamani con effetto abrasivo



Caratteristiche

MANI CREAM è una crema lavamani pompabile, con microgranuli abrasivi di natura vegetale, esente da microplastiche. Appositamente formulata per detergere le mani e gli avambracci da sporco, grasso ed unto di vario genere, lasciando le mani morbide grazie all'elevato contenuto di sostanze emollienti. La profumazione floreale, l'effetto scrub leggero e la scelta di materie prime di natura vegetale rendono questa crema lavamani un prodotto universale, efficace e rispettoso dell'ambiente.

Applicazioni: MANI CREAM viene utilizzato principalmente nelle officine meccaniche e metalmeccaniche, nelle carpenterie, nel settore agricolo, nel settore dell'autoriparazione, dell'edilizia e, in generale, in tutti i settori dove lo sporco è particolarmente tenace. L'erogazione tramite dispenser riduce gli sprechi di prodotto e ne garantisce l'igiene, preservando le qualità originarie del prodotto stesso.

Codice	Formato		€ / cad.
CH9040020100000	5 kg	1	**37,72**

MANI GEL Gel lavamani abrasivo bianco, senza solventi



Caratteristiche

MANI GEL è una sospensione detergente ad elevata stabilità, con un particolare abrasivo, completamente solubile in acqua e, quindi, asportabile in modo completo dalla pelle. È realizzato con un'opportuna miscela di tensioattivi dermocompatibili. MANI GEL è da considerarsi "non irritante" (disponibile test di irritazione cutanea primaria).

Applicazioni: MANI GEL trova specifico impiego nelle officine meccaniche, per operatori che eseguono lavori a contatto con sporchi molto tenaci, quali unti di macchinari e grassi.

Codice	Formato		€ / cad.
CH9050020100005	5 kg	1	**53,11**

MANI OFFICE Sapone liquido a pH neutro



Caratteristiche

MANI OFFICE è un sapone liquido a pH neutro con tensioattivi dolci emollienti che svolgono un'azione delicata e detergente, lasciando le mani morbide, protette e gradevolmente profumate, rispettando il naturale equilibrio della pelle.

Applicazioni: MANI OFFICE trova impiego principalmente in uffici, alberghi e ristoranti, scuole, mense, bar, ecc.

Codice	Formato		€ / cad.
CH9030020100001	1 lt	1	**5,17**
CH9030020100005	5 kg	1	**22,71**

MANI SAN PLUS Gel lavamani a base alcool, senza risciacquo



Caratteristiche

MANI SAN PLUS è un gel igienizzante a base alcool 65-75% che consente di lavare le mani senza la necessità di risciacquarle, eliminando ed allontanando eventuali germi e batteri. Facile e veloce da applicare, agisce in pochi secondi. E' pratico in ogni situazione in cui si desidera igienizzare e lavare le mani quando non si dispone di acqua e sapone.

Applicazioni: MANI SAN PLUS si usa senza acqua; è ideale nei casi in cui sia necessaria un'azione detergente ed igienizzante sulle mani ed, in particolare, in tutti i luoghi di lavoro e in ambienti di contatto con persone e cose (uffici, magazzini, mezzi pubblici, ecc.), in tutti i settori alimentari, per la rimozione di odori sgradevoli, ecc.

Codice	Erogatore	Formato		€ / cad.
CH900002010100F	tappo flip-top	100 ml	1	**6,93**
CH900002010500P	pompetta	500 ml	1	**10,89**

MULTI SAN Soluzione alcolica idrosolubile detergente



Caratteristiche

MULTI SAN è una soluzione idroalcolica all'80% v/v, liquida, a base di alcool isopropilico. Svolge un'azione detergente, igienizzante e sanitizzante per le mani; contiene glicerina.

Applicazioni: MULTI SAN viene utilizzato senza risciacquo e strofinato sulle mani fino a completa evaporazione. E' un prodotto cosmetico, utilizzabile in ogni situazione in cui ci sia la necessità di igienizzare le mani.

Codice	Formato		€ / cad.
CH9020020200005	5 lt	1	**84,00**

SCRAT Pasta lavamani ai gusci di nocciola



Caratteristiche

SCRAT è un detergente in pasta ai gusci di nocciola adatto a tutti i tipi di sporco, particolarmente indicato per rimuovere dalle mani residui di grasso, vernice e macchie di ogni genere. L'effetto abrasivo del prodotto deriva da gusci di nocciola finemente triturati, non contiene silice né solventi, agisce in profondità anche nei punti più difficili ed è esente da microplastiche.

Applicazioni: SCRAT è consigliato in tutti gli ambienti industriali e per uso domestico.

Codice	Formato		€ / cad.
CH9060020700001	1 kg	1	**4,13**
CH9060020700004	4 kg	1	**14,00**

VULCANO Pasta lavamani a base di roccia lavica



Caratteristiche

VULCANO è un detergente in pasta a base di roccia lavica, ad alto potere pulente. Agisce in profondità, proteggendo le pelli delicate ed evitando screpolature. Particolarmente indicato per rimuovere dalle mani lo sporco più tenace (olio, grasso, vernice, ecc.). Non ottura i lavandini perché si scioglie a contatto con l'acqua; non contiene solventi, né silice ed è esente da microplastiche.

Applicazioni: VULCANO è consigliato in tutti gli ambienti industriali.

Codice	Formato		€ / cad.
CH9060020700010	1 kg	1	**5,47**
CH9060020700040	4 kg	1	**17,63**

BLU SKIN Benda elastica protettiva, autoadesiva



Caratteristiche

BLU SKIN è un “bendaggio protettivo di primo soccorso” unico, specifico per tagli o abrasioni di mani e braccia nel settore industriale. Può essere utilizzato immediatamente dopo il trattamento iniziale della ferita; possiede un’eccellente resistenza ad acqua, grasso e sporco. La benda BLU SKIN è elastica, facile da utilizzare, flessibile e traspirante; protegge da umidità e sporco, aderisce solo su se stessa e non si appiccica alla pelle e ai capelli, non impedisce il movimento, è ideale anche come protezione di altri bendaggi/ medicazioni.

Applicazioni: BLUS SKIN ha molteplici impieghi: trattamento facile e veloce di piccole ferite ed abrasioni, trattamento di contusioni e stiramenti come benda di supporto (autoriparazioni, industrie, esercizi commerciali, club sportivi, scuole, asili, uffici, ecc.), protezione delle mani durante lavori di assemblaggio e produzione, protezione durante la riparazione, imballaggio o smistamento di piccoli pezzi, protezione durante le lavorazioni con carta abrasiva (settore automotive), protezione durante la stuccatura di pietre e piastrelle, protezione durante lavori di cucitura, protezione delle mani da sfregamento o continue pressioni, o dalla manipolazione di oggetti taglienti (stoccaggio, lavorazione metalli, lucidatura), protezione di prodotti delicati da impronte digitali o pelle oleosa (industria ottica, elettronica).

Codice	Formato		€ / cad.
CH8900101000005	50mm x 4,5mt	1	**16,97**

ALU DET Schiuma detergente



Caratteristiche

ALU DET è una schiuma detergente per grassi animali e vegetali e per tutte le superfici. La schiuma attiva di ALU DET emulsiona i grassi e ne consente la successiva dispersione tramite un normale risciacquo. Specificatamente formulato per penetrare, rimuovere e dissolvere grassi animali, vegetali, sporchi proteici e untuosità da pavimenti, superfici verticali, automezzi e tende da esterno. Concentrazione di utilizzo: 2-5%.

Applicazioni: ALU DET è ideale per la pulizia di controsoffittature sporche di nicotina. Non intacca vernici e metalli. ALU DET trova impiego principalmente per la pulizia di veicoli industriali, serramenti, teloni, pavimenti e superfici verticali, celle frigorifere.

Codice	Formato		€ / cad.
CH9360030100005	5 kg	1	**35,73**
CH9360030100030	30 kg	1	**199,26**

BLU DET Detergente concentrato per lavaggio di indumenti da lavoro



Caratteristiche

BLU DET è un formulato super concentrato con spiccate caratteristiche detergenti, specifico per il lavaggio di indumenti da lavoro. Consente di ottenere ottimi risultati anche a basse temperature, senza prelavaggio e con qualsiasi tipo di acqua. Dopo il lavaggio la biancheria risulta pulita, non infeltrita, morbida e profumata. Concentrazione di utilizzo: acqua dolce 25gr per 1kg indumenti, acqua media 38 gr per 1 kg indumenti, acqua dura 54gr per 1kg indumenti.

Applicazioni: BLU DET può essere impiegato in impianti grandi o piccoli, e può essere dosato manualmente o con dosatori elettronici.

Codice	Formato		€ / cad.
CH9370030100005	5 kg	1	**52,76**

CLOR DET Sgrassante clorinato alcalino, ad azione igienizzante



Caratteristiche

CLOR DET è un detergente liquido con cloro, non schiumogeno, adatto per tutti i trattamenti di pulizia manuale, dove sia necessario ottenere una corretta azione lavante unita ad un effetto decontaminante e deodorante. Il prodotto è in grado di liberare un tenore in cloro elevato idoneo anche per situazioni di sporco e contaminazione microbica elevata.

Applicazioni: CLOR DET si utilizza in concentrazioni variabili dall'1% al 10% in funzione della tipologia e del grado di sporco presente. Il prodotto svolge un'azione detergente e igienizzante su superfici dure, attrezzature, bidoni dei rifiuti, celle frigorifere, pavimenti, pareti e superfici in acciaio inox, servizi igienici, canalette di scolo, ecc.

Codice	Formato		€ / cad.
CH9410040100050	5 kg	1	**20,19**

ETIL DET Soluzione idroalcolica, liquida, ad azione igienizzante, per le superfici



Caratteristiche

ETIL DET è un igienizzante, di formulazione idroalcolica, a base di alcool etilico 70% v/v; multiuso, può essere utilizzato facilmente su tutte le superfici. Non lascia residui aggressivi e non necessita di risciacqui.

Applicazioni: ETIL DET è ideale per detergere ed igienizzare superfici. Per uso professionale e industriale.

Codice	Formato		€ / cad.
CH9410040200010	1 lt	1	**15,92**
CH9410040200050	5 lt	1	**68,98**

FULL DET Sgrassatore e detergente concentrato per sporchi difficili



Caratteristiche

FULL DET è uno sgrassatore detergente universale ad altissima concentrazione in grado di solubilizzare ed emulsionare ogni tipo di sporco, particolarmente adatto per la rimozione di sporchi di origine minerale: morchia, catrame, fluidi da taglio, lubrificanti. Formula concentrata a base di tensioattivi cationici. Per uso professionale. FULL DET si diluisce in acqua al 3-5%, per lavaggi di fondo aumentare la dose al 5-15%. In caso di sporchi particolarmente ostinati utilizzare il prodotto diluito al 50%; spruzzato puro sulle superfici funziona come solvente solubilizzante. Non contiene solventi e componenti nocivi per l'operatore.

Applicazioni: FULL DET viene impiegato principalmente per la pulizia e lo sgrassaggio di macchine utensili, macchine da stampa, superfici plastiche, macchine tessili, presse di stampaggio, pavimentazioni.

Codice	Formato		€ / cad.
CH9410030100001	1lt	1	**8,97**
CH9410030110005	5 lt	1	**33,29**
CH9410030110025	25 lt	1	**160,08**

IDRO DET Sgrassante concentrato per idropulitrici



Caratteristiche

IDRO DET è appositamente indicato per pulire e brillantare tutte le parti verniciate (carrozzerie, mezzi di trasporto ecc.), per rimuovere sporchi pesanti da particolari meccanici e da macchinari, per sgrassare le superfici metalliche prima della verniciatura. Concentrazione di utilizzo: 10-20%.

Applicazioni: IDRO DET è raccomandato per l'utilizzo con macchine idropulitrici ad acqua calda e trova impiego principalmente per la pulizia di carrozzerie di autoveicoli, cabine di autocarri, autocisterne, furgoni, ecc.

Codice	Formato		€ / cad.
CH9480030100005	5 kg	1	**43,40**
CH9480030100030	30 kg	1	**171,26**

IGIENI DET Detergente deodorante igienizzante a base quaternaria



Caratteristiche

IGIENI DET è un detergente, diluibile in acqua, appositamente formulato per igienizzare e deodorare tutte le superfici lavabili; disponibile nella gradevole profumazione di pino. Concentrazione di utilizzo: 15-20%.

Applicazioni: IGIENI DET può essere utilizzato su qualsiasi superficie lavabile.

Codice	Formato		€ / cad.
CH9430030100005	5 kg	1	**30,56**

INDU PAV Detergente per pavimentazioni industriali



Caratteristiche

INDU PAV è un detergente concentrato, diluibile in acqua, appositamente formulato per sgrassare meccanicamente e manualmente pavimenti sporchi di unto, olio e grasso, senza risciacquo. Concentrazione di utilizzo: 5-20%.

Applicazioni: INDU PAV trova applicazione in ogni settore industriale dove sia necessaria un'energica azione pulente.

Codice	Formato		€ / cad.
CH9440030100001	1 kg	1	**8,48**
CH9440030100005	5 kg	1	**40,36**
CH9440030100030	30 kg	1	**174,16**
CH9440030100220	220 kg	1	**1.233,46**

MAK DET Detergente acquoso per macchinari



Caratteristiche

MAK DET è costituito da un'accurata miscela, in ambiente acquoso, di alcali tamponati, agenti bagnanti e detergenti specifici, nonché solventi idrocompatibili che sviluppano un'intensa azione sinergica, assicurando una perfetta e rapida azione detergente su superfici naturali e sintetiche. La bassissima schiuma permette, inoltre, di evitare l'azione di risciacquo. MAK DET esercita anche una leggera azione antiruggine sulle superfici metalliche sgrassate; è diluibile in acqua, non è corrosivo e non emana odori sgradevoli. Concentrazione di utilizzo: 4-10%.

Applicazioni: MAK DET viene impiegato principalmente per la pulizia di macchine utensili, macchine da stampa, superfici plastiche, macchine tessili, presse di stampaggio.

Codice	Formato		€ / cad.
CH9410030100005	5 kg	1	**38,86**
CH9410030100030	30 kg	1	**187,16**
CH9410030100220	220 kg	1	**1.274,47**

MOTO DET Sgrassante acquoso per lavaggio motori



Caratteristiche

MOTO DET è un prodotto a pH neutro, diluibile in acqua, costituito da una miscela di alcali tamponati, estratti di origine naturale ed alcoli. Non è corrosivo, non intacca i metalli e la quasi totalità delle vernici e delle materie plastiche usate in campo automobilistico. Concentrazione di utilizzo: 10%.

Applicazioni: MOTO DET viene impiegato principalmente nel settore automotive per il lavaggio dei motori, dei vani motore, oltre che nella manutenzione industriale per sgrassare particolari meccanici montati e smontati dove l'impiego di solventi aromatici o detergenti alcalini risulta essere controindicato.

Codice	Formato		€ / cad.
CH9400030100030	30 kg	1	**230,40**

NEUTRO DET Detergente neutro universale



Caratteristiche

NEUTRO DET è un detergente liquido a pH neutro, utilizzabile sia diluito che puro. Anche utilizzato puro, non genera schiuma, limitando l'azione di risciacquo. NEUTRO DET è indicato anche per la rimozione di oli interi ed emulsionabili. Concentrazione di utilizzo: 20%.

Applicazioni: NEUTRO DET viene impiegato principalmente per la pulizia di superfici plastiche e verniciate, superfici sintetiche, macchine tessili, macchine utensili, porcellana, marmo, alluminio, linoleum, pavimentazioni industriali.

Codice	Formato		€ / cad.
CH9380030100001	1 kg	1	**7,48**
CH9380030100005	5 kg	1	**35,75**
CH9380030100030	30 kg	1	**154,70**

NO-RUGGINE Antiruggine a spruzzo e ad immersione



Caratteristiche

NO-RUGGINE è stato appositamente formulato per additivare i bagni detergenti alcalini a freddo e a caldo, i bagni di risciacquo e le soluzioni di raffreddamento e per conferire un elevato potere antiossidante. NO-RUGGINE non contiene soda caustica e nitriti e non provoca schiuma. Concentrazione di utilizzo: 0,5-1% per particolari in acciaio, 1-3% per particolari in ghisa.

Applicazioni: NO-RUGGINE trova impiego negli impianti di lavaggio dei metalli ferrosi e di particolari metallici.

Codice	Formato		€ / cad.
CH9420030100030	30 kg	1	**215,60**

SIKUR DET Sgrassante acquoso concentrato a pH neutro



Caratteristiche

SIKUR DET è un prodotto, diluibile in acqua, costituito da una miscela in ambiente acquoso di alcali tamponati, estratti di origine naturale ed alcoli, formulato appositamente per pulire a fondo le superfici lavabili e i pavimenti da sporchi tenaci quali unto, fuliggine e macchie pesanti. La sua particolare formulazione, oltre a detergere, profuma l'ambiente con una gradevole fragranza di agrumi. SIKUR DET non richiede risciacquo, non è corrosivo e non intacca l'alluminio e la quasi totalità delle vernici industriali e delle materie plastiche. Concentrazione di utilizzo: 5-10%.

Applicazioni: SIKUR DET trova applicazione in ogni settore industriale dove sia necessario operare con sicurezza e dove sia richiesta un'energica azione pulente. Raccomandato per l'impiego sia manuale che con macchine lava-asciuga pavimenti, per la pulizia delle pavimentazioni di ogni genere nei reparti produttivi delle industrie.

Codice	Formato		€ / cad.
CH9390030100005	5 kg	1	**38,21**
CH9390030100030	30 kg	1	**209,06**

SUPER DET Detergente bifasico per sporco tenace



Caratteristiche

SUPER DET è stato appositamente formulato per la rimozione dello sporco tenace e dello smog da tutte le superfici, esercitando la sua azione in modo rapido ed energico. Alle concentrazioni consigliate, non intacca i metalli ferrosi e la quasi totalità delle materie plastiche utilizzate in campo automobilistico. Concentrazione di utilizzo: 2-5%.

Applicazioni: SUPER DET viene impiegato principalmente nella pulizia di veicoli industriali, macchine movimentazione a terra, pavimenti di officine, vani motore, teloni, ruote di autoveicoli.

Codice	Formato		€ / cad.
CH9450030100005	5 kg	1	**54,57**

ULTRA DET Detergente per impianti di lavaggio ad ultrasuoni



Caratteristiche

ULTRA DET è un detergente universale, raccomandato per lavare qualsiasi tipo di metallo negli impianti ad ultrasuoni. Concentrazione di utilizzo: 10%.

Applicazioni: ULTRA DET trova applicazione principalmente nell'industria meccanica e nei reparti di manutenzione per lo sgrassaggio di pezzi finiti e semilavorati, sporchi di grasso, unto e residui carboniosi. Specifico per il lavaggio delle celle in alluminio dei filtri elettrostatici.

Codice	Formato		€ / cad.
CH9460030100030	30 kg	1	**597,11**
CH9460030100200	200 kg	1	**4.342,05**
CH9460030101000	1000 kg	1	**19.563,25**

VETRI DET Detergente per vetri e specchi



Caratteristiche

VETRI DET ha una formula che contiene tensioattivi facilmente e rapidamente biodegradabili che permettono una perfetta pulizia e brillantezza delle superfici, quali vetri e specchi, senza lasciare aloni. Concentrazione di utilizzo: 6%.

Applicazioni: VETRI DET viene impiegato per la pulizia di vetri, specchi, finestre e superfici dure in generale.

Codice	Formato		€ / cad.
CH9470030100001 - con trigger	1 lt	1	**8,39**
CH947003010001R	1 lt	1	**7,10**
CH9470030100005	5 kg	1	**20,81**
CH9470030100030	30 kg	1	**98,26**

SIKUR SOL Solvente universale, inodore, antisiliconico



Caratteristiche

SIKUR SOL è un solvente universale, inodore, antisiliconico, a bassa volatilità. Sostituisce con la massima sicurezza ed efficienza i solventi tradizionali clorurati e non, ottemperando alle disposizioni di legge in materia.

Applicazioni: SIKUR SOL trova applicazione nei settori meccanico, elettromeccanico, tessile, lavorazione e stampaggio materie plastiche e gomma. Idoneo per rimuovere unti, grassi, oli e protettivi dai pezzi e per le operazioni di manutenzione.

Codice	Formato		€ / cad.
CH9490040100005	3,85 kg	1	**72,02**
CH9490040100021	21,8 kg	1	**352,94**
CH9490040100156	156 kg	1	**2.298,75**

UNI SOL Solvente universale per lo sgrassaggio di metalli



Caratteristiche

UNI SOL grazie al suo potere solvente, agisce energicamente nell'eliminazione di grassi e oli lubrificanti dai pezzi prima della verniciatura o della pulizia in genere. E' un ottimo sostituto dell'1.1.1-tricloroetano, offrendo un elevato potere solvente ed un basso impatto ambientale. È assolutamente importante considerare il punto d'infiammabilità di 2°C e quindi utilizzare il prodotto in ambienti idonei all'impiego di sostanze infiammabili, con apparati adatti ed evitare l'accumulo di cariche elettrostatiche.

Applicazioni: UNI SOL trova applicazione nei settori meccanico, elettromeccanico, tessile per pulire i pezzi durante le operazioni di lavorazione, montaggio e revisione. Particolarmente indicato per la preparazione dei materiali prima della verniciatura.

Codice	Formato		€ / cad.
CH9500040100020	20,4 kg	1	**290,91**

DIS CEM Disincrostante per cemento



Caratteristiche

DIS CEM è un prodotto acido ad elevata concentrazione, specifico per la rimozione di leggeri strati di cemento, anche molto tenaci, da qualunque superficie. È opportunamente inibito affinché, se usato in maniera corretta, non intacchi i materiali ferrosi. Concentrazione di utilizzo: 10-20%.

Applicazioni: DIS CEM trova applicazione principalmente nel settore edilizio, per la pronta rimozione di residui di calce, gesso e cemento da betoniere e attrezzature edili.

Codice	Formato		€ / cad.
CH9530050100001	1 kg	1	**8,47**
CH9530050100005	5 kg	1	**35,70**
CH9530050100030	30 kg	1	**148,10**

DIS PHOS Disincrostante a base fosforica



Caratteristiche

DIS PHOS è un prodotto altamente concentrato, totalmente esente da acido cloridrico e, quindi, di impiego particolarmente sicuro sotto il profilo sanitario ed ambientale. La particolare formulazione include speciali inibitori che permettono l'applicazione del prodotto anche su metalli ferrosi, senza che gli stessi vengano intaccati, ma proteggendoli per un breve periodo di tempo da ulteriori aggressioni. DIS PHOS non sviluppa nessun tipo di gas nocivo.

Applicazioni: DIS PHOS viene impiegato per l'eliminazione di calce, gesso e salnitro da piastrelle, mattoni a vista, cotto, pavimenti in gres e ceramiche vetrificate.

Codice	Formato		€ / cad.
CH9520050100010	10 kg	1	**64,78**
CH9520050100030	30 kg	1	**181,46**

IPER SGORG Disotturante acido per scarichi e tubazioni



Caratteristiche

IPER SGORG è un prodotto acido particolarmente indicato per disotturare le tubazioni di scarico industriale e civile.

Applicazioni: IPER SGORG viene impiegato per liberare efficacemente e prontamente gli scarichi da grassi, stracci, carta, garze, saponi, detersivi, ecc.

Codice	Formato		€ / cad.
CH9540050100001	1,8 kg	1	**13,04**

METAL DIS Disincrostante per alluminio anodizzato



Caratteristiche

METAL DIS è stato appositamente formulato per il rapido trattamento disossidante dei manufatti metallici, ed in particolare di alluminio. La formulazione, a base acida, assicura l'eliminazione delle incrostazioni che l'usura, lo smog ed il tempo depositano sulle superfici. METAL DIS esercita sulle superfici un'azione passivante che inibisce la corrosione futura.

Applicazioni: METAL DIS viene impiegato per la pulizia, disincrostazione e disossidazione di superfici metalliche in genere ed, in particolare, di superfici in alluminio anodizzato e non (infissi, cancellate, recinzioni, transenne).

Codice	Formato		€ / cad.
CH9510050100030	30 kg	1	**291,14**

AUTO SHAMPOO CERA Shampoo con cera per lavaggio manuale dei veicoli



Caratteristiche

AUTO SHAMPOO CERA lava e lucida contemporaneamente i veicoli, grazie alla sua azione combinata di shampoo e cera. Rimuove ogni tipo di sporco, ridona alla vernice la sua lucentezza originaria, lasciando sulla stessa una pellicola che protegge dagli agenti atmosferici e dona brillantezza alle superfici.

Applicazioni: AUTO SHAMPOO CERA trova applicazione su tutti i tipi di carrozzerie e di superfici lavabili, intrise di sporco causato dal traffico stradale.

Codice	Formato		€ / cad.
CH9550060100030	30 kg	1	**156,89**

FRENI DET Pulitore per freni e frizioni



Caratteristiche

FRENI DET è un detergente formulato specificatamente per la pulizia ottimale di freni a disco, freni a tamburo e frizioni. Asciuga rapidamente e non lascia residui.

Applicazioni: FRENI DET viene impiegato specificatamente nel settore automotive.

Codice	Formato		€ / cad.
CH9590060200400	400 ml	1	**9,85**
CH9590060200500	500 ml	1	**12,32**

MOTO SOLV Detergente spray per la pulizia dell'esterno motore



Caratteristiche

MOTO SOLV è un detergente in formato spray ad alto potere solvente che scioglie ed elimina dalle superfici depositi di olio, grasso e sporco tenace.

Applicazioni: MOTO SOLV viene impiegato principalmente nel settore automotive per la pulizia dell'esterno motore e di qualsiasi parte meccanica.

Codice	Formato		€ / cad.
CH9560060200400	400 ml	1	**11,95**

NO-FREEZE Spray per l'eliminazione di neve e ghiaccio da parabrezza e vetri



Caratteristiche

NO-FREEZE elimina istantaneamente ghiaccio, neve e brina da parabrezza e vetri. Scongela serrature e pinze freni; non intacca la plastica e le guarnizioni.

Applicazioni: NO-FREEZE viene impiegato specificatamente nel settore automotive.

Codice	Formato		€ / cad.
CH9580060200200	200 ml	1	**7,45**

PNEU BLACK Ravvivante per pneumatici



Caratteristiche

PNEU BLACK è stato appositamente formulato per ravvivare pneumatici, tappetini e parti in gomma dei veicoli. Ridona lucentezza alle parti trattate con un effetto duraturo nel tempo.

Applicazioni: PNEU BLACK viene impiegato specificatamente nel settore automotive.

Codice	Formato		€ / cad.
CH9570060200400	400 ml	1	**11,40**

PNEU RIP Spray per gonfiare e riparare pneumatici forati



Caratteristiche

PNEU RIP gonfia e ripara istantaneamente ogni tipo di pneumatico forato. Non danneggia lo pneumatico né la camera d'aria, consentendone la relativa riparazione.

Applicazioni: PNEU RIP viene impiegato specificatamente nel settore automotive.

Codice	Formato		€ / cad.
CH9590060200300	300 ml	1	**16,50**

PULI DIESEL Pulitore per impianti di aspirazione diesel



Caratteristiche

PULI DIESEL elimina e previene il formarsi di depositi oleosi e carboniosi su tutto l'impianto di aspirazione dei motori a gasolio/diesel. Rimuove i residui particolarmente dannosi nelle marmitte a catalizzatore e pulisce da incrostazioni valvole e camera di combustione, pulisce e lubrifica le palette del tubo e il collettore d'aspirazione. Diminuisce il consumo di carburante e aumenta la resa del motore. È particolarmente indicato anche per la pulizia e la corretta manutenzione di valvole di tipo EGR.

Applicazioni: PULI DIESEL trova applicazione in particolare nel settore automotive.

Codice	Formato		€ / cad.
CH9590060220200	400 ml	1	**45,90**

QUICK START Avviamento rapido



Caratteristiche

QUICK START è uno spray che agevola e permette l'accensione immediata del motore anche a basse temperature. È formulato per la pulizia ottimale di freni a disco, a tamburo e frizioni. Asciuga rapidamente, non lascia residui. Ideale per mezzi usati in agricoltura ed in edilizia, per barche e macchinari di movimentazione terra.

Applicazioni: QUICK START trova applicazione nelle officine meccaniche per ricambi automobilistici, in nautica, ferramenta e nell'industria in generale.

Codice	Formato		€ / cad.
CH9590060210200	200 ml	1	**8,57**

ASS-ACID PLUS Neutralizzante ed assorbente per acido solforico



Caratteristiche

ASS-ACID PLUS è un prodotto specifico per il rapido e completo assorbimento e la neutralizzazione di sostanze acide. Trattasi di una miscela di sabbie di origine naturale opportunamente calibrate per conferire al prodotto ottimi risultati di neutralizzazione ed assorbimento, oltre a garantire la completa non pericolosità e non tossicità per l'ambiente e per l'utilizzatore. Le prestazioni di assorbimento e neturalizzazione dell'acido solforico sono rigorosamente certificate da un ente certificato (Politecnico di Torino), in ottemperanza al D.M. n.20/2011 del Ministero dell'Ambiente. ASS-ACID PLUS è stato appositamente formulato per risolvere e contenere rapidamente in modo sicuro gli sversamenti accidentali di sostanze acide.

Applicazioni: il suo utilizzo è consigliato in tutte le aree dove sono presenti batterie di accumulatori al piombo ed, in particolare, acidi e dove vengono movimentate sostanze liquide ed acide, quali ad esempio impianti destinati alla gestione degli accumulatori, industrie, officine, laboratori, centrali elettiche ecc., e soprattutto nelle stazioni di ricarica delle batterie a trazione e presso i gestori di batterie di avviamento. Non è necessario l'impiego di DPI (occhiali, mascherine, tute, ecc.) per la manipolazione del prodotto, e non è richiesto lo stoccaggio in contenitori particolari a tenuta stagna. Rapporto di assorbenza / neutralizzazione : 1 litro di acido solforico viene assorbito / neutralizzato da 0,54 kg. di ASS-ACID PLUS.

Codice	Formato	Confezione		€ / cad.
CH960007020001P	1 kg	Barattolo	1	**12,90**
CH960007020002P	2,5 kg	Sacco	1	**16,27**
CH960007020003P	3 kg	Sacco	1	**19,53**
CH960007020005P	5 kg	Sacco	1	**31,31**
CH960007020007P	7 kg	Sacco	1	**43,89**
CH960007020010P	10 kg	Secchio	1	**61,21**
CH960007020015P	15 kg	Sacco	1	**89,11**
CH96000702015SP	15 kg	Secchio	1	**99,81**
CH960007020020P	20 Kg	Sacco	1	**118,81**
CH960007020030P	30 kg	Fusto	1	**238,43**

ASS-OIL Assorbente antisdrucciolo, sepiolite



Caratteristiche

Prodotto non polveroso appositamente formulato per assorbire ed adsorbire rapidamente, e con la massima sicurezza per gli operatori, sostanze chimiche allo stato liquido (oli, derivati petroliferi, inchiostri), umidità e odori sgradevoli. Non è espolosivo né comburente, ed è insolubile. ASS-OIL non richiede precauzioni per l'utilizzo, la manipolazione e lo stoccaggio.

Applicazioni: ASS-OIL è indispensabile nelle aree di lavoro in cui fuoriuscite di liquidi possono provocare incidenti, fermentazioni, pericoli e odori sgradevoli. Trova impiego come assorbente industriale e agente anti-umido nei magazzini. È consigliabile in tutti quei settori in cui non deve essere presente polvere, nelle cucine e nelle aree di ristorazione.

Codice	Dimensioni granuli	Formato		€ / cad.
CH9620070100200	0,60 - 1,80 mm	20 Kg	1	**31,04**
CH962007010020F	0,25 - 0,60 mm	20 Kg	1	**31,04**

ASS-UNI assorbente granulare universale



Caratteristiche

Prodotto ideale per l'assorbimento di oli, grassi, idrocarburi e prodotti chimici presenti sul suolo degli ambienti di lavoro e sulle pavimentazioni stradali. ASS-UNI è ecologico, a base di componenti naturali, privo di sostanze tossiche e non infiammabile. Possiede una struttura multicellulare a celle aperte che conferisce un enorme potere assorbente tramite un'azione capillare e una rapida messa in sicurezza della pavimentazione contaminata, che viene resa pulita e asciutta. ASS-UNI è antisdrucciolo e al passaggio degli automezzi si frantuma in micro particelle senza creare l'"effetto ghiaia" tipico di altri prodotti assorbenti in granuli. Non rilascia nel tempo la sostanza assorbita, non lascia residui unti o scivolosi sul pavimento e il suo utilizzo in modo ripetuto elimina anche vecchi aloni e tracce di unto. La colorazione bianco latte permette un'immediata individuazione del prodotto al momento dell'impiego. Dopo l'uso acquisisce un colore più scuro che si confonde con l'ambiente circostante. È confezionato in pratici e maneggevoli sacchi poco ingombranti con manico, adatti per essere spostati senza sforzo. ASS-UNI è disponibile in due diverse granulometrie (0,80 – 2,00 mm ; 2,00 – 4,80 mm), a seconda del luogo di impiego e dei tempi di intervento.

Applicazioni: Prodotto ideale per sversamenti di piccola e media rilevanza, permette di continuare le attività svolte senza interrompere il ciclo produttivo. Grazie alla sua ininfiammabilità ASS-UNI può essere usato come mezzo di spegnimento per gli incendi. Il suo utilizzo è adatto anche in condizioni di pioggia o giornate molto umide, poiché non si altera a contatto con l'acqua. Per un utilizzo corretto, cospargere la superficie da trattare con ASS-UNI e spazzolare con scope o pale il prodotto una volta impregnato del liquido. Seguire con una successiva applicazione in caso di sversamenti più grandi. Non è scivoloso quindi può essere anche calpestato. ASS-UNI è indispensabile per la pulizia di manti stradali, parcheggi, piazzali, aree di servizio e per il trattamento rapido in raffinerie, industrie, aeroporti e offcine.

Codice	Dimensione granuli	Formato		€ / cad.
CH9600070900080	2,00 - 4,80 mm	8 kg	1	**31,25**
CH9600070900120	0,80 - 2,00 mm	12 kg	1	**46,91**

ASS-VEGA Assorbente universale vegetale



Caratteristiche

ASS-VEGA è un assorbente granulare universale costituito da granuli di un particolare tipo di conifera sempreverde; dopo un trattamento di disidratazione e ignifugazione per via acquosa viene ottenuto un granulo con un elevatissimo potere assorbente. ASS-VEGA è indicato per l'assorbimento di ogni tipo di liquido, olio, acqua, solventi, inchiostri, acidi deboli e basi, grassi, ecc. e trova applicazione nelle industrie meccaniche, alimentari, ospedaliere, ecc. Il prodotto non crea poltiglia ed esercita un'azione antiderapante su tutte le superfici bagnate; la sua capacità assorbente può raggiungere fino al 750% del suo peso e dal 40 all'80% del suo volume, in base alle caratteristiche del liquido su cui si va ad agire. ASS-VEGA è totalmente ecocompatibile, non contiene silicone, silice, argille o additivi nocivi, non è tossico, ed è bilogicamente e chimicamente inerte.

Codice	Formato		€ / cad.
CH9660070100006	6,5 kg	1	**48,99**

NEU-ASS Assorbente universale e neutralizzante per acido solforico



Caratteristiche

NEU-ASS è un assorbente universale che consente il rapido e completo assorbimento e la neutralizzazione di sostanze acide. Trattasi di una miscela a base di componenti naturali additivati, appositamente studiata per risolvere in modo veloce e sicuro gli sversamenti accidentali, inclusi quelli di sostanze acide. Si presenta come una polvere ottenuta da un processo produttivo che prevede una miscelazione in vasche di decantazione con l'aggiunta di un legante e la stabilizzazione in altoforno. Al termine del processo, il prodotto risulta essere inerte, atossico e non irritante. Le prestazioni di assorbimento e neturalizzazione dell'acido solforico sono rigorosamente certificate da un ente certificato (Politecnico di Torino), in ottemperanza al D.M. n.20/2011 del Ministero dell'Ambiente.

Applicazioni: il suo utilizzo è raccomandato in tutte le aree dove vengono movimentate sostanze liquide e acide, come impianti destinati alla gestione di accumulatori, industrie, officine, laboratori, centrali elettriche, ecc. E' inoltre specificatamente indicato per le stazioni di ricarica di batterie a trazione e per i gestori di batterie di avviamento. Non è necessario l'impiego di DPI (occhiali, mascherine, tute, ecc.) per la manipolazione del prodotto, e non è richiesto lo stoccaggio in contenitori particolari a tenuta stagna. Rapporto di assorbenza: 1 litro di acido solforico viene assorbito da 1,10 kg. di NEU-ASS. Rapporto di neutralizzazione: 1 litro di acido solforico viene neutralizzato da 1,65 kg. di NEU-ASS.

Codice	Formato	Confezione		€ / cad.
CH9670070100010	1 kg	Barattolo	1	**7,39**
CH9670070100015	1,5 kg	Sacco	1	**10,92**
CH9670070100020	2 kg	Sacco	1	**14,45**
CH9670070100030	3 kg	Sacco	1	**21,62**
CH9670070100050	5 kg	Sacco	1	**35,64**
CH9670070100070	7 kg	Sacco	1	**45,33**
CH9670070100100	10 kg	Secchio	1	**64,76**
CH9670070100150	15 kg	Sacco	1	**97,14**
CH9670070100200	20 kg	Fusto	1	**129,52**

NO-ICE Sali fondenti per ghiaccio e neve



Caratteristiche

NO-ICE è una miscela di sali di moderna concezione da utilizzarsi per il trattamento delle pavimentazioni stradali, in occasione di ghiacciate e nevicate. Può essere utilizzato a scopo preventivo o in occasione di eventi atmosferici già avvenuti. L'estrema igroscopicità del prodotto favorisce l'assorbimento spontaneo dell'umidità dell'atmosfera, anche con umidità relativa molto bassa (30%), permettendo la dissoluzione del ghiaccio, soprattutto con temperature fredde e secche. La grande quantità di calore che si sviluppa utilizzando NO-ICE ha effetto immediato, creando un notevole vantaggio agli operatori. Il cloruro di sodio raffinato presente prolunga nel tempo l'azione di fusione e, sfruttando la durezza del suo cristallo, ottiene anche una buona azione meccanica, evitando l'aggiunta di inerti.

Applicazioni: L'impiego di NO-ICE è consigliabile in caso di previsioni di precipitazioni nevose o drastici abbassamenti della temperatura che potrebbero portare alla formazione di stratificazioni ghiacciate su passaggi pedonali, piazzali, parcheggi, marciapiedi.

Codice	Formato		€ / cad.
CH9610070100010	10 kg	1	**101,36**

RECYCLE UNIT Riciclatore di assorbente universale



Caratteristiche

RECYCLE UNIT è un riciclatore di assorbente mobile in polietilene ad alta densità (PEHD), utilizzabile in caso di problemi di sversamento, dotato di setaccio, pala, scopa e contenitore per la raccolta dell'assorbente riutilizzabile (non impregnato). RECYCLE UNIT permette di separare l'assorbente sporco dall'assorbente riutilizzabile. Funziona unicamente con le ricariche di assorbente VEGA POWDER, permettendo un assorbimento istantaneo. Ha una capacità di 50 lt. max. L'assorbente universale VEGA POWDER è naturale, ha una struttura micro-alveolare, ed è a base di fibre vegetali lignocellulosiche. Assorbe 8 volte di più rispetto agli assorbenti tradizionali, non lascia alcun residuo di grasso, garantisce un assorbimento istantaneo ed è riutilizzabile fino a completa saturazione; quando satura, la polvere forma dei grumi. VEGA POWDER non rilascia il prodotto assorbito, non è abrasivo, è ignifugo, non contiene silice ed è biodegradabile. Ideale su tutti i tipo di idrocarburi.

Applicazioni: RECYCLE UNIT trova impiego in molteplici campi: automotive, manutenzione industriale, officine meccaniche, lavori pubblici, lavorazione metalli, stazioni di servizio, trasporti, ecc. VEGA POWDER è infatti efficace su qualsiasi tipo di superficie: cemento, resina, asfalto, vernice, smalto, ecc. In caso di sversamento, spargere la polvere assorbente sulla zona interessata ed attendere il completo assorbimento. Raccogliere poi il prodotto con la pala e versarlo nel setaccio, scuotendolo; l'assorbente saturo rimarrà nel setaccio, mentre il prodotto non impregnato ricadrà in fondo al bidone e potrà essere riutilizzato.

Codice	Formato		€ / cad.
IM0000300200050*	L 570 x l 689 x H 1090 mm	1	**1.266,00**
IM0000300200025S Vega Powder	30 lt	1	**130,50**

* assorbente non incluso

TOP ACUSTIK Avvisatore acustico a gas



Caratteristiche

Avvisatore acustico a gas, fornito in set completo di bombola e tromba di plastica rossa.

Applicazioni: TOP ACUSTIK viene impiegato specificatamente nel settore nautico ed in occasione di eventi sportivi.

Codice	Formato		€ / cad.
CH9630070200300	300 ml	1	**17,40**

PROTEKT SEK Protettivo antiossidante, semi-secco



Caratteristiche

PROTEKT SEK è un prodotto bivalente che toglie l'umidità dai metalli e dai pezzi finiti e, contemporaneamente, protegge dall'ossidazione i manufatti metallici non destinati alla verniciatura.

Applicazioni: PROTEKT SEK viene impiegato su superfici metalliche di ogni genere e, nello specifico, minuterie metalliche e componenti meccanici.

Codice	Formato		€ / cad.
CH9650080100022	20 kg	1	**357,71**

PROTEKT SEMI-OIL Protettivo anticorrosivo, semi-oleoso



Caratteristiche

PROTEKT SEMI-OIL è un protettivo semi-oleoso, anticorrosivo e antiossidante, a base sintetica. Protegge tutti i metalli e le superfici pregiate dall'umidità e dall'ossidazione, previene la corrosione provocata dalle impronte digitali e ravviva le superfici finite.

Applicazioni: PROTEKT SEMI-OIL trova applicazione su stampi, ingranaggi, utensili, strumenti di precisione, armi e manufatti pregiati.

Codice	Formato		€ / cad.
CH9640080100022	22,4 kg	1	**299,00**

LUB ONE Lubrorefrigerante

Caratteristiche

LUB ONE è un fluido lubrorefrigerante solubile esente da dietanolammina dall'aspetto lattescente. Idoneo per lavorazioni di asportazione truciolo da medio gravose a gravose. Indice rifrattometrico pari a 1,0.

Contenuto Olio Minerale	Contenuto Additivi EP	Contenuto Untuosanti	Durezza acqua consigliata
ALTO	ALTO	MEDIO	15 – 35 °F

Applicazioni e % di utilizzo

Lavorazione	Acciaio	Acciaio inox	Alluminio	Leghe gialle
Asportazione di truciolo	5 – 8%	6 – 10%	5 – 8%	5 – 6%

Codice	Formato		€ / cad.
CH7001090100005	5 lt	1	**65,73**
CH7001090100030	30 lt	1	**374,86**
CH7001090100200	200 lt	1	**2.514,50**
CH7001090101000	1000 lt	1	**12.286,28**

LUB TWO Lubrorefrigerante

Caratteristiche

LUB TWO è un fluido lubrorefrigerante solubile esente da dietanolammina dall'aspetto opalescente. Idoneo per lavorazioni di asportazione truciolo da poco gravose a medio gravose e rettifica. Indice rifrattometrico pari a 1,1.

Contenuto Olio Minerale	Contenuto Additivi EP	Contenuto Untuosanti	Durezza acqua consigliata
MEDIO	ASSENTE	MEDIO	15 – 35 °F

Applicazioni e % di utilizzo

Lavorazione	Acciaio	Acciaio inox	Ghisa
Asportazione di truciolo	4 – 6%	8 – 10%	4 – 6%
Rettifica	3 – 4%	4 – 5%	3 – 4%

Codice	Formato		€ / cad.
CH7002090100005	5 lt	1	**69,83**
CH7002090100030	30 lt	1	**389,28**
CH7002090100200	200 lt	1	**2.603,70**
CH7002090101000	1000 lt	1	**12.560,50**

LUB THREE Lubrorefrigerante

Caratteristiche

LUB THREE è un fluido lubrorefrigerante solubile esente da dietanolammina dall'aspetto opalescente. Idoneo per lavorazioni di asportazione truciolo da medio gravose a gravose e rettifica. Indice rifrattometrico pari a 2,0.

Contenuto Olio Minerale	Contenuto Additivi EP	Contenuto Untuosanti	Durezza acqua consigliata
MEDIO	ASSENTE	ALTO	15 – 35 °F

Applicazioni e % di utilizzo

Lavorazione	Acciaio	Acciaio inox	Ghisa	Alluminio
Asportazione di truciolo	4 – 6%	6 – 8%	4 – 6%	5 – 7%
Rettifica	3 – 4%	4 – 5%	3 – 4%	3 – 4%

Codice	Formato		€ / cad.
CH7003090100005	5 lt	1	**53,57**
CH7003090100030	30 lt	1	**299,95**
CH7003090100200	200 lt	1	**1.960,83**
CH7003090101000	1000 lt	1	**9.614,74**

LUB SIX Lubrorefrigerante

Caratteristiche

LUB SIX è un fluido lubrorefrigerante sintetico esente da dietanolammina ed olio minerale dall'aspetto trasparente. Idoneo per lavorazioni di rettifica. Indice rifrattometrico pari a 2,5.

Contenuto Olio Minerale	Contenuto Additivi EP	Contenuto Untuosanti	Durezza acqua consigliata
ASSENTE	ASSENTE	ASSENTE	0 – 15 °F

Applicazioni e % di utilizzo

Lavorazione	Acciaio	Acciaio inox	Alluminio
Rettifica	2 – 3%	2 – 3%	2 – 3%

Codice	Formato		€ / cad.
CH7006090100005	5 lt	1	**52,02**
CH7006090100030	30 lt	1	**299,95**
CH7006090100200	200 lt	1	**1.960,83**
CH7006090101000	1000 lt	1	**9.541,23**

LUB TEN Lubrorefrigerante

Caratteristiche

LUB TEN è un fluido lubrorefrigerante solubile esente da biocidi e boro dall'aspetto verde, con profumo di mandorla. Idoneo per lavorazioni di asportazione truciolo da medio gravose a gravose. Indice rifrattometrico pari a 1,0.

Contenuto Olio Minerale	Contenuto Additivi EP	Contenuto Untuosanti	Durezza acqua consigliata
ALTO	ALTO	MEDIO	10 – 35 °F

Applicazioni e % di utilizzo

Lavorazione	Acciaio	Acciaio inox	Alluminio	Leghe gialle
Asportazione di truciolo	5 – 8%	6 – 10%	5 – 8%	5 – 6%

Codice	Formato		€ / cad.
CH8010090100005	5 lt	1	**64,03**
CH8010090100030	30 lt	1	**365,39**
CH8010090100200	200 lt	1	**2.428,42**
CH8010090101000	1000 lt	1	**11.904,63**



LUB TWENTY Lubrorefrigerante

Caratteristiche

LUB TWENTY è un fluido lubrorefrigerante solubile esente da biocidi e boro dall'aspetto lattescente. Idoneo per lavorazioni di asportazione truciolo da medio gravose a gravose. Indice rifrattometrico pari a 1,0.

Contenuto Olio Minerale	Contenuto Additivi EP	Contenuto Untuosanti	Durezza acqua consigliata
ALTO	ALTO	MEDIO	10 – 35 °F

Applicazioni e % di utilizzo

Lavorazione	Acciaio	Acciaio inox	Alluminio	Leghe gialle
Asportazione di truciolo	5 – 8%	6 – 10%	5 – 8%	5 – 6%

Codice	Formato		€ / cad.
CH8020090100005	5 lt	1	**62,34**
CH8020090100030	30 lt	1	**363,13**
CH8020090100200	200 lt	1	**2.341,63**
CH8020090101000	1000 lt	1	**11.593,66**



LUB FIFTY Lubrorefrigerante

Caratteristiche

LUB FIFTY è un fluido lubrorefrigerante solubile esente da biocidi, boro e cloro dall'aspetto lattescente. Idoneo per lavorazioni di asportazione truciolo da medio gravose a gravose, anche su leghe di alluminio aeronautico. Indice rifrattometrico pari a 1,0.

Contenuto Olio Minerale	Contenuto Additivi EP	Contenuto Untuosanti	Durezza acqua consigliata
MEDIO	ASSENTE	ALTO	10 – 35 °F

Applicazioni e % di utilizzo

Lavorazione	Acciaio	Acciaio inox	Alluminio	Leghe gialle
Asportazione di truciolo	5 – 8%	6 – 10%	5 – 8%	5 – 6%
Rettifica	3 – 5%	3 – 5%	3 – 5%	3 – 5%

Codice	Formato		€ / cad.
CH8050090100005	5 lt	1	**60,98**
CH8050090100030	30 lt	1	**369,21**
CH8050090100200	200 lt	1	**2.405,80**
CH8050090101000	1000 lt	1	**11.955,52**

LUB TOP 1 Lubrorefrigerante

Caratteristiche

LUB TOP 1 è un fluido lubrorefrigerante solubile esente da boro e biocidi donatori di formaldeide, dall'aspetto lattescente. Idoneo per lavorazioni di asportazione truciolo da medio gravose a gravose. Indice rifrattometrico pari a 1,0.

Contenuto Olio Minerale	Contenuto Additivi EP	Contenuto Untuosanti	Durezza acqua consigliata
ALTO	ALTO	MEDIO	15 – 35 °F

Applicazioni e % di utilizzo

Lavorazione	Acciaio	Acciaio inox	Alluminio	Leghe gialle
Asportazione di truciolo	5 – 8%	6 – 10%	5 – 8%	5 – 6%

Codice	Formato		€ / cad.
CH7111090100005	5 lt	1	**68,13**
CH7111090100030	30 lt	1	**400,03**
CH7111090100200	200 lt	1	**2.631,97**
CH7111090101000	1000 lt	1	**12.987,39**

LUB TOP 2 Lubrorefrigerante

Caratteristiche

LUB TOP 2 è un fluido lubrorefrigerante solubile esente da boro e biocidi donatori di formaldeide, dall'aspetto opalescente. Idoneo per lavorazioni di asportazione truciolo da poco gravose a medio gravose e rettifica. Indice rifrattometrico pari a 1,1.

Contenuto Olio Minerale	Contenuto Additivi EP	Contenuto Untuosanti	Durezza acqua consigliata
MEDIO	ASSENTE	MEDIO	15 – 35 °F

Applicazioni e % di utilizzo

Lavorazione	Acciaio	Acciaio inox	Ghisa
Asportazione di truciolo	4 – 6%	8 – 10%	4 – 6%
Rettifica	3 – 4%	4 – 5%	3 – 4%

Codice	Formato		€ / cad.
CH7222090100005	5 lt	1	**69,83**
CH7222090100030	30 lt	1	**404,27**
CH7222090100200	200 lt	1	**2.651,76**
CH7222090101000	1000 lt	1	**12.919,54**

LUB TOP 3 Lubrorefrigerante

Caratteristiche

LUB TOP 3 è un fluido lubrorefrigerante solubile esente da boro e biocidi donatori di formaldeide, dall'aspetto semitrasparente. Idoneo per lavorazioni di asportazione truciolo da poco gravose a medio gravose e rettifica. Indice rifrattometrico pari a 2,0.

Contenuto Olio Minerale	Contenuto Additivi EP	Contenuto Untuosanti	Durezza acqua consigliata
BASSO	ASSENTE	ALTO	15 – 35 °F

Applicazioni e % di utilizzo

Lavorazione	Acciaio	Acciaio inox	Ghisa	Alluminio
Asportazione di truciolo	4 – 6%	6 – 8%	4 – 6%	5 – 7%
Rettifica	3 – 4%	4 – 5%	3 – 4%	3 – 4%

Codice	Formato		€ / cad.
CH7333090100005	5 lt	1	**53,43**
CH7333090100030	30 lt	1	**310,97**
CH7333090100200	200 lt	1	**2.041,12**
CH7333090101000	1000 lt	1	**10.033,14**

LUB TOP 4 Lubrorefrigerante

Caratteristiche

LUB TOP 4 è un fluido lubrorefrigerante solubile esente da boro e biocidi donatori di formaldeide, dall'aspetto lattescente. Specifico per lavorazioni di asportazione truciolo su leghe gialle. Indice rifrattometrico pari a 1,0.

Contenuto Olio Minerale	Contenuto Additivi EP	Contenuto Untuosanti	Durezza acqua consigliata
ALTO	BASSO	ASSENTE	5 – 20 °F

Applicazioni e % di utilizzo

Lavorazione	Alluminio	Leghe gialle
Asportazione di truciolo	8 – 10%	4 – 5%

Codice	Formato		€ / cad.
CH7004091100030	30 lt	1	**325,13**
CH7004091100200	200 lt	1	**2.134,67**
CH7004091101000	1000 lt	1	**10.532,08**

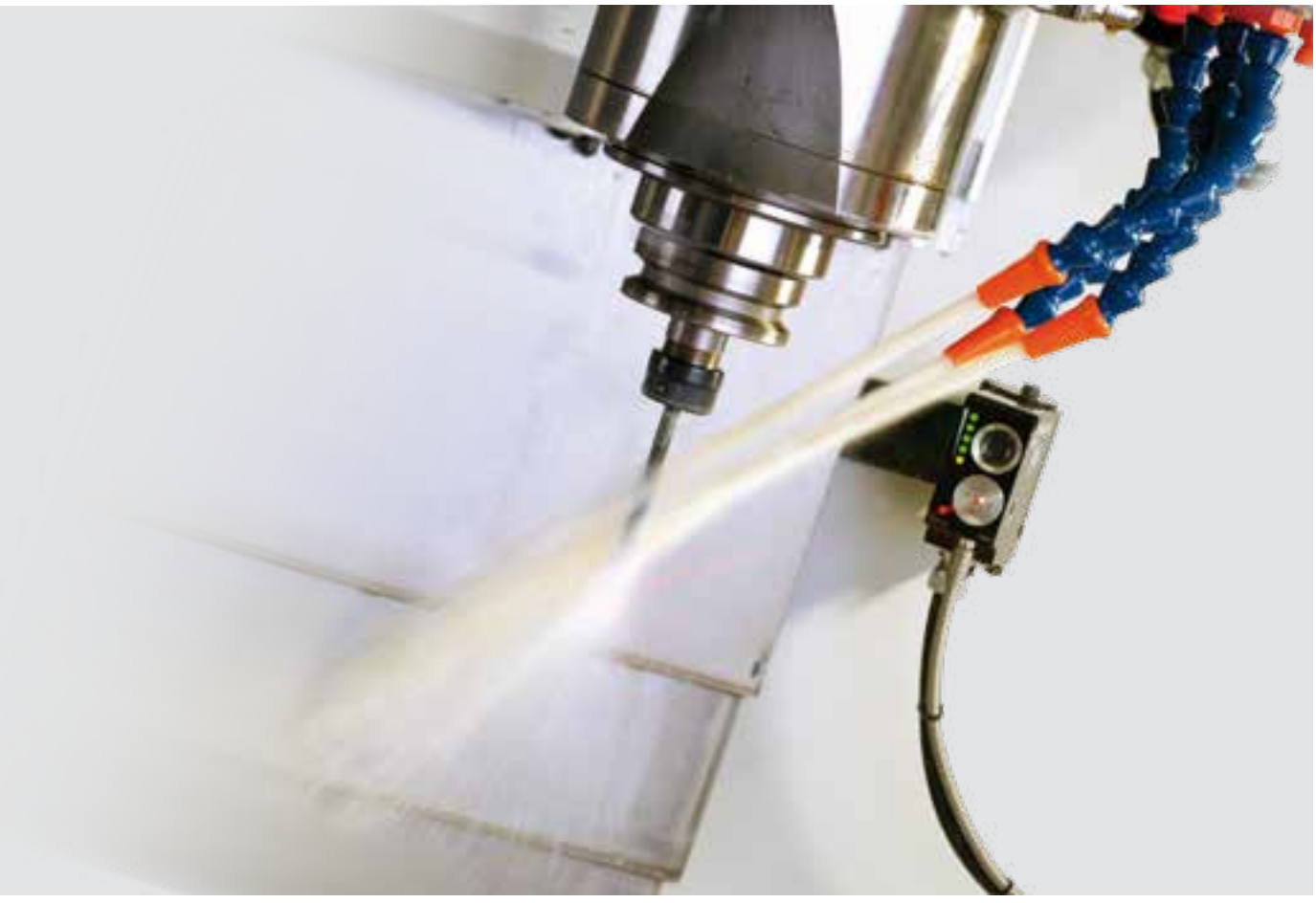

LUB VEGA Lubrorefrigerante

Caratteristiche

LUB VEGA è un fluido lubrorefrigerante solubile esente da olio minerale dall'aspetto semitrasparente. La base vegetale stabilizzata lo rende idoneo per lavorazioni di asportazione truciolo medio gravose e rettifica. Indice rifrattometrico pari a 1,5.

Contenuto Olio Minerale	Contenuto Additivi EP	Contenuto Untuosanti	Durezza acqua consigliata
ASSENTE	ASSENTE	MEDIO	10 – 35 °F

Applicazioni e % di utilizzo

Lavorazione	Acciaio	Acciaio inox	Alluminio	Leghe gialle
Asportazione di truciolo	5 – 6%	6 – 10%	5 – 6%	5 – 6%
Rettifica	3 – 4%	3 – 4%	3 – 4%	3 – 4%

Codice	Formato		€ / cad.
CH7777090100001	1 lt	1	**16,40**
CH7777090100005	5 lt	1	**70,68**
CH7777090100030	30 lt	1	**395,22**
CH7777090100200	200 lt	1	**2.665,89**
CH7777090101000	1000 lt	1	**12.987,39**

LUB TOP V Lubrorefrigerante

Caratteristiche

LUB TOP V è un fluido lubrorefrigerante solubile esente da olio minerale, boro e biocidi donatori di formaldeide, dall'aspetto semitrasparente. La base vegetale stabilizzata lo rende idoneo per lavorazioni di asportazione truciolo medio gravose e rettifica. Indice rifrattometrico pari a 1,6.

Contenuto Olio Minerale	Contenuto Additivi EP	Contenuto Untuosanti	Durezza acqua consigliata
ASSENTE	ASSENTE	MEDIO	10 – 35 °F

Applicazioni e % di utilizzo

Lavorazione	Acciaio	Acciaio inox	Alluminio	Leghe gialle
Asportazione di truciolo	5 – 6%	6 – 10%	5 – 6%	5 – 6%
Rettifica	3 – 4%	3 – 4%	3 – 4%	3 – 4%

Codice	Formato		€ / cad.
CH7444090100005	5 lt	1	**73,22**
CH7444090100030	30 lt	1	**429,71**
CH7444090100200	200 lt	1	**2.793,11**
CH7444090101000	1000 lt	1	**13.631,95**

LUB MINIMAL Lubrorefrigerante

Caratteristiche

LUB MINIMAL è un fluido refrigerante a base di risorse rinnovabili stabilizzate, ad alto potere lubrificante ed elevata biodegradabilità. Da utilizzare puro, LUB MINIMAL è adatto solo per macchine predisposte per la lubrificazione minimale.

Applicazioni e % di utilizzo

Lavorazione	Ghisa	Acciaio Pb	Acciaio Legato	Acciaio Inox	Titanio
Taglio	Molto indicato	Molto indicato	Molto indicato	Molto indicato	Molto indicato

Codice	Formato		€ / cad.
CH8070090100005	5 lt	1	**73,81**
CH8070090100030	30 lt	1	**371,51**



LUB ADD Additivo ricondizionante universale



Caratteristiche

LUB ADD aumenta la durata dei fluidi di lavorazione, riducendo sensibilmente la produzione di esausto. Riconferisce alle emulsioni le proprietà lubrorefrigeranti, svolgendo un effetto sinergico con la maggior parte degli oli emulsionabili in commercio.

Applicazioni: LUB ADD viene impiegato per l'additivazione di lubrorefrigeranti a cui vengono a mancare, a causa della lunga vita d'esercizio, le necessarie proprietà co-emulsionanti, detergenti, disperdenti e sanitizzanti.

Codice	Formato		€ / cad.
CH7506100100010	10 kg	1	**128,40**

LUB DET Detergente per vasche di macchine utensili



Caratteristiche

LUB DET è stato formulato per favorire le operazioni di lavaggio e sanitizzazione delle vasche e dei circuiti delle macchine utensili, consentendo di ridurre al minimo il carico microbiologico residuo.

Applicazioni: LUB DET viene impiegato nelle vasche e nei circuiti delle macchine utensili, prima della sostituzione dei fluidi lubrorefrigeranti.

Codice	Formato		€ / cad.
CH7505100100030	30 kg	1	**254,81**

LUB KLEAN Alghicida, microbicida, fungicida



Caratteristiche

LUB KLEAN è un formulato, solubile in acqua, specifico per decontaminare le emulsioni e le acque degradate, oltre che per prevenire il loro inquinamento da microflora batterica e muffe.

Applicazioni: LUB KLEAN viene impiegato principalmente per le operazioni di lavaggio e sanitizzazione, che consentono di ridurre al minimo il carico microbiologico residuo; tali operazioni possono essere eseguite senza interrompere il ciclo produttivo. LUB KLEAN può essere utilizzato anche per il trattamento nelle cabine di verniciatura.

Codice	Formato		€ / cad.
CH7501100100005	5 kg	1	**206,66**

LUB NO-SCHIUMA Anti-schiuma siliconico



Caratteristiche

LUB NO-SCHIUMA, per la sua particolare composizione, si disperde finemente nelle soluzioni acquose, interferendo nella formazione delle schiume. Il suo utilizzo non condiziona la stabilità chimico-fisica delle emulsioni e delle soluzioni alcaline. Le caratteristiche principali di LUB NO-SCHIUMA sono quelle di abbattere la schiuma nei lubrorefrigeranti e nelle soluzioni alcaline, e di formare un sottilissimo film antiadesivo e scivolante su qualunque tipo di superficie.

Applicazioni: LUB NO-SCHIUMA viene impiegato specificatamente nell'industria meccanica ed elettromeccanica per il trattamento delle emulsioni e delle soluzioni alcaline o come distaccante e scivolante.

Codice	Formato		€ / cad.
CH7504100100005	5 kg	1	**128,44**

LUB PH Soluzione alcalinizzante per correzione pH



Caratteristiche

LUB PH è un formulato specifico per aumentare il valore di alcalinità durante i trattamenti delle acque di processo e per correggere il valore del pH nelle emulsioni in esercizio.

Applicazioni: LUB PH viene impiegato specificatamente per il trattamento delle emulsioni in esercizio.

Codice	Formato		€ / cad.
CH7502100100010	10 kg	1	**72,09**

LUB PREP Preparatore acqua e inibitore di materiali non ferrosi



Caratteristiche

LUB PREP è specifico per abbattere la durezza delle acque, neutralizzando l'effetto destabilizzante dei sali di calcio presenti nelle acque dure, oltre che per proteggere dalla macchiatura i metalli non ferrosi particolarmente reattivi (materiali zincati, ottone, ecc.).

Applicazioni: LUB PREP viene impiegato specificatamente per il trattamento dell'acqua e delle emulsioni in esercizio.

Codice	Formato		€ / cad.
CH7503100100005	5 kg	1	**120,39**

TAGLIO INOX Fluido da taglio per inox



Caratteristiche

TAGLIO INOX è un fluido spray ad elevato potere refrigerante e lubrificante, particolarmente adatto per le operazioni di lavorazione, anche gravose, su acciaio inossidabile. È esente da cloro.

Applicazioni: TAGLIO INOX trova applicazione nelle operazioni di filettatura, foratura, maschiatura e fresatura.

Codice	Formato		€ / cad.
CH7910110100000	400 ml	1	**8,47**

TAGLIO UNI Fluido da taglio universale



Caratteristiche

TAGLIO UNI è un fluido spray ad elevato potere lubrorefrigerante, particolarmente adatto per le operazioni di filettatura e maschiatura. La selezione degli additivi ne permette l'impiego su tutti i metalli per operazioni normali e non particolarmente gravose. È esente da cloro.

Applicazioni: TAGLIO UNI trova applicazione nelle operazioni di filettatura, foratura, maschiatura e fresatura.

Codice	Formato		€ / cad.
CH7900110100000	400 ml	1	**8,47**

TAGLIO TOP Fluido da taglio intero additivato EP



Caratteristiche

TAGLIO TOP è un fluido da taglio integrale per operazioni manuali, quali filettatura, maschiatura e foratura su trapani a colonna. E' appositamente sviluppato per tutti i metalli ferrosi e non ferrosi ed è molto indicato per acciai temprati ed inox. TAGLIO TOP facilita lo svolgimento di operazioni gravose grazie al moderno pacchetto EP contenuto, garantisce un'elevata resa dei moderni utensili rivestiti, non presenta odori sgradevoli, è facilmente dosabile e pratico da utilizzare, è caratterizzato da un'elevata viscosità per un'ottimale aderenza dell'utensile al pezzo in lavorazione.

Applicazioni: TAGLIO TOP trova applicazione nelle operazioni di filettatura, maschiatura e foratura su trapani a colonna, oltre che in operazioni meccaniche gravose con asportazione di truciolo su metalli ferrosi e non, acciai temprati e inox.

Codice	Formato		€ / cad.
CH7990110100500	500 ml	1	**16,70**
CH7990110105000	5 lt	1	**102,29**

TOOL VEGA Fluido da taglio intero fortemente additivato EP



Caratteristiche

TOOL VEGA è un fluido da taglio integrale per operazioni manuali, quali filettatura, maschiatura, foratura. È appositamente sviluppato per tutti i metalli ferrosi e non ferrosi e consente di svolgere operazioni manuali mediamente gravose con un formulato a base completamente sintetica, privo di olio minerale e fortemente additivato EP. TOOL VEGA facilita lo svolgimento di operazioni gravose grazie al moderno pacchetto EP contenuto, non ostacola la rimozione del truciolo ed è più facile da rimuovere grazie alla bassa viscosità, assicura un'ottimale tenacia del film lubrificante grazie alla polarità delle molecole, garantisce un'elevata resa dei moderni utensili rivestiti, non presenta odori sgradevoli, è facilmente dosabile e pratico da utilizzare, è caratterizzato da un'elevata viscosità per un'ottimale aderenza dell'utensile al pezzo in lavorazione.

Applicazioni: TOOL VEGA è usato in filettatura, maschiatura e foratura su trapani a colonna e brocciatura. È anche indicato per altre operazioni meccaniche medio gravose con asportazione di truciolo su metalli ferrosi e non ferrosi e per acciai generici.

Codice	Formato		€ / cad.
CH7950110100500	500 ml	1	**20,45**
CH7950110105000	5 lt	1	**102,97**

TAGLIO PLUS Olio denso per maschiare



Caratteristiche

TAGLIO PLUS è un olio denso da utilizzare per l'esecuzione di forature, filettature, maschiature in manuale. Appositamente sviluppato per tutti i metalli ferrosi, consente di svolgere operazioni manuali anche estremamente gravose nelle quali sia richiesto un film di lubrificazione ad elevata viscosità, fortemente tenace, privo di olio minerale e con forte additivazione E.P., sia sintetica che zolfo attiva. L'impiego di TAGLIO PLUS permette di ottenere i seguenti vantaggi: facilità nello svolgimento di operazioni anche estremamente gravose grazie all'efficace pacchetto E.P. contenuto; elevatissima viscosità (classificazione pasta) che rende il prodotto più facile da manipolare e da applicare sugli utensili in lavorazione, favorendo una permanenza di maggiore durata; assenza di odori sgradevoli; grande praticità d'utilizzo e facilità di dosaggio.

Applicazioni: TAGLIO PLUS trova applicazione nelle operazioni di filettatura e di maschiatura, anche di acciai tenaci. Adatto anche per altre operazioni meccaniche medio gravose, con asportazione di truciolo su metalli ferrosi.

Codice	Formato		€ / cad.
CH7990110101001	1 kg	1	**32,61**
CH7990110101005	5 kg	1	**147,69**

IDROIL, olio idraulico



Caratteristiche

IDROIL è un olio di alta qualità per comandi idraulici, ottenuto mediante la miscelazione di basi selette ed additivi chimici e caratterizzato da una notevole resistenza alla corrosione e all'ossidazione, oltre ad una pronta demulsività ed elevata riluttanza alla formazione di schiuma. IDROIL possiede un'ottima resistenza all'invecchiamento anche in presenza di alte temperature e mantiene per lungo tempo inalterate le sue caratteristiche. La sua forte proprietà antischiuma, unitamente alla capacità di separazione dall'umidità, rendono IDROIL ottimamente filtrabile con un conseguente regolare funzionamento dell'impianto idraulico.

Applicazioni: La sua moderna formulazione rende IDROIL assolutamente compatibile con i materiali usati per le guarnizioni delle installazioni idrauliche. Può essere impiegato anche in riduttori poco caricati, in testate e movimenti di macchine utensili, e anche in impianti di lubrificazione in bagno d'olio di compressori, variatori di velocità, cuscinetti piani ed a rotolamento di macchinari di vario tipo.

Codice	Viscosità	Densità 15°C	Punto infiamm. V.A	Viscosità 40°C	Viscosità 100°C	Indice Viscosità	Punto scorrim.	Formato		€ / cad.
GL0010100100225	ISO VG 22	870	215°C	22	5,3	110	-30°C	5 lt	1	**64,54**
GL0010100100321	ISO VG 32	870	215°C	32	5,3	110	-30°C	1 lt	1	**16,08**
GL0010100100325	ISO VG 32	870	215°C	32	5,3	110	-30°C	5 lt	1	**64,55**
GL0010100103225	ISO VG 32	870	215°C	32	5,3	110	-30°C	25 lt	1	**295,60**
GL0010100103228	ISO VG 32	870	215°C	32	5,3	110	-30°C	208 lt	1	**2.337,38**
GL0010100100461	ISO VG 46	870	230°C	46	6,8	105	-30°C	1 lt	1	**16,08**
GL0010100100465	ISO VG 46	870	230°C	46	6,8	105	-30°C	5 lt	1	**64,55**
GL0010100104625	ISO VG 46	870	230°C	46	6,8	105	-30°C	25 lt	1	**295,60**
GL0010100104628	ISO VG 46	870	230°C	46	6,8	105	-30°C	208 lt	1	**2.342,30**
GL0010100100681	ISO VG 68	880	239°C	68	8,6	103	-30°C	1 lt	1	**16,08**
GL0010100100685	ISO VG 68	880	239°C	68	8,6	103	-30°C	5 lt	1	**64,55**
GL0010100106825	ISO VG 68	880	239°C	68	8,6	103	-30°C	25 lt	1	**300,08**
GL0010100106828	ISO VG 68	880	239°C	68	8,6	103	-30°C	208 lt	1	**2.412,47**
GL0010100101001	ISO VG 100	880	239°C	100	11,4	101	-30°C	1 lt	1	**16,08**
GL0010100101005	ISO VG 100	880	239°C	100	11,4	101	-30°C	5 lt	1	**65,62**
GL0010100110025	ISO VG 100	880	239°C	100	11,4	101	-30°C	25 lt	1	**300,08**
GL0010100110028	ISO VG 100	880	239°C	100	11,4	101	-30°C	208 lt	1	**2.412,47**
GL0010100150028	ISO VG 150	880	239°C	150	11,4	101	-30°C	208 lt	1	**2.903,26**

IDROIL PLUS, olio idraulico ad alta viscosità



Caratteristiche

IDROIL PLUS è un olio per comandi idraulici di qualità superiore, ottenuto mediante la miscelazione di basi selette altamente raffinate ed additivi chimici che garantiscono spiccate caratteristiche di resistenza all'ossidazione, prevenzione antiruggine, proprietà antiusura e antischiuma. Una speciale additivazione conferisce a quest'olio un indice di viscosità altissimo, rendendolo di tipo "multigrado" e ottenendo una variazione di viscosità minima al variare della temperatura.

Applicazioni: IDROIL PLUS è indispensabile nelle applicazioni sottoposte ad escursioni termiche elevate, quali macchine da cantiere e movimento terra, macchine agricole forestali, in alta montagna, ecc. IDROIL PLUS è utilizzabile in sostituzione dei normali oli idraulici, eliminando i problemi che possono essere generati dall'uso esasperato dei macchinari. In alcuni casi, è possibile utilizzare IDROIL PLUS per eliminare diverse viscosità di olio idraulico, ovviando a possibili errori di riempimento; si ottiene così un'ideale partenza a freddo, usando un olio di viscosità minore, il cui comportamento a caldo equivale però a quello di un olio di viscosità nettamente superiore.

Codice	Viscosità	Densità 15°C	Punto infiamm. V.A	Viscosità 40°C	Viscosità 100°C	Indice Viscosità	Punto scorrim.	Formato		€ / cad.
GL0010100110221	ISO VG 22	870	230°C	22	9,2	185	-39°C	1 lt	1	**16,98**
GL0010100110225	ISO VG 22	870	230°C	22	9,2	185	-39°C	5 lt	1	**69,00**
GL0010100112225	ISO VG 22	870	230°C	22	9,2	185	-39°C	25 lt	1	**312,87**
GL0010100112228	ISO VG 22	870	230°C	22	9,2	185	-39°C	208 lt	1	**2.552,83**
GL0010100110461	ISO VG 46	870	230°C	46	9,2	185	-39°C	1 lt	1	**16,98**
GL0010100110465	ISO VG 46	870	230°C	46	9,2	185	-39°C	5 lt	1	**71,43**
GL0010100114625	ISO VG 46	870	230°C	46	9,2	185	-39°C	25 lt	1	**333,69**
GL0010100114628	ISO VG 46	870	230°C	46	9,2	185	-39°C	208 lt	1	**2.677,53**
GL0010100110681	ISO VG 68	880	225°C	68	11,8	160	-36°C	1 lt	1	**16,98**
GL0010100110685	ISO VG 68	880	225°C	68	11,8	160	-36°C	5 lt	1	**71,77**
GL0010100116825	ISO VG 68	880	225°C	68	11,8	160	-36°C	25 lt	1	**333,69**
GL0010100116828	ISO VG 68	880	225°C	68	11,8	160	-36°C	208 lt	1	**2.689,26**

EP OIL, olio E.P. per ingranaggi industriali



Caratteristiche

EP OIL è un olio costituito da basi di qualità superiore ed additivi, per la lubrificazione di riduttori ad ingranaggi fortemente caricati. Quest'olio contiene una serie di additivi selezionati con proprietà E.P., contro la corrosione, l'ossidazione e la separazione dell'acqua e dell'aria. La sua additivazione, a base di zolfo, garantisce un'elevata resistenza ai carichi esasperati di tutti gli ingranaggi industriali. L'eccezionale potere antischiuma e la sua ottima demulsività assicurano un'eccellente lubrificazione anche in ambienti dove la contaminazione da acqua è possibile.

Applicazioni: EP OIL è ideale per la lubrificazione di ingranaggi fortemente caricati o funzionanti a temperature elevate, quali: laminatoi, forni e mulini per cementifici, macchinari di cave, miniere, cantiere. Le diverse viscosità disponibili sono in grado di soddisfare tutte le esigenze dei costruttori, a seconda del tipo di ingranaggio e dei carichi che deve sopportare; generalmente, le viscosità più alte sono indicate per forti carichi e velocità limitate, le viscosità inferiori per alte velocità e carichi limitati.

Codice	Viscosità	Densità 15°C	Punto infiamm. V.A	Viscosità 40°C	Viscosità 100°C	Indice Viscosità	Punto scorrim.	Formato		€ / cad.
GL0010100121005	ISO VG 100	900	150°C	250	15,3	100	-20°C	5 lt	1	**73,69**
GL0010100121501	ISO VG 150	900	150°C	240	15,3	100	-20°C	1 lt	1	**19,88**
GL0010100121505	ISO VG 150	900	150°C	240	15,3	100	-20°C	5 lt	1	**81,89**
GL0010100121525	ISO VG 150	900	150°C	240	15,3	100	-20°C	25 lt	1	**379,97**
GL0010100121528	ISO VG 150	900	150°C	240	15,3	100	-20°C	208 lt	1	**3.060,79**
GL0010100122201	ISO VG 220	900	220°C	240	19,6	98	-18°C	1 lt	1	**21,27**
GL0010100122205	ISO VG 220	900	220°C	240	19,6	98	-18°C	5 lt	1	**88,85**
GL0010100122225	ISO VG 220	900	220°C	240	19,6	98	-18°C	25 lt	1	**412,41**
GL0010100122228	ISO VG 220	900	220°C	240	19,6	98	-18°C	208 lt	1	**3.334,20**
GL0010100123201	ISO VG 320	900	320°C	250	24,9	98	-15°C	1 lt	1	**22,20**
GL0010100123205	ISO VG 320	900	320°C	250	24,9	98	-15°C	5 lt	1	**93,39**
GL0010100123225	ISO VG 320	900	320°C	250	24,9	98	-15°C	25 lt	1	**434,78**
GL0010100123228	ISO VG 320	900	320°C	250	24,9	98	-15°C	208 lt	1	**3.513,64**

GEAR OIL, olio sintetico per riduttori



Caratteristiche

GEAR OIL è un olio sintetico avanzato per ingranaggi fortemente caricati. E' formulato per assicurare eccellente stabilità ossidativa e termica, aumentare la durata del lubrificante e resistere alla formazione di dannosi prodotti di ossidazione ad elevate temperature operative. GEAR OIL assicura una eccellente capacità a supportare i carichi garantendo una lunga vita ai componenti anche in condizioni di carichi impulsivi.

Applicazioni: GEAR OIL è raccomandato per sistemi di riduzione a vite senza fine operanti in condizioni operative gravose, quali carico elevato, temperature molto basse o elevate e variazioni molto ampie delle stesse. Particolarmente indicato nei sistemi dove la manutenzione è poco frequente o i sistemi sono inaccessibili. Idoneo per la lubrificazione di cuscinetti ed altri componenti con sistemi di lubrificazione a circolazione e sbattimento. GEAR OIL non è adatto alla lubrificazione di componenti fabbricati in alluminio o sue leghe.

Codice	Formato	Viscosità	Densità 15°C	Punto infiamm. V.A	Viscosità 40°C	Viscosità 100°C	Indice viscosità	Punto scorrimento		€ / cad.
GL0010100302220	20 lt	ISO VG 220	1074	298°C	222	34,4	203	-39°C	1	**554,89**
GL0010100303220	20 lt	ISO VG 320	1069	286°C	321	52,7	230	-39°C	1	**554,89**

SLIDE OIL, olio per guide



Caratteristiche

SLIDE OIL è un olio specificamente formulato per la lubrificazione delle guide di scorrimento delle macchine utensili. SLIDE OIL lubrifica perfettamente gli accoppiamenti guidaslitta delle macchine utensili impedendo il fenomeno di impuntamento denominato “stick-slip” che avviene alle basse velocità di traslazione quando, non potendosi formare un velo idrodinamico d’olio fra le superfici, si ha un contatto di metallo con metallo.

Applicazioni: SLIDE OIL possiede forti proprietà antiusura, antischiuma ed antiossidanti che, unite all’alto indice di viscosità, lo rendono adatto all’impiego anche come fluido idraulico, nelle gradazioni più fluide, sulle macchine utensili dove il circuito di lubrificazione delle guide non è separato da quello dei comandi idraulici. È idoneo per la lubrificazione di guide orizzontali (viscosità 68 – 100) e verticali (viscosità 220), resiste alla formazione di morchie e depositi.

Codice	Viscosità	Densità 15°C	Punto infiamm. V.A	Viscosità 40°C	Viscosità 100°C	Indice Viscosità	Formato		€ / cad.
GL0010100130321	ISO VG 32	870	215°C	32	5,3	110	1 lt	1	**16,98**
GL0010100130325	ISO VG 32	870	215°C	32	5,3	110	5 lt	1	**69,00**
GL0010100133225	ISO VG 32	870	215°C	32	5,3	110	25 lt	1	**308,19**
GL0010100133228	ISO VG 32	870	215°C	32	5,3	110	208 lt	1	**2.496,21**
GL0010100130681	ISO VG 68	870	239°C	68	8,6	103	1 lt	1	**17,28**
GL0010100130685	ISO VG 68	870	239°C	68	8,6	103	5 lt	1	**70,30**
GL0010100136825	ISO VG 68	870	239°C	68	8,6	103	25 lt	1	**319,91**
GL0010100136828	ISO VG 68	870	239°C	68	8,6	103	208 lt	1	**2.603,84**
GL0010100132201	ISO VG 220	890	250°C	220	19,2	98	1 lt	1	**21,44**
GL0010100132205	ISO VG 220	890	250°C	220	19,2	98	5 lt	1	**89,50**
GL0010100132225	ISO VG 220	890	250°C	220	19,2	98	25 lt	1	**422,61**
GL0010100132228	ISO VG 220	890	250°C	220	19,2	98	208 lt	1	**3.427,02**

CHAIN OIL, olio antigoccia per catene



Caratteristiche

CHAIN OIL è un olio minerale particolarmente filante per catene di motoseghe. Ottenuto con basi altamente raffinate ed additivate, CHAIN OIL è caratterizzato da un'elevatissima adesività, spiccata proprietà antigoccia e assenza totale di depositi in ogni condizione. Un buon indice di viscosità, ottimo congelamento e totale assenza di sedimenti consentono la massima linearità di resa, anche in presenza di escursioni termiche o lungo inutilizzo.

Applicazioni: CHAIN OIL è raccomandato per la lubrificazione e la protezione da ruggine e corrosione di catene di motoseghe. Può essere utilizzato in ogni condizione ed a qualsiasi temperatura di esercizio.

Codice	Colore ASTM	Densità 15°C	Viscosità 40°C	Punto fiamma COC	Formato		€ / cad.
GL0010100150101	2,5	880	100	232°C	1 lt	1	**13,42**
GL0010100150105	2,5	880	100	232°C	5 lt	1	**50,21**

CHAIN ECO OIL, olio ecologico per catene



Caratteristiche

CHAIN ECO OIL è un olio per catene formulato con componenti naturali selezionati ed additivi specifici che conferiscono eccellente adesione alla catena (filantezza), lubricità, proprietà antiusura e protezione dalla corrosione. CHAIN ECO OIL è biodegradabile, ben tollerato in caso di dispersione sul terreno e sicuro per l'operatore (biodegradabile all'80% min. secondo CEC-L33T82). È esente da olio minerale.

Applicazioni: CHAIN ECO OIL è dotato di un particolare additivo miglioratore di viscosità che lo rende idoneo all'impiego professionale nelle condizioni più severe di esercizio e per tempi prolungati.

Codice	Densità 15°C	Punto infiamm.	Viscosità 40°C	Indice viscosità	Formato		€ / cad.
GL0010100160101	920	250°C	50/55	180	1 lt	1	**12,30**
GL0010100160105	920	250°C	50/55	180	5 lt	1	**44,61**

VAP OIL, olio per sistemi di lubrificazione centralizzata



Caratteristiche

VAP OIL è un olio minerale ottenuto con basi paraffiniche selezionate mediante particolari processi di raffinazione al solvente, caratterizzato da un'ottima resistenza all'ossidazione e da eccellente stabilità chimica.

Applicazioni: VAP OIL è stato appositamente studiato per sistemi di lubrificazione centralizzata. È un fluido indicato per la lubrificazione a nebbia d'olio. Possiede inoltre un basso punto di scorrimento, ottima demulsività e resistenza all'idrolisi.

Codice	Viscosità	Densità 15°C	Punto infiamm.	Viscosità 40°C	Indice viscosità	Formato		€ / cad.
GL0010100140151	ISO VG 15	870	180°C	15	98	1 lt	1	**17,63**
GL0010100140155	ISO VG 15	870	180°C	15	98	5 lt	1	**71,88**
GL0010100141525	ISO VG 15	870	180°C	15	98	25 lt	1	**333,89**

CHUCK OIL, olio per mandrini ad alta velocità



Caratteristiche

CHUCK OIL è un olio speciale a bassa viscosità formulato con basi minerali raffinate al solvente e additivi senza zinco, per garantire eccellenti prestazioni nei mandrini ad alta velocità delle macchine utensili. Formulato con collaudati additivi antiruggine ed inibitori di ossidazione che assicurano elevata resistenza all'ossidazione favorita dal calore, dalla presenza d'aria, dall'acqua e dai metalli catalitici, come il rame, ed aiuta a prolungare la vita dell'olio riducendo i costi di manutenzione. Gli speciali additivi garantiscono un'efficace prestazione antiusura senza interferire con i metalli bianchi dei cuscinetti ed aumentano l'affidabilità della macchina. Inoltre, il pacchetto di additivi contenuto in CHUCK OIL aumenta le naturali proprietà protettive dell'olio contro la corrosione ed aiuta a prolungare la vita dei cuscinetti. I componenti a bassa viscosità di questi oli consentono un funzionamento scorrevole degli elementi ad alta velocità della macchina e minimizzano l'apporto di calore.

Applicazioni: CHUCK OIL è adatto ad un'ampia gamma di sistemi di lubrificazione macchine che includono cuscinetti ad elementi piani e a rotolamento. Le versioni a bassa viscosità (gradi ISO 2.5 e 10) sono particolarmente idonei per la lubrificazione di mandrini ad alta velocità di macchine utensili.

Codice	Formato	Viscosità	Densità 15°C	Punto infiamm. COC	Viscosità 40°C	Viscosità 100°C	Punto scorrimento		€ / cad.
GL0010100340025	25 lt	ISO VG 10	881	150°C	10	2,3	-30°C	1	**432,09**
GL0010100340060	60 lt	ISO VG 10	881	150°C	10	2,3	-30°C	1	**1.004,85**
GL0010100340208	208 lt	ISO VG 10	881	150°C	10	2,3	-30°C	1	**3.185,46**

DIA OIL PLUS, olio per impianti diatermici



Caratteristiche

DIA OIL PLUS è un olio minerale ottenuto da basi paraffiniche selezionate mediante particolari processi di raffinazione al solvente, caratterizzato da un'ottima resistenza all'ossidazione e da eccellente stabilità chimica appositamente studiato come fluido diatermico. Risulta specificamente indicato per l'impiego, come termovettore, in impianti di trasmissione indiretta del calore. Per effetto delle sue caratteristiche DIA OIL PLUS è in grado di essere utilizzato, compatibilmente con i criteri di progettazione delle caldaie, fino a temperature di esercizio di 315 °C.
Onde assicurare la massima durata delle cariche di esercizio è indispensabile che la velocità di circolazione del fluido sia tale da contenere a 340 °C massimo la temperatura del velo d'olio a contatto con gli elementi riscaldanti (temperatura massima ammissibile a parete). In impianti con vaso d'espansione non pressurizzato con azoto, ma nel quale l'olio viene a contatto con l'aria, la temperatura dell'olio nel vaso va tenuta la più bassa possibile, per evitare fenomeni di ossidazione che incrementano all'aumentare della temperatura, mediamente 55 °C e comunque non oltre 65 °C. La durata di una carica di DIA OIL PLUS dipende dalla funzionalità dell'impianto e da come viene condotto. Se questi due elementi sono ottimali la durata in servizio risulterà di molti anni.

Applicazioni: per una maggiore durata in esercizio sono necessari alcuni accorgimenti come indicato di seguito. Il flusso di calore dovrebbe essere mantenuto al minimo per ridurre la temperatura del film. La massima temperatura del film tollerata da DIA OIL PLUS è 340°C. Il riscaldatore dovrebbe essere dotato di materiale refrattario per evitare il contatto diretto tra fiamma e tubi, prevenendo l'eccessiva temperatura del film d'olio e riducendo il surriscaldamento locale del fluido in caso di fermata accidentale della pompa. Si consiglia di prevedere, per impianti utilizzati su processi intermittenti, un tubo di by pass dell'utilizzatore per evitare il più possibile arresti della pompa. Dopo la fermata del riscaldatore si consiglia, se la temperatura dell'olio è superiore a 280°C, di mantenere in funzione la pompa per almeno mezz'ora.
E' necessario che sia presente nell'impianto un vaso di espansione per consentire il cambiamento di volume del fluido durante le fasi di riscaldamento/raffreddamento.
Il volume dell'olio minerale a 300°C è circa il 20% superiore a quello corrispondente a temperatura ambiente. Il vaso deve avere delle dimensioni tali da contenere il totale incremento di volume alla massima temperatura prevista, deve essere posizionato nel punto più elevato del circuito e collegato al sistema a monte della pompa principale.Tale collegamento sarà effettuato mediante un tubo di piccolo diametro, non coibentato, in modo che la temperatura dell'olio a contatto con l'aria sia la più bassa possibile, ciò per ridurre al minimo l'ossidazione di tale porzione di fluido. Il circuito principale deve essere fornito di punti di spillamento per consentire l'eliminazione di vapore acqueo ed aria durante la fase di avviamento; questa dovrà avvenire riscaldando lentamente il fluido (50 °C all'ora). Tutto l'impianto deve essere dotato di controlli che impediscano un surriscaldamento locale dell'olio conseguente a ridotta velocità e/o eccessivo scambio termico.

Codice	Formato	Colore ASTM	Densità 15°C	Punto scorrim.	Punto infiamm. V.A	Punto infiamm. V.C	Viscosità 40°C	Viscosità 100°C	Indice viscosità	Aspetto	Coeff. dilat.		€ / cad.
GL0010100300025	25 lt	0,5	870	-9°C	218°C	202°C	30	5,2	110	Limpido	0,00068	1	**290,28**
GL0010100300021	210 lt	0,5	870	-9°C	218°C	202°C	30	5,2	110	Limpido	0,00068	1	**2.374,28**

COMP OIL, olio detergente per compressori d'aria



Caratteristiche

COMP OIL è un olio detergente di alta qualità per compressori d'aria, formulato per assicurare una affidabile lubrificazione e protezione dei compressori rotativi a palette e a vite, che operano fino a 15 bar. Contiene un collaudato pacchetto antiusura per prolungare la vita di componenti critici, quali cuscinetti ed ingranaggi. L'olio è formulato per assicurare un rapido rilascio d'aria senza eccessiva schiuma e per garantire operatività senza problemi anche in condizioni cicliche; consente inoltre la separazione dell'emulsione acqua/olio dal flusso d'aria nel separatore olio/aria e nelle unità di essiccazione.

Applicazioni: COMP OIL è formulato per resistere alla formazione di depositi carboniosi nelle cave delle palette di compressori rotativi e nei componenti rotativi di compressori a vite; mantiene un'eccellente pulizia delle superfici metalliche interne, in modo particolare nei separatori olio/aria e sistemi a coalescenza. Un preciso intervallo di manutenzione d'olio dipenderà dalla qualità dell'aria in aspirazione, dalla severità del ciclo operativo e dalle condizioni ambientali.

Codice	Viscosità	Densità 15°C	Punto infiamm. COC	Viscosità 40°C	Punto scorrim.	Ceneri solfatate	Stabilità ossid.	Separaz. acqua 54°C	FZG test stadio fallito	Formato		€ / cad.
GL0010100304601	ISO VG 46	875	230°C	46	-33°C	0,43	0,45	40	11	1 lt	1	**20,60**
GL0010100304605	ISO VG 46	875	230°C	46	-33°C	0,43	0,45	40	11	5 lt	1	**87,09**
GL0010100304625	ISO VG 46	875	230°C	46	-33°C	0,43	0,45	40	11	25 lt	1	**394,57**

AIR TOP OIL, olio sintetico per compressori d'aria alternativi



Caratteristiche

AIR TOP OIL è un olio per compressori d'aria, a base di fluidi sintetici a base estere e un particolare pacchetto additivi di elevate prestazioni. E' formulato per assicurare una lubrificazione della più alta qualità possibile per compressori alternativi ad alta pressione operanti con temperature di scarico aria superiori a 220°C ad elevate pressioni. AIR TOP OIL è formulato per assicurare una lubrificazione sicura, affidabile ed efficace per intervalli di manutenzione estesi dove lubrificanti a base minerale sono insufficienti. Con una tendenza estremamente bassa alla formazione di depositi, questo olio assicura elevate prestazioni continuative del compressore su lunghi periodi e riduce i costi di manutenzione e di fermata. AIR TOP OIL può estendere il normale periodo di manutenzione valvole tipicamente da 1000 ore operative utilizzando oli minerali convenzionali, da 2000 a 4000 ore in dipendenza delle condizioni operative.

Applicazioni: AIR TOP OIL è idoneo per tutti i compressori d'aria alternativi industriali, in particolare quelli operanti sotto severe condizioni di temperature scarico aria superiori a 220°C con pressioni elevate continuative.

Codice	Viscosità	Densità 15°C	Punto infiamm. COC	Viscosità 40°C	Viscosità 100°C	Punto scorrim.	Ceneri solfatate %	Sep. acqua 82°C (min)	Formato		€ / cad.
GL0010100311000	ISO VG 100	988	260°C	100	10,2	-39°C	<0,02	25	20 lt	1	**809,57**

MULTIFUEL MOTOR OIL, olio motore sintetico ad alte prestazioni, 5W/30



Caratteristiche

MULTIFUEL MOTOR OIL è un lubrificante sintetico Low SAPS di ultima generazione, dalle massime prestazioni, sviluppato per soddisfare le necessità dei motori benzina e diesel dotati di catalizzatori o filtro antiparticolato, garantendone la massima durata in tutte le condizioni di utilizzo. La nuova tecnologia Low SAPS, a basso contenuto di ceneri solfatate, zolfo e fosforo, assicura eccezionale protezione di catalizzatori e filtri antiparticolato della nuova generazione di motori benzina e diesel di autovetture e furgoni, evitandone l'intasamento e garantendone l'efficienza a lungo termine nella riduzione delle emissioni nocive allo scarico. Assicura prolungati intervalli di cambio olio, con massime prestazioni del motore, proteggendo dalla formazione di depositi e morchie e resistendo all'ossidazione ed alla degradazione alle alte temperature. Presenta eccellente fluidità a freddo; all'avviamento circola velocemente nel motore, proteggendolo efficacemente dall'usura e dalla corrosione. Consente risparmi di carburante, minimizza la rumorosità e rende la guida più fluida. MULTIFUEL MOTOR OIL supera i principali requisiti sulle prestazioni dell'industria motoristica internazionale, in particolare per i nuovi motori con catalizzatori o filtri antiparticolato.

Applicazioni: MULTIFUEL MOTOR OIL è ideale per motori di autovetture e furgoni dotati di catalizzatori, filtri del particolato diesel ed altri sistemi di post-trattamento dei gas di scarico; motori benzina, GPL e diesel, turbocompressi ed aspirati, di autovetture e furgoni. MULTIFUEL MOTOR OIL soddisfa le specifiche: API SM / SL / CF - ACEA C3- A3 /B4, VW 504.00/507.00, BMW LongLife- 04, DaimlerChrysler 229.51

Codice	Densità 15°C	Indice viscosità	Viscosità 40°C	Viscosità 100°C	Viscosità 30°C	Punto scorrim.	Punto infiamm. COC	Ceneri solfatate	TBN	HTHS viscosità	Formato		€ / cad.
GL0010100180001	0,853	159	74	12,2	<6600	-45°C	253°C	0,6	5,2	3,6	1 lt	1	**24,13**
GL0010100180005	0,853	159	74	12,2	<6600	-45°C	253°C	0,6	5,2	3,6	5 lt	1	**104,35**
GL0010100180025	0,853	159	74	12,2	<6600	-45°C	253°C	0,6	5,2	3,6	25 lt	1	**481,38**

HEAVY DUTY DIESEL OIL, olio motore minerale per motori Diesel sovralimentati, 15W/40



Caratteristiche

HEAVY DUTY DIESEL OIL è un olio classificato SHPDO (Super High Performance Diesel Oil) per motori diesel sovralimentati impiegati per servizi gravosi. L'elevata qualità delle basi e la forte percentuale di additivazione adottata consentono di prolungare notevolmente il periodo di esercizio. I principali costruttori approvano per questo lubrificante il raddoppio dell'intervallo di cambio nei motori per autocarri sia aspirati che sovralimentati (long drain). HEAVY DUTY DIESEL OIL è impiegabile in tutte le stagioni; essendo un olio di tipo multigrado, permette facili avviamenti a freddo d'inverno ed efficace lubrificazione anche alle alte temperature estive. Questo lubrificante assolve quindi tutte le esigenze dei motori diesel in ogni condizione climatica. Le sue proprietà detergenti e disperdenti sono in grado di mantenere in sospensione le particelle carboniose che si formano con il funzionamento del motore, evitando pericolosi depositi nel carter. L'alto T.B.N. consente di neutralizzare i prodotti acidi derivanti dalla combustione dello zolfo presente nel gasolio, assicurando la massima protezione del motore contro la corrosione. La speciale formulazione di HEAVY DUTY DIESEL OIL consente di prevenire il fenomeno di "bore polishing" (lucidatura a specchio dei pistoni) conferendo una maggiore durata del motore.

Applicazioni: HEAVY DUTY DIESEL OIL è specificatamente concepito per motori sovralimentati dove, per l'altissima temperatura esistente vicino alla turbina, l'olio è sottoposto a condizioni termiche esasperate. HEAVY DUTY DIESEL OIL assolve il livello delle specifiche ACEA E7-04, E5-02, API CI-4, CH-4, CG-4, CF-4, CF, Allison C-4, CAT ECF-1a, Cummins CES 20076, CES 20077, CES ,20078, Mack EO-M Plus, MAN M3275, MB 228.3, MTU Type 2, Renault RLD-2, Volvo VDS-3, JASO DH-1.

Codice	Densità 15°C	Viscosità 40°C	Viscosità 100°C	Indice viscosità	Punto scorrim.	Punto infiamm. V.A	Ceneri solfatate % peso ASTM D874	TBN	Formato		€ / cad.
GL0010100190001	890	108,4	14,5	136	-30°C	220°C	1,45	10,5°C	1 lt	1	**21,73**
GL0010100190005	890	108,4	14,5	136	-30°C	220°C	1,45	10,5°C	5 lt	1	**91,02**
GL0010100190025	890	108,4	14,5	136	-30°C	220°C	1,45	10,5°C	25 lt	1	**400,42**

LIGHT TR OIL, olio motore multigrado semisintetico, 10W/40



Caratteristiche

LIGHT TR OIL è un olio multigrado ad alte prestazioni di tipo semisintetico, formulato con additivi da sintesi di nuovissima concezione che, rispetto agli oli minerali tradizionali, offre prestazioni superiori in termini di stabilità termica, caratteristiche viscosimetriche e fluidità alle basse temperature. LIGTH TR OIL garantisce inoltre il massimo livello di protezione contro l'usura, l'ossidazione e la formazione di morchie e depositi.

Applicazioni: LIGHT TR OIL è ideale per motori a benzina funzionanti sia con benzina verde che super, GPL e diesel, aspirati e turbocompressi, anche su autovetture funzionanti con marmitta catalitica. LIGHT TR OIL soddisfa ampiamente le specifiche dei maggiori costruttori di automobili, furgoni e veicoli commerciali leggeri ed è impiegabile in tutti i casi dove viene richiesto un lubrificante a livello API SH/CF, CCMC G5/PD2 ACEA A3-98, B3-98 VW505.00/505.00.

Codice	Densità 15°C	Viscosità 40°C	Viscosità 100°C	Indice viscosità	Punto scorrim.	Formato		€ / cad.
GL0010100170401	870	98	16	160	-33°C	1 lt	1	**16,70**
GL0010100170405	870	98	16	160	-33°C	5 lt	1	**67,41**
GL0010100174025	870	98	16	160	-33°C	25 lt	1	**296,24**

MIX OIL, olio miscela totalmente sintetico per motori a due tempi



Caratteristiche

MIX OIL è un olio miscela totalmente sintetico per motori a 2 tempi. È adatto per essere utilizzato nelle condizioni di esercizio più severe. MIX OIL assicura ottime prestazioni con perfetta miscibilità in tutti i motori, anche con miscelatore separato. Infatti, anche in presenza di benzina verde, il prodotto ha una perfetta miscibilità garantendo un'ideale lubrificazione di tutto il motore ed eliminando anche fumosità allo scarico. MIX OIL protegge contro l'usura, contro l'incollamento delle fasce, evita la formazione di lacche, ed è dotato di eccellenti proprietà anti grippanti, che consentono un allungamento della vita di tutti gli organi del motore.

Applicazioni: Si consiglia l'utilizzo di MIX OIL alla percentuale del 2%; per impieghi molto gravosi o dove il costruttore richieda concentrazioni più elevate, si consiglia comunque di seguire le raccomandazioni di quest'ultimo. MIX OIL soddisfa le specifiche JASO FC, API TC, ISO – L – EGD.

Codice	Densità 15°C	Viscosità 40°C	Viscosità 100°C	Punto infiamm.	TBN	Ceneri solfate	Punto di scorrim.	Formato		€ / cad.
GL0010100310001	870	55	9	102°C	2 mg	0,1	<-40°C	1000 ml	1	**52,50**

PUMP OIL, olio per pompe a vuoto rotative



Caratteristiche

PUMP OIL è un olio formulato con oli minerali altamente raffinati che garantiscono elevate prestaioni. PUMP OIL assicura un'eccellente resistenza al degrado olio. Questo garantisce che l'olio assicurerà una lunga durata in servizio, oltre ad una ridotta tendenza alla formazione di morchie e di depositi. Inoltre, favorisce un'efficace protezione delle superfici metalliche interne da corrosione ed usura.

Applicazioni: PUMP OIL è indicato per l'impiego in pompe a vuoto rotative e a palette. Può essere utilizzato per garantire depressioni elevate; è raccomandato per la maggioranza di pompe a vuoto rotative in applicazioni industriali.

Codice	Formato	Viscosità	Densità 15°C	Viscosità 40°C	Viscosità 100°C	Punto scorrimento	Punto infiamm. COC	Ceneri solfatate %		€ / cad.
GL0010100290105	5 lt	ISO 3448 100	882	108	11,8	-9°C	265°C	<0,01	1	**95,96**
GL0010100291025	25 lt	ISO 3448 100	882	108	11,8	-9°C	265°C	<0,01	1	**428,10**

STOP FREEZE, liquido concentrato antigelo



Caratteristiche

STOP FREEZE è un liquido sintetico anticongelante a base di glicole monoetilenico che si distingue per l'assenza nel suo pacchetto inibitore di ammine nitriti e fosfati. Le caratteristiche protettive di STOP FREEZE si esplicano verso tutti i metalli che costituiscono le varie parti del circuito di raffreddamento, in modo particolare verso l'alluminio. La presenza di STOP FREEZE provoca un innalzamento del punto di ebollizione del fluido refrigerante e, quindi, il suo impiego riduce i rischi di ebollizione anche dopo difficili salite a pieno carico. Inoltre, possiede ottime caratteristiche antischiuma che garantiscono un funzionamento regolare, senza pericoli di surriscaldamento del motore e di cavitazione della pompa dell'acqua.

Applicazioni: STOP FREEZE è impiegabile con ottimi risultati nei circuiti di riscaldamento delle abitazioni civili, con funzioni anticorrosive ed anticongelanti. La sua colorazione blu consente l'individuazione di eventuali perdite. Risponde ai requisiti dei principali costruttori di autoveicoli; è miscibile in acqua in tutte le proporzioni a seconda della temperatura di protezione richiesta. STOP FREEZE supera le richieste delle seguenti norme nazionali o internazionali: ASTM D 3306 - S.A.E. J 814, ASTM D 4340 - S.A.E. J 1034, CUNA NC 956 - 16, B.S. 6580, FVV Heft R 443 (D), JIS K 2234 (j), UNE 26361-88 (E), Afnor R 15/601 (F), KSM 2142 (K), EMPA (CH), NATO S 759, E/L 1415c (MIL Italy). STOP FREEZE soddisfa le seguenti richieste dei costruttori: FIAT 9.55523/41, Porsche/VW/Audi/ Seat/ Skoda TL 774 C, Mercedes DBL 7700, MAN 324, GM US 6277 M, Volvo (Reg. N° 260), Ford WSS-M97B44-C, Chrysler MS 9176, BMW N 600 69.0, GM US 6277 M, , Ford ESD M 97 B49-A, Opel GM QL 130100.

Codice	Densità 15°C	Nitriti, ammine, fosfati	Punto di eboll.	Punto di eboll. °C	Riserva alcalina	PH 50% vol. acqua distill.	Test corros. metalli	Solubilità in acqua (50/50 20°C)	Resist. acque dure	Formato		€ / cad.
GL0010100330001	1130	Assenti	170/min	180/min	<13	9,0 - 10,0	<5	Completa	Limpido	1 kg	1	**10,88**
GL0010100330005	1130	Assenti	170/min	180/min	<13	9,0 - 10,0	<5	Completa	Limpido	5 kg	1	**41,55**
GL0010100330030	1130	Assenti	170/min	180/min	<13	9,0 - 10,0	<5	Completa	Limpido	30 kg	1	**217,33**

WHITE OIL, olio bianco di vaselina



Caratteristiche

WHITE OIL è un olio bianco medicinale a base minerale, proveniente da materie prime selezionate ed altamente raffinate, sottoposte a specifici trattamenti per impartire loro i gradi di purezza richiesti. Il prodotto è assolutamente incolore, inodore, insapore. Per l'elevato grado di purezza raggiunto, soddisfa i requisiti di idoneità delle più severe norme farmacologiche internazionali, in particolare risponde alle norme della Farmacopea Ufficiale Italiana IX edizione. Dal punto di vista alimentare soddisfa i seguenti paragrafi della più recente edizione della FDA (USA): - FDA 21 CFR 172.878 (for use in food); FDA 21 CFR 178.3570 (with incidental food contact); FDA 21 CFR 178.3620 (component of non food articles intended for use in contact with food).

Applicazioni: WHITE OIL è ideale per impieghi ove siano previsti oli rispondenti alle norme di purezza sopra indicate, come: cosmetica (creme, pomate, rossetti, ombretti, brillantina ecc.), farmaceutica (creme, unguenti ed altre specialità), enologia (umettamento ed impregnazione dei tappi di sughero), alimentare (oliatura di riso, caffè, frutta secca ecc.), industria della gomma (oli di processo, plastificante), industria della plastica (oli di processo, plastificante).

Codice	Colore SAYBOLT	Odore	Sapore	Massa volumica 15°C	Viscosità 40°C	Sostanze carbonizz.	Idrocarburi policiclici aromatici	Formato		€ / cad.
GL0010100320001	30	Assente	Assente	859 Kg/mc	47	Passa	Passa	1 lt	1	**17,59**
GL0010100320005	30	Assente	Assente	859 Kg/mc	47	Passa	Passa	5 lt	1	**80,61**
GL0010100320025	30	Assente	Assente	859 Kg/mc	47	Passa	Passa	25 lt	1	**370,93**

COPPER GREASE, grasso al rame



Caratteristiche

COPPER GREASE è un grasso composto da particelle ultrafini di rame lamellare e speciali inibitori di corrosione. L'appropriata scelta dei componenti consente di esaltare al massimo l'azione sinergica, ottenendo così un prodotto molto versatile e dotato di eccezionali caratteristiche antigrippanti, anticorrosive, antiruggine, antiadesive, lubrificanti, nelle più svariate condizioni d'impiego ed in un ampio intervallo di temperature (da -30°C a 1100°C).

Applicazioni: L'elevata resistenza alle altissime temperature, la spiccata inerzia chimica anche in presenza di atmosfere corrosive (acide, basiche, saline, ecc.), l'ottima adesività e la costante plasmabilità consentono l'applicazione di COPPER GREASE nei più svariati settori, su una vasta gamma di componenti, quali: perni di collettori scarico motori, giunti ad espansione e a flangia, protettivi per contatti elettrici, viti, dadi e cerniere di coperchi per ispezione caldaie, perni, viti, bulloni e dadi di catenarie per forni, valvole di iniezione testate motori diesel, raccordi filettati in genere, viti e prigionieri di laminatoio. COPPER GREASE può essere impiegato anche in tutti i casi dove il calore o l'ambiente altamente corrosivo possono creare bloccaggi irreversibili: questo grasso, infatti, consente di prevenire tali inconvenienti, facilitando notevolmente gli interventi di manutenzione, con il conseguente contenimento dei costi di esercizio.

Codice	Consistenza NGLI	Aspetto	Penetraz. lav. 60 doppi colpi	Punto goccia ASTM D 566	Formato		€ / cad.
GL0010100280209	2	Massa pseudoplastica, colore ramato	265-295 mm/10	>160°C	0,8 kg	1	**55,75**
GL0010100280204	2	Massa pseudoplastica, colore ramato	265-295 mm/10	>160°C	5 kg	1	**235,34**
GL0010100282023	2	Massa pseudoplastica, colore ramato	265-295 mm/10	>160°C	23 kg	1	**1.034,31**

LITH GREASE, grasso al litio



Caratteristiche

LITH GREASE è un grasso formulato con oli di base seletti ed addensati a base di sapone di litio di tipo multifunzionale, per autotrazione ed industria. Contiene speciali additivi per resistere alle basse temperature ed alle sollecitazioni di tipo meccanico, anche intense e prolungate nel tempo. LITH GREASE possiede inoltre una notevole resistenza all'ossidazione, al dilavamento ed alla corrosione.

Applicazioni: Grazie alle sue caratteristiche, LITH GREASE è adatto a svariati impieghi: per autoveicoli, macchine movimento terra, macchine agricole, attrezzature industriali, dove non siano richiesti grassi con caratteristiche particolari. Le temperature d'impiego variano da –30°C a 130°C.

Codice	Consistenza NGLI	Punto goccia	Olio base	Penetrazione ASTM (DMM)	Tipo di sapone	Formato		€ / cad.
GL0010100200209	2	180°C	Minerale	280	Litio	0,8 kg	1	**22,77**
GL0010100200204	2	180°C	Minerale	280	Litio	5 kg	1	**118,94**
GL0010100202023	2	180°C	Minerale	280	Litio	23 kg	1	**492,53**

LITH EP GREASE, grasso al litio E.P.



Caratteristiche

LITH EP GREASE è un grasso di qualità superiore, dall'aspetto pomatoso / semifilante, di colore chiaro. Additivato E.P. (Estreme Pressioni), questo grasso è dotato di eccellente stabilità meccanica, ottima resistenza all'ossidazione, all'invecchiamento ed all'azione dilavante dell'acqua, è utilizzabile in un ampio intervallo di esercizio (da -20°C a +120°C).

Applicazioni: Date le peculiari proprietà, LITH EP GREASE sostituisce singolarmente ogni tipo di grasso (al calcio, al sodio, all'alluminio, a base mista) e può essere utilizzato nelle più svariate applicazioni: lubrificazione di cuscinetti piani o a rotolamento, di macchinario industriale, edile, stradale ed in genere quando si verificano contemporaneamente condizioni di funzionamento caratterizzate da velocità elevate, alte temperature (fino a 120°C) e/o presenza d'acqua.

Codice	Consist. NLGI	Punto gocc.	Aspetto	Corros. su rame	Prova 3 sfere RIV (5h a 600 g/m) perdita consist.	Emcor test	Penetraz. ASTM (DMM)	Wheel Bearing Test ASTM D 1263 perdita peso lubrif.	Tipo sapone	Formato		€ / cad.
GL0010100212004	00	185°C	Pomatoso	Negativa	<10%	Superato	265/295	2,5 gr - buona	Litio	5 kg	1	**115,41**
GL0010100212002	00	185°C	Pomatoso	Negativa	<10%	Superato	265/295	2,5 gr - buona	Litio	180 kg	1	**3.725,18**
GL0010100212000	0	185°C	Pomatoso	Negativa	<10%	Superato	265/295	2,5 gr - buona	Litio	23 kg	1	**485,09**
GL0010100211023	1	185°C	Pomatoso	Negativa	<10%	Superato	265/295	2,5 gr - buona	Litio	23 kg	1	**475,19**
GL0010100210209	2	185°C	Pomatoso	Negativa	<10%	Superato	265/295	2,5 gr - buona	Litio	0,8 kg	1	**24,20**
GL0010100210204	2	185°C	Pomatoso	Negativa	<10%	Superato	265/295	2,5 gr - buona	Litio	5 kg	1	**113,21**
GL0010100212023	2	185°C	Pomatoso	Negativa	<10%	Superato	265/295	2,5 gr - buona	Litio	23 kg	1	**475,19**
GL0010100212020	2	185°C	Pomatoso	Negativa	<10%	Superato	265/295	2,5 gr - buona	Litio	180 kg	1	**3.648,37**

COMPLEX LITH GREASE, grasso al litio complesso



Caratteristiche

COMPLEX LITH GREASE è un grasso al litio di nuova generazione a base di saponi di litio complessi, con ottime proprietà antiruggine e molto resistente alle alte temperature, al dilavamento dell'acqua, all'azione di taglio meccanica. COMPLEX LITH GREASE risulta idoneo per tutte le applicazioni che richiedono un grasso con ottimo potere lubrificante, in condizioni di alti carichi (ad esempio cuscinetti mozzi, ruote di veicoli pesanti operanti in gravose condizioni di esercizio). Nella gradazione NLGI 2, grazie alla sua eccellente pompabilità, può essere facilmente applicato mediante impianti di lubrificazione centralizzata a linea doppia.

Applicazioni: COMPLEX LITH GREASE è particolarmente indicato per la lubrificazione di cuscinetti volventi operanti su macchine di colata (rulli, cesoie, torrette gira siviere), laminatoi a caldo (vie a rulli, gabbie di laminazione, ASPI), piani di raffreddamento e forni di riscaldo di industrie siderurgiche. È inoltre adatto alla lubrificazione di macchine dell'industria ceramica, del cemento, del vetro e della carta.

Codice	Costist. NLGI	Aspetto	Penetraz. lavor. 60 doppi colpi ASTM D217	Punto goccia ASTM D 566	Viscosità olio base 40°C ASTM D 455	Emcor test	Water Wash out perdita peso	Limite termico impiego	Formato		€ / cad.
GL0010100260209	2	Pomatoso, colore ambrato	270-290 mm/10	>240°C	ISO VG 320	0	<3%	Da -15°C a +160°C	0,8 kg	1	**34,74**
GL0010100260204	2	Pomatoso, colore ambrato	270-290 mm/10	>240°C	ISO VG 320	0	<3%	Da -15°C a +160°C	5 kg	1	**157,13**
GL0010100262023	2	Pomatoso, colore ambrato	270-290 mm/10	>240°C	ISO VG 320	0	<3%	Da -15°C a +160°C	23 kg	1	**674,49**

BIMOL GREASE, grasso al bisolfuro di molibdeno



Caratteristiche

BIMOL GREASE è un grasso multifunzionale, a base di saponi di litio additivati con bisolfuro di molibdeno, particolarmente adatto per la lubrificazione di organi sottoposti a gravose condizioni di servizio. BIMOL GREASE è prodotto utilizzando oli base al solvente severamente raffinati (PCA inferiori al 3%). Le peculiarità di questo grasso sono: ottima protezione antiusura, mantenimento del potere lubrificante, elevata stabilità nel tempo delle proprietà lubrificanti, efficace resistenza all'azione dilavante dell'acqua, ampio intervallo delle temperature di esercizio, notevole stabilità meccanica ed ottimo potere lubrificante, elevata resistenza ai carichi elevati e alle vibrazioni.

Applicazioni: Per l'alta qualità e per l'eccellente comportamento in esercizio, BIMOL GREASE è consigliato per la lubrificazione di snodi, ralle di appoggio, giunti, cuscinetti e cingoli.

Codice	Consist. NLGI	Tipo addensante	Aspetto	Colore	Penetrazione lavorata	Punto goccia	Formato		€ / cad.
GL0010100220209	2	Litio	Pomatoso	Nero	265/295	180°C	0,8 kg	1	**29,76**
GL0010100220204	2	Litio	Pomatoso	Nero	265/295	180°C	5 kg	1	**115,81**
GL0010100222023	2	Litio	Pomatoso	Nero	265/295	180°C	23 kg	1	**499,34**

HT GREASE, grasso per alte temperature



Caratteristiche

HT GREASE è un grasso di alta qualità, ad elevato indice di viscosità, specifico per alte temperature, ideale per i cuscinetti piani e a rotolamento operanti ad elevate temperature; in particolare per quelli operanti con elevati carichi e a basse velocità. HT GREASE ha un'ottima stabilità meccanica; mantiene le sue eccellenti proprietà sebbene sottoposto ad alte temperature e sollecitazioni meccaniche che tendono a liquefarlo. Questo grasso possiede notevoli capacità antiossidanti e bassa volatilità; l'aggiunta di specifici additivi antiossidanti operanti ad alta temperatura accresce le sue capacità di resistere all'ossidazione e di durare di più in servizio. HT GREASE ha una bassissima tendenza a liquefarsi. Per la presenza di uno specifico ispessente, è in grado di lubrificare per lungo tempo senza essere soggetto, come i grassi al litio, a fenomeni di liquefazione.

Applicazioni: HT GREASE può essere impiegato a temperature tra -10°C e +180°C con punte sino a 200°C; è possibile impiegarlo a temperature anche più elevate, ma la vita utile può venire ridotta significativamente. L'uso di materie prime selezionate di nuova tecnologia, consente prestazioni di alto livello per lungo tempo; ma la vita e la durata in servizio di HT GREASE dipendono, oltre che dai carichi, dalle temperature e dalla velocità di impiego, anche dalla presenza di sporco, umidità o getti d'aria che possono ridurne significativamente la durata.

Codice	Formato		€ / cad.
GL0010100240009	0,8 kg	1	**40,51**
GL0010100240004	5 kg	1	**166,00**
GL0010100240023	23 kg	1	**694,78**

SILICONE GREASE, grasso speciale al silicone



Caratteristiche

SILICONE GREASE è un grasso speciale al silicone (del tipo dimetilpolisilossani) per alte e basse temperature (-30°C ÷ +200°C). Oltre all'ottima idrorepellenza e all'ottima resistenza all'ossidazione, SILICONE GREASE possiede un'eccellente adesività: queste caratteristiche consentono di ottenere la formazione di un film lubrificante più duraturo e resistente all'azione dilavante dell'acqua.

Applicazioni: SILICONE GREASE è ideale come scivolante in accoppiamenti non eccessivamente caricati ed in particolare quando siano impiegati elementi in plastica e gomma. Trova ottimo impiego nelle industrie alimentari per la sua innocuità. Inoltre, per le sue caratteristiche particolari, può essere impiegato come isolante con rigidità elettrica pari a 12 kV/mm. Se ne sconsiglia l'uso per la lubrificazione di cuscinetti volventi.

Codice	Gradaz.	Aspetto	Fluido base	Viscosità olio base 25°C	Temperatura di impiego	Comport. dell'acqua	Formato		€ / cad.
	3	Pasta colore bianco ghiaccio	Olio di silicone puro	350 cst	-30°C ÷ +200°C	Eccellente	0,8 kg	1	**63,85**

MID-SINT GREASE, grasso semisintetico



Caratteristiche

MID-SINT GREASE è un grasso filante, dall'aspetto liscio, brillante, eccezionalmente adesivo. Grazie all'impiego di particolari materie prime di natura sintetica, è stato possibile conferire al prodotto un altissimo grado di idrorepellenza; inoltre, la sua eccezionale adesività evita l'asportazione meccanica degli organi lubrificati, anche quando operano con abbondante presenza d'acqua. Le qualità sopra indicate consentono di risolvere molti problemi, soprattutto quando non è gradito l'impiego di prodotti contenenti grafite e bisolfuro di molibdeno.

Applicazioni: Le applicazioni più diffuse di MID-SINT GREASE sono la lubrificazione di scivoli, perni, snodi, funi di macchinari impiegati nell'industria estrattiva e, comunque, tutti gli impieghi dove ci sia una notevole presenza d'acqua. MID-SINT GREASE è ideale per la lubrificazione dei martelli demolitori idraulici di grandi dimensioni, viene impiegato anche sui giunti tripoidali ed omocinetici degli autoveicoli, nonché in tutte le situazioni in cui sia necessario l'uso di un grasso estremamente adesivo e tenace.

Codice	Consist. NLGI	Aspetto	Penetraz. lav. 60 doppi colpi ASTM D 217	Punto goccia ASTM D 566	Tempo esercizio	Prova macch. 3 sfere RIV (5h a 600 g/m) perdita consist.	Corros. rame	Wheel Bearing Test ASTM D 1263 perdita peso	Resist. dilava. ASTM D 1264 perdita peso	Formato		€ / cad.
GL0010100270209	2	Filante adesivo, colore blu	265-295 mm/10	>180°C	-15°C +150°C	<10%	Neg.	Max 3 gr	Inferiore a 1 gr	0,8 kg	1	**36,67**
GL0010100270204	2	Filante adesivo, colore blu	265-295 mm/10	>180°C	-15°C +150°C	<10%	Neg.	Max 3 gr	Inferiore a 1 gr	5 kg	1	**149,30**
GL0010100272023	2	Filante adesivo, colore blu	265-295 mm/10	>180°C	-15°C +150°C	<10%	Neg.	Max 3 gr	Inferiore a 1 gr	23 kg	1	**638,33**

PURE GREASE, grasso alimentare



Caratteristiche

PURE GREASE è un grasso lubrificante all'alluminio complesso, ideale per il settore alimentare, resistente alle alte e basse temperature ed all'azione dilavante dell'acqua, con eccellenti proprietà E.P. (Estreme Pressioni), antiruggine e antiusura. È caratterizzato da una buona pompabilità e da un'elevata stabilità nei sistemi di lubrificazione centralizzata. PURE GREASE è composto da oli sintetici a livello UDSA H 1 e da altri componenti che soddisfano i requisiti richiesti dalle più severe specifiche emanate da organismi internazionali quali F.D.A., F.U. Essendo fabbricato con materie prime sicuramente innocue, quando viene accidentalmente a contatto con gli alimenti non provoca alcun inquinamento nocivo.

Applicazioni: PURE GREASE, nella gradazione NLGI 2, può essere utilizzato per la lubrificazione di differenti organi e cuscinetti, non molto carichi ma esposti anche ad alte e basse temperature.

Codice	Gradaz. NLGI	Aspetto	Penetraz. lavorata 60 doppi colpi ASTM D 217	Punto goccia	Viscosità olio base	Formato		€ / cad.
GL0010100250209	2	Massa pseudoplastica, colore bianco	265-295 mm/10	>250°C	ISO VG 100	1 kg	1	**56,96**
GL0010100250204	2	Massa pseudoplastica, colore bianco	265-295 mm/10	>250°C	ISO VG 100	5 kg	1	**266,35**
GL0010100252023	2	Massa pseudoplastica, colore bianco	265-295 mm/10	>250°C	ISO VG 100	20 kg	1	**917,00**

VASELINE, grasso di vaselina



Caratteristiche

VASELINE è un petrolato farmaceutico di colore bianco/ neve, di particolare morbidezza, rispondente alle norme FDA (U.S.A.) ed alle altre più importanti Farmacopee nazionali vigenti nei paesi della Comunità Europea. Tra queste figurano in particolare le ultime edizioni della Farmacopea Ufficiale italiana (FUI IX Ed.) e quella della Germania federale (DAB 10). Le peculiarità di questo grasso sono: colore bianco/neve, tipo a fibra lunga, alta stabilità del colore, consistenza pomatosa accoppiata a bassi valori del punto di fusione, inodore, insapore, chimicamente e biologicamente inerte.

Applicazioni: VASELINE è ottenuto da materie prime attentamente selezionate; grazie ad una particolare metodologia di raffinazione è indicato, per le sue doti di morbidezza, ad un'ampia gamma di applicazioni in numerosi settori: cosmetico (creme, pomate rossetti, ombretti, ecc.), farmaceutico (principalmente come eccipiente per la produzione di creme unguenti ed altre specialità), enologia (umettamento ed impregnazione dei trucioli di sughero), industria della carta, della gomma, delle materie plastiche.

Codice	Aspetto	Penetraz. 25°C	Viscosità 100°C	Punto fusione	Assorbenza U.V. 260/420 nm	Formato		€ / cad.
GL0010100230230	Bianco / neve	165-190	7-9	58-66°C	Risponde	1 kg	1	**9,83**
GL0010100230009	Bianco / neve	165-190	7-9	58-66°C	Risponde	0,8 kg	1	**20,63**
GL0010100230004	Bianco / neve	165-190	7-9	58-66°C	Risponde	5 kg	1	**78,79**
GL0010100230023	Bianco / neve	165-190	7-9	58-66°C	Risponde	23 kg	1	**293,83**

SIL-NEU Silicone neutro antimuffa



Caratteristiche

SIL-NEU è un sigillante siliconico neutro puro, con caratteristiche di elevata elasticità, adesione e resistenza alle alte e basse temperature. Adatto per vetro, ceramica, superfici metalliche, materie plastiche (escluso PE, PP, PTFE), policarbonato, piastrelle e materiali edili; resiste agli UV; non provoca corrosione, non è verniciabile. Temperatura lavorabilità: da 5 a 40°C. Tempo di lavorabilità: 25 minuti (23°C 50% U.R.). Disponibile nei colori: trasparente e bianco.

Applicazioni: SIL-NEU trova applicazione nelle operazioni di sigillatura e incollaggio di superfici vetrate, ceramica, alluminio e metalli in genere, grondaie, superfici verniciate, policarbonato, PVC, legno. Si consiglia di effettuare prove di adesione su materiali particolari.

Codice	Colore	Formato		€ / cad.
CH6650120400310	Trasparente	310 ml	1	**11,71**
CH665012040310B	Bianco	310 ml	1	**14,69**

SIL-UNI Silicone acetico multiuso universale



Caratteristiche

SIL-UNI è un sigillante siliconico acetico puro, ad elevata purezza, per sigillature durevoli, con caratteristiche di elasticità, adesione e resistenza alle alte e basse temperature. Adatto per materiali non porosi quali vetro, ceramica, alluminio, materie plastiche (escluso PE, PP, PTFE); non è verniciabile. Temperatura lavorabilità: da 0 a 40°C. Tempo di lavorabilità: 12 minuti (20°C 90% U.R.). Disponibile nei colori: trasparente e nero.

Applicazioni: SIL-UNI è multiuso, trova applicazione nelle operazioni di sigillatura e incollaggio di superfici vetrate, ceramica, piastrelle, alluminio, bagni, cucine. Non è adatto per specchi, materiali fibrosi e porosi.

Codice	Colore	Formato		€ / cad.
CH6650120400280	Trasparente	280 ml	1	**9,32**
CH665012040208B	Bianco	280 ml	1	**9,42**

SIG-ACRY Sigillante acrilico



Caratteristiche

SIG-ACRY è un sigillante acrilico puro, di prima qualità, ad elevato contenuto di resine. Possiede caratteristiche di elevata elasticità e lavorabilità, adesione e resistenza agli sbalzi di temperatura e agli agenti atmosferici. Adatto per materiali edili, cemento, cartongesso, ceramica, per fughe o crepe dove vi siano piccoli movimenti. Una volta asciutto è pitturabile e verniciabile. Applicabile anche su superfici leggermente umide, non unge e si lava con acqua finché è fresco. Resiste agli UV ed è indicato per usi interni. Temperatura lavorabilità: da 5 a 50°C. Tempo di lavorabilità: 5 minuti (20°C 90% U.R.).

Applicazioni: SIG-ACRY è adatto per la sigillatura di materiali edili, cartongesso, giunti di dilatazione, sigillatura di fughe d'angolo su pavimenti, terrazzi e posizioni soggette a movimenti, tra serramenti o cassonetti e muratura.

Codice	Colore	Formato		€ / cad.
CH6660120400310	Bianco	310 ml	1	**4,90**

CHEM-FIX Ancorante chimico bicomponente



Caratteristiche

CHEM-FIX è un ancorante chimico bicomponente ad iniezione, a base di resina poliestere senza stirene, ad altissima resistenza. Formulazione con doppia certificazione CE Opzione 7 per l'utilizzo su supporti in calcestruzzo, murature piene e semipiene. Dotato di cartuccia riutilizzabile semplicemente sostituendo il beccuccio miscelatore ed elevata tixotropia: la resina non cola su pareti verticali. Il tassello chimico è inoltre ideale per avere la massima tenuta di ancoraggi su muratura forata, con l'impiego di un apposito tassello a rete. Temperatura di utilizzo e stoccaggio della cartuccia compresa tra +5 e +25°C.

Applicazioni: CHEM-FIX è idoneo per l'utilizzo con barre filettate su calcestruzzo, mattone pieno e forato. Ideale per utilizzi in edilizia, impiantistica, carpenteria e costruzioni in genere; per ancoraggio di strutture metalliche e lignee, serramenti, tende da sole, antenne, condizionatori, piastre di fissaggio, inferriate, cardini, impianti e ovunque sia necessario ottenere un fissaggio stabile e versatile. Su mattoni forati utilizzare l'apposito tassello a rete. CHEM-FIX è fornito con un beccuccio miscelatore.

Codice	Formato	Utilizzo		€ / cad.
CH6680120400280	300 ml	con pistola silicone	1	**16,81**
CH6680120400380	400 ml	con pistola professionale	1	**21,42**

POLY-FOAM Schiuma poliuretanica



Caratteristiche

POLY-FOAM è una schiuma poliuretanica sia manuale che per pistola, idonea per riempimento, sigillatura e fissaggio di intercapedini e fessure su supporti di ogni genere, dai materiali edili, al legno e al metallo. Si espande e indurisce rapidamente formando una barriera al rumore e all'acqua grazie all'elevata presenza di celle chiuse (>90%); è permeabile al vapore e favorisce la normale traspirazione dei materiali. Ha un'eccellente stabilità dimensionale, un'elevata resa in volume e un ottimo isolamento. Permette il risparmio di tempo grazie al rapido indurimento: può essere tagliata già dopo 45 minuti. Grazie alla moderna formulazione chimica non cola su superfici verticali, resiste alla temperatura da -60°C a +100°C, all'invecchiamento e all'acqua. Utilizzare la bombola ad una temperatura compresa tra +5 e +35°C.

Applicazioni: POLY-FOAM è idonea per la sigillatura di cassonetti di avvolgibili, per l'installazione di serramenti, tegole e coppi, per la sigillatura di attraversamenti di tubi in termoidraulica e condizionamento, per la chiusura e la sigillatura di giunti tra elementi prefabbricati in edilizia, cavità e intercapedini, per la sigillatura di anelli e coperchi di tombini in cemento. Ha un'eccellente adesione su mattoni, cemento, gesso, legno, vetro, metallo, polistirene, PVC. Costruzione di isolamenti su tetti, posa di elementi in legno e pannelli isolanti.

Codice	Utilizzo	Formato		€ / cad.
CH667012040750P	con pistola	750 ml	1	**14,47**
CH667012040750M	manuale	750 ml	1	**14,90**

POLY-CLEAN Pulitore per schiuma poliuretanica



Caratteristiche

POLY-CLEAN è uno spray di nuova formulazione per la rimozione della schiuma poliuretanica. Il prodotto ha effetto su residui di schiuma non ancora induriti. È ideale sia per la pulizia dell'attrezzatura utilizzata che per la rimozione di schiuma poliuretanica da indumenti e da altri materiali.

Applicazioni: POLY-CLEAN trova applicazione in ferramenta, edilizia e nell'industria in generale. È particolarmente adatto per gli impianti di aria condizionata.

Codice	Formato		€ / cad.
CH6670120500400	500 ml	1	**12,60**

Serrafiletti 1143 a media resistenza, frena e sigilla



Caratteristiche

SERRAFILETTI 1143 è un adesivo e sigillante anaerobico, per metalli di media resistenza, specifico per bloccare e sigillare in modo permanente giunti filettati che richiedono uno smontaggio standard con normali utensili manuali. Può essere utilizzato su metalli attivi (rame, ottone, ecc.) e su metalli passivi (acciaio inox e superfici cromate). Ha un'alta resistenza a calore, corrosione, vibrazioni, acqua, gas, oli, idrocarburi, ecc.

Applicazioni: SERRAFILETTI 1143 è ideale per bloccare e frenare viti, dadi e bulloni, facilitando l'avvitamento delle parti filettate. Viene impiegato anche per sigillare raccordi idraulici e pneumatici fino a ¾".

Codice	Formato		€ / cad.
CH1143130400050	50 ml	1	**20,37**
CH1143130400250	250 ml	1	**92,49**

Serrafiletti 1170 ad alta resistenza, blocca viti e bulloni



Caratteristiche

SERRAFILETTI 1170 è un adesivo e sigillante anaerobico, specifico per bloccare e sigillare in modo permanente i giunti filettati in genere. In assenza di aria e a contatto con il metallo, il prodotto polimerizza, prevenendo l'allentamento dovuto ad urti, vibrazioni e sbalzi di temperatura. Può essere utilizzato su metalli attivi (rame, ottone, ecc.) e su metalli passivi (acciaio inox e superfici cromate). Ha una notevole resistenza alle alte temperature ed una buona oleo-tolleranza: sopporta contaminazioni da oli lubrificanti, fluidi protettivi, oli da taglio, ecc.

Applicazioni: SERRAFILETTI 1170 è ideale per bloccare e frenare viti, dadi e bulloni, facilitando l'avvitamento delle parti filettate. Viene impiegato principalmente dove le sollecitazioni meccaniche sono rilevanti (per esempio, negli alloggiamenti motore) e, più in generale, nei casi in cui sia richiesta un'elevata resistenza meccanica.

Codice	Formato		€ / cad.
CH1170130400050	50 ml	1	**20,37**
CH1170130400250	250 ml	1	**92,49**

Serrafiletti 1171 ad alta resistenza, per prigionieri



Caratteristiche

SERRAFILETTI 1171 è un adesivo e sigillante anaerobico, specifico per bloccare e sigillare in modo permanente i giunti filettati in genere. Particolarmente indicato per substrati inattivi e dove è richiesta un'elevata resistenza alle alte temperature.

Applicazioni: SERRAFILETTI 1171 è consigliato principalmente per sigillare in modo permanente perni di bloccaggio su blocchi motore.

Codice	Formato		€ / cad.
CH1171130400050	50 ml	1	**20,37**
CH1171130400250	250 ml	1	**92,49**

Serrafiletti 1190 penetrante, capillare



Caratteristiche

SERRAFILETTI 1190 è un adesivo e sigillante anaerobico specifico per metalli ad alta resistenza e rapido indurimento, per bloccare e sigillare giunti filettati. Molto resistente a calore, corrosione, vibrazioni, acqua, gas, oli, ecc. Grazie alla sua alta viscosità, consente il riempimento di tolleranze notevoli.

Applicazioni: SERRAFILETTI 1190 viene impiegato per bloccare e frenare viti, dadi, bulloni e parti filettate in genere.

Codice	Formato		€ / cad.
CH1190130400050	50 ml	1	**20,37**
CH1190130400250	250 ml	1	**92,49**

Sigillante 2205 a media resistenza, flessibile, per parti rigide



Caratteristiche

SIGILLANTE 2205 è un adesivo e sigillante anaerobico specifico per metalli a media resistenza meccanica e per la sigillatura di gas, acqua, GPL, idrocarburi, oli, ecc. Ha un'alta resistenza alla temperatura, alla corrosione, agli urti e alle vibrazioni.

Applicazioni: SIGILLANTE 2205 viene impiegato principalmente per sigillare raccordi idraulici e pneumatici fino a 3", oltre che per sigillare recipienti contenenti gas, gas liquefatti e liquidi.

Codice	Formato		€ / cad.
CH2205130400050	50 ml	1	**21,72**
CH2205130400250	250 ml	1	**102,66**

Sigillante 2210 per alte temperature



Caratteristiche

SIGILLANTE 2210 è una guarnizione anaerobica per metalli di consistenza pastosa, utile per formare guarnizioni fra superfici flangiate rigide con elevata tolleranza di accoppiamento. Ha un'elevata resistenza al calore, resiste a vibrazioni, sbalzi termici, aria compressa, acqua, gas, GPL, oli, carburanti e diversi agenti chimici.

Applicazioni: SIGILLANTE 2210 viene impiegato principalmente per la sigillatura di scato+le di ingranaggi, cambi, differenziali, flange di pompe e di motori. Gli accoppiamenti sigillati possono poi essere smontati con normali utensili manuali.

Codice	Formato		€ / cad.
CH2210130400050	50 ml	1	**21,73**
CH2210130400250	250 ml	1	**102,65**

Sigillante 2242 per filetti precisi fino a 3/8”



Caratteristiche

SIGILLANTE 2242 è un adesivo e sigillante anaerobico specifico per sigillare giunzioni metalliche filettate. Il basso coefficiente di attrito assicura un agevole montaggio, l’effetto tixotropico impedisce la colatura del sigillante durante l’indurimento. Può sostituire nastri di P.T.F.E. e canapa. Il prodotto indurito forma un film tenace a media resistenza di smontaggio.

Applicazioni: SIGILLANTE 2242 viene impiegato principalmente per sigillare gas, GPL, aria compressa, olio e carburanti, fluidi industriali, CFC, acqua potabile e diverse sostanze chimiche. Resiste agli urti, alle vibrazioni e agli sbalzi termici. Mantiene le proprietà sigillanti nel campo di temperatura da -55 a +150°C con punte, per breve durata, fino a 230°C.

Codice	Formato		€ / cad.
CH2242130400050	50 ml	1	**20,37**
CH2242130400250	250 ml	1	**92,49**

Sigillante 2272 per filetti poco precisi, lento



Caratteristiche

SIGILLANTE 2272 è un adesivo sigillante anaerobico a media resistenza meccanica; garantisce una perfetta tenuta stagna, aumenta la solidità strutturale del giunto ed impedisce eventuali allentamenti provocati dalle vibrazioni. Protegge le filettature dalla corrosione e resiste ai fluidi idraulici ed ai gas. Forma un film elastico che garantisce una perfetta tenuta verso gas, aria compressa, acqua, idrocarburi, GPL, oli e molti prodotti chimici, compresi gas refrigeranti; consente nel tempo un facile smontaggio.

Applicazioni: SIGILLANTE 2272 viene impiegato principalmente per giunzioni metalliche filettate, in sostituzione di canapa, nastro di P.T.F.E. e guarnizioni. Mantiene le proprietà sigillanti nel campo di temperatura da -55 a +150°C.

Codice	Formato		€ / cad.
CH2272130400050	50 ml	1	**20,37**
CH2272130400250	250 ml	1	**92,49**

Sigillante 2277 per filetti poco precisi, rapido



Caratteristiche

SIGILLANTE 2277 è un adesivo anaerobico per sigillare giunzioni metalliche filettate. Il prodotto indurito forma un film elastico sulle superfici trattate. Il basso coefficiente di attrito assicura un agevole montaggio, l'effetto tixotropico impedisce la colatura del sigillante durante l'indurimento. Garantisce, anche dopo anni, la facilità di smontaggio.

Applicazioni: SIGILLANTE 2277 è particolarmente indicato per sigillare gas, GPL, aria compressa, olio e carburanti, fluidi industriali, CFC, acqua potabile e diverse sostanze chimiche. Può essere utilizzato in sostituzione a nastri di P.T.F.E. e canapa; resiste agli urti e alle vibrazioni, agli sbalzi termici; mantiene le proprietà sigillanti nel campo di temperatura da -55 a +150°C.

Codice	Formato		€ / cad.
CH2277130400050	50 ml	1	**20,37**
CH2277130400250	250 ml	1	**92,49**

Bloccante fissatore 3303 ad alta resistenza



Caratteristiche

BLOCCANTE 3303 è un adesivo anaerobico per metalli ad alta resistenza meccanica con elevata tolleranza alla presenza di olio sulle superfici. Utile per fissare, in maniera definitiva, accoppiamenti cilindrici sia nei montaggi a scorrimento libero che sotto pressa. Elimina la tensione all'interno del giunto, proteggendolo da eventuale corrosione di contatto. Possiede un'elevata resistenza alla temperatura, agli sbalzi termici, alle vibrazioni, agli oli e carburanti, ai fluidi frigoriferi ed a diversi agenti chimici.

Applicazione: BLOCCANTE 3303 viene impiegato principalmente per il bloccaggio di parti cilindriche non soggette a smontaggio, quali: cuscinetti, pulegge, ingranaggi, spine, chiavette, perni, boccole. Garantisce un bloccaggio permanente e consente di ottenere un carico perfettamente distribuito su tutta la superficie impegnata. Mantiene le proprietà sigillanti nel campo di temperatura da -55 a +150°C.

Codice	Formato		€ / cad.
CH3303130400050	50 ml	1	**20,37**
CH3303130400250	250 ml	1	**92,49**

Bloccante fissatore 3338 ad alta resistenza, rapido



Caratteristiche

BLOCCANTE 3338 è un adesivo anaerobico per metalli ad elevata resistenza meccanica, indicato per fissare in maniera definitiva accoppiamenti cilindrici sia nei montaggi a scorrimento libero che sotto pressa. E' un prodotto a media viscosità, con elevata resistenza agli sbalzi termici, alle vibrazioni, ad acqua, oli, carburanti, fluidi idraulici, gas e vapori. Elimina la tensione all'interno del giunto, proteggendolo da eventuale corrosione di contatto.

Applicazioni: BLOCCANTE 3338 viene impiegato principalmente per il bloccaggio permanente di parti cilindriche non soggette a smontaggio, quali: cuscinetti, pulegge, ingranaggi, spine, chiavette, perni, boccole; particolarmente adatto per leghe metalliche non ferrose. Consente di ottenere un carico perfettamente distribuito su tutta la superficie impegnata. Mantiene le proprietà sigillanti nel campo di temperatura da -55 a +150°C.

Codice	Formato		€ / cad.
CH3338130400050	50 ml	1	**20,37**
CH3338130400250	250 ml	1	**92,49**

Bloccante fissatore 3341 a media resistenza, per cuscinetti



Caratteristiche

BLOCCANTE 3341 è un adesivo anaerobico per metalli a media resistenza meccanica, per il fissaggio di cuscinetti, boccole e accoppiamenti cilindrici che prevedono un eventuale smontaggio con normali utensili. L'effetto tixotropico impedisce la colatura del sigillante durante l'indurimento; previene la corrosione di contatto e migliora l'affidabilità di montaggi a scorrimento o ad interferenza. Possiede un'elevata resistenza alla temperatura, agli sbalzi termici, alle vibrazioni, agli oli e carburanti, ai fluidi frigoriferi ed a diversi agenti chimici.

Applicazioni: BLOCCANTE 3341 è particolarmente indicato per il fissaggio di cuscinetti, boccole, chiavette, paraolio, bronzine ed altre parti cilindriche soggette ad eventuale smontaggio. Può essere impiegato sia in accoppiamenti liberi che forzati. Mantiene le proprietà sigillanti nel campo di temperatura da -55 a +150°C.

Codice	Formato		€ / cad.
CH3341130400050	50 ml	1	**20,37**
CH3341130400250	250 ml	1	**92,49**

Bloccante fissatore 3348 rapido, per alte temperature



Caratteristiche

BLOCCANTE 3348 è un adesivo anaerobico per metalli a rapida polimerizzazione ed elevata resistenza meccanica, per sigillare e bloccare giunzioni filettate ed accoppiamenti cilindrici. Dotato di alta resistenza al calore, agli sbalzi termici, alle vibrazioni, agli agenti chimici ed all'invecchiamento. Prodotto a media viscosità che permette di bloccare parti a libero scorrimento, in alternativa a quello ad interferenza; nel montaggio ad interferenza, aumenta di circa 4 volte la resistenza del giunto. Elimina la tensione all'interno del giunto, proteggendolo da eventuale corrosione di contatto.

Applicazioni: BLOCCANTE 3348 è indicato principalmente per il bloccaggio e la sigillatura, ad altissima resistenza meccanica, di parti cilindriche coassiali sottoposte ad alte temperature. Consente di ottenere un carico perfettamente distribuito su tutta la superficie impegnata. Mantiene le proprietà sigillanti nel campo di temperatura da -55 a +200°C.

Codice	Formato		€ / cad.
CH3348130400050	50 ml	1	**20,37**
CH3348130400250	250 ml	1	**92,49**

Adesivo 8800 cianoacrilato universale



Caratteristiche

ADESIVO 8800 è un adesivo cianoacrilato intensivo monocomponente con una velocità di polimerizzazione estremamente rapida; caratterizzato da un'elevata capacità di flusso e buona penetrazione. Multiuso, a media viscosità. È formulato specificatamente per l'incollaggio di superfici difficili con un'elevata forza industriale.

Applicazioni: ADESIVO 8800 trova applicazione nell'incollaggio di molteplici materiali, quali acciaio, acciaio inox, gomma, pelle, policarbonato, vetro, poliammide, metalli placcati, plastica, alluminio, zinco dicromato, ABS, PVC, carta, legno, polisolfone, rame.

Codice	Formato		€ / cad.
CH8800130400020	20 gr	1	**9,36**

Adesivo 8801 istantaneo, universale per tutti i tipi di materiale



Caratteristiche

ADESIVO 8801 è un adesivo cianoacrilato per il fissaggio istantaneo e strutturale di gomma, metalli, ceramica, cuoio, legno, materie plastiche, ecc. Adesivo a media viscosità, incolore, di grande resa. Incolla in pochi secondi, formando una giunzione invisibile; incolla materiali dello stesso tipo o combinazioni di diversi materiali. Indurisce a temperatura ambiente per effetto dell'umidità dell'aria.

Applicazioni: ADESIVO 8801 è indicato per incollare tutti i tipi di materiali, quali: metalli, gomma, materie plastiche, ceramica, porcellana, vetro, cuoio, con superfici di contatto precise. Trova applicazione in svariati settori: meccanica, elettronica, ottica, orologeria, bigiotteria, macchine per ufficio, ecc. Mantiene le proprietà sigillanti nel campo di temperatura compreso tra -50 e +80°C.

Codice	Formato		€ / cad.
CH8801130400020	20 gr	1	**9,36**
CH8801130400500	500 gr	1	**136,07**

Adesivo 8860 cianoacrilato, inodore, a bassa viscosità



Caratteristiche

ADESIVO 8860 è un adesivo monocomponente, cianoacrilato, a bassa viscosità, incolore, di grande resa. Istantaneo, incolla in pochi secondi formando una giunzione invisibile; indurisce a temperatura ambiente per effetto dell'umidità dell'aria.

Applicazioni: ADESIVO 8860 è particolarmente indicato per l'incollaggio di gomma e plastica di vario tipo con superifici precise; incolla caucciù, gomma nitrilica, etilene propilene e, in generale, tutti i tipi di gomma naturale e sintetica.

Codice	Formato		€ / cad.
CH8860130400020	20 gr	1	**27,29**
CH8860130400500	500 gr	1	**493,88**

Adesivo 8806 istantaneo, specifico per gomma e plastica



Caratteristiche

ADESIVO 8806 è un adesivo istantaneo a base metile-cianoacrilato ad alta resistenza e viscosità per l'assemblaggio di materiali rigidi, gomma-metallo, metallo-plastica. Incolla rapidamente formando una giunzione invisibile, resistente alle vibrazioni. A causa dell'alta viscosità, non penetra attraverso le porosità consentendo un incollaggio tenace. Copre tolleranze relativamente larghe tra superfici. Indurisce a temperatura ambiente per effetto dell'umidità dell'aria.

Applicazioni: ADESIVO 8806 è particolarmente indicato per l'incollaggio di materiali assorbenti con superfici di contatto non precise, quali: cuoio, sughero, legno dolce, gomma porosa, ceramica, porcellana, materie plastiche espanse, ecc. Utilizzato anche per superfici verticali e superfici con tolleranze fino a 0,25 mm.

Codice	Formato		€ / cad.
CH8806130400020	20 gr	1	**9,36**
CH8806130400050	50 gr	1	**17,65**

Adesivo 8854 istantaneo universale, in gel trasparente



Caratteristiche

ADESIVO 8854 è un adesivo istantaneo in gel trasparente, a base metile-cianoacrilato ad alta resistenza ed elevata viscosità. Indicato per incollare metalli, materiali rigidi, ceramica, materie plastiche su un supporto metallico. La viscosità elevata consente di colmare giochi ampi. Incolla rapidamente, formando una giunzione invisibile, resistente alle vibrazioni; indurisce a temperatura ambiente per effetto dell'umidità dell'aria.

Applicazioni: ADESIVO 8854 non cola, è quindi particolarmente indicato per incollare rapidamente superfici verticali e materiali porosi, quali: ceramica, metalli, pietre dure, gomma, legno, plastica (ad eccezione di polietilene, polipropilene, PTFE), tessuti e cartone.

Codice	Formato		€ / cad.
CH8854130400020	20 gr	1	**13,05**

Primer 5577



Caratteristiche

PRIMER 5577 è un primer (promotore di adesione) a base solvente, formulato specificatamente per facilitare l'incollaggio di plastiche difficili con adesivi cianoacrilati.

Applicazioni: PRIMER 5577 è ideale per facilitare l'incollaggio di polipropilene, polietilene e termoplastici poliolefini tra di loro o con altri materiali. Aumenta inoltre l'adesione di poliolefini pieni, gomma e molte altre materie plastiche a bassa energia di superficie.

Codice	Formato		€ / cad.
CH5577104000050	50 ml	1	**33,31**

Attivatore 5555



Caratteristiche

ATTIVATORE 5555 è un attivatore per adesivi cianoacrilati, monocomponente a base solvente, acceleratore di superficie. La sua funzione è quella di accelerare la polimerizzazione di tutte le tipologie di adesivi cianoacrilati. L'adesivo polimerizza completamente in pochi millesimi di secondo (dopo di che, eventuali ritocchi non sono più possibili).

Applicazioni: ATTIVATORE 5555 è ideale per favorire l'incollaggio in ambienti difficili (umidità, aria secca, per es.), per applicazioni di uno spesso strato su materiali porosi o assorbenti, per applicazioni su materiali passivi (alluminio, acciaio inox, oro, argento, metalli galvanizzati, stagno). Raccomandato per l'utilizzo in combinazione con adesivi cianoacrilati ad alta viscosità. Tipici esempi di applicazione sono la messa in sicurezza di cavi e bobine su circuiti stampati, prove di tempra su componenti regolabili, installazione di pannelli di controllo e di lame guida.

Codice	Formato		€ / cad.
CH5555104000200	200 ml	1	**18,61**

Filler 5598 (riempitivo)



Caratteristiche

RIEMPITIVO 5598 è un adesivo riempitivo silicato, a base di micro perle, utilizzato per l'incollaggio unitamente ad adesivi cianoacrilati. Dopo la polimerizzazione, l'adesivo può essere lavorato meccanicamente (operazioni di foratura, taglio, sabbiatura, ecc.) e verniciato.

Applicazioni: RIEMPITIVO 5598 è adatto per il rafforzamento di punti stretti su supporti o chiusure ed è ideale per riempire buchi e per colmare crepe (i rilievi posso essere appianati).

Codice	Formato		€ / cad.
CH5598104000080	80 gr	1	**17,76**

Solvente 5512



Caratteristiche

SOLVENTE 5512 è un solvente studiato appositamente per la rimozione di adesivi cianoacrilati freschi o polimerizzati da superfici resistenti; raccomandato per la pulizia di apparecchi di dosaggio e utensili.

Applicazioni: SOLVENTE 5512 è ideale per la rimozione di adesivi cianoacrilati e altri adesivi; può essere utilizzato anche per la rimozione di smalti, resine e grassi. Per l'utilizzo su plastica o su superfici rivestite è consigliabile testare la compatibilità del prodotto prima dell'uso.

Codice	Formato		€ / cad.
CH5512104000050	50 ml	1	**23,49**

Adesivo metacrilato 606B



Caratteristiche

ADESIVO METACRILATO 606B è un adesivo strutturale rinforzato bicomponente per l'incollaggio di diverse tipologie di metalli, termoplastici, legno, pietra, ecc. Ideale per l'incollaggio di tutti i tipi di PVC, policarbonato, acrilici, fibre di vetro, poliuretano, ceramica, poliestere, acciaio inox, metalli zincati. Non adatto ai materiali porosi. Ha un'elevata resistenza alle alte temperature, alle vibrazioni, al taglio, all'acqua, vetro, oli, idrocarburi e chimici. Ideale per incollaggi duraturi e per riparazioni ed incollaggi che necessitano di ulteriori lavorazioni. Disponibile nei colori bianco-crema e nero.

Applicazioni: ADESIVO METACRILATO 606B trova applicazione nei settori automotive, attrezzature sportive, veicoli commerciali, settore elettrico, manutenzione macchinari ed attrezzature, arredamento. Viene impiegato per la riparazione di fibre di vetro, specchi retrovisori esterni, paraurti, griglie anteriori, lampade, cofani, ecc. nel settore automotive, la riparazione di contenitori e cabine, ripristino di fori e crepe, incollaggio di contenitori in acciaio e acciaio inox.

Codice	Colore	Formato		€ / cad.
CH606010400025B	bianco	25 ml	1	**23,72**

Adesivo metacrilato 6695 per alte temperature



Caratteristiche

ADESIVO METACRILATO 6695 è un adesivo strutturale bicomponente, resistente al calore, per l'incollaggio di diverse tipologie di metalli, materiali compositi, acrilici, ecc.. Ha un'elevata resistenza alle alte temperature, alle vibrazioni, all'acqua, vetro, oli, idrocarburi e chimici. Ideale per incollaggi duraturi e per riparazioni ed incollaggi che necessitano di ulteriori lavorazioni.

Applicazioni: ADESIVO METACRILATO 6695 trova applicazione principalmente nel settore automotive, industria metallurgica e progettazione stampi, manutenzione macchine, arredamento e settore elettrico. Viene impiegato per la lavorazione di stampi di plastica, l'incollaggio di fogli di metallo; la riparazione di componenti in plastica dura come maniglie, cerniere, specchi, lampade, moduli per tetti; la riparazione contenitori di metallo o di plastica di macchinari agricoli o forestali e l'incollaggio di lastre di vetro su acciaio inox.

Codice	Formato		€ / cad.
CH6695104000025	25 ml	1	**28,82**

Adesivo 4480 per acciaio inox



Caratteristiche

ADESIVO 4480 è un innovativo sigillante per l'incollaggio di tubi e raccordi in acciaio inox tra loro o in combinazione con altri materiali; studiato specificatamente per l'utilizzo su materiali passivi: acciaio inox, alluminio, nickel, oro, metalli cromati. Il prodotto polimerizza in assenza di aria, a contatto con superfici metalliche; ha un tempo di lavorazione breve, non necessita quindi l'applicazione di un attivatore. ADESIVO 4480 possiede un'elevata resistenza al calore, alle vibrazioni, all'acqua, gas, oli, idrocarburi e chimici. Protegge i metalli dall'ossidazione e dalla corrosione; garantisce un eccellente effetto lubrificante.

Applicazioni: ADESIVO 4480 viene utilizzato per la sigillatura di raccordi ad innesto e tubi in acciaio inox; sigillatura di tubi e raccordi filettati negli impianti di riscaldamento, acqua e gas; sigillatura addizionale di condutture filettate in marina; sigillatura generica di filetti in acciaio inox o altri metalli esposti ad alta tensione, quali dadi, prigionieri, viti, tubi o filettature di ingranaggi. Trova applicazione nell'industria in generale, industria alimentare, settore ferroviario, artigianato, marina, realizzazione di opere idriche e fognarie.

Codice	Formato		€ / cad.
CH4480104000050	50 ml	1	**33,25**

Guarnizione liquida anaerobica 4473/74



Caratteristiche

GUARNIZIONE 4473/74 è una guarnizione sigillante anaerobica che sviluppa una media resistenza in tempi brevi. Il composto polimerizza in assenza di aria a contatto con superfici metalliche. Ttake 4473/74 è una guarnizione sigillante semirigida; incolla giunti con flange e superfici in metallo duro. Garantisce buona resistenza alla bassa pressione immediatamente dopo l'assemblaggio delle flange. La natura tissotropica di Ttake 4473/74 riduce la dispersione del prodotto liquido dopo l'applicazione. Disponibile nei colori verde e arancione.

Applicazioni: GUARNIZIONE 4473/74 viene utilizzata generalmente per collegamenti rigidi flangiati, quali ad esempio: tubi di trasmissione e motori, alloggiamenti differenziale ed asse.

Codice	Colore	Formato		€ / cad.
CH4473104000050	verde	50 ml	1	**21,73**
CH4474104000050	arancione	50 ml	1	**21,73**

Guarnizione siliconica 4400 per alte temperature



Caratteristiche

GUARNIZIONE 4400 è un sigillante monocomponente di alta qualità, elastico, a base di silicone. Particolarmente indicato per la sigillatura di raccordi che potrebbero essere sottoposti a temperature estremamente alte (fino a 260°C) o basse. Reagisce in presenza di umidità e vulcanizza in un sigillante elastico permanente. Non ci sono pericoli di corrosione. Privo di solventi, basso ritiro, bassa volatilità, buona aderenza a vetro, ceramica smaltata, cemento, pietra, roccia, zinco, alluminio, acciaio, metalli non ferrosi, legno, plastica, pvc, ecc. Sostituisce qualasiasi guarnizione tagliata, resiste alle rotture e al ritiro; può essere applicato anche su forme pretagliate di sughero. Colore nero.

Applicazioni: GUARNIZIONE 4400 è indicata per la creazione di guarnizioni su scatole del cambio, gambe di assi, coperchi ingranaggi, motori, pompe ad acqua e termostati, coperchi di bilancieri e valvole, coppe olio, ecc.. Sigillatura di fanali e alloggiamenti lampade, sigillatura di forni industriali, tubi riscaldamento e aria, sigillature generiche su impianti di riscaldamento.

Codice	Formato		€ / cad.
CH4400104000200	200 ml	1	**36,94**

RIFRATTOMETRO per il controllo delle emulsioni lubrorefrigeranti



Caratteristiche

Il RIFRATTOMETRO è uno strumento ottico preciso e di facile utilizzo, che consente il controllo della concentrazione delle emulsioni lubrorefrigeranti. E' sufficiente applicare una goccia di emulsione sull'apposito specchietto e leggere la concentrazione attraverso l'oculare. Viene fornito in custodia antiurto e astuccio in similpelle. Scala di misura 0-32% Brix Precisione ±0,2% Dimensioni 30x40x160 mm.

Applicazioni: il RIFRATTOMETRO viene impiegato principalmente nelle industrie e, più specificatamente, nelle officine meccaniche per tenere controllata la concentrazione dei fluidi lubrorefrigeranti impiegati. La corretta percentuale dell'emulsione acqua/ olio consente una maggiore durata degli utensili utilizzati, l'eliminazione della ruggine sulla macchina utensile e sui pezzi, ed un risparmio sul consumo di olio.

Codice		€ / cad.
CH5000140600001	1	**178,53**

Miscelatore volumetrico automatico per fluidi di processo



Caratteristiche

Garantisce una corretta miscelazione di lubrorefrigeranti e liquidi detergenti; adatto a tutte le lavorazioni meccaniche di asportazione truciolo con centri di lavoro, torni CNC, ecc. L'utilizzo del miscelatore volumetrico collegato alla rete idrica e al fusto del lubrorefrigerante, garantisce un'erogazione perfettamente dosata e costante di soluzione lubrorefrigerante, grazie alla scala graduata si genera una preparazione ottimale in grado di migliorare le performance durante le lavorazioni meccaniche. Un corretto dosaggio della percentuale in lavorazione genera i seguenti benefici: riduzione dei consumi di concentrato, aumento della vita del lubrorefrigerante, migliori prestazioni in lavorazione, emulsione molto stabile e detergente, riduzione dei costi per l'acquisto degli utensili. Valori di dosaggio: da 1% a 10%.

Codice		€ / cad.
CH5110140700001	1	**1.357,00**

Pistola sigillante a stelo



Caratteristiche

Pistola sigillante a stelo leggera, con asta di spinta esagonale da 8 mm. Piattello bullonato, sistema di spinta ad alta resistenza e sistema “antigoccia”. Applicazioni: per uso professionale, indicata per lattonieri, idraulici, serramentisti, utensilerie, negozi di ferramenta, ecc. Per cartucce da 300/310 ml.

Codice		€ / cad.
SP00100701000PS	1	**10,69**

Pistola sigillante professionale



Caratteristiche

Pistola sigillante a stelo, professionale. Specifica per tutti i tipi di sigillanti in cartuccia e ancoranti chimici; con stelo da 8 mm., sistema di spinta S.T.D., fondello rinforzato in acciaio e sistema “antigoccia”. Leggera, di facile utilizzo, sicura e performante. Applicazioni: per uso professionale, in molteplici campi. Utilizzabile con cartucce da 300/400/600 ml.

Codice		€ / cad.
SP00100701000PP	1	**27,52**

Pistola sigillante a tubo manuale







Caratteristiche

Pistola sigillante a tubo, manuale. Con sistema di spinta S.T.D., dotata di porta ugelli e 5 ugelli tecnici, con sistema “antigoccia”. Leggera e di facile utilizzo. Applicazioni: per uso professionale, in molteplici campi. Utilizzabile con cartucce da 300/400 ml.

Codice		€ / cad.
SP0010070100PM4	1	**66,51**

Pistola sigillante coaxiale manuale



Caratteristiche

Pistola sigillante manuale per prodotti ad alta viscosità e ancoranti chimici in cartucce coaxiali. Con sistema di spinta ad alta resistenza, fine corsa regolabile e sistema “antigoccia”. Applicazioni: per uso professionale, utilizzabile con cartucce bi-componenti coaxiali da 380/410 ml. Rapporto di miscelazione 10:1.

Codice		€ / cad.
SP0010070100PMC	1	**39,81**

Pistola per schiuma poliuretanica



Caratteristiche

Pistola professionale per l’applicazione di schiuma poliuretanica, per montaggi, riempimenti e applicazioni in genere. L’estrusione viene controllata da un regolatore di flusso che consente un riempimento adeguato dei giunti, oltre a rendere il montaggio dei serramenti veloce, semplice, preciso e sicuro. Applicazioni: per uso professionale, in vari settori quali edilizia, idraulici, condizionamento, installazione di serramenti, isolamento di tetti, posa di elementi in legno e pannelli isolanti, ecc.

Codice		€ / cad.
SP00100701000PU	1	**27,30**

Soffiatore





Caratteristiche

Pompetta soffiatrice d'aria, per pulizia fori da 280 mm.

Codice		€ / cad.
SP001007010000S	1	**24,07**

Pompa a pressione con guarnizione EPDM



Caratteristiche

Pompa a pressione con guarnizione EPDM ideale per i prodotti alcalini più usati. Pratica impugnatura a fungo per pressurizzazione, dispositivo brevettato di arresto dell'erogazione e getto continuo, ugello regolabile in ottone per nebulizzazione a getto concentrato. Pescante con sistema a 360° per garantire la massima prestazione in qualsiasi posizione, cilindro metallico in Aisi, asta pompante in ferro zincato, canna in EVA. Pompa completa di canna Long Spray rigida diritta, estensione 25 cm, con ugello in ottone e valvola di sfiato automatico a 3 bar.

Codice	Capacità totale	Capacità operativa	Pressione max	Dimensioni	Peso		€ / cad.
CH520001008002E	2 l	1,8 l	3 bar	39x30x46,3 cm	5,28 kg	1	**24,95**

Pompa a pressione con guarnizione VITON



Caratteristiche

Pompa a pressione con guarnizione VITON resistente ad agenti chimici, acidi e liquidi aggressivi. Pratica impugnatura a fungo per pressurizzazione, dispositivo brevettato di arresto dell'erogazione e getto continuo, ugello regolabile in ottone per nebulizzazione a getto concentrato. Pescante con sistema a 360° per garantire la massima prestazione in qualsiasi posizione, cilindro metallico in Aisi, asta pompante in ferro zincato, canna in EVA. Pompa completa di canna Long Spray rigida diritta, estensione 25 cm, con ugello in ottone e valvola di sfiato automatico a 3 bar.

Codice	Capacità totale	Capacità operativa	Pressione max	Dimensioni	Peso		€ / cad.
CH520001008002V	2 l	1,8 l	3 bar	39x30x46,3 cm	5,28 kg	1	**28,28**

Sanificatore spallabile a batteria



Caratteristiche

Sanificatore spallabile a batteria 12V, per ambienti civili e industriali. Serbatoio da 20 litri spallabile con pompa a membrana ad alte prestazioni. Motore elettrico alimentato a batteria 12V, durata 2 ore, ricaricabile con caricatore di rete 220V incluso.

In dotazione: lancia con prolunga in ottone da 50 cm con ugello nebbia angolato; rubinetto a leva in ottone e getto in ottone regolabile; tubo flessibile retinato resistente fino a 20 bar.

Codice	Portata serbatoio	Pressione d'esercizio		€ / cad.
CH5200010090020	20 lt	3,5 bar	1	**825,00**

Colonna porta dispenser



Caratteristiche

Colonne porta dispenser igienizzante mani e porta guanti monouso. Struttura autoportante in ferro verniciato. Porta dispenser regolabile in altezza da 125 mm fino a 170 mm massimo; per flaconi con diametro 75 mm.

Codice	Tipologia	Dimensioni		€ / cad.
CH5200020010010	porta dispenser	151x120hx30 cm	1	**227,70**
CH5200020010020	porta dispenser e guanti	241x120x30 cm	1	**277,20**

11 ASSORBENTIINDUSTRIALI



Assorbenti solo olio		1188-1193
Assorbenti universali colore grigio		1194-1198
Assorbenti universali colore giallo		1198-1201
Assorbenti granulari		1202-1208
Kit di emergenza antisversamento		1209-1230
Copritombini e dighe sbarramento		1230-1232

Fogli assorbenti SOLO OLIO



Caratteristiche

I fogli, grazie ad una superficie calandrata, si impregnano rapidamente del liquido, favorendo un assorbimento istantaneo e la ritenzione dello stesso. Sono resistenti allo strappo e perdono poche fibre. Il formato dei singoli fogli è di 50x40 cm, e ogni confezione permette di assorbire fino a 145 litri.

Codice	Dimensioni	Capacità assorbimento	Spessore		€ / cad.
ASF10001012833D	28 x 33 cm	134 lt/conf.	Doppio	200	**1,14**
ASF10001015040D	50 x 40 cm	145 lt/conf.	Doppio	100	**2,36**
ASF10001015040S	50 x 40 cm	145 lt/conf.	Singolo	200	**1,18**

Rotoli assorbenti SOLO OLIO



Caratteristiche

Adatti per l'assorbimento di idrocarburi, alcol e solventi in zone estese, questi rotoli sono ideali per l'attività a lato di macchinari con perdite di oli emulsionati, superfici esterne, bacini e corsi d'acqua. Lo spessore singolo è utile per sversamenti di piccola e media entità, quello doppio garantisce la massima assorbenza.

Codice	Dimensioni	Capacità assorbimento	Spessore		€ / cad.
ASR10001014040D	40 cm x 40 mt	116 lt/conf.	Doppio	1	**188,33**
ASR10001014080S	40 cm x 80 mt	116 lt/conf.	Singolo	1	**188,33**
ASR10001015040D	50 cm x 40 mt	145 lt/conf.	Doppio	1	**235,90**
ASR10001015080S	50 cm x 80 mt	145 lt/conf.	Singolo	1	**235,90**
ASR10001018040D	80 cm x 40 mt	232 lt/conf.	Doppio	1	**376,67**
ASR10001018080S	80 cm x 80 mt	232 lt/conf.	Singolo	1	**376,67**
ASR10001011040D	100 cm x 40 mt	290 lt/conf.	Doppio	1	**470,27**
ASR10001011080S	100 cm x 80 mt	290 lt/conf.	Singolo	1	**470,27**

Fogli assorbenti SOLO OLIO Fine Fiber



Caratteristiche

Fogli con saldatura ad ultrasuoni, composti da due strati esterni di polipropilene (fine fiber) ed uno interno di tessuto assorbente (melt blown). La speciale composizione impedisce la perdita di fibre conferendo resistenza all'abrasione, allo strappo e alla pressione anche a completo assorbimento. Sono pre-tagliati per minimizzare gli sprechi.

Codice	Dimensioni	Capacità assorbimento		€ / cad.
ASF10001015040F	50 x 40 cm	121 lt/conf.	100	**2,45**
ASF10001011080F	100 x 80 cm	242 lt/conf.	50	**10,35**

Rotoli assorbenti SOLO OLIO Fine Fiber



Caratteristiche

Rotoli pre-tagliati con punti leganti termici, costituiti da due strati esterni di propilene (fine fiber) e uno spesso strato interno (350 gr/mq) di tessuto assorbente (melt blown). Gli strati multipli saldati ad ultrasuoni impediscono la perdita di fibre e conferiscono resistenza all'abrasione, i punti leganti termici garantiscono maggiore compattezza una volta raggiunta la saturazione del foglio. Perforati longitudinalmente e trasversalmente. Grammatura 350.

Codice	Dimensioni	Capacità assorbimento		€ / cad.
ASR10001015040F	50 cm x 40 mt	121 lt/conf.	1	**245,40**
ASR10001010040F	100 cm x 40 mt	242 lt/conf.	1	**517,47**

Fogli assorbenti SOLO OLIO rinforzati e plastificati



Caratteristiche

Fogli rinforzati, formati da tre strati accoppiati tra loro ad ultrasuoni: uno strato sottile di fibra di polipropilene che conferisce un'estrema robustezza al tessuto; uno strato spesso e morbido di assorbente che garantisce un'elevatissima capacità di ritenzione dei liquidi; uno strato di polietilene da adagiare sul suolo per evitare l'attraversamento dell'inquinante e, quindi, a protezione della pavimentazione. Possiedono proprietà oleofile su idrocarburi, solventi, essenze, gasolio, benzene, ecc. e sono idrorepellenti. Risolvono ogni problema di spandimento accidentale di liquidi pericolosi o scivolosi, svolgendo un'azione di assorbimento capillare in tempi rapidi. Il trattamento ad ultrasuoni e la struttura a più strati, conferiscono notevole compattezza mantenendoli inalterati anche totalmente saturi.

Codice	Dimensioni	Capacità assorbimento		€ / cad.
ASF10001005040R	50 x 40 cm	119 lt/conf.	100	**2,75**
ASF10001010080R	100 x 80 cm	238 lt/conf.	50	**10,98**

Rotoli assorbenti SOLO OLIO rinforzati e plastificati



Caratteristiche

Rotoli rinforzati, adatti per l'assorbimento di tutti i tipi di oli e derivati da idrocarburi; possono essere utilizzati sia in acqua che sul suolo, anche sotto la pioggia. Questi rotoli rinforzati sono formati da tre strati accoppiati tra di loro ad ultrasuoni: uno strato sottile di fibra di propilene, uno strato spesso e morbido di assorbente ed uno strato di polietilene da adagiare sul suolo per una totale protezione della pavimentazione. Adatti ad un impiego preventivo in luoghi di potenziali perdite, ideali per essere posizionati in zone di passaggio pedonale per trattenere residui oleosi delle calzature. Il trattamento ad ultrasuoni e la struttura a più strati, conferiscono notevole compattezza mantenendoli inalterati anche totalmente saturi.

Codice	Dimensioni	Capacità assorbimento		€ / cad.
ASR10001015040R	50 cm x 40 mt	119 lt/conf.	1	**274,55**
ASR10001010040R	100 cm x 40 mt	238 lt/conf.	1	**549,11**

Fogli assorbenti SOLO OLIO antistatici



Caratteristiche

Adatti per assorbire sostanze infiammabili, questi fogli dissipano l'energia statica per ridurre la formazione di scintille. Sono costituiti da uno spesso strato (380 gr/mq) di soffice tessuto assorbente (melt blown) trattato con una specifica soluzione che permette di disperdere la carica statica accumulata. Adatti durante il rifornimento del carburante e in tutti i luoghi chiusi o aperti dove siano presenti vapori infiammabili, il loro utilizzo è possibile anche su corsi d'acqua perchè sono idrofobi.

Codice	Dimensioni	Capacità assorbimento		€ / cad.
ASF100010105040	50 x 40 cm	144 lt/conf.	100	**2,64**
ASF100010110080	100 x 80 cm	288 lt/conf.	50	**10,55**

Manicotti assorbenti SOLO OLIO



Caratteristiche

Costituiti da soffice melt blown, i manicotti contengono e arginano perdite di sostanze inquinanti, evitando contaminazioni all'ambiente circostante lo sversamento e agevolando l'asportazione del prodotto. Vengono posizionati sul perimetro immediatamente esterno alla zona interessata dalla perdita, si possono usare all'aperto e in tutte quelle situazioni in cui è indispensabile trattenere gli oli ma non l'acqua. Possono essere strizzati e riutilizzati se fosse necessario recuperare oli da reimmettere nel ciclo produttivo.

Codice	Dimensioni	Capacità assorbimento		€ / cad.
ASM100010107860	Ø 8 x 60 cm	112 lt/conf.	32	**6,00**
ASM100010107812	Ø 8 x 120 cm	168 lt/conf.	24	**11,65**
ASM100010107824	Ø 8 x 240 cm	168 lt/conf.	12	**23,30**
ASM100010107830	Ø 8 x 300 cm	175 lt/conf.	10	**30,23**
ASM100010107836	Ø 8 x 360 cm	168 lt/conf.	8	**36,28**
ASM100010107810	Ø 8 x 1000 cm	175 lt/conf.	3	**100,77**

Barriere assorbenti SOLO OLIO



Caratteristiche

Questo prodotto è indispensabile in caso di sversamenti di oli in superfici e corsi d'acqua. Le barriere hanno anelli e moschettoni in acciaio alle estremità per poterle ancorare o collegare facilmente in modo da arginare, contenere e assorbire il materiale. Sono inaffondabili anche quando completamente sature e l'involucro in rete resiste ai raggi ultravioletti.

Codice	Dimensioni	Capacità assorbimento		€ / cad.
ASB100010101330	Ø 13 x 300 cm	210 lt/conf.	5	**102,43**
ASB100010113500	Ø 13 x 500 cm	210 lt/conf.	3	**167,42**
ASB100010102030	Ø 20 x 300 cm	395 lt/conf.	4	**161,23**
ASB100010102010	Ø 20 x 1000 cm	329 lt/conf.	1	**559,21**
ASB100010102026	Ø 20 x 2600 cm	855 lt/conf.	1	**1.453,84**

Cuscini assorbenti SOLO OLIO



Caratteristiche

Prodotto adatto per assorbire perdite e stillicidi da condutture e macchinari, composto da un involucro in polipropilene contenente materiale assorbente. Per ripetute applicazioni, resistente agli strappi, assorbe grandi quantità di liquidi provenienti da rubinetti, macchinari e tubature con estrema semplicità. Adatto all'incenerimento con basso contenuto di ceneri.

Codice	Dimensioni	Capacità assorbimento		€ / cad.
ASC100010102020	20 x 20 cm	79 lt/conf.	24	**11,19**
ASC100010103030	30 x 30 cm	165 lt/conf.	24	**19,28**
ASC100010104020	40 x 20 cm	98 lt/conf.	16	**16,65**
ASC100010104040	40 x 40 cm	104 lt/conf.	10	**23,82**
ASC100010104545	45 x 45 cm	161 lt/conf.	10	**27,97**
ASC100010106040	60 x 40 cm	122 lt/conf.	5	**37,30**

Fibra oleoassorbente SOLO OLIO



Caratteristiche

Assorbe oli in luoghi di difficile accesso quali fessure e angoli. Utilizzabile per velocizzare l'asportazione di liquidi già arginati con barriere.

Codice	Peso	Capacità assorbimento	Volume per confezione		€ / cad.
ASO200010100005	5 Kg	95,4 lt/conf.	0,55x0,55x0,55 cm	1	**161,27**
ASO100010100008	8 Kg	196 lt/conf.	60x60x60 cm	1	**389,99**
ASO100010100025	25 Kg	612 lt/conf.	120x80x100 cm	1	**1.171,90**

Boe assorbenti SOLO OLIO



Caratteristiche

Le boe rimuovono in maniera facile e rapida idrocarburi e derivati dell'acqua all'interno di pozzetti, serbatoi o fosse. Sono inaffondabili anche quando completamente sature, dotate di una corda per tutta la lunghezza che ne aumenta la robustezza.

Codice	Dimensioni	Capacità assorbimento		€ / cad.
ASB100010101350	Ø 13 x 50 cm	105 lt/conf.	15	**20,04**
ASB100010102050	Ø 20 x 50 cm	155 lt/conf.	10	**30,63**

Fogli assorbenti universali colore GRIGIO



Caratteristiche

I fogli, grazie ad una superficie calandrata, si impregnano rapidamente del liquido, favorendo un assorbimento istantaneo e la ritenzione dello stesso. Sono resistenti allo strappo e perdono poche fibre. Offrono una risposta rapida, economica ed efficace agli operatori del settore industriale rispetto al mantenimento e alla pulizia delle aree d'impiego. Adatti per una pulizia generale o gocciolamenti sui banchi di lavoro.

Codice	Dimensioni	Capacità assorbimento		€ / cad.
ASF200020102833	28 x 33 cm	97 lt/conf.	200	**1,18**
ASF200020105040	50 x 40 cm	105 lt/conf.	100	**2,45**
ASF200020110080	100 x 80 cm	210 lt/conf.	50	**9,78**

Rotoli assorbenti universali colore GRIGIO



Caratteristiche

Adatti per superfici estese o catene di montaggio, i rotoli offrono una risposta rapida per contenere sversamenti di liquidi. Assorbono e trattengono il liquido; la loro superficie calandrata si impregna rapidamente e conferisce resistenza allo strappo e poca perdita di fibre.

Codice	Dimensioni	Capacità assorbimento		€ / cad.
ASR200020104040	40 cm x 40 mt	84 lt/conf.	1	**195,94**
ASR200020105040	50 cm x 40 mt	105 lt/conf.	1	**245,40**
ASR200020108040	80 cm x 40 mt	168 lt/conf.	1	**391,92**
ASR200020110040	100 cm x 40 mt	210 lt/conf.	1	**489,31**

Fogli assorbenti universali colore GRIGIO Fine Fiber



Caratteristiche

Fogli con saldatura ad ultrasuoni, composti da due strati esterni di polipropilene (fine fiber) ed uno interno di spesso tessuto assorbente (melt blown). L'innovativa tecnologia di soffiaggio a caldo permette la fusione e la filatura del polipropilene, e questa speciale composizione impedisce la perdita di fibre conferendo resistenza allo strappo e alla pressione anche a completo assorbimento. I fogli pre-tagliati minimizzano gli sprechi e sono ideali per il trattamento rapido di perdite da macchinari.

Codice	Dimensioni	Capacità assorbimento		€ / cad.
ASF20002015040F	50 x 40 cm	121 lt/conf.	100	**2,55**
ASF20002010080F	100 x 80 cm	242 lt/conf.	50	**11,49**

Rotoli assorbenti universali colore GRIGIO Fine Fiber



Caratteristiche

Composti da fogli con saldatura ad ultrasuoni, che unisce due strati esterni di polipropilene (fine fiber) ed uno interno di spesso tessuto assorbente (melt blown). L'innovativa tecnologia di soffiaggio a caldo permette la fusione e la filatura del polipropilene, e questa speciale composizione impedisce la perdita di fibre conferendo resistenza allo strappo e alla pressione anche a completo assorbimento. Questi rotoli sono adatti ad un trattamento rapido su superfici estese.

Codice	Dimensioni	Capacità assorbimento		€ / cad.
ASR20002015040F	50 cm x 40 mt	121 lt/conf.	1	**256,83**
ASR20002010040F	100 cm x 40 mt	242 lt/conf.	1	**574,54**

Manicotti assorbenti universali colore GRIGIO



Caratteristiche

Adatti per situazioni di emergenza in cui si rendesse necessario il contenimento, l'arginamento e l'assorbimento di liquidi potenzialmente inquinanti, i manicotti, costituiti in melt blown, limitano la diffusione alle zone circostanti di oli e inquinanti, rendendo più rapida l'asportazione del prodotto.

MODALITA' D'USO: per un utilizzo ottimale in caso di grossi sversamenti, si consiglia di collocare gli sbarramenti in serie di due o tre a seconda della quantità di liquido da contenere, ad una distanza di 10/15 cm l'uno dall'altro per creare una "camera di calma" dove l'olio si possa soffermare ed essere assorbito eventualmente da altri prodotti in granuli o fogli assorbenti.

Codice	Dimensioni	Capacità assorbimento		€ / cad.
ASM200020100860	Ø 8 x 60 cm	96 lt/conf.	32	**6,00**
ASM200020100812	Ø 8 x 120 cm	144 lt/conf.	24	**11,65**
ASM200020100824	Ø 8 x 240 cm	144 lt/conf.	12	**23,30**
ASM200020100830	Ø 8 x 300 cm	150 lt/conf.	10	**30,23**
ASM200020100836	Ø 8 x 360 cm	144 lt/conf.	8	**36,28**
ASM200020108100	Ø 8 x 1000 cm	150 lt/conf.	3	**100,77**

Manicotti assorbenti universali in POLIURETANO



Caratteristiche

I manicotti universali in poliuretano assorbono la maggior parte di liquidi industriali; il loro peso consente loro di essere sufficientemente resistenti per contrastare a forza del flusso degli inquinanti e di aderire perfettamente alle superfici sulle quali vengono adagiati. Risolvono ogni problema di spandimento accidentale di liquidi pericolosi o scivolosi, svolgendo in tempi rapidi un'azione di assorbimento capillare riportando qualsiasi superficie in condizioni di sicurezza. Questi manicotti possiedono proprietà idrofile e oleofile su idrocarburi, solventi, benzene, essenze, ecc.; sono molto robusti e resistenti agli strappi, e possono essere utilizzati per ripetute applicazioni. Possiedeono capacità di assorbimento fino a 12 volte il loro peso.

Codice	Dimensioni	Capacità assorbimento		€ / cad.
ASM20002010812P	Ø 8 x 120 cm	128 lt/conf.	24	**12,09**
ASM20002010824P	Ø 8 x 240 cm	128 lt/conf.	12	**24,19**

Barriere assorbenti universali colore GRIGIO



Caratteristiche

Adatte per situazioni di emergenza in cui si rendesse necessario il contenimento, l'arginamento e l'assorbimento di liquidi potenzialmente inquinanti. Le barriere, riempite da miscela granulare altamente assorbente che le rende pesanti, non si spostano con la forza del flusso dell'inquinante, costituendo vere e proprie dighe.

MODALITA' D'USO: per un utilizzo ottimale in caso di grossi sversamenti, si consiglia di collocare gli sbarramenti in serie di due o tre a seconda della quantità di liquido da contenere, ad una distanza di 10/15 cm l'uno dall'altro per creare una "camera di calma" dove l'olio si possa soffermare ed essere assorbito eventualmente da altri prodotti in granuli o fogli assorbenti.

Codice	Dimensioni	Capacità assorbimento		€ / cad.
ASB200020100860	Ø 8 x 60 cm	40 lt/conf.	24	**9,45**
ASB200020100812	Ø 8 x 120 cm	40 lt/conf.	12	**21,09**
ASB200020100824	Ø 8 x 240 cm	40 lt/conf.	6	**42,17**

Cuscini assorbenti universali colore GRIGIO



Caratteristiche

Il materiale assorbente confezionato in cuscini, rende questo prodotto ideale per assorbire grandi quantità di liquidi con semplicità. L'involucro di polipropilene conferisce robustezza e resistenza agli strappi, permettendo ripetute applicazioni in sicurezza. I cuscini sono disponibili in varie dimensioni per essere posizionati in spazi angusti per arginare perdite da tubature e macchinari. Sono adatti all'incenerimento con basso contenuto di ceneri.

Codice	Dimensioni	Capacità assorbimento		€ / cad.
ASC200020102020	20 x 20 cm	74 lt/conf.	24	**11,42**
ASC200020104020	40 x 20 cm	92 lt/conf.	16	**17,03**
ASC200020106040	60 x 40 cm	122 lt/conf.	5	**38,13**
ASC200020104040	40 x 40 cm	98 lt/conf.	10	**24,35**
ASC200020104545	45 x 45 cm	161 lt/conf.	10	**28,52**

Fibra oleoassorbente UNIVERSALE



Caratteristiche

Assorbe la maggior parte dei liquidi industriali, liquidi organici ed inorganici, idrocarburi, solventi, ecc. in luoghi di difficile accesso quali fessure e angoli. Utilizzabile per velocizzare l'asportazione di liquidi già arginati con barriere.

Codice	Peso	Capacità assorbimento	Volume per confezione		€ / cad.
ASO300010100005	5 Kg	92,5 lt/conf.	0,55x0,55x0,55 cm	1	**182,86**

Fogli assorbenti universali colore GIALLO



Caratteristiche

Permettono di assorbire con praticità sostanze acide e alcaline, eseguire pulizie di emergenza su banchi di lavoro o contenere stillicidi e gocciolamenti. Il comportamento con l'acido solforico è testato e conforme al Decreto Ministeriale n.20/2011.

Codice	Dimensioni	Capacità assorbimento		€ / cad.
ASF300030102833	28 x 33 cm	95 lt/conf.	200	**1,36**
ASF300030105040	50 x 40 cm	103 lt/conf.	100	**2,68**
ASF300030105042	50 x 40 cm	103 lt/conf.	200	**2,10**

Fogli assorbenti universali colore GIALLO Fine Fiber



Caratteristiche

Fogli formati da due strati di fibra sottile di polipropilene saldati ad ultrasuoni attorno ad un'anima spessa e morbida di tessuto assorbente (melt blown). Caratterizzati da un'elevatissima capacità assorbente ed estrema robustezza del tessuto. Permettono di assorbire con praticità sostanze acide e alcaline, liquidi chimici aggressivi e tossici, ed eseguire pulizie di emeargenza su banchi di lavoro o contenere stillicidi e gocciolamenti. Il comportamento con l'acido solforico è testato e conforme al Decreto Ministeriale n.20/2011.



Codice	Dimensioni	Capacità assorbimento		€ / cad.
ASF30003015040F	50 x 40 cm	118 lt/conf.	100	**3,09**

Rotoli assorbenti universali colore GIALLO



Caratteristiche

Adatti per assorbire rapidamente grosse quantità di inquinanti su vaste superfici soggette a sversamenti e spruzzi.

Codice	Dimensioni	Capacità assorbimento		€ / cad.
ASR300030104040	40 cm x 40 mt	83 lt/conf.	1	**226,40**
ASR300030105040	50 cm x 40 mt	103 lt/conf.	1	**283,47**
ASR300030108040	80 cm x 40 mt	166 lt/conf.	1	**412,84**
ASR300030110040	100 cm x 40 mt	206 lt/conf.	1	**565,91**

Manicotti assorbenti universali colore GIALLO



Caratteristiche

I manicotti sono vere e proprie barriere in grado di assorbire grandi quantità di liquidi e circoscrivere gli sversamenti. È possibile ancorarli tra loro per poter arginare superfici molto estese, il loro utilizzo è adatto lungo banchi di laboratorio e attorno a contenitori di acidi.

Codice	Dimensioni	Capacità assorbimento		€ / cad.
ASM300030100860	Ø 8 x 60 cm	77 lt/conf.	32	**11,89**
ASM300030100812	Ø 8 x 120 cm	116 lt/conf.	24	**22,83**
ASM300030100824	Ø 8 x 240 cm	116 lt/conf.	12	**45,66**
ASM300030100830	Ø 8 x 300 cm	120 lt/conf.	10	**57,08**
ASM300030108600	Ø 8 x 600 cm	120 lt/conf.	5	**114,15**

Barriere assorbenti universali colore GIALLO



Caratteristiche

Le barriere sono dei veri e propri argini per contenere ed assorbire grandi quantià di liquidi, compresi i liquidi chimici aggressivi, caustici e tossici. Risolvono ogni problema di spandimento accidentale, svolgendo in tempi rapidi un'azione di assorbimento con metodo capillare riportando qualsiasi superficie in condizioni di sicurezza. Sono adatte ad un impiego preventivo in luoghi di potenziali perdite attorno a macchinari o a circoscrivere e fronteggiare vasti sversamenti su estese superfici, grazie agli anelli, i moschettoni e la corda per il collegamento.

MODALITA' D'USO: circoscrivere completamente l'area interessata collegando le barriere tra loro con i moschettoni. La barriera così costruita svolge la duplice funzione di contenimento e di assorbimento. L'azione assorbente si svolge in brevissimo tempo fino a saturazione.

Codice	Dimensioni	Capacità assorbimento		€ / cad.
ASB300010101330	Ø 13 x 300 cm	210 lt/conf.	5	**107,35**

Cuscini assorbenti universali colore GIALLO



Caratteristiche

Consentono l'assorbimento di elevate quantità di sostanze chimiche in modo veloce e semplice. Contengono stillicidi su piani d'appoggio per travasi e miscelazioni e, grazie all'involucro in polipropilene, resistono a strappi e uso intenso.

Codice	Dimensioni	Capacità ssorbimento		€ / cad.
ASC300030102020	20 x 20 cm	67 lt/conf.	24	**11,67**
ASC300030103030	30 x 30 cm	152 lt/conf.	24	**19,71**
ASC300030104020	40 x 20 cm	84 lt/conf.	16	**17,36**
ASC300030104040	40 x 40 cm	89 lt/conf.	10	**24,92**
ASC300030104545	45 x 45 cm	148 lt/conf.	10	**29,08**
ASC300030106040	60 x 40 cm	112 lt/conf.	5	**38,92**

Fibra oleoassorbente colore GIALLO



Caratteristiche

Assorbe specificatamente liquidi aggressivi, tossici e caustici in luoghi di difficile accesso quali fessure e angoli. Utilizzabile per velocizzare l'asportazione di liquidi già arginati con barriere.

Codice	Peso	Capacità assorbimento	Volume per confezione		€ / cad.
ASO400010100005	5 Kg	92 lt/conf.	0,55x0,55x0,55 cm	1	**198,56**

Polimero molecolare assorbente



Caratteristiche

Polimero (poliacrilato di sodio reticolato) super assorbente con struttura molecolare reticolata che consente di assorbire acqua, tramite pressione osmotica, in misura pari a 400-600 volte il proprio peso. Il prodotto assorbe e incapsula velocemente i liquidi dispersi rigonfiando e creando una soluzione gelatinosa compatta, facilmente asportabile con scopa e paletta. E' un prodotto ad ampio spettro di azione che trova applicazione nel settore industriale, in agricoltura, nel settore medicale, trattamento rifiuti, ecc. ed, in generale, in tutte le aree dove sia necessario raccogliere soluzioni acquose.

Codice	Formato		€ / cad.
ASP100070100400	400 gr.	1	**20,87**
ASP100070100800	800 gr.	1	**37,18**

Cuscini assorbenti autoespandenti



Caratteristiche

Cuscini assorbenti autoespandenti costituiti da polimero super assorbente con struttura molecolare reticolata, per il rapido assorbimento di grandi quantità di liquidi a base acquosa. Il polimero consente di assorbire acqua, tramite pressione osmotica, in misura pari a 400-700 volte il proprio peso. Il prodotto assorbe e incapsula velocemente i liquidi dispersi rigonfiando e creando una soluzione gelatinosa compatta, facilmente asportabile. Questa tipolgia di cuscini è ad ampio spettro di azione, trova applicazione nel settore industriale, in agricoltura, nel settore medicale, trattamento rifiuti, ecc. ed, in generale, in tutte le aree dove sia necessario raccogliere grandi quantità di soluzioni acquose, in tempi rapidi. I cuscini sono adatti anche per la raccolta ed il trasporto di acque reflue, per il trattamento di pozzetti di ispezione, per la creazione di barriere ttorno ad apparecchiature che non devono entrare in contatto con acqua, ecc.

Codice	Dimensioni	Capacità assorbimento		€ / cad.
ASC300030204020	40 x 20 cm	fino al 600% del loro peso	25	**12,19**

Sacchi assorbenti autoespandenti



Caratteristiche

Sacchi assorbenti autoespandenti costituiti da polimero super assorbente con struttura molecolare reticolata, per il rapido assorbimento di grandi quantità di liquidi a base acquosa. Il polimero consente di assorbire acqua, tramite pressione osmotica, in misura pari a 400-700 volte il proprio peso. Il prodotto assorbe e incapsula velocemente i liquidi dispersi rigonfiando e creando una soluzione gelatinosa compatta, facilmente asportabile. Questa tipolgia di sacchi è ad ampio spettro di azione, trova applicazione nel settore industriale, in agricoltura, nel settore medicale, trattamento rifiuti, ecc. ed, in generale, in tutte le aree dove sia necessario raccogliere grandi quantità di soluzioni acquose, in tempi rapidi. I sacchi sono adatti anche per la raccolta ed il trasporto di acque reflue, per il trattamento di pozzetti di ispezione, per la creazione di barriere ttorno ad apparecchiature che non devono entrare in contatto con acqua, ecc.

Codice	Dimensioni	Capacità assorbimento		€ / cad.
ASS300030102514	25 x 145 cm	fino al 600% del loro peso	5	**26,07**

Manicotti assorbenti autoespandenti



Caratteristiche

Manicotti assorbenti autoespandenti costituiti da polimero super assorbente con struttura molecolare reticolata, per il rapido assorbimento di grandi quantità di liquidi a base acquosa e per la formazione di argini di contenimento in caso di emergenza. Il polimero consente di assorbire acqua, tramite pressione osmotica, in misura pari a 400-700 volte il proprio peso. Il prodotto assorbe e incapsula velocemente i liquidi dispersi rigonfiando e creando una soluzione gelatinosa compatta, facilmente asportabile. Questa tipolgia di manicotti è ad ampio spettro di azione, trova applicazione nel settore industriale, in agricoltura, nel settore medicale, trattamento rifiuti, ecc. ed, in generale, in tutte le aree dove sia necessario raccogliere grandi quantità di soluzioni acquose, in tempi rapidi. I manicotti sono adatti anche per la raccolta ed il trasporto di acque reflue, per il trattamento di pozzetti di ispezione, per la creazione di barriere ttorno ad apparecchiature che non devono entrare in contatto con acqua, ecc.

Codice	Dimensioni	Capacità assorbimento		€ / cad.
ASM400030100860	Ø 8 x 60 cm	fino al 600% del loro peso	30	**10,31**
ASM400030108300	Ø 8 x 300 cm	fino al 600% del loro peso	1	**51,56**

Strofinacci assorbenti in microfibra



Caratteristiche

Strofinacci super assorbenti in microfibra di polipropilene (tessuto non tessuto), calandrati termicamente. Forniti in bobine pretagliate ogni 40 cm, sono adatti per l'utilizzo in ambienti di lavoro: settore automobilistico, aree di manutenzione industriale, assemblaggio elettrodomestici, settore elettronico, ecc. Ultrasoffici, super assorbenti, resistenti ai solventi, gli strofinacci in microfibra sono ideali per la pulizia di superfici delicate; puliscono ed assorbono i liquidi senza rilasciare fibre.



Codice	Dimensioni	Capacità assorbimento		€ / cad.
AS01008010040ST	40 cm x 200 mt	fino al 1000% del loro peso	1	**163,16**

ASS-OIL Assorbente antisdrucciolo, sepiolite



Caratteristiche

Prodotto non polveroso appositamente formulato per assorbire ed adsorbire rapidamente, e con la massima sicurezza per gli operatori, sostanze chimiche allo stato liquido (oli, derivati petroliferi, inchiostri), umidità e odori sgradevoli. Non è espolosivo né comburente, ed è insolubile. ASS-OIL non richiede precauzioni per l'utilizzo, la manipolazione e lo stoccaggio.

Applicazioni: ASS-OIL è indispensabile nelle aree di lavoro in cui fuoriuscite di liquidi possono provocare incidenti, fermentazioni, pericoli e odori sgradevoli. Trova impiego come assorbente industriale e agente anti-umido nei magazzini. È consigliabile in tutti quei settori in cui non deve essere presente polvere, nelle cucine e nelle aree di ristorazione.

Codice	Formato	Dimensioni granuli		€ / cad.
CH9620070100200	20 Kg	0,60 - 1,80 mm	1	**31,04**
CH962007010020F	20 Kg	0,25 - 0,60 mm	1	**31,04**

ASS-UNI Assorbente granulare universale



Caratteristiche

Prodotto ideale per l'assorbimento di oli, grassi, idrocarburi e prodotti chimici presenti sul suolo degli ambienti di lavoro e sulle pavimentazioni stradali. ASS-UNI è ecologico, a base di componenti naturali, privo di sostanze tossiche e non infiammabile. Possiede una struttura multicellulare a celle aperte che conferisce un enorme potere assorbente tramite un'azione capillare e una rapida messa in sicurezza della pavimentazione contaminata, che viene resa pulita e asciutta. ASS-UNI è antisdrucciolo e al passaggio degli automezzi si frantuma in micro particelle senza creare l'"effetto ghiaia" tipico di altri prodotti assorbenti in granuli. Non rilascia nel tempo la sostanza assorbita, non lascia residui unti o scivolosi sul pavimento e il suo utilizzo in modo ripetuto elimina anche vecchi aloni e tracce di unto. La colorazione bianco latte permette un'immediata individuazione del prodotto al momento dell'impiego. Dopo l'uso acquisisce un colore più scuro che si confonde con l'ambiente circostante. È confezionato in pratici e maneggevoli sacchi poco ingombranti con manico, adatti per essere spostati senza sforzo. ASS-UNI è disponibile in due diverse granulometrie (0,80 – 2,00 mm ; 2,00 – 4,80 mm), a seconda del luogo di impiego e dei tempi di intervento.

Applicazioni: Prodotto ideale per sversamenti di piccola e media rilevanza, permette di continuare le attività svolte senza interrompere il ciclo produttivo. Grazie alla sua ininfiammabilità ASS-UNI può essere usato come mezzo di spegnimento per gli incendi. Il suo utilizzo è adatto anche in condizioni di pioggia o giornate molto umide, poiché non si altera a contatto con l'acqua. Per un utilizzo corretto, cospargere la superficie da trattare con ASS-UNI e spazzolare con scope o pale il prodotto una volta impregnato del liquido. Seguire con una successiva applicazione in caso di sversamenti più grandi. Non è scivoloso quindi può essere anche calpestato. ASS-UNI è indispensabile per la pulizia di manti stradali, parcheggi, piazzali, aree di servizio e per il trattamento rapido in raffinerie, industrie, aeroporti e officine.

Codice	Formato	Dimensioni granuli		€ / cad.
CH9600070900080	8 kg	2,00 - 4,80 mm	1	**31,25**
CH9600070900120	12 kg	0,80 - 2,00 mm	1	**46,91**

ASS-VEGA Assorbente universale vegetale



Caratteristiche

ASS-VEGA è un assorbente granulare universale costituito da granuli di un particolare tipo di conifera sempreverde; dopo un trattamento di disidratazione e ignifugazione per via acquosa viene ottenuto un granulo con un elevatissimo potere assorbente. ASS-VEGA è indicato per l'assorbimento di ogni tipo di liquido, olio, acqua, solventi, inchiostri, acidi deboli e basi, grassi, ecc. e trova applicazione nelle industrie meccaniche, alimentari, ospedaliere, ecc. Il prodotto non crea poltiglia ed esercita un'azione antiderapante su tutte le superfici bagnate; la sua capacità assorbente può raggiungere fino al 750% del suo peso e dal 40 all'80% del suo volume, in base alle caratteristiche del liquido su cui si va ad agire. ASS-VEGA è totalmente ecocompatibile, non contiene silicone, silice, argille o additivi nocivi, non è tossico, ed è bilogicamente e chimicamente inerte.

Codice	Formato		€ / cad.
CH9660070100006	6,5 kg	1	**48,99**

ASS-ACID PLUS Neutralizzante ed assorbente per acido solforico



Caratteristiche

ASS-ACID PLUS è un prodotto specifico per il rapido e completo assorbimento e la neutralizzazione di sostanze acide. Trattasi di una miscela di sabbie di origine naturale opportunamente calibrate per conferire al prodotto ottimi risultati di neutralizzazione ed assorbimento, oltre a garantire la completa non pericolosità e non tossicità per l'ambiente e per l'utilizzatore. Le prestazioni di assorbimento e neturalizzazione dell'acido solforico sono rigorosamente certificate da un ente certificato (Politecnico di Torino), in ottemperanza al D.M. n.20/2011 del Ministero dell'Ambiente. ASS-ACID PLUS è stato appositamente formulato per risolvere e contenere rapidamente in modo sicuro gli sversamenti accidentali di sostanze acide.

Applicazioni: il suo utilizzo è consigliato in tutte le aree dove sono presenti batterie di accumulatori al piombo ed, in particolare, acidi e dove vengono movimentate sostanze liquide ed acide, quali ad esempio impianti destinati alla gestione degli accumulatori, industrie, officine, laboratori, centrali elettiche ecc., e soprattutto nelle stazioni di ricarica delle batterie a trazione e presso i gestori di batterie di avviamento. Non è necessario l'impiego di DPI (occhiali, mascherine, tute, ecc.) per la manipolazione del prodotto, e non è richiesto lo stoccaggio in contenitori particolari a tenuta stagna. Rapporto di assorbenza / neutralizzazione : 1 litro di acido solforico viene assorbito / neutralizzato da 0,54 kg. di ASS-ACID PLUS.

Codice	Formato	Confezione		€ / cad.
CH960007020001P	1 kg	Barattolo	1	**12,90**
CH960007020002P	2,5 kg	Sacco	1	**16,27**
CH960007020003P	3 kg	Sacco	1	**19,53**
CH960007020005P	5 kg	Sacco	1	**31,31**
CH960007020007P	7 kg	Sacco	1	**43,89**
CH960007020010P	10 kg	Secchio	1	**61,21**
CH960007020015P	15 kg	Sacco	1	**89,11**
CH96000702015SP	15 kg	Secchio	1	**99,81**
CH960007020020P	20 Kg	Sacco	1	**118,81**
CH960007020030P	30 kg	Fusto	1	**238,43**

NEU-ASS Assorbente universale e neutralizzante per acido solforico



Caratteristiche

NEU-ASS è un assorbente universale che consente il rapido e completo assorbimento e la neutralizzazione di sostanze acide. Trattasi di una miscela a base di componenti naturali additivati, appositamente studiata per risolvere in modo veloce e sicuro gli sversamenti accidentali, inclusi quelli di sostanze acide. Si presenta come una polvere ottenuta da un processo produttivo che prevede una miscelazione in vasche di decantazione con l'aggiunta di un legante e la stabilizzazione in altoforno. Al termine del processo, il prodotto risulta essere inerte, atossico e non irritante. Le prestazioni di assorbimento e neturalizzazione dell'acido solforico sono rigorosamente certificate da un ente certificato (Politecnico di Torino), in ottemperanza al D.M. n.20/2011 del Ministero dell'Ambiente.

Applicazioni: il suo utilizzo è raccomandato in tutte le aree dove vengono movimentate sostanze liquide e acide, come impianti destinati alla gestione di accumulatori, industrie, officine, laboratori, centrali elettriche, ecc. E' inoltre specificatamente indicato per le stazioni di ricarica di batterie a trazione e per i gestori di batterie di avviamento. Non è necessario l'impiego di DPI (occhiali, mascherine, tute, ecc.) per la manipolazione del prodotto, e non è richiesto lo stoccaggio in contenitori particolari a tenuta stagna. Rapporto di assorbenza: 1 litro di acido solforico viene assorbito da 1,10 kg. di NEU-ASS. Rapporto di neutralizzazione: 1 litro di acido solforico viene neutralizzato da 1,65 kg. di NEU-ASS.

Codice	Formato	Confezione		€ / cad.
CH9670070100010	1 kg	Barattolo	1	**7,39**
CH9670070100015	1,5 kg	Sacco	1	**10,92**
CH9670070100020	2 kg	Sacco	1	**14,45**
CH9670070100030	3 kg	Sacco	1	**21,62**
CH9670070100050	5 kg	Sacco	1	**35,64**
CH9670070100070	7 kg	Sacco	1	**45,33**
CH9670070100100	10 kg	Secchio	1	**64,76**
CH9670070100150	15 kg	Sacco	1	**97,14**
CH9670070100200	20 kg	Fusto	1	**129,52**

RECYCLE UNIT Riciclatore di assorbente universale



Caratteristiche

RECYCLE UNIT è un riciclatore di assorbente mobile in polietilene ad alta densità (PEHD), utilizzabile in caso di problemi di sversamento, dotato di setaccio, pala, scopa e contenitore per la raccolta dell'assorbente riutilizzabile (non impregnato). RECYCLE UNIT permette di separare l'assorbente sporco dall'assorbente riutilizzabile. Funziona unicamente con le ricariche di assorbente VEGA POWDER, permettendo un assorbimento istantaneo. Ha una capacità di 50 lt. max. L'assorbente universale VEGA POWDER è naturale, ha una struttura micro-alveolare, ed è a base di fibre vegetali lignocellulosiche. Assorbe 8 volte di più rispetto agli assorbenti tradizionali, non lascia alcun residuo di grasso, garantisce un assorbimento istantaneo ed è riutilizzabile fino a completa saturazione; quando satura, la polvere forma dei grumi. VEGA POWDER non rilascia il prodotto assorbito, non è abrasivo, è ignifugo, non contiene silice ed è biodegradabile. Ideale su tutti i tipo di idrocarburi.

Applicazioni: RECYCLE UNIT trova impiego in molteplici campi: automotive, manutenzione industriale, officine meccaniche, lavori pubblici, lavorazione metalli, stazioni di servizio, trasporti, ecc. VEGA POWDER è infatti efficace su qualsiasi tipo di superficie: cemento, resina, asfalto, vernice, smalto, ecc. In caso di sversamento, spargere la polvere assorbente sulla zona interessata ed attendere il completo assorbimento. Raccogliere poi il prodotto con la pala e versarlo nel setaccio, scuotendolo; l'assorbente saturo rimarrà nel setaccio, mentre il prodotto non impregnato ricadrà in fondo al bidone e potrà essere riutilizzato.

Codice	Formato		€ / cad.
IM0000300200050*	L 570 x l 689 x H 1090 mm	1	**1.266,00**
IM000030020025S Vega Powder	30 lt	1	**130,50**

* assorbente non incluso

Kit antisversamento SOLO OLIO portatili



Caratteristiche

Kit di emergenza antisversamento SOLO OLIO, per assorbire tutti i prodotti derivanti da idrocarburi, anche in presenza di acqua; assortimenti diversi, in contenitori portatili.

Codice	Dimensioni	Capacità assorbimento	Confezione	Contenuto		€ / cad.
ASK400040100011	55 x 55 x 65 cm	8 lt	Sacca	5 fogli doppio spessore 28x33cm, 1 manicotto Ø8x-60cm, 1 sacco oleoassorbente in granuli, 1 sacco per scarti, 1 paio guanti, 1 mascherina, 1 paletta e scopino	1	**304,63**
ASK400040100001	32 x 42 x 10 cm	15 lt	Contenitore in plastica per piccoli sversamenti	3 fogli in fibra 100x80cm pre-tagliati, 1 sacco per scarti, 1 paio guanti	1	**48,69**
ASK400040100002	50 x 20 x 18 cm	15 lt	Contenitore in plastica compatto economico per assorbimento e pulizia	6 fogli in fibra 50x40cm, oleoassorbente granuli 2,5kg,1 paletta e scopino, 1 sacco per scarti, 1 paio guanti, 1 mascherina	1	**62,41**
ASK400040100008	Ø 30 x 29 cm	15 lt	Secchio con coperchio e manico	8 fogli doppio spessore 28x33cm, 1 manicotto Ø8x-120cm, 1 sacco oleoassorbente in granuli 2,5kg, 1 sacco per scarti, 1 paio guanti	1	**87,06**
ASK400040100009	36 x 26,8 x 7,3 cm	15 lt	Valigia in polipropilene PP robusta e resistente	6 fogli doppio spessore 50x40cm, 1 sacco oleoassorbente in granuli 2,5kg, 1 paletta e scopino, 1 sacco per scarti, 1 paio guanti	1	**91,16**
ASK400040100010	45 x 39 x 12,9 cm	20 lt	Valigia in polipropilene PP robusta e resistente	10 fogli doppio spessore 28x33cm, 1 manicotto Ø8x-120cm, 2 cuscini 20x20cm, 1 sacco per scarti, 1 paio guanti	1	**224,25**
ASK400040100003	50 x 60 x 10 cm	30 lt	Contenitore in plastica con chiusura ad occhielli per essere appeso	15 fogli standard 50x40cm, 3 manicotti Ø8x120cm, 1 sacco per scarti, 1 paio guanti	1	**90,55**
ASK400040100012	32 x 48 x 32 cm	54 lt	Borsa	30 fogli standard 50x40cm, 2 manicotti Ø8x120cm, 2 cuscini 40x20cm, 1 sacco oleoassorbente in granuli, 1 sacco per scarti, 1 paio guanti, 1 mascherina	1	**257,68**
ASK400040100004	60 x 40 x 32 cm	75 lt	Contenitore sovrapponibile in polietilene, ruote a richiesta	30 fogli standard 50x40cm, 6 manicotti Ø8x120cm, 6 manicotti Ø8x60cm, 3 sacchi per scarti, 1 paio guanti, 1 mascherina	1	**359,56**

Kit antisversamento SOLO OLIO in contenitori cilindrici



Caratteristiche

Kit di emergenza antisversamento SOLO OLIO, per assorbire tutti i prodotti derivanti da idrocarburi, anche in presenza di acqua; assortimenti diversi, in fusti cilindrici a bocca larga omologati ONU, a chiusura stagna, con coperchio, sigillo e fascione zincato.

Codice	Dimensioni	Capacità assorbimento	Confezione	Contenuto		€ / cad.
ASK400040100016	Ø 32 x 52 cm	43 lt	Fusto cilindrico in polietilene omologato ONU	15 fogli standard 50x40cm, 3 manicotti Ø8x60cm, 2 manicotti Ø8x120cm, 2 cuscini 20x20cm, 2 sacchi per scarti, 1 paio guanti, 1 paio occhiali	1	**210,90**
ASK400040100017	Ø 40 x 62 cm	74 lt	Fusto cilindrico in polietilene omologato ONU	30 fogli standard 50x40cm, 2 manicotti Ø8x120cm, 2 manicotti Ø8x240cm, 2 cuscini 40x20cm, 4 sacchi per scarti, 1 paio guanti, 1 paio occhiali	1	**312,34**
ASK400040100018	Ø 49,6 x 80 cm	142 lt	Fusto cilindrico in polietilene omologato ONU	50 fogli standard 50x40cm, 2 manicotti Ø8x120cm, 3 manicotti Ø8x240cm, 2 cuscini 40x20cm, 3 cuscini 40x40cm, 6 sacchi per scarti, 2 paia guanti	1	**554,25**
ASK400040100019	Ø 58,2 x 98,5 cm	249 lt	Fusto cilindrico in polietilene omologato ONU	40 fogli standard 50x40cm, 4 manicotti Ø8x240cm, 3 cuscini 40x20cm, 1 rotolo 40cm x 80mt, 1 barriera Ø13x300cm, 8 sacchi per scarti, 3 paia guanti, 3 paia occhiali	1	**1.061,00**

Kit antisversamento SOLO OLIO carrellati



Caratteristiche

Kit di emergenza antisversamento SOLO OLIO, per assorbire tutti i prodotti derivanti da idrocarburi, anche in presenza di acqua; assortimenti diversi, in contenitori carrellati.

Codice	Dimensioni	Capacità assorbimento	Confezione	Contenuto		€ / cad.
ASK400040100005	55 x 48 x 95 cm	110 lt	Contenitore su ruote per medi sversamenti	25 fogli standard 50x40cm, 3 cuscini 40x40cm, 3 cuscini 20x20cm, 3 manicotti Ø8x-120cm, 3 manicotti Ø8x240cm, 6 sacchi per scarti, 2 paia guanti, 2 mascherine	1	**526,97**
ASK400040100006	75 x 58 x 106 cm	220 lt	Contenitore su ruote per medio-grandi sversamenti	50 fogli standard 50x40cm, 6 cuscini 40x40cm, 6 cuscini 20x20cm, 6 manicotti Ø8x-120cm, 6 manicotti Ø8x240cm, 6 sacchi per scarti, 3 paia guanti, 3 mascherine	1	**884,35**
ASK400040100013	62,5 x 86 x 112 cm	370 lt	Contenitore su ruote per medio-grandi sversamenti	75 fogli standard 50x40cm, 3 sacchi oleoassorbente in granuli 5kg, 1 sacco fiocchi oleoas-sorbenti, 6 cuscini 40x40cm, 6 cuscini 40x20cm, 9 manicotti Ø8x120cm, 9 manicotti Ø8x-240cm, 8 sacchi per scarti, 8 paia guanti, 8 mascherine	1	**1.445,74**
ASK400040100007	100 x 70 x 80 cm	380 lt	Contenitore "gran-cassa" con ruote per sversamenti molto estesi	100 fogli standard 50x40cm, 1 rotolo standard 50cm x 80mt, 1 sacco oleoassorbente in fibra, 4 cuscini 40x40cm, 6 cuscini 40x20cm, 6 manicotti Ø8x-120cm, 5 manicotti Ø8x240cm, 8 sacchi per scarti, 3 paia guanti, 3 mascherine	1	**1.936,70**
ASK400040100014	120 x 80 x 100 cm	570 lt	Contenitore "gran-cassa" con ruote per sversamenti molto estesi	300 fogli standard 50x40cm, 1 rotolo standard 40cm x 80mt, 5 sacchi oleoassorbente in granuli 5kg, 1 sacco fiocchi oleoas-sorbenti, 5 cuscini 40x40cm, 5 manicotti Ø8x240cm, 2 barriere Ø13x300cm, 10 sacchi per scarti, 4 paia guanti, 4 mascherine	1	**2.532,72**
ASK400040100015	120 x 100 x 87 cm	745 lt	Contenitore "gran-cassa" con ruote per sversamenti molto estesi	450 fogli standard 50x40cm, 1 rotolo standard 80cm x 80mt, 3 sacchi granuli oleoassorb.5kg, 1 sacco fiocchi oleoassorb., 60 cuscini 40x40cm, 4 manic. Ø8x240cm, 3 manic. Ø8x-360cm, 2 barriere Ø13x300cm, 12 sacchi scarti, 5 paia guanti, 5 masch.	1	**2.989,24**

Kit antisversamento SOLO OLIO in armadio



Caratteristiche

Kit di emergenza antisversamento SOLO OLIO, per assorbire tutti i prodotti derivanti da idrocarburi, anche in presenza di acqua; assortimenti diversi, in armadi metallici e in polietilene.

Codice	Dimensioni	Capacità assorbimento	Confezione	Contenuto		€ / cad.
ASK400040100021	45 x 27 x 65 cm	44 lt	Armadio metallico pensile	1 sacco oleoassorbente in granuli 5kg, 60 fogli doppio spessore, 2 manicotti Ø8x-1000cm, 2 cuscini 40x20cm, 4 sacchi per scarti, 1 paio guanti, 1 mascherina	1	**676,27**
ASK400040100020	68 x 42 x 85 cm	140 lt	Armadio in polietilene con due ante e due ripiani regolabili	50 fogli standard 50x40cm, 4 manicotti Ø8x240cm, 6 cuscini 40x20cm, 1 sacco fiocchi oleoassorbenti, 5 sacchi per scarti, 1 paio guanti, 1 paio occhiali, 1 mascherina	1	**903,66**

Kit antisversamento UNIVERSALI portatili



Caratteristiche

Kit di emergenza antisversamento UNIVERSALI per assorbire la maggior parte dei liquidi industriali, liquidi organici ed inorganici, idrocarburi, solventi, antigelo, ecc.; assortimenti diversi, in contenitori portatili.

Codice	Dimensioni	Capacità assorbimento	Confezione	Contenuto		€ / cad.
ASK410040100008	36 x 26,8 x 7,3 cm	5 lt	Valigia in polipropilene	15 fogli grigi 20x25cm, 1 sacco oleoassorbente in granuli 1kg, 1 paio guanti, 1 paletta e scopino, 1 mascherina, 2 sacchi per scarti	1	**98,90**
ASK410040100001	32 x 42 x 10 cm	15 lt	Contenitore in plastica compatto per piccoli sversamenti	3 fogli grigi in fibra 100x80cm pre-tagliati, 1 sacco per scarti, 1 paio guanti	1	**62,41**
ASK410040100007	Ø 30 x 29 cm	16 lt	Secchio con coperchio e manico	5 fogli grigi 28x33cm, 1 manicotto Ø8x120cm, 1 sacco oleoassorbente in granuli 4kg, 1 paio guanti, 1 sacco per scarti	1	**99,76**
ASK410040100009	45 x 39 x 12,9 cm	19 lt	Valigia in polipropilene	20 fogli grigi 28x33cm, 1 manicotto Ø8x120cm, 1 cuscino 20x20cm, 1 sacco oleoassorbente in granuli 1,5kg, 1 paio guanti; 1 sacco per scarti	1	**234,06**
ASK410040100002	50 x 60 x 10 cm	33 lt	Contenitore in plastica con chiusura ad occhielli per essere appeso	15 fogli grigi 50x40cm, 3 manicotti Ø8x120cm, 1 sacco per scarti, 1 paio guanti	1	**108,82**
ASK410040100010	32 x 48 x 32 cm	54 lt	Borsa	20 fogli grigi 50x40cm, 2 manicotti Ø8x120cm, 2 cuscini 2 cuscini 40x20cm; 1 sacco oleoassorbente in granuli, 1 sacco per scarti, 1 paio guanti, 1 mascherina	1	**306,31**
ASK410040100003	60 x 40 x 32 cm	65 lt	Contenitore sovrapponibile in polietilene, ruote a richiesta	30 fogli grigi 50x40cm, 3 manicotti Ø8x120cm, 3 manicotti Ø8x60cm, 1 sacco oleoassorbente in granuli, 3 sacchi per scarti, 1 paio guanti, 1 mascherina	1	**355,74**
ASK410040100011	60 x 40 x 32 cm	65 lt	Contenitore sovrapponibile in polietilene, ruote a richiesta	Assortimento specifico per OFFICINA: 20 fogli grigi 50x40cm, 3 manicotti Ø8x120cm, 1 sacco oleoassorbente in granuli, 1 sacco assorbente neutralizzante ASS-ACID PLUS, 3 sacchi per scarti, 1 paio guanti, 1 mascherina	1	**437,97**

Kit antisversamento UNIVERSALI in contenitori cilindrici



Caratteristiche

Kit di emergenza antisversamento UNIVERSALI, per assorbire la maggior parte dei liquidi industriali, liquidi organici ed inorganici, idrocarburi, solventi, antigelo, ecc.; assortimenti diversi, in fusti cilindrici a bocca larga omologati ONU, a chiusura stagna, con coperchio, sigillo e fascione zincato.

Codice	Dimensioni	Capacità assorbimento	Confezione	Contenuto		€ / cad.
ASK410040100016	Ø 32 x 52 cm	43 lt	Fusto cilindrico in polietilene omologato ONU	15 fogli grigi 50x40cm, 3 manicotti Ø8x60cm, 2 manicotti Ø8x120cm, 2 cuscini 20x20cm, 1 paio guanti, 1 paio occhiali, 2 sacchi per scarti	1	**237,98**
ASK410040100017	Ø 40 x 62 cm	73 lt	Fusto cilindrico in polietilene omologato ONU	30 fogli grigi 50x40cm, 1 manicotto Ø8x120cm, 2 manicotti Ø8x240cm, 2 cuscini 20x20cm, 1 sacco oleoassorbente in granuli 5kg, 1 paio guanti, 1 paio occhiali, 4 sacchi per scarti	1	**376,71**
ASK410040100018	Ø 49,6 x 80 cm	137 lt	Fusto cilindrico in polietilene omologato ONU	50 fogli grigi 50x40cm, 3 manicotti Ø8x120cm, 3 manicotti Ø8x240cm, 2 cuscini 40x20cm, 2 sacchi oleoassorbenti in granuli 7kg, 2 paia guanti, 2 paia occhiali, 6 sacchi per scarti	1	**637,67**
ASK410040100019	Ø 58,2 x 98,5 cm	192 lt	Fusto cilindrico in polietilene omologato ONU	30 fogli grigi 50x40cm, 1 rotolo 40cmx40mt, 4 manicotti Ø8x240cm, 3 cuscini 40x20cm, 5 sacchi oleoassorbenti in granuli 7kg, 3 paia guanti, 3 paia occhiali, 8 sacchi per scarti	1	**1.128,83**

Kit antisversamento UNIVERSALI carrellati



Caratteristiche

Kit di emergenza antisversamento UNIVERSALI, per assorbire la maggior parte dei liquidi industriali, liquidi organici ed inorganici, idrocarburi, solventi, antigelo, ecc.; assortimenti diversi, in contenitori carrellati.

Codice	Dimensioni	Capacità assorbimento	Confezione	Contenuto		€ / cad.
ASK410040100012	60 x 40 x 32 cm	65 lt	Contenitore su ruote per medi sversamenti	30 fogli grigi 50x40cm, 3 manicotti Ø8x120cm, 3 manicotti Ø8x60cm, 1 sacco oleoassorbente in granuli, 3 sacchi per scarti, 1 paio guanti, 1 mascherina	1	**415,88**
ASK410040100004	55 x 48 x 95 cm	110 lt	Contenitore su ruote per medi sversamenti	25 fogli grigi 50x40cm, 1 sacco oleoassorbente in granuli, 2 cuscini 40x40cm, 2 cuscini 20x20cm, 3 manicotti Ø8x120cm, 3 manicotti Ø8x240cm, 6 sacchi per scarti, 2 paia guanti, 2 mascherine	1	**561,62**
ASK410040100005	75 x 58 x 106 cm	220 lt	Contenitore su ruote per medio-grandi sversamenti	50 fogli grigi 50x40cm, 2 sacchi oleoassorbente in granuli, 4 cuscini 40x40cm, 4 cuscini 20x20cm, 5 manicotti Ø8x120cm, 5 manicotti Ø8x240cm, 6 sacchi per scarti, 3 paia guanti, 3 mascherine	1	**936,00**
ASK410040100013	62,5 x 86 x 112 cm	350 lt	Contenitore su ruote per medi sversamenti	75 fogli grigi 50x40cm, 9 manicotti Ø8x120cm, 9 manicotti Ø8x240cm, 6 cuscini 40x40cm, 6 cuscini 20x20cm, 3 sacchi oleoassorbente in granuli 7kg, 1 sacco fiocchi oleoassorbenti 0,50kg, 8 paia guanti, 8 mascherine, 8 sacchi per scarti	1	**1.701,02**
ASK410040100006	100 x 70 x 80 cm	390 lt	Contenitore "gran-cassa" con ruote per sversamenti molto estesi	100 fogli grigi 50x40cm, 1 rotolo 50cm x 40mt, 3 sacchi oleoassorbente in granuli, 3 cuscini 40x40cm, 5 cuscini 40x20cm, 6 manicotti Ø8x120cm, 5 manicotti Ø8x240cm, 8 sacchi per scarti, 3 paia guanti, 3 mascherine	1	**2.138,35**
ASK410040100014	120 x 80 x 100 cm	570 lt	Contenitore "gran-cassa" con ruote per sversamenti molto estesi	200 fogli grigi 50x40cm, 1 rotolo 80cmx40mt, 4 sacchi oleoassorbente granulare 7kg, 5 cuscini 40x40cm, 4 manicotti Ø8x240cm, 4 manicotti Ø8x360cm 10 sacchi per scarti, 4 paia guanti, 4 mascherine, 4 tute, 4 paia occhiali	1	**2.845,20**
ASK410040100015	120 x 100 x 87 cm	755 lt	Contenitore "gran-cassa" con ruote per sversamenti molto estesi	300 fogli grigi 50x40cm, 1 rotolo 80cmx40mt, 6 sacchi oleoassorbente granulare 7kg, 6 cuscini 40x40cm, 6 manicotti Ø8x240cm, 4 manicotti Ø8x360cm, 12 sacchi per scarti; 5 paia guanti, 5 mascherine, 5 tute, 5 paia occhiali, 1 scopa	1	**3.371,72**

Kit antisversamento UNIVERSALI in armadio



Caratteristiche

Kit di emergenza antisversamento UNIVERSALI, per assorbire la maggior parte dei liquidi industriali, liquidi organici ed inorganici, idrocarburi, solventi, antigelo, ecc.; assortimenti diversi, in armadi metallici e in polietilene.

Codice	Dimensioni	Capacità assorbimento	Confezione	Contenuto		€ / cad.
ASK410040100021	45 x 27 x 65 cm	56 lt	Armadio metallico pensile	60 fogli grigi 40x2cm, 2 manicotti Ø8x100cm, 2 cuscini 40x20cm, 1 sacco oleoassorbente in granuli 7kg, 4 sacchi per scarti, 1 paio guanti, 1 mascherina	1	**731,29**
ASK410040100020	68 x 42 x 85 cm	136 lt	Armadio in polietilene con due ante e due ripiani regolabili	50 fogli grigi 50x40cm, 4 manicotti Ø8x240cm, 6 cuscini 40x20cm, 1 sacco oleoassorbente in granuli 7kg, 1 paio guanti, 1 paio occhiali, 1 mascherina, 5 sacchi per scarti	1	**994,03**

Kit antisversamento per prodotti CHIMICI portatili



Caratteristiche

Kit di emergenza antisversamento per prodotti CHIMICI, universali e specifici per assorbire liquidi aggressivi, tossici e caustici; assortimenti diversi, in contenitori portatili.

Codice	Dimensioni	Capacità assorbimento	Confezione	Contenuto		€ / cad.
ASK420040100008	36 x 26,8 x 7,3 cm	5 lt	Valigia in polipropilene	15 fogli gialli 20x25cm, 1 sacco assorbente neutralizzante ASS-ACID PLUS 1 kg, 1 paio guanti, 1 paletta e scopino, 1 mascherina, 2 sacchi per scarti	1	**105,79**
ASK420040100007	Ø 30 x 29 cm	15 lt	Secchio con coperchio e manico	5 fogli gialli 28x33cn, 1 manicotto Ø8x120cm, 1 sacco assorbente neutralizzante ASS-ACID PLUS 3kg, 1 paio guanti, 1 sacco per scarti	1	**104,68**
ASK420040100001	50 x 60 x 10 cm	33 lt	Contenitore in plastica con chiusura ad occhielli per essere appeso	15 fogli gialli 50x40cm, 3 manicotti Ø8x120cm, 1 sacco per scarti, 1 paio guanti	1	**60,12**
ASK420040100009	60 x 40 x 32 cm	75 lt	Contenitore sovrapponibile in polietilene, ruote a richiesta	25 fogli gialli 50x40cm, 6 manicotti Ø8x120cm, 6 manicotti Ø8x60cm, 3 sacchi per scarti, 1 paio guanti, 1 mascherina	1	**258,96**
ASK420040100002	45 x 39 x 12,9 cm	18 lt	Valigia in polipropilene	20 fogli gialli 28x33cm, 1 manicotto Ø8x120cm, 1 cuscino 20x20cm, 1 sacco oleoassorbente in granuli 1,5kg, 1 paio guanti, 1 sacco per scarti	1	**154,09**
ASK420040100010	32 x 42 x 10 cm	15 lt	Contenitore in plastica compatto per piccoli sversamenti	12 fogli gialli 50x40cm, 1 sacco per scarti, 1 paio guanti	1	**371,25**
ASK420040100003	32 x 48 x 32 cm	54 lt	Borsa	20 fogli gialli 50x40cm, 2 manicotti Ø8x120cm, 2 cuscini 40x20cm, 1 sacco assorbente neutralizzate ASS-ACID PLUS, 2 sacchi per scarti, 1 paio guanti, 1 mascherina	1	**509,10**

Kit antisversamento per prodotti CHIMICI in contenitori cilindrici



Caratteristiche

Kit di emergenza antisversamento per prodotti CHIMICI, universali e specifici per assorbire liquidi aggressivi, tossici e caustici; assorimenti diversi, in fusti cilindrici a bocca larga omologati ONU, a chiusura stagna, con coperchio, sigillo e fascione zincato.

Codice	Dimensioni	Capacità assorbimento	Confezione	Contenuto		€ / cad.
ASK420040100011	Ø 32 x 52 cm	40 lt	Fusto cilindrico in polietilene omologato ONU	15 fogli gialli 50x40cm, 3 manicotti Ø8x60cm, 2 manicotti Ø8x120cm, 2 cuscini 20x20cm, 1 paio guanti, 1 paio occhiali, 2 sacchi per scarti	1	**296,50**
ASK420040100018	Ø 40 x 62 cm	68 lt	Fusto cilindrico in polietilene omologato ONU	30 fogli gialli 50x40cm, 1 manicotto Ø8x120cm, 2 manicotti Ø8x240cm, 2 cuscini 20x20cm, 1 sacco oleoassorbente in granuli 5kg, 1 paio guanti, 1 paio occhiali, 4 sacchi per scarti	1	**430,01**
ASK420040100019	Ø 49,6 x 80 cm	128 lt	Fusto cilindrico in polietilene omologato ONU	50 fogli gialli 50x40cm, 3 manicotti Ø8x120cm, 3 manicotti Ø8x240cm, 2 cuscini 40x20cm, 2 sacchi oleoassorbenti in granuli 7kg, 2 paia guanti, 2 paia occhiali, 6 sacchi per scarti	1	**819,31**
ASK420040100020	Ø 58,2 x 98,5 cm	249 lt	Fusto cilindrico in polietilene omologato ONU	30 fogli gialli 50x40cm, 1 rotolo 40cmx40mt, 4 manicotti Ø8x240cm, 3 cuscini 40x20cm, 5 sacchi oleoassorbenti in granuli 7kg, 3 paia guanti, 3 paia occhiali, 8 sacchi per scarti	1	**1.517,17**

Kit antisversamento per prodotti CHIMICI carrellati



Caratteristiche

Kit di emergenza antisversamento per prodotti CHIMICI, universali e specifici per assorbire liquidi aggressivi, tossici e caustici; assorimenti diversi, in contenitori carrellati.

Codice	Dimensioni	Capacità assorbimento	Confezione	Contenuto		€ / cad.
ASK420040100017	60 x 40 x 32 cm	75 lt	Contenitore su ruote per medi sversamenti	25 fogli gialli 50x40cm, 6 manicotti Ø8x120cm, 6 manicotti Ø8x60cm, 3 sacchi per scarti, 1 paio guanti, 1 mascherina	1	**575,33**
ASK420040100004	55 x 48 x 95 cm	108 lt	Contenitore su ruote per medi sversamenti	25 fogli gialli 50x40cm, 3 cuscini 40x40cm, 3 cuscini 20x20cm, 3 manicotti Ø8x120cm, 3 manicotti Ø8x240cm, 6 sacchi per scarti, 2 paia guanti, 2 mascherine	1	**709,63**
ASK420040100005	75 x 58 x 106 cm	216 lt	Contenitore su ruote per medio-grandi sversamenti	50 fogli gialli 50x40cm, 6 cuscini 40x40cm, 6 cuscini 20x20cm, 6 manicotti Ø8x120cm, 6 manicotti Ø8x240cm, 6 sacchi per scarti, 3 paia guanti, 3 mascherine	1	**1.273,87**
ASK420040100012	62,5 x 86 x 112 cm	350 lt	Contenitore su ruote per medi sversamenti	75 fogli gialli 50x40cm, 6 cuscini 40x40cm, 6 cuscini 20x20cm, 9 manicotti Ø8x120cm, 9 manicotti Ø8x240cm, 3 sacchi NEU-ASS 7kg, 8 sacchi per scarti, 8 paia guanti, 8 mascherine	1	**2.086,01**
ASK420040100006	100 x 70 x 80 cm	390 lt	Contenitore “gran-cassa” con ruote per sversamenti molto estesi	100 fogli gialli 50x40cm, 1 rotolo 50cm x 40mt, 4 cuscini 40x40cm, 6 cuscini 40x20cm, 6 manicotti Ø8x120cm, 6 manicotti Ø8x240cm, 8 sacchi per scarti, 3 paia guanti, 3 mascherine	1	**2.469,39**
ASK420040100013	120 x 80 x 100 cm	570 lt	Contenitore «gran-cassa» con ruote per sversamenti molto estesi	200 fogli gialli 50x40cm, 2 rotoli 40x40cm, 5 cuscini 40x40cm, 5 manicotti Ø8x240cm, 4 sacchi NEU-ASS 7kg, 2 barriere 13x300cm, 10 sacchi per scarti, 4 paia guanti, 4 mascherine, 4 tute, 4 paia occhiali	1	**3.329,69**
ASK420040100014	120 x 100 x 87 cm	755 lt	Contenitore «gran-cassa» con ruote per sversamenti molto estesi	300 fogli gialli 50x40cm,1 rotolo 80x40cm, 6 cuscini 40x40cm, 4 manicotti Ø8x360cm, 6 sacchi NEU-ASS 7kg, 2 barriere 13x300cm, 12 sacchi per scarti, 5 paia guanti, 5 mascherine, 5 tute, 5 paia occhiali	1	**4.063,55**

Kit antisversamento per prodotti CHIMICI in armadio



Caratteristiche

Kit di emergenza antisversamento per prodotti CHIMICI, universali e specifici per assorbire liquidi aggressivi, tossici e caustici; assorimenti diversi, in armadi metallici e in polietilene.

Codice	Dimensioni	Capacità assorbimento	Confezione	Contenuto		€ / cad.
ASK420040100016	45 x 27 x 65 cm	48 lt	Armadio metallico pensile	60 fogli gialli 40x2cm, 2 manicotti Ø8x100cm, 2 cuscini 40x20cm, 1 sacco oleoassorbente in granuli 7kg, 4 sacchi per scarti, 1 paio guanti, 1 mascherina	1	**786,45**
ASK420040100015	68 x 42 x 85 cm	131 lt	Armadio in polietilene con due ante e due ripiani regolabili	50 fogli gialli 50x40cm, 4 manicotti Ø8x240cm, 6 cuscini 40x20cm, 1 sacco oleoassorbente in granuli 7kg, 1 paio guanti, 1 paio occhiali, 1 mascherina, 5 sacchi per scarti	1	**1.149,17**

Kit antisversamento portatili per ACIDO SOLFORICO



Caratteristiche

Kit di emergenza antisversamento per ACIDO SOLFORICO, specifici per assorbire liquidi aggressivi, tossici e caustici, in particolare per chi opera con batterie ed accumulatori. Tutto il materiale assorbente inserito in questi kit è certificato dal Politecnico di Torino, come da D.M. 20 del 24.01.2011. Assortimenti diversi, in contenitori portatili.

Codice	Dimensioni	Capacità assorbimento	Confezione	Contenuto		€ / cad.
ASK430040100005	36 x 26,8 x 7,3 cm	4,60 lt	Valigia in polipropilene	1 sacco assorbente neutralizzante ASS-ACID PLUS 2,5kg, 4 sacchi per scarti, 1 paio guanti, 1 paio occhiali, 1 mascherina, 1 paletta e scopino	1	**121,49**
ASK430040100002	Ø 30 x 29 cm	9,25 lt	Secchio con coperchio e manico	1 sacco assorbente neutralizzante ASS-ACID PLUS 5kg, 4 fogli gialli 50x40cm, 1 paio guanti antiacido, 1 scopino e paletta, 1 paio occhiali, 1 mascherina, 4 sacchi per scarti	1	**138,83**
ASK430040100007	30 x 35 x 10 cm	8,5 lt	Sacca	5 fogli gialli 28x33cm, 1 manicotto Ø8x60cm, 1 sacco assorbente neutralizzante ASS-ACID PLUS 2kg, 1 paio guanti, 1 mascherina, 1 paio occhiali, 1 paletta e scopino, 1 sacco per scarti	1	**87,49**
ASK430040100001	Ø 30 x 29 cm	25 lt	Secchio con coperchio e manico	2 sacchi assorbente neutralizzante ASS-ACID PLUS 7kg, 1 paio guanti, 1 sessola	1	**131,69**
ASK430040100006	45 x 39 x 12,9 cm	28 lt	Valigia in polipropilene	2 sacchi assorbente neutralizzante ASS-ACID PLUS 7kg, 2 fogli gialli 50x40cm, 1 paio guanti, 1 scopino e paletta, 2 sacchi per gli scarti	1	**301,42**
ASK430040100003	60 x 40 x 32 cm	103 lt	Contenitore in polietilene con coperchio	8 sacchi assorbente neutralizzante ASS-ACID PLUS 7kg, 4 fogli gialli 50x40cm, 2 manicotti Ø8x120cm, 4 sacchi per scarti, 1 paio guanti	1	**638,66**

Kit antisversamento per ACIDO SOLFORICO in contenitori cilindrici



Caratteristiche

Kit di emergenza antisversamento per ACIDO SOLFORICO, specifici per assorbire liquidi aggressivi, tossici e caustici, in particolare per chi opera con batterie ed accumulatori. Tutto il materiale assorbente inserito in questi kit è certificato dal Politecnico di Torino, come da D.M. 20 del 24.01.2011. Assortimenti diversi, in fusti cilindrici a bocca larga omologati ONU, a chiusura stagna, con coperchio, sigillo e fascione zincato.

Codice	Dimensioni	Capacità assorbimento	Confezione	Contenuto		€ / cad.
ASK430040100011	Ø 32 x 52 cm	40 lt	Fusto cilindrico in polietilene omologato ONU	assorbente neutralizzante ASS-ACID PLUS 22kg, 5 fogli gialli 28x33cm, 2 manicotti Ø8x60cm, 1 paio occhiali, 1 mascherina, 1 paletta e scopino, 1 paio guanti, 4 sacchi per scarti	1	**339,78**
ASK430040100012	Ø 40 x 62 cm	83 lt	Fusto cilindrico in polietilene omologato ONU	assorbente neutralizzante ASS-ACID PLUS 45kg, 10 fogli gialli 28x33cm, 2 manicotti Ø8x120cm, 1 paio occhiali, 1 mascherina, 1 paletta e scopino, 1 paio guanti, 8 sacchi per scarti	1	**593,24**
ASK430040100013	Ø 49,6 x 80 cm	166 lt	Fusto cilindrico in polietilene omologato ONU	assorbente neutralizzante ASS-ACID PLUS 90kg, 30 fogli gialli 28x33cm, 2 manicotti Ø8x240cm, 2 paia occhiali, 2 mascherine, 2 palette e scopino, 2 paia guanti, 16 sacchi per scarti	1	**1.162,48**

Kit antisversamento per ACIDO SOLFORICO carrellati



Caratteristiche

Kit di emergenza antisversamento per ACIDO SOLFORICO, specifici per assorbire liquidi aggressivi, tossici e caustici, in particolare per chi opera con batterie ed accumulatori. Tutto il materiale assorbente inserito in questi kit è certificato dal Politecnico di Torino, come da D.M. 20 del 24.01.2011. Assortimenti diversi, in contenitori carrellati.

Codice	Dimensioni	Capacità assorbimento	Confezione	Contenuto		€ / cad.
ASK430040100009	75 x 58 x 106 cm	94 lt	Contenitore su ruote per medio-grandi sversamenti	22 sacchi assorbente neutralizzante ASS-ACID PLUS 7kg, 8 fogli gialli 50x40cm, 1 manicotto Ø8x240cm, 15 sacchi per scarti, 4 paia guanti	1	**1.781,16**
ASK430040100010	100 x 70 x 80 cm	120 lt	Contenitore "gran-cassa" con ruote per sversamenti molto estesi	28 sacchi assorbente neutralizzante ASS-ACID PLUS 7kg, 10 fogli gialli 50x40cm, 2 manicotti Ø8x240cm, 20 sacchi per scarti, 4 paia guanti	1	**2.889,33**
ASK430040100008	55 x 48 x 95 cm	207 lt	Contenitore su ruote per medi sversamenti	16 sacchi assorbente neutralizzante ASS-ACID PLUS 7kg, 6 fogli gialli 50x40cm, 4 manicotti Ø8x120cm, 8 sacchi per scarti, 2 paia guanti	1	**1.295,60**

Kit antisversamento per ACIDO SOLFORICO in armadio



Caratteristiche

Kit di emergenza antisversamento per ACIDO SOLFORICO, specifici per assorbire liquidi aggressivi, tossici e caustici, in particolare per chi opera con batterie ed accumulatori. Tutto il materiale assorbente inserito in questi kit è certificato dal Politecnico di Torino, come da D.M. 20 del 24.01.2011. Assortimenti diversi, in armadi metallici.

Codice	Dimensioni	Capacità assorbimento	Confezione	Contenuto		€ / cad.
ASK430040100014	45 x 27 x 65 cm	32 lt	Armadio metallico pensile	7 sacchi assorbente neutralizzante ASS-ACID PLUS 2,5kg, 2 manicotti Ø8x100cm, 3 sacchi per scarti, 1 paio guanti, 1 paio occhiali, 1 mascherina	1	**764,08**
ASK430040100015	45 x 27 x 65 cm	64 lt	Armadio metallico pensile	5 sacchi assorbente neutralizzante ASS-ACID PLUS 7kg, 2 manicotti Ø8x100cm, 4 sacchi per scarti, 2 paia guanti, 1 paio occhiali, 1 mascherina	1	**922,60**

Kit antisversamento per FORMALDEIDE in contenitori portatili



Caratteristiche

Kit di emergenza antisversamento per FORMALDEIDE, ideali per la gestione di sversamenti accidentali di formaldeide (sostanza chimica con caratteristiche tossiche e nocive per l'uomo); assortimenti diversi, in contenitori portatili.

Codice	Dimensioni	Capacità assorbimento	Confezione	Contenuto		€ / cad.
ASK490040100001	36 x 26,8 x 7,3 cm	3,09 lt	Valigia in polipropilene	3 fogli gialli 50x40cm, 1 paio guanti neopr., 1 facciale filtrante con valvola carboni attivi FFP1 NR D, 1 paletta+scop, 2 sacchi rifiuti, 2 fascette chiusura sacchi	1	**107,82**
ASK490040100002	40 x 29 x 10 cm	3,09 lt	Valigia in polipropilene	3 fogli gialli 50x40cm, 1 paio guanti neopr., 1 semimaschera resp. in gomma, 2 filtri vapori organici e formaldeide, 1 paio occhiali III cat, 1 paletta+scop., 2 sacchi rifiuti	1	**423,02**
ASK490040100003	45 x 39 x 12,9 cm	5,15 lt	Valigia in polipropilene	5 fogli gialli 50x40cm, 1 tuta, 1 paio calzari, 1 paio guanti neopr., 1 semimaschera resp. in gomma, 2 filtri vapori organici e formaldeide, 1 paio occhiali III cat, 1 paletta+scop., 4 sacchi rifiuti	1	**525,49**

Kit antisversamento per FORMALDEIDE in contenitori cilindrici



Caratteristiche

Kit di emergenza antisversamento per FORMALDEIDE, ideali per la gestione di sversamenti accidentali di formaldeide (sostanza chimica con caratteristiche tossiche e nocive per l'uomo); assortimenti diversi, in fusti cilindrici a bocca larga omologati ONU, a chiusura stagna, con coperchio, sigillo e fascione zincato.

Codice	Dimensioni	Capacità assorbimento	Confezione	Contenuto		€ / cad.
ASK490040100004	Ø 49,6 x 80 cm	15,14 lt	Fusto cilindrico in polietilene omologato ONU	10 fogli gialli 50x40cm, 1 manic. Ø8x120cm, 2 tute III cat., 2 calzari, 3 paia guanti neopr., 1 maschera respiratoria intera, 2 filtri vapori organici e formaldeide, 1 sacca per maschera e filtri	1	**1.545,64**

Kit antisversamento per CANTIERI portatili e carrellati



Caratteristiche

Kit di emergenza antisversamento per CANTIERISTICA, specifici per assorbire liquidi presenti nei cantieri, liquidi industriali, liquidi organici ed inorganici, idrocarburi, solventi, acidi, basici, ecc.; assortimenti diversi, in contenitori portatili e carrellati

Codice	Dimensioni	Capacità assorbimento	Confezione	Contenuto		€ / cad.
ASK450040100001	60 x 40 x 32 cm	74 lt	Contenitore in polietilene con coperchio	30 fogli grigi 50x40cm, 2 manicotti Ø8x120cm, 1 manicotto Ø8x240cm, 3 cuscini 20x20cm, 1 sacco oleoassorbente in granuli 7kg, 1 paio guanti, 1 mascherina, 8 sacchi per scarti	1	**407,21**
ASK450040100002	55 x 48 x 95 cm	126 lt	Contenitore su ruote per medi sversamenti	30 fogli grigi 50x40cm, 4 manicotti Ø8x240cm, 2 cuscini 40x40cm, 4 cuscini 20x20cm 1 sacco oleoassorbente in granuli 7kg, 2 paia guanti, 2 mascherine, 6 sacchi per scarti	1	**617,61**
ASK450040100003	75 x 58 x 106 cm	240 lt	Contenitore su ruote per medio-grandi sversamenti	60 fogli grigi 50x40cm, 8 manicotti Ø8x240cm, 4 cuscini 40x40cm, 4 cuscini 20x20cm 2 sacchi oleoassorbente in granuli 7kg, 3 paia guanti, 3 mascherine, 6 sacchi per scarti	1	**1.026,07**

Kit antisversamento per CANTIERI in contenitori cilindrici



Caratteristiche

Kit di emergenza antisversamento per CANTIERISTICA, specifici per assorbire liquidi presenti nei cantieri, liquidi industriali, liquidi organici ed inorganici, idrocarburi, solventi, acidi, basici, ecc.; assortimenti diversi, in fusti cilindrici a bocca larga omologati ONU, a chiusura stagna, con coperchio, sigillo e fascione zincato.

Codice	Dimensioni	Capacità assorbimento	Confezione	Contenuto		€ / cad.
ASK450040100004	Ø 40 x 62 cm	77 lt	Fusto cilindrico in polietilene omologato ONU	30 fogli grigi 50x40cm, 4 manicotti Ø8x120cm, 2 cuscini 40x20cm, 1 sacco oleoassorbente in granuli 7kg, 1 paio guanti, 1 mascherina, 1 paio occhiali, 4 sacchi per scarti	1	**376,03**
ASK450040100005	Ø 49,6 x 80 cm	143 lt	Fusto cilindrico in polietilene omologato ONU	50 fogli grigi 50x40cm, 4 manicotti Ø8x240cm, 4 cuscini 40x20cm, 2 sacchi oleoassorbente in granuli 7kg, 2 paia guanti, 2 mascherine, 2 paia occhiali, 6 sacchi per scarti	1	**674,24**

Kit antisversamento per RISCHIO CHIMICO portatili e carrellati



Caratteristiche

Kit di emergenza antisversamento per RISCHIO CHIMICO, specifici per assorbire sostanze chimiche pericolose: assortimenti diversi, in contenitori portatili.

Codice	Dimensioni	Capacità assorbimento	Confezione	Contenuto		€ / cad.
ASK480040100001	Ø 30 x 29 cm	10 lt	Secchio con coperchio e manico	8 fogli gialli 50x40cm, 3 paia guanti neoprene, 1 maschera respiratoria intera, 1 sacca per maschera e filtri, 1 paletta+scopino, 4 sacchi rifiuti, 4 fascette chiusura sacchi	1	**798,83**
ASK480040100002	Ø 49,6 x 80 cm	50 lt	Contenitore in polietilene con coperchio	25 fogli gialli 50x40cm, 3 manic. Ø8x120cm, 2 cuscini 40x20cm, ASS-ACID PLUS 2kg, 2 tute III cat, 2 calzari, 3 paia guanti neop, 1 maschera resp.intera, 1 filtro e sacca maschera, 5 masch. FFP3-D, 1 visiera semic.policarb, 2 palette+scop, 6 sacchi	1	**1.359,07**

Kit antisversamento per RISCHIO CHIMICO in contenitori cilindrici



Caratteristiche

Kit di emergenza antisversamento per RISCHIO CHIMICO, specifici per assorbire sostanze chimiche pericolose: assortimenti diversi, in fusti cilindrici a bocca larga omologati ONU, a chiusura stagna, con coperchio, sigillo e fascione zincato.

Codice	Dimensioni	Capacità assorbimento	Confezione	Contenuto		€ / cad.
ASK480040100003	Ø 32 x 52 cm	20 lt	Fusto cilindrico in polietilene omologato ONU	16 fogli gialli 50x40cm, 1 manic. Ø8x120cm, ASS-ACID PLUS 2kg, 2 tute con cappuccio III cat, 2 calzari, 3 paia guanti neopr, 1 maschera resp.intera, 1 filtro e sacca maschera, 1 mascherina FFP3-D, 1 visiera semic.policarb, 1 paletta+scop, 4 sacchi	1	**1.107,85**
ASK480040100004	Ø 40 x 62 cm	50 lt	Fusto cilindrico in polietilene omologato ONU	25 fogli gialli 50x40cm, 3 manic. Ø8x120cm, 2 cuscini 40x20cm, ASS-ACID PLUS 2kg, 2 tute III cat, 2 calzari, 3 paia guanti neopr, 1 maschera resp.intera, 1 filtro e sacca maschera, 5 masch. FFP3-D, 1 visiera semic. policarb, 2 pal+scop, 6 sacchi	1	**1.301,86**
ASK480040100005	Ø 49,6 x 80 cm	80 lt	Fusto cilindrico in polietilene omologato ONU	35 fogli gialli 50x40cm, 7 manic. Ø8x120cm, 6 cuscini 40x20cm, ASS-ACID PLUS 2kg, 2 tute III cat, 2 calzari, 3 paia guanti neopr, 1 maschera resp.intera, 1 filtro e sacca maschera, 5 masch. FFP3-D, 1 visiera semic.policarb, 2 pal+scop, 10 sacchi rif.	1	**1.675,96**

Kit antisversamento per LIQUIDI BIOLOGICI in contenitori portatili



Caratteristiche

Kit di emergenza antisversamento per LIQUIDI BIOLOGICI, specifici per assorbire liquidi biologici quali vomito, sangue, urine; assortimenti diversi, in contenitori portatili.

Codice	Dimensioni	Capacità assorbimento	Confezione	Contenuto		€ / cad.
ASK460040100001	Ø 22 x 10 x 15 cm	0,6 lt	Barattolo	1 polimero 400gr, 1 paio guanti mon, 2 spatoline monouso, 1 sacco rifiuti, 1 fascetta chiusura per sacchi	1	**46,92**
ASK460040100002	Ø 30 x 29 cm	4,12 lt	Secchio con coperchio e manico	1 polimero 400gr, 4 fogli gialli 50x40cm, 1 camice III cat, 1 paio calzari, 1 copricapo, 4 paia guanti mon, 1 occhiale III cat, 1 mascherina FFP3-D, 1 flacone ipocl.sodio 10%, 1 paletta+scopa, 2 sacchi rifiuti	1	**167,02**
ASK460040100003	40 x 29 x 10 cm	4,12 lt	Valigia in polipropilene	4 fogli gialli 50x40cm, 1 camice III cat, 1 paio calzari, 1 copricapo, 2 paia guanti monouso, 1 occhiale III cat, 1 mascherina FFP3-D, 1 paletta+scopa, 1 sacco rifiuti, 1 fascetta chiusura sacchi	1	**194,49**
ASK460040100004	45 x 39 x 12,9 cm	13 lt	Valigia in polipropilene	1 polimero 400gr, 8 fogli gialli 50x40cm, 1 manic. Ø8x100cm, 1 camice III cat, 1 paio calzari, 1 copricapo, 6 paia guanti mon., 1 occhiale III cat, 1 mascherina FFP3-D, 1 flac. ipocl.sodio 10%, 1 paletta+ scopa, 3 sacchi rifiuti	1	**298,85**

Kit antisversamento per LIQUIDI BIOLOGICI in contenitori cilindrici



Caratteristiche

Kit di emergenza antisversamento per LIQUIDI BIOLOGICI, specifici per assorbire liquidi biologici quali vomito, sangue, urine. Confezionati in fusti cilindrici a bocca larga omologati ONU, a chiusura stagna, con coperchio, sigillo e fascione zincato.

Codice	Dimensioni	Capacità assorbimento	Confezione	Contenuto		€ / cad.
ASK460040100005	Ø 32 x 52 cm	31 lt	Fusto cilindrico in polietilene omologato ONU	1 polimero 800gr, 20 fogli gialli 50x40cm, 1 manicotto Ø8x-120cm, 2 cuscini 20x20cm, 2 camici III cat, 2 paia calzari, 2 copricapi, 12 paia guanti mon, 2 occhiali III cat, 2 mascherine FFP3-D, 1 ipoclorito sodio 10%, 1 paletta+scop, 6 sacchi	1	**460,91**

Kit antisversamento per FARMACI ANTIBLASTICI in contenitori portatili



Caratteristiche

Kit di emergenza antisversamento per FARMACI ANTIBLASTICI, ideali in caso di contaminazione accidentale da sversamento di farmaci antiblastici; assortimenti diversi, in contenitori portatili.

Codice	Dimensioni	Capacità assorbimento	Confezione	Contenuto		€ / cad.
ASK470040100001	40 x 29 x 10 cm	5,15 lt	Valigia in polipropilene	5 fogli gialli 50x40cm, 1 tuta con cappuccio III cat, 1 paio calzari, 2 paia guanti neoprene, 1 occhiale III cat, 1 mascherina FFP3-D, 1 ipoclorito sodio 10%, 1 paletta+scop, 2 sacchi rifiuti	1	**239,48**
ASK470040100002	40 x 29 x 10 cm	5,15 lt	Valigia in polipropilene	5 fogli gialli 50x40cm, 1 camice III cat, 1 paio calzari di protezione, 2 paia guanti neoprene, 1 occhiale III cat, 1 mascherina FFP3-D, 1 flacone ipoclorito sodio 10%, 1 paletta+scop., 2 sacchi rifiuti, 2 fascette chiusura sacchi	1	**227,35**

Kit DPI di emergenza in contenitori portatili



Caratteristiche

Kit di emergenza e pronto intervento, contenenti tutti i DPI (Dispositivi di Protezione Individuale) necessari da utilizzare in caso di sversamenti accidentali; assortimenti diversi, in contenitori portatili.

Codice	Dimensioni	Confezione	Contenuto		€ / cad.
ASK500040100001	36 x 26,8 x 7,3 cm	Valigia in polipropilene	1 paio guanti nitrile, 1 paio occhiali III cat. con protezione laterale, 1 facciale filtrante con valvola FFP3 NR D, 1 paletta e scopino, 3 sacchi per raccolta rifiuti in polietilene spessore 12 colore bianco con R nera su sfondo giallo	1	**122,81**
ASK500040100002	40 x 29 x 10 cm	Valigia in polipropilene	2 tute polipropilene monouso, 2 paia guanti nitrile, 2 paia occhiali III cat. con protez. laterale, 2 facciali filtrante con valvola FFP3 NR D, 1 paletta+scop., 6 sacchi rifiuti	1	**175,65**

Copritombino protettivo in poliuretano



Caratteristiche

I copritombini protettivi in poliuretano sono adatti sia per tombini che per grate adiacenti a canali di scolo o reti idriche; la specifica composizione resistente ne permette l'adesione anche a pavimentazioni rugose e imperfette. Assicurano una tenuta perfetta sullo scarico dei tombini, impedendo l'infiltrazione di liquidi; sono resistenti ad acqua, olio e molti agenti chimici; hanno una durata illimitata in quanto sono riutilizzabili e si puliscono facilmente con acqua e sapone. Disponibili in varie misure a seconda delle dimensioni dei tombini e delle grate da proteggere; per risultati ottimali, è necessario scegliere un prodotto di circa 15 cm maggiore dello scarico.

Modalità d'uso: Prima fase: - Ripulire l'area interessata da rami, pietre ed eventuali ingombri. - Posizionare il tappeto copritombino sopra la grata o lo scarico che è necessario sigillare. - Per assicurare una chiusura rapida del tombino, se questo non è ancora stato raggiunto dal liquido, è possibile camminarci sopra. Seconda fase: - Lavare il tappeto con acqua tiepida e detergenti non abrasivi, oppure prodotti a base solvente. - Asciugare con un panno. - Arrotolare il tappeto e riporlo in un tubo contenitore, tenendolo riparato dalla luce diretta del sole.

Codice	Dimensioni		€ / cad.
AST500050100040	40 x 40 cm	1	**255,64**
AST500050100050	50 x 50 cm	1	**254,17**
AST500050100060	60 x 60 cm	1	**275,86**
AST500050100070	70 x 70 cm	1	**458,30**
AST500050100080	80 x 80 cm	1	**542,59**

Copritombino protettivo in poliuretano

Codice	Dimensioni		€ / cad.
AST500050100090	90 x 90 cm	1	**635,43**
AST500050100100	100 x 100 cm	1	**764,80**
AST500050100110	110 x 110 cm	1	**837,40**
AST500050100120	120 x 120 cm	1	**1.015,92**
AST500050100045	Ø 45 cm	1	**317,30**
AST500050100085	Ø 85 cm	1	**599,42**

Copritombino protettivo in gomma nitrilica



Caratteristiche

I copritombini in gomma nitrilica sono dispositivi di protezione preventiva per impedire infiltrazioni di liquidi inquinanti in tombini, canali di scolo e reti idriche; servono quindi a proteggere e chiudere le vie di fuga in caso di sversamento accidentale di liquidi chimici e/o inquinanti. Devono essere utilizzati su superfici piane e regolari; sono resistenti all'acqua, agli idrocarburi e ai più aggressivi componenti chimici. Hanno una durata illimitata in quanto sono riutilizzabili e si puliscono facilmente con acqua e sapone. Disponibili in varie misure (con spessore 3mm) a seconda delle dimensioni dei tombini e delle grate da proteggere; per risultati ottimali, è necessario scegliere un prodotto di circa 5/6 cm maggiore dello scarico.

Modalità d'uso: Prima fase: - Ripulire l'area interessata da rami, pietre ed eventuali ingombri. - Posizionare il tappeto copritombino sopra la grata o lo scarico interessato e coprirlo con un peso. - Seconda fase: - Lavare il tappeto con acqua tiepida e detergenti non abrasivi, oppure prodotti a base solvente. - Asciugare con un panno. - Arrotolare il tappeto e riporlo in un tubo contenitore, tenendolo riparato dalla luce diretta del sole.

Codice	Dimensioni		€ / cad.
AST600050100050	50 x 50 cm	1	**21,61**
AST600050150150	50 x 150 cm	1	**64,80**
AST600050100060	60 x 60 cm	1	**31,07**
AST600050100100	100 x 100 cm	1	**86,37**

Diga di sbarramento in poliuretano



Caratteristiche

Diga in poliuretano flessibile resistente ad acqua, olio e molti agenti chimici; grazie alla sua composizione e flessibilità aderisce a qualunque pavimentazione. Argina gli sversamenti e devia i liquidi impedendone l'immissione negli scarichi; le maniglie di cui è dotata permettono di movimentarla in modo pratico e il profilo ad incastro consente di chiudere perfettamente a cerchio la diga, oppure di collegarne più tra di loro per coprire la superficie interessata.

Codice	Dimensioni		€ / cad.
ASD500050100200	5 x 5 x 200 cm	1	**493,63**
ASD500050100300	8 x 10 x 300 cm	1	**924,61**

Tappo troncoconico in poliuretano



Caratteristiche

Tappo troncoconico in poliuretano per otturazione falle; colore giallo.

Codice	Dimensioni		€ / cad.
AST500060135070	Ø 3,50 x 7 cm	1	**172,07**
AST500060160092	Ø 6 x 9,20 cm	1	**211,23**
AST500060185012	Ø 8, 50 x 12 cm	1	**219,01**
AST500060112018	Ø 12 x 18 cm	1	**467,73**
AST500060170023	Ø 17 x 23 cm	1	**547,90**



12 CLEANING



Macchine per pulizia ed accessori		1236-1256
Aspiratori industriali		1257-1260
Pulizia mani		1261-1263
Detergenza e igienizzazione		1264-1272

Aspiratore DUSTY 150



Caratteristiche

Aspirapolvere a sviluppo verticale, silenzioso e maneggevole, dalle ottime prestazioni. Dimensioni ridotte, ma grande capacità (sacchetto carta da 12 l). Ideale per pulizie in aree di piccole e medie dimensioni come hotel, uffici, negozi e ambienti domestici. Ottimo raffreddamento. Dotato di tubo flessibile con pratico innesto a baionetta, impugnatura ergonomica e prolunga rigida in metallo cromato, facilmente riponibile grazie all'aggancio posteriore. Carrello in plastica pratico e leggero, facilmente manovrabile grazie alle 4 ruote pivottanti. Per le superfici in legno (parquet) o per i laminati è consigliato l'accessorio optional kit bocchetta combi (pattino + feltro).
Accessori in dotazione Ø 32: tubo flessibile completo 2 m, bocchetta pavimenti polvere D.320, lancia piatta, prolunga rigida chrome (2x0,5m), filtro tela, sacchetto carta.

Potenza massima	1000 W
Potenza nominale	800 W
N. motori	1
Capacità serbatoio	14 l
Capacità utile	12 l
Superficie filtrante	0,15 m^2
Depressione	210 mbar
Portata aria	45 l/s
Lunghezza cavo	10 m
Livello sonoro	62 dbA

Codice	Dimensioni	Peso		€ / cad.
IM000010200D150	320x320x520 mm	6 kg	1	**347,82**

Aspiratore WETTY 221



Caratteristiche

Aspiratore solidi-liquidi, a un motore, robusto ed efficiente, dotato di sistema di filtrazione professionale, design curato, sostegni per accessori e cavi.
Accessori in dotazione Ø 36: tubo flessibile completo 2,5 m, tubo rigido 0,5 m (2x), bocchetta pavimenti polvere D320, bocchetta liquidi D300, lancia piatta, pennello, bocchetta divani, filtro tela, sacchetto carta. Filtro a cartuccia HEPA opzionale, sacchetto carta opzionale.

Potenza massima	1150 W
Potenza nominale	1000 W
N. motori	1
Capacità serbatoio	22 l
Capacità utile	6 l
Superficie filtrante	0,19 m^2
Depressione	190 mbar
Portata aria	53 l/s
Lunghezza cavo	10 m
Livello sonoro	62 dbA

Codice	Dimensioni	Peso		€ / cad.
IM000010200W221	410x410x560 mm	8,8 kg	1	**486,95**

Aspiratore WETTY 351



Caratteristiche

Aspiratore solidi-liquidi di medie dimensioni con robusto serbatoio in acciaio inox, dotato di kit antistatico; modello a un motore; sistema di filtrazione professionale, design curato.

Accessori in dotazione Ø 40: tubo flessibile completo 2,5 m, tubo rigido a "S", bocchetta pavimenti polvere, bocchetta pavimenti liquidi, pennello, lancia piatta, filtro tela. Filtro a cartuccia HEPA opzionale.

Potenza massima	1150 W
Potenza nominale	1000 W
N. motori	1
Capacità serbatoio	36 l
Capacità utile	25 l
Superficie filtrante	0,25 m^2
Depressione	190 mbar
Portata aria	53 l/s
Lunghezza cavo	10 m
Livello sonoro	62 dbA

Codice	Dimensioni	Peso		€ / cad.
IM000010200W351	410x410x760 mm	10,4 kg	1	**588,13**

Aspiratore WETTY 501



Caratteristiche

Aspiratore solidi-liquidi carrellato, di buona capienza e grande potenza; dotato di robusto serbatoio in acciaio inox e kit antistatico; modello a un motore; sistema di filtrazione professionale, design curato, sostegni per accessori e cavi.

Accessori in dotazione Ø 40: tubo flessibile completo 2,5 m, tubo rigido a "S", bocchetta pavimenti polvere, bocchetta pavimenti liquidi, pennello, lancia piatta, filtro tela.

Potenza massima	1350 W
Potenza nominale	1200 W
N. motori	1
Capacità serbatoio	50 l
Capacità utile	35 l
Superficie filtrante	0,35 m^2
Depressione	210 mbar
Portata aria	58 l/s
Lunghezza cavo	10 m
Livello sonoro	63 dbA

Codice	Dimensioni	Peso		€ / cad.
IM000010200W501	500x500x840 mm	14 kg	1	**691,42**

Aspiratore WETTY 802



Caratteristiche

Aspiratore polvere-liquidi carrellato, di grande capacità; dotato di robusto serbatoio in acciaio inox; modello a due motori comandabili separatamente; sistema di filtrazione professionale, design curato.

Accessori in dotazione Ø 40: tubo flessibile completo 2,5 m, tubo rigido a "S", bocchetta pavimenti polvere, bocchetta pavimenti liquidi, pennello, lancia piatta, filtro tela.

Potenza massima	2300 W
Potenza nominale	1900 W
N. motori	2
Capacità serbatoio	80 l
Capacità utile	56 l
Superficie filtrante	0,40 m^2
Depressione	190 mbar
Portata aria	100 l/s
Lunghezza cavo	10 m
Livello sonoro	65 dbA

Codice	Dimensioni	Peso		€ / cad.
IM000010200W802	610x520x920 mm	21,3 kg	1	**969,68**

Aspiratore WETTY 803 B



Caratteristiche

Aspiratore solidi-liquidi carrellato, di grandi prestazioni; dotato di robusto serbatoio in acciaio inox e kit antistatico; possibilità di usare un singolo motore, due o tre contemporaneamente; involucro con capacità di basculamento e con gancio di bloccaggio; sistema di filtrazione professionale, design curato, sostegni per accessori e cavi.

Accessori in dotazione Ø 40: tubo flessibile completo 2,5 m, tubo rigido a "S", bocchetta pavimenti polvere, bocchetta pavimenti liquidi, pennello, lancia piatta, filtro tela.

Potenza massima	3450 W
Potenza nominale	2900 W
N. motori	3
Capacità serbatoio	80 l
Capacità utile	56 l
Superficie filtrante	0,40 m^2
Depressione	205 mbar
Portata aria	150 l/s
Lunghezza cavo	10 m
Livello sonoro	66,5 dbA

Codice	Dimensioni	Peso		€ / cad.
IM000010200W803	610x520x920 mm	26 kg	1	**1.243,72**

Idropulitrice NETTUNO 140/160



Caratteristiche

Idropulitrice ad acqua fredda, struttura verticale pratica ed ergonomica, costruita interamente in metallo. Dotata di dispositivi "easy-start" e "total-stop"; protezione termica del motore, maniglia supplementare per il sollevamento, avvolgitubo posteriore e pratici alloggiamenti per gli accessori. Per uso semiprofessionale.

Accessori in dotazione standard: pistola con protezione, lancia senza testina ugello, testina ugello regolabile, lancia schiumogena, kit tubo gomma mandata, testina ugello rotante e idrospazzola fissa.

	Nettuno 140	Nettuno 160
Tensione	230 V	230 V
Pressione massima	140 / 14 bar/Mpa	150 / 15 bar/Mpa
Giri motore	2800	2800
Portata massima	410 l/h	480 l/h
Potenza assorbita	1,7 kW	2,3 kW

Codice	Dimensioni	Peso		€ / cad.
IM000010300140N	820x328x310 mm	12 kg	1	**811,00**
IM000010300160N	820x328x310 mm	13 kg	1	**826,00**

Idropulitrce ELETTRA 175



Caratteristiche

Idropulitrice ad acqua fredda, struttura verticale pratica ed ergonomica, costruita interamente in metallo. Dotata di dispositivi "easy-start" e "total-stop"; protezione termica del motore, pompa con testata in ottone, avvolgitubo collocato nella parte inferiore con garanzia di eccezionale stabilità della macchina anche durante l'utilizzo, vano posteriore per collocare il cavo elettrico, aspirazione detergente in bassa pressione dal serbatoio interno. Per uso semiprofessionale.

Accessori in dotazione standard: pistola con protezione, lancia angolata con ugello regolabile, lancia angolata con ugetto rotante, idrospazzola fissa e kit avvolgitubo con tubo gomma mandata 12 mt.

Tensione	230 V
Pressione massima	150 / 15 bar/Mpa
Giri motore	2800
Portata massima	510 l/h
Potenza assorbita	2,4 kW

Codice	Dimensioni	Peso		€ / cad.
IM000010300175E	400x410x910 mm	25 kg	1	**999,00**

Idropulitrice SCILLA 200



Caratteristiche

Idropulitrice ad acqua fredda, struttura con robuste carenature in materiale plastico stampato ad iniezione. Dotata di dispositivi “easy-start” e “total-stop”; protezione termica del motore, manico con supporti di cavo alimentazione e tubo mandata, ruote di grandi dimensioni (Ø 220mm) per facile movimentazione, serbatoio detergente estraibile con livello visibile esternamente, regolazione detergente con filtro, aspirazione detergente in bassa pressione con regolazione, motore a 2 poli, valvola di regolazione professionale integrata e manometro, motopompa con testata in ottone e pistoni in acciaio inox. Per uso semiprofessionale gravoso.

Accessori in dotazione standard: pistola con protezione, kit lancia angolata con ugello regolabile, filtro ingresso acqua in plastica e kit tubo gomma mandata 10 mt.

Tensione	230 V
Pressione massima	150 / 15 bar/Mpa
Giri motore	2800
Portata massima	280÷600 l/h
Potenza assorbita	2,9 kW

Codice	Dimensioni	Peso		€ / cad.
IM000010300200S	540x440x680 mm	37 kg	1	**1.331,00**

Idropulitrice TRITON 150



Caratteristiche

Idropulitrice ad acqua calda, con elettropompa a 3 pistoni assiali disposta in verticale con pompa in basso e struttura interamente in metallo. Dotata di dispositivi “easy-start” e “total-stop”; testa pompa in ottone, serbatoio diesel da 4lt con filtro riempimento e tappo, caldaia verticale con serpentina in acciaio, motore ausiliario per ventilazione gruppo caldaia, partenza ritardata del bruciatore, valvola di sicurezza, protezione termica della caldaia, doppio interruttore, motore ad induzione con protezione termica. Per uso semiprofessionale.

Accessori in dotazione standard: pistola con protezione, lancia angolata con protezione senza ugello, ugello con getto a lama 15° attacco ¼” MEG, kit tubo mandata 8 mt R1 ¼”, lancia schiumogena e filtro ingresso acqua in plastica.

Tensione	230 V
Pressione massima	150 / 15 bar/Mpa
Giri motore	2800
Portata massima	480 l/h
Potenza assorbita	2,3 kW

Codice	Temperatura uscita acqua calda	Dimensioni	Peso		€ / cad.
IM000010300150T	90°C	580x440x930 mm	43 kg	1	**1.989,00**

Idropulitrice OCEANO 150



Caratteristiche

Idropulitrice ad acqua calda, con elettropompa a 3 pistoni assiali disposta in orizzontale con pompa in basso, costruita interamente in metallo e testata in ottone. Dotata di dispositivi “easy-start” e “totalstop”; protezione amperometrica del motore, serbatoio gasolio e detergente integrati, manometro pressione, aspirazione acqua diretta con detergente in bassa pressione, termostato per regolazione temperatura, partenza ritardata del bruciatore. Per uso semiprofessionale.

Accessori in dotazione standard: pistola con protezione, lancia angolata con testina detergente senza ugello, ugello con getto a lama 15° attacco ¼”, kit tubo gomma mandata da 8 mt.

Tensione	230 V
Pressione massima	150 / 15 bar/Mpa
Giri motore	2800
Portata massima	540 l/h
Potenza assorbita	2,7 kW

Codice	Dimensioni	Peso		€ / cad.
IM0000103001500	890x500x820 mm	85 kg	1	**2.875,00**

Idropulitrice POSEIDON 140



Caratteristiche

Idropulitrice ad acqua calda, con serbatoio gasolio 15 lt. dotato di galleggiante di livello e filtri riempimento. Dotata di dispositivi “easy-start” e “total-stop” temporizzato; aspirazione detergente in bassa pressione con regolazione, motore con protezione termica a 4 poli, valvola di sicurezza per protezione caldaia, interruttore rotativo per accensione, termostato di regolazione temperatura, spia «mancanza gasolio». Per uso professionale.

Accessori in dotazione standard: pistola con Swivel e regolatore pressione, lancia angolata con testina detergente senza ugello, ugello con getto a lama 15° attacco ¼” MEG e kit tubo gomma mandata 10 mt.

Tensione	230 V
Pressione massima	150 / 15 bar/Mpa
Giri motore	1400
Portata massima	280÷600 l/h
Potenza assorbita	3 kW

Codice	Temperatura uscita acqua calda	Dimensioni	Peso		€ / cad.
IM00001030140PS	110°C	940x620x840 mm	95 kg	1	**3.780,00**

Idropulitrice POSEIDON 200



Caratteristiche

Idropulitrice ad acqua calda, con serbatoio gasolio 18 lt. dotato di galleggiante di livello e filtro riempimento. Dotata di dispositivi “easy-start” e “total-stop” ritardato; aspirazione detergente in alta pressione con regolazione, motore a 4 poli, valvola di sicurezza professionale, interruttore rotativo per accensione, termostato di regolazione temperatura, spia «mancanza gasolio», partenza ritardata bruciatore, teleruttore e protezione motore con controllo amperometrico, vaschetta acqua e cisterna anticalcare. Per uso professionale intensivo.

Accessori in dotazione standard: pistola con Swivel, lancia angolata con testa portaugello senza ugello, ugello con getto a lama 25° attacco ¼” MEG e kit tubo gomma mandata 10 mt.

Tensione	400 V
Pressione massima	210 / 21 bar/Mpa
Giri motore	1400
Portata massima	350÷900 l/h
Potenza assorbita	6,5 kW

Codice	Temperatura uscita acqua calda	Dimensioni	Peso		€ / cad.
IM00001030200PS	110°C	950x620x850	125 kg	1	**4.999,00**

Bocchetta liquidi in nylon



Codice	Dimensioni	Modello		€ / cad.
IM000010200W001	400 mm	WETTY 351/501/802/803	1	**66,40**

Bocchetta pavimenti liquidi



Codice	Dimensioni	Modello		€ / cad.
IM000010200W003	Ø 36 mm	WETTY 221	1	**47,43**

Bocchetta pavimenti polvere



Codice	Dimensioni	Modello		€ / cad.
IM000010200W005	Ø 36 mm	WETTY 221	1	**45,53**

Bocchetta pavimenti polvere



Codice	Dimensioni	Modello		€ / cad.
IM000010200W004	Ø 32 mm	DUSTY 150	1	**45,32**

Bocchetta poltrone



Codice	Dimensioni	Modello		€ / cad.
IM000010200W006	Ø 36 mm	WETTY 221	1	**8,73**

Spazzola setole polvere



Codice	Modello		€ / cad.
IM000010200W007	WETTY 351/501/802/803	1	**52,07**

Refil setole sagomato



Codice	Modello		€ / cad.
IM000010200W008	WETTY 351/501/802/803	1	**18,21**

Listello gomma per bocchetta liquidi



Codice	Modello		€ / cad.
IM000010200W002	WETTY 351/501/802/803	1	**10,88**

Lancia piatta



Codice	Dimensioni	Modello		€ / cad.
IM000010200W009	Ø 36 mm	WETTY 221	1	**7,38**

Lancia piatta



Codice	Dimensioni	Modello		€ / cad.
IM000010200W010	Ø 40 mm	WETTY 351/501/802/803	1	**11,51**

Pennello



Codice	Dimensioni	Modello		€ / cad.
IM000010200W011	Ø 36 mm	WETTY 221	1	**11,64**

Pennello



Codice	Dimensioni	Modello		€ / cad.
IM000010200W012	Ø 40 mm	WETTY 351/501/802/803	1	**13,70**

Impugnatura curva



Codice	Dimensioni	Modello		€ / cad.
IM000010200W020	Ø 32 mm	WETTY 150	1	**22,01**

Impugnatura curva



Codice	Dimensioni	Modello		€ / cad.
IM000010200W021	Ø 36 mm	WETTY 221	1	**21,71**

Manicotto a piramide in ABS



Codice	Dimensioni	Modello		€ / cad.
IM000010200W022	Ø 40 mm	WETTY 351/501/802	1	**10,03**

Manicotto in PVC



Codice	Dimensioni	Modello		€ / cad.
IM000010200W023	Ø 40 mm	WETTY 351/501/802/803	1	**12,10**

Manicotto innesto



Codice	Modello		€ / cad.
IM000010200W024	DUSTY 150	1	**19,90**

Manicotto riduttore



Codice	Dimensioni	Modello		€ / cad.
IM000010200W025	Ø 36 mm	WETTY 221	1	**18,89**

Filtro in tela completo



Codice	Modello		€ / cad.
IM000010200W013	WETTY 351	1	**40,43**

Filtro in tela completo



Codice	Modello		€ / cad.
IM000010200W014	WETTY 221	1	**39,17**

Filtro in tela completo



Codice	Modello		€ / cad.
IM000010200W015	WETTY 501	1	**51,94**

Filtro in tela completo



Codice	Modello		€ / cad.
IM000010200W016	WETTY 802/803	1	**62,31**

Filtro in tela completo



Codice	Modello		€ / cad.
IM000010200W017	DUSTY 150	1	**39,38**

Anello filtro con gabbia



Codice	Modello		€ / cad.
IM000010200W018	DUSTY 150	1	**13,85**

Tubo flessibile al metro



Codice	Dimensioni	Modello		€ / cad.
IM000010200W026	Ø 33 mm	WETTY 221	1	**43,51**

Tubo flessibile al metro



Codice	Dimensioni	Modello		€ / cad.
IM000010200W027	Ø 38 mm	WETTY 351/501/802/803	1	**17,88**

Tubo flessibile completo



Codice	Dimensioni	Modello		€ / cad.
IM000010200W028	Ø 32 mm - 2,5 mt	DUSTY 150	1	**66,61**

Tubo flessibile completo



Codice	Dimensioni	Modello		€ / cad.
IM000010200W029	Ø 33 mm - 2,5 mt	WETTY 221	1	**85,37**

Tubo flessibile completo



Codice	Dimensioni	Modello		€ / cad.
IM000010200W030	Ø 40 mm - 2,5 mt	WETTY 351/501/802/803	1	**70,07**

Prolunga ad "S"



Codice	Dimensioni	Modello		€ / cad.
IM000010200W031	Ø 40 mm	WETTY 351/501/802/803	1	**68,76**

Prolunga rigida cromata



Codice	Dimensioni	Modello		€ / cad.
IM000010200W032	Ø 31,75 mm - 0,5 mt	DUSTY 150	1	**26,10**

Prolunga rigida cromata



Codice	Dimensioni	Modello		€ / cad.
IM000010200W033	Ø 36 mm - 0,5 mt	WETTY 221	1	**21,38**

Interruttore bipolare



Codice	Modello		€ / cad.
IM000010200W034	DUSTY 150 / WETTY 221/351/501	1	**11,76**

Interruttore bipolare con protezione



Codice	Modello		€ / cad.
IM000010200W036	WETTY 802	1	**11,76**

Interruttore bipolare



Codice	Modello		€ / cad.
IM000010200W035	WETTY 803	1	**12,65**

Idrospazzola fissa



Codice	Modello		€ / cad.
IM000010300900N	NETTUNO 160	1	**31,81**

Idrospazzola rotante



Codice	Modello		€ / cad.
IM000010300900G	POSEIDON 140/200	1	**199,95**

Idrospazzola rotante



Codice	Modello		€ / cad.
IM0000103009000	OCEANO 150	1	**67,06**

Kit tubo gomma mandata



Codice	Lunghezza	Modello		€ / cad.
IM00001030013O8	8 mt	OCEANO 150	1	**158,62**

Kit tubo mandata



Codice	Lunghezza	Modello		€ / cad.
IM00001030013N6	6 mt	NETTUNO 140	1	**79,69**

Kit tubo mandata



Codice	Lunghezza	Modello		€ / cad.
IM00001030013N8	8 mt	NETTUNO 160	1	**92,83**

Kit tubo lancia con ugello rotante



Codice	Modello		€ / cad.
IM0000103004000	OCEANO 150	1	**193,78**

Lancia angolata con testina detergente, senza ugello



Codice	Modello		€ / cad.
IM000010300200G	POSEIDON 140/200	1	**56,77**

Lancia angolata con testina detergente, senza ugello



Codice	Modello		€ / cad.
IM000010300200O	OCEANO 150	1	**77,99**

Lancia senza testina ugello



Codice	Modello		€ / cad.
IM000010300200N	NETTUNO 140/160	1	**55,67**

Lancia sabbiante



Codice	Modello		€ / cad.
IM000010300500G	POSEIDON 140/200	1	**479,69**

Lancia sabbiante



Codice	Modello		€ / cad.
IM000010300500N	NETTUNO 140/160	1	**124,88**

Lancia sabbiante



Codice	Modello		€ / cad.
IM0000103005000	OCEANO 150	1	**245,16**

Lancia schiumogena



Codice	Modello		€ / cad.
IM000010300120N	NETTUNO 140/160	1	**31,26**

Pistola con protezione



Codice	Modello		€ / cad.
IM000010300100G	ELETTRA 175	1	**32,28**

Pistola con protezione



Codice	Modello		€ / cad.
IM000010300100N	NETTUNO 140/160	1	**70,00**

Pistola con protezione



Codice	Modello		€ / cad.
IM0000103001000	OCEANO 150	1	**86,10**

Pistola con protezione



Codice	Modello		€ / cad.
IM000010300100P	POSEIDON 140/200	1	**119,45**

Prolunga tubo gomma mandata



Codice	Lunghezza	Modello		€ / cad.
IM00001030014N8	8 mt	NETTUNO 140/160	1	**132,61**

Sonda spurgatubi



Codice	Lunghezza	Modello		€ / cad.
IM000010300600G	25 mt	NETTUNO 140-160 / ELETTRA 175	1	**400,63**

Sonda spurgatubi



Codice	Lunghezza	Modello		€ / cad.
IM000010300600N	8 mt	NETTUNO 140-160 / ELETTRA 175	1	**224,69**

Testina ugello regolabile



Codice	Modello		€ / cad.
IM00001030080N3	NETTUNO 140	1	**22,81**

Testina ugello regolabile



Codice	Modello		€ / cad.
IM00001030080N6	NETTUNO 160	1	**22,81**

Testina ugello rotante



Codice	Modello		€ / cad.
IM0000103008N60	NETTUNO 160	1	**55,35**

Vasca lavapezzi TOP WASH



Caratteristiche

Vasca lavapezzi a sgrassatura biologica, ad alte prestazioni, di nuova tecnologia. Riscaldata a 38°C, funzionante con il principio di rigenerazione naturale che utilizza i microrganismi per trasformare semplicemente gli inquinanti in sorgente di cibo e di energia. Questo funzionamento garantisce una sgrassatura efficace ed economica dei pezzi. Pulisce i pezzi senza l'utilizzo di solventi, rispettando l'ambiente e la salute degli operatori. Ergonomica, di semplice utilizzo, facilmente trasportabile grazie alle 4 ruote integrate, con vaschetta di immersione da 30 lt.







Codice	Capacità	Dimensioni		€ / cad.
IM0000300200100	100 lt	905 x 650 x 1080 mm	1	**4.862,00**

Vasca lavapezzi MOBILE WASH



Caratteristiche

Vasca lavapezzi multiuso elettrica a caldo, a sgrassatura biologica, di nuova tecnologia. Riscaldata a 38°C, funzionante con il principio di rigenerazione naturale che utilizza i microrganismi per trasformare semplicemente gli inquinanti in sorgente di cibo e di energia. Questo funzionamento garantisce una sgrassatura efficace ed economica dei pezzi. Pulisce i pezzi senza l'utilizzo di solventi, rispettando l'ambiente e la salute degli operatori. Ergonomica, di semplice utilizzo, facilmente trasportabile grazie alle 4 ruote in poliuretano (2 con freno), la lavapezzi MOBILE WASH dispone di una filtrazione a 50 µm per mantenere la qualità della soluzione e di uno scarico semplificato; è inoltre dotata di una vaschetta di immersione integrata da 4 lt.



Codice	Capacità	Dimensioni		€ / cad.
IM0000300200040	40 lt	820 x 530 x 1050 mm	1	**2.820,40**

Aspiratore industriale DUST PRO 200



Caratteristiche

Aspiratore industriale per la pulizia e la movimentazione di piccole e medie quantità di materiale. Dotato di 2 potenti motori by-pass monofase e di contenitore a sgancio. Fornito completo di kit accessori.



Codice	Potenza	Tipo motore	Superficie filtrante	Portata aria	Filtro	Capacità contenitore		€ / cad.
IM00001040DP200	230 V	2 x 1100 W	20.000 cm²	360 m³	Tasche/Star Ø 420	40 l	1	**2.569,00**

Aspiratore industriale DUST PRO 300



Caratteristiche

Aspiratore industriale per molteplici applicazioni, dalle officine meccaniche ai laboratori, dall'industria alimentare all'industria edile. Dotato di 3 potenti motori by-pass monofase e di contenitore a sgancio rapido. Fornito completo di kit accessori.



Potenza	230 V
Tipo motore	3x1100W
Superficie filtrante	20.000 cm²
Portata aria	540 m³
Filtro	Tasche/Star Ø 460

Codice	Efficienza filtro	Capacità contenitore		€ / cad.
IM00001040DP300	CAT L	65/100 l	1	**3.526,00**

Prezzi IVA esclusa

Aspiratore industriale OIL VACUUM 60



Caratteristiche

Aspiratore industriale monofase, in acciaio, per oli e trucioli. Compatto e maneggevole, dotato di 4 ruote di cui 2 pivottanti. Dotato di 1 motore by-pass, bidone di contenimento ribaltabile a 90°, cestello di raccolta trucioli estraibile. Fornito completo di kit accessori.



Potenza	230 V
Tipo motore	1x1100W
Superficie filtrante	2.000 cm^2
Portata aria	180 m^3
Filtro	Bag Ø 400

Codice	Efficienza filtro	Capacità liquidi	Capacità solidi	Bocchettone		€ / cad.
IM00001040OV060	100 micron	65 l	10 l	Ø 40 mm	1	**2.267,00**

Aspiratore industriale OIL VACUUM 100 PUMP



Caratteristiche

Aspiratore industriale monofase in acciaio per oli e trucioli, ideale per la manutenzione e la pulizia di macchine utensili di piccole e medie dimensioni; compatto e maneggevole, dotato di 4 ruote di cui 2 pivottanti. Dotato di 2 motori indipendenti by-pass, pompa indipendente per lo scarico del liquido raccolto (100 l/min) e cestello raccolta trucioli estraibile. Fornito completo di accessori.



Potenza	230 V
Tipo motore	2x1100W
Superficie filtrante	1.200 cm^2
Portata aria	360 m^3
Filtro	PPL

Codice	Efficienza filtro	Capacità liquidi	Capacità solidi	Bocchettone		€ / cad.
IM00001040OV100	100 micron + 300 micron per filtrazione fine	90 l	30 l	Ø 50 mm	1	**5.424,00**

Benna aspirante OIL VACUUM 200



Caratteristiche

Potente benna aspirante per oli e trucioli, ideale per la manutenzione e la pulizia di macchine utensili di medie e grandi dimensioni; con 4 ruote anti traccia di cui 2 pivottanti. Dotata di 3 motori monofase by-pass a tre stadi e cestello raccolta trucioli estraibile. Fornita completa di accessori.



Potenza	230 V
Tipo motore	3x1100W
Superficie filtrante	14.000 cm^2
Portata aria	540 m^3
Filtro	Star Teflon M

Codice	Efficienza filtro	Capacità liquidi	Capacità solidi	Bocchettone		€ / cad.
IM00001040OV200	100 micron + 300 micron per filtrazione fine	200 l	30 l	Ø 80 mm	1	**9.879,00**

Benna aspirante CHIP VACUUM 200



Caratteristiche

Potente benna aspirante ribaltabile, ideale per l'aspirazione di cospicue quantità di trucioli (asciutti e bagnati); con 4 ruote anti traccia di cui 2 pivottanti. Dotata di 3 motori monofase by-pass e vasca di contenimento trucioli con sistema di scarico a ribaltamento brevettato, guidato a 90°. Fornita completa di accessori.



Potenza	230 V
Tipo motore	3x1100W
Superficie filtrante	14.000 cm^2
Portata aria	540 m^3
Filtro	Star L

Codice	Efficienza filtro	Capacità totale	Bocchettone		€ / cad.
IM00001040CP200	3 micron	200 l	Ø 80 mm	1	**7.924,00**

Aspiratore industriale MIST FILTER 500



Caratteristiche

Aspiratore industriale per nebbie d'olio, ideale per l'aspirazione degli inquinanti di qualsiasi tipo di macchina utensile. Facile installazione direttamente sulla cabina della macchina utensile. Fornito con post-filtro certificato H13 che consente un elevatissimo livello di filtrazione finale (99,97%).

Codice	Potenza	Superficie filtrante	Portata aria	Rumorosità		€ / cad.
IM00001040MF500	0,18 kW	2.300/20.000 cm^2	500 mc/h	62 db	1	**3.243,00**

IPER MANI Liquido lavamani superconcentrato



Caratteristiche

IPER MANI è stato formulato per l'impiego specifico negli ambienti di lavoro in cui il tipo di sporco, depositato sull'epidermide durante le lavorazioni, risulta particolarmente tenace. IPER MANI è dermocompatibile e risponde alle normative sui prodotti cosmetici.

Applicazioni: IPER MANI trova applicazione principalmente nelle officine meccaniche, nelle officine di riparazione auto e nell'industria in generale.

Codice	Formato		€ / cad.
CH9020020100005	5 kg	1	**41,32**
CH9020020100030	30 kg	1	**207,50**

MANI BAR Crema barriera mani



Caratteristiche

MANI BAR protegge le mani, con un guanto invisibile, dal contatto con tutte le sostanze che possono provocare irritazioni, allergie o dermatiti. Può essere anche utilizzata preventivamente, prima di indossare guanti da lavoro, al fine di neutralizzare gli inconvenienti causati dalla sudorazione. MANI BAR resiste a numerosi lavaggi e risponde alle normative sui prodotti cosmetici.

Applicazioni: MANI BAR trova applicazione nelle industrie, nelle officine e nei locali pubblici.

Codice	Formato		€ / cad.
CH9060020100000	400 ml	1	**9,39**

MANI CREAM Crema lavamani con effetto abrasivo, senza microplastiche



Caratteristiche

MANI CREAM è una crema lavamani pompabile, con microgranuli abrasivi di natura vegetale, esente da microplastiche. Appositamente formulata per detergere le mani e gli avambracci da sporco, grasso ed unto di vario genere, lasciando le mani morbide grazie all'elevato contenuto di sostanze emollienti. La profumazione floreale, l'effetto scrub leggero e la scelta di materie prime di natura vegetale rendono questa crema lavamani un prodotto universale, efficace e rispettoso dell'ambiente.
Applicazioni: MANI CREAM viene utilizzato principalmente nelle officine meccaniche e metalmeccaniche, nelle carpenterie, nel settore agricolo, nel settore dell'autoriparazione, dell'edilizia e, in generale, in tutti i settori dove lo sporco è particolarmente tenace. L'erogazione tramite dispenser riduce gli sprechi di prodotto e ne garantisce l'igiene, preservando le qualità originarie del prodotto stesso.

Codice	Formato		€ / cad.
CH9040020100000	5 kg	1	**37,72**

MANI GEL Gel lavamani abrasivo bianco, senza solventi



Caratteristiche

MANI GEL è una sospensione detergente ad elevata stabilità, con un particolare abrasivo, completamente solubile in acqua e, quindi, asportabile in modo completo dalla pelle. È realizzato con un'opportuna miscela di tensioattivi dermocompatibili. MANI GEL è da considerarsi "non irritante" (disponibile test di irritazione cutanea primaria).

Applicazioni: MANI GEL trova specifico impiego nelle officine meccaniche, per operatori che eseguono lavori a contatto con sporchi molto tenaci, quali unti di macchinari e grassi.

Codice	Formato		€ / cad.
CH9050020100005	5 kg	1	**53,11**

MANI OFFICE Sapone liquido a pH neutro



Caratteristiche

MANI OFFICE è un sapone liquido a pH neutro con tensioattivi dolci emollienti che svolgono un'azione delicata e detergente, lasciando le mani morbide, protette e gradevolmente profumate, rispettando il naturale equilibrio della pelle.

Applicazioni: MANI OFFICE trova impiego principalmente in uffici, alberghi e ristoranti, scuole, mense, bar, ecc.

Codice	Formato		€ / cad.
CH9030020100001	1 lt	1	**5,17**
CH9030020100005	5 kg	1	**22,71**

MANI SAN PLUS Gel lavamani a base alcool, senza risciacquo



Caratteristiche

MANI SAN PLUS è un gel igienizzante a base alcool 65-75% che consente di lavare le mani senza la necessità di risciacquarle, eliminando ed allontanando eventuali germi e batteri. Facile e veloce da applicare, agisce in pochi secondi. E' pratico in ogni situazione in cui si desidera igienizzare e lavare le mani quando non si dispone di acqua e sapone.
Applicazioni: MANI SAN PLUS si usa senza acqua; è ideale nei casi in cui sia necessaria un'azione detergente ed igienizzante sulle mani ed, in particolare, in tutti i luoghi di lavoro e in ambienti di contatto con persone e cose (uffici, magazzini, mezzi pubblici, ecc.), in tutti i settori alimentari, per la rimozione di odori sgradevoli, ecc.

Codice	Erogatore	Formato		€ / cad.
CH900002010100F	tappo flip-top	100 ml	1	**6,93**
CH900002010500P	pompetta	500 ml	1	**10,89**

MULTI SAN Soluzione alcolica idrosolubile detergente



Caratteristiche

MULTI SAN è una soluzione idroalcolica all'80% v/v, liquida, a base di alcool isopropilico. Svolge un'azione detergente, igienizzante e sanitizzante per le mani; contiene glicerina.

Applicazioni: MULTI SAN viene utilizzato senza risciacquo e strofinato sulle mani fino a completa evaporazione. E' un prodotto cosmetico, utilizzabile in ogni situazione in cui ci sia la necessità di igienizzare le mani.

Codice	Formato		€ / cad.
CH9020020200005	5 lt	1	**84,00**

SCRAT Pasta lavamani ai gusci di nocciola, senza microplastiche



Caratteristiche

SCRAT è un detergente in pasta ai gusci di nocciola adatto a tutti i tipi di sporco, particolarmente indicato per rimuovere dalle mani residui di grasso, vernice e macchie di ogni genere. L'effetto abrasivo del prodotto deriva da gusci di nocciola finemente triturati, non contiene silice né solventi, agisce in profondità anche nei punti più difficili ed è esente da microplastiche.

Applicazioni: SCRAT è consigliato in tutti gli ambienti industriali e per uso domestico.

Codice	Formato		€ / cad.
CH9060020700001	1 kg	1	**4,13**
CH9060020700004	4 kg	1	**14,00**

VULCANO Pasta lavamani a base di roccia lavica, senza microplastiche



Caratteristiche

VULCANO è un detergente in pasta a base di roccia lavica, ad alto potere pulente. Agisce in profondità, proteggendo le pelli delicate ed evitando screpolature. Particolarmente indicato per rimuovere dalle mani lo sporco più tenace (olio, grasso, vernice, ecc.). Non ottura i lavandini perché si scioglie a contatto con l'acqua; non contiene solventi, né silice ed è esente da microplastiche.

Applicazioni: VULCANO è consigliato in tutti gli ambienti industriali.

Codice	Formato		€ / cad.
CH9060020700010	1 kg	1	**5,47**
CH9060020700040	4 kg	1	**17,63**

ALU DET Schiuma detergente



Caratteristiche

ALU DET è una schiuma detergente per grassi animali e vegetali e per tutte le superfici. La schiuma attiva di ALU DET emulsiona i grassi e ne consente la successiva dispersione tramite un normale risciacquo. Specificatamente formulato per penetrare, rimuovere e dissolvere grassi animali, vegetali, sporchi proteici e untuosità da pavimenti, superfici verticali, automezzi e tende da esterno. Concentrazione di utilizzo: 2-5%.

Applicazioni: ALU DET è ideale per la pulizia di controsoffittature sporche di nicotina. Non intacca vernici e metalli. ALU DET trova impiego principalmente per la pulizia di veicoli industriali, serramenti, teloni, pavimenti e superfici verticali, celle frigorifere.

Codice	Formato		€ / cad.
CH9360030100005	5 kg	1	**35,73**
CH9360030100030	30 kg	1	**199,26**

BLU DET Detergente concentrato per lavaggio di indumenti da lavoro



Caratteristiche

BLU DET è un formulato super concentrato con spiccate caratteristiche detergenti, specifico per il lavaggio di indumenti da lavoro. Consente di ottenere ottimi risultati anche a basse temperature, senza prelavaggio e con qualsiasi tipo di acqua. Dopo il lavaggio la biancheria risulta pulita, non infeltrita, morbida e profumata. Concentrazione di utilizzo: acqua dolce 25gr per 1kg indumenti, acqua media 38 gr per 1 kg indumenti, acqua dura 54gr per 1kg indumenti.

Applicazioni: BLU DET può essere impiegato in impianti grandi o piccoli, e può essere dosato manualmente o con dosatori elettronici.

Codice	Formato		€ / cad.
CH9370030100005	5 kg	1	**52,76**

IDRO DET Sgrassante concentrato per idropulitrici



Caratteristiche

IDRO DET è appositamente indicato per pulire e brillantare tutte le parti verniciate (carrozzerie, mezzi di trasporto ecc.), per rimuovere sporchi pesanti da particolari meccanici e da macchinari, per sgrassare le superfici metalliche prima della verniciatura. Concentrazione di utilizzo: 10-20%.

Applicazioni: IDRO DET è raccomandato per l'utilizzo con macchine idropulitrici ad acqua calda e trova impiego principalmente per la pulizia di carrozzerie di autoveicoli, cabine di autocarri, autocisterne, furgoni, ecc.

Codice	Formato		€ / cad.
CH9480030100005	5 kg	1	**43,40**
CH9480030100030	30 kg	1	**171,26**

IGIENI DET Detergente deodorante igienizzante a base quaternaria



Caratteristiche

IGIENI DET è un detergente, diluibile in acqua, appositamente formulato per igienizzare e deodorare tutte le superfici lavabili; disponibile nella gradevole profumazione di pino. Concentrazione di utilizzo: 15-20%.

Applicazioni: IGIENI DET può essere utilizzato su qualsiasi superficie lavabile.

Codice	Formato		€ / cad.
CH9430030100005	5 kg	1	**30,56**

INDU PAV Detergente per pavimentazioni industriali



Caratteristiche

INDU PAV è un detergente concentrato, diluibile in acqua, appositamente formulato per sgrassare meccanicamente e manualmente pavimenti sporchi di unto, olio e grasso, senza risciacquo. Concentrazione di utilizzo: 5-20%.

Applicazioni: INDU PAV trova applicazione in ogni settore industriale dove sia necessaria un'energica azione pulente.

Codice	Formato		€ / cad.
CH9440030100001	1 kg	1	**8,48**
CH9440030100005	5 kg	1	**40,36**
CH9440030100030	30 kg	1	**174,16**
CH9440030100220	220 kg	1	**1.233,46**

MAK DET Detergente acquoso per macchinari



Caratteristiche

MAK DET è costituito da un'accurata miscela, in ambiente acquoso, di alcali tamponati, agenti bagnanti e detergenti specifici, nonché solventi idrocompatibili che sviluppano un'intensa azione sinergica, assicurando una perfetta e rapida azione detergente su superfici naturali e sintetiche. La bassissima schiuma permette, inoltre, di evitare l'azione di risciacquo. MAK DET esercita anche una leggera azione antiruggine sulle superfici metalliche sgrassate; è diluibile in acqua, non è corrosivo e non emana odori sgradevoli. Concentrazione di utilizzo: 4-10%.

Applicazioni: MAK DET viene impiegato principalmente per la pulizia di macchine utensili, macchine da stampa, superfici plastiche, macchine tessili, presse di stampaggio.

Codice	Formato		€ / cad.
CH9410030100005	5 kg	1	**38,86**
CH9410030100030	30 kg	1	**187,16**
CH9410030100220	220 kg	1	**1.274,47**

MOTO DET Sgrassante acquoso per lavaggio motori



Caratteristiche

MOTO DET è un prodotto a pH neutro, diluibile in acqua, costituito da una miscela di alcali tamponati, estratti di origine naturale ed alcoli. Non è corrosivo, non intacca i metalli e la quasi totalità delle vernici e delle materie plastiche usate in campo automobilistico. Concentrazione di utilizzo: 10%.

Applicazioni: MOTO DET viene impiegato principalmente nel settore automotive per il lavaggio dei motori, dei vani motore, oltre che nella manutenzione industriale per sgrassare particolari meccanici montati e smontati dove l'impiego di solventi aromatici o detergenti alcalini risulta essere controindicato.

Codice	Formato		€ / cad.
CH9400030100030	30 kg	1	**230,40**

NEUTRO DET Detergente neutro universale



Caratteristiche

NEUTRO DET è un detergente liquido a pH neutro, utilizzabile sia diluito che puro. Anche utilizzato puro, non genera schiuma, limitando l'azione di risciacquo. NEUTRO DET è indicato anche per la rimozione di oli interi ed emulsionabili. Concentrazione di utilizzo: 20%.

Applicazioni: NEUTRO DET viene impiegato principalmente per la pulizia di superfici plastiche e verniciate, superfici sintetiche, macchine tessili, macchine utensili, porcellana, marmo, alluminio, linoleum, pavimentazioni industriali.

Codice	Formato		€ / cad.
CH9380030100001	1 kg	1	**7,48**
CH9380030100005	5 kg	1	**35,75**
CH9380030100030	30 kg	1	**154,70**

NO-RUGGINE Antiruggine a spruzzo e ad immersione



Caratteristiche

NO-RUGGINE è stato appositamente formulato per additivare i bagni detergenti alcalini a freddo e a caldo, i bagni di risciacquo e le soluzioni di raffreddamento e per conferire un elevato potere antiossidante. NO-RUGGINE non contiene soda caustica e nitriti e non provoca schiuma. Concentrazione di utilizzo: 0,5-1% per particolari in acciaio, 1-3% per particolari in ghisa.

Applicazioni: NO-RUGGINE trova impiego negli impianti di lavaggio dei metalli ferrosi e di particolari metallici.

Codice	Formato		€ / cad.
CH9420030100030	30 kg	1	**215,60**

SIKUR DET Sgrassante acquoso concentrato a pH neutro



Caratteristiche

SIKUR DET è un prodotto, diluibile in acqua, costituito da una miscela in ambiente acquoso di alcali tamponati, estratti di origine naturale ed alcoli, formulato appositamente per pulire a fondo le superfici lavabili e i pavimenti da sporchi tenaci quali unto, fuliggine e macchie pesanti. La sua particolare formulazione, oltre a detergere, profuma l'ambiente con una gradevole fragranza di agrumi. SIKUR DET non richiede risciacquo, non è corrosivo e non intacca l'alluminio e la quasi totalità delle vernici industriali e delle materie plastiche. Concentrazione di utilizzo: 5-10%.

Applicazioni: SIKUR DET trova applicazione in ogni settore industriale dove sia necessario operare con sicurezza e dove sia richiesta un'energica azione pulente. Raccomandato per l'impiego sia manuale che con macchine lava-asciuga pavimenti, per la pulizia delle pavimentazioni di ogni genere nei reparti produttivi delle industrie.

Codice	Formato		€ / cad.
CH9390030100005	5 kg	1	**38,21**
CH9390030100030	30 kg	1	**209,06**

SUPER DET Detergente bifasico per sporco tenace



Caratteristiche

SUPER DET è stato appositamente formulato per la rimozione dello sporco tenace e dello smog da tutte le superfici, esercitando la sua azione in modo rapido ed energico. Alle concentrazioni consigliate, non intacca i metalli ferrosi e la quasi totalità delle materie plastiche utilizzate in campo automobilistico. Concentrazione di utilizzo: 2-5%.

Applicazioni: SUPER DET viene impiegato principalmente nella pulizia di veicoli industriali, macchine movimentazione a terra, pavimenti di officine, vani motore, teloni, ruote di autoveicoli.

Codice	Formato		€ / cad.
CH9450030100005	5 kg	1	**54,57**

ULTRA DET Detergente per impianti di lavaggio ad ultrasuoni



Caratteristiche

ULTRA DET è un detergente universale, raccomandato per lavare qualsiasi tipo di metallo negli impianti ad ultrasuoni. Concentrazione di utilizzo: 10%.

Applicazioni: ULTRA DET trova applicazione principalmente nell'industria meccanica e nei reparti di manutenzione per lo sgrassaggio di pezzi finiti e semilavorati, sporchi di grasso, unto e residui carboniosi. Specifico per il lavaggio delle celle in alluminio dei filtri elettrostatici.

Codice	Formato		€ / cad.
CH9460030100030	30 kg	1	**597,11**
CH9460030100200	200 kg	1	**4.342,05**
CH9460030101000	1000 kg	1	**19.563,25**

VETRI DET Detergente per vetri e specchi



Caratteristiche

VETRI DET ha una formula che contiene tensioattivi facilmente e rapidamente biodegradabili che permettono una perfetta pulizia e brillantezza delle superfici, quali vetri e specchi, senza lasciare aloni. Concentrazione di utilizzo: 6%.

Applicazioni: VETRI DET viene impiegato per la pulizia di vetri, specchi, finestre e superfici dure in generale.

Codice	Formato		€ / cad.
CH9470030100001	1 lt	1	**8,39**
CH947003010001R	1 lt	1	**7,10**
CH9470030100005	5 kg	1	**20,81**
CH9470030100030	30 kg	1	**98,26**

CLOR DET Sgrassante clorinato alcalino, ad azione igienizzante



Caratteristiche

CLOR DET è un detergente liquido con cloro, non schiumogeno, adatto per tutti i trattamenti di pulizia manuale, dove sia necessario ottenere una corretta azione lavante unita ad un effetto decontaminante e deodorante. Il prodotto è in grado di liberare un tenore in cloro elevato idoneo anche per situazioni di sporco e contaminazione microbica elevata.

Applicazioni: CLOR DET si utilizza in concentrazioni variabili dall'1% al 10% in funzione della tipologia e del grado di sporco presente. Il prodotto svolge un'azione detergente e igienizzante su superfici dure, attrezzature, bidoni dei rifiuti, celle frigorifere, pavimenti, pareti e superfici in acciaio inox, servizi igienici, canalette di scolo, ecc.

Codice	Formato		€ / cad.
CH9410040100050	5 kg	1	**20,19**

ETIL DET Soluzione idroalcolica, liquida, ad azione igienizzante, per le superfici



Caratteristiche

ETIL DET è un igienizzante, di formulazione idroalcolica, a base di alcool etilico 70% v/v; multiuso, può essere utilizzato facilmente su tutte le superfici. Non lascia residui aggressivi e non necessita di risciacqui.

Applicazioni: ETIL DET è ideale per detergere ed igienizzare superfici. Per uso professionale e industriale.

Codice	Formato		€ / cad.
CH9410040200010	1 lt	1	**15,92**
CH9410040200050	5 lt	1	**68,98**

ETIL DET SPRAY Soluzione idroalcolica, ad azione igienizzante, per le superfici



Caratteristiche

ETIL DET SPRAY è un igienizzante, di formulazione idroalcolica; multiuso, può essere utilizzato facilmente su tutte le superfici. Non lascia residui aggressivi e non necessita di risciacqui.

Applicazioni: ETIL DET SPRAY è ideale per detergere ed igienizzare superfici di casa, uffici, auto, e manufatti in genere.

Codice	Formato		€ / cad.
CH9410040200400	400 ml	1	**13,31**

FULL DET Sgrassatore e detergente concentrato per sporchi difficili



Caratteristiche

FULL DET è uno sgrassatore detergente universale ad altissima concentrazione in grado di solubilizzare ed emulsionare ogni tipo di sporco, particolarmente adatto per la rimozione di sporchi di origine minerale: morchia, catrame, fluidi da taglio, lubrificanti. Formula concentrata a base di tensioattivi cationici. Per uso professionale. FULL DET si diluisce in acqua al 3-5%, per lavaggi di fondo aumentare la dose al 5-15%. In caso di sporchi particolarmente ostinati utilizzare il prodotto diluito al 50%; spruzzato puro sulle superfici funziona come solvente solubilizzante. Non contiene solventi e componenti nocivi per l'operatore.

Applicazioni: FULL DET viene impiegato principalmente per la pulizia e lo sgrassaggio di macchine utensili, macchine da stampa, superfici plastiche, macchine tessili, presse di stampaggio, pavimentazioni.

Codice	Formato		€ / cad.
CH9410030100001	1lt	1	**8,97**
CH9410030110005	5 lt	1	**33,29**
CH9410030110025	25 lt	1	**160,08**

IGIENI CLIMA Igienizzante per impianti di condizionamento



Caratteristiche

IGIENI CLIMA è uno spray al profumo di brezza marina che permette un efficace trattamento di pulizia e sanificazione, reso evidente anche dalla delicata profumazione che attesta l'avvenuto trattamento di rimozione della carica batterica. È formulato per limitare la contaminazione batterica che si annida nell'impianto di condizionamento, grazie ad un'azione igienizzante, detergente e deodorante.

Applicazioni: IGIENI CLIMA viene utilizzato per igienizzare e deodorare gli impianti di condizionamento di auto, uffici, ristoranti e dell'industria in genere.

Codice	Formato		€ / cad.
CH9200010100000	400 ml	1	**15,45**

IGIENI SHOE&HELMET Igienizzante per scarpe e caschi



Caratteristiche

IGIENI SHOE&HELMET è uno spray innovativo a forte azione igienizzante per il trattamento di scarpe e caschi. Elimina efficacemente gli odori sgradevoli e ne ritarda la formazione, evitando la proliferazione batterica.

Applicazioni: IGIENI SHOE&HELMET può essere utilizzato per qualsiasi tipologia di calzature e caschi. Per un'azione più efficace, lasciare agire il prodotto qualche ora prima di indossare nuovamente le calzature o il casco.

Codice	Formato		€ / cad.
CH9430030100004	400 ml	1	**9,80**

MULTI DET Detergente multiuso



Caratteristiche

MULTI DET è formulato per asportare tutte le macchie solubili in acqua da tappeti, tappezzerie, tessuti e interni di automobili, lasciando un gradevole profumo di pulito. È la soluzione ideale per rimuovere segni e impronte digitali da pareti, ceramiche, superfici verniciate ed infissi. MULTI DET è adatto per la pulizia e la sanificazione di laminati e plastica. Impiegato anche nelle cucine per sgrassare fornelli, piastre di cottura, cappe e superfici in acciaio inossidabile.

Applicazioni: Per le sue molteplici funzioni, MULTI DET trova applicazione in tutti i settori industriali, con particolare riferimento al comparto automobilistico (per la pulizia degli interni dei veicoli), alle comunità, a bar e ristoranti.

Codice	Formato		€ / cad.
CH9040010100000	400 ml	1	**7,73**

MULTI KLEAN Antistatico lucidante satinato



Caratteristiche

MULTI KLEAN pulisce e lucida senza lasciare aloni, creando un velo protettivo invisibile sulle superfici trattate. Rimuove e previene l'accumulo di elettricità statica ed assicura una lunga protezione e riduzione della formazione di polvere.

Applicazioni: MULTI KLEAN può essere utilizzato su tutti i tipi di superfici, quali PVC, gomma, plastica, legno, acciaio, vetro e ceramica. Trova applicazione nell'industria in genere, nel settore automotive, negli uffici e nel settore dell'arredamento.

Codice	Formato		€ / cad.
CH9250010100000	400 ml	1	**11,16**

MULTI SOLV Spray detergente, sgrassante e deodorante



Caratteristiche

MULTI SOLV è un formulato di origine naturale che deterge, sgrassa e deodora tutte le superfici metalliche, lasciando nell'ambiente un gradevole aroma agli agrumi.

Applicazioni: Grazie alle sue proprietà multifunzionali, MULTI SOLV trova diversi impieghi, ad esempio come detergente deodorante per officine, come sgrassante deodorante e dissolvente per pozzetti di scarico mense e come solvente per grassi e depositi bituminosi. Inoltre, MULTI SOLV è particolarmente indicato per la rimozione di lubrificanti, grassi, cere, inchiostri, colle ed adesivi e per la pulizia dei retini serigrafici.

Codice	Formato		€ / cad.
CH9240010100000	400 ml	1	**12,80**



www.ttake.it • info@ttake.it

Prezzi IVA esclusa

13 ANTINFORTUNISTICA



Calzature di sicurezza		1277-1288
Abbigliamento da lavoro		1289-1306
Guanti di protezione		1307-1311
Occhiali di sicurezza		1312-1317
Antincendio e sicurezza	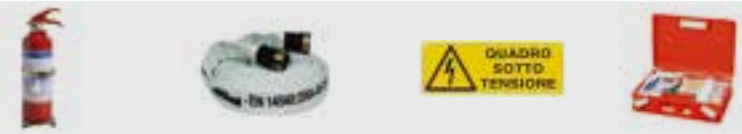	1318-1329

Legenda simboli

puntale non metallico	SSD – dispositivo anti-statico superiore (Silver Strip Discharge)
rispondente alla normativa europea SRC	agricoltura
puntale e lamina in materiale composito	automotive
ESD - suola antistatica (Electrostatic Discharge)	edilizia
soletta antiperforazione in composito o acciaio	elettronica
tomaia traspirante	industria generica
tomaia idrorepellente	industria meccanica
suola resistente a olii e idrocarburi	assemblaggio
assorbimento di energia nel tallone	sanità
calzatura antistatica	magazzino e logistica
Power Cap - puntale multistrato fibra di vetro e particolato gomma (200J)	raccolta rifiuti
suola anatomica	
Composhank - supporto anti-torsione in ABS	

Calzatura di sicurezza SPEED-UP



Caratteristiche

- **Tipologia:** S1P SRC
- **Certificazione:** UNI EN ISO 20345:2012
- **Tomaia:** tessuto tridimensionale, traspirante e resistente. Puntalino in pelle bycast antiabrasione
- **Fodera:** tessuto PLASMAFEEL
- **Soletta:** Techsoft estraibile, traspirante, antibatterica ed assorbente
- **Suola:** poliuretano termoplastico PU/TPU
- **Puntale:** Power Cap fibra di vetro (200J)
- **Lamina:** composito Texon EnigmaZero HT2
- **Settore di utilizzo:** logistica, idraulico, meccanico e artigianato





Codice	Modello	Misura		€ / cad.
ANSPE0010100038	basso	38	1	**123,00**
ANSPE0010100039	basso	39	1	**123,00**
ANSPE0010100040	basso	40	1	**123,00**
ANSPE0010100041	basso	41	1	**123,00**
ANSPE0010100042	basso	42	1	**123,00**
ANSPE0010100043	basso	43	1	**123,00**
ANSPE0010100044	basso	44	1	**123,00**
ANSPE0010100045	basso	45	1	**123,00**
ANSPE0010100046	basso	46	1	**123,00**
ANSPE0010100047	basso	47	1	**123,00**

Calzatura di sicurezza RIDE-ON



Caratteristiche

- **Tipologia:** S3 SRC
- **Certificazione:** UNI EN ISO 20345:2012
- **Tomaia:** tessuto idrorepellente, traspirante e puntalino in pelle antiabrasione
- **Fodera:** tessuto PLASMAFEEL
- **Soletta:** Techsoft estraibile, traspirante, antibatterica ed assorbente
- **Suola:** poliuretano termoplastico PU/TPU
- **Puntale:** Power Cap fibra di vetro (200J)
- **Lamina:** composito Texon EnigmaZero HT2
- **Settore di utilizzo:** logistica, idraulico, meccanico e artigianato





Codice	Modello	Misura		€ / cad.
ANRID0010100038	basso	38	1	**121,10**
ANRID0010100039	basso	39	1	**121,10**
ANRID0010100040	basso	40	1	**121,10**
ANRID0010100041	basso	41	1	**121,10**
ANRID0010100042	basso	42	1	**121,10**
ANRID0010100043	basso	43	1	**121,10**
ANRID0010100044	basso	44	1	**121,10**
ANRID0010100045	basso	45	1	**121,10**
ANRID0010100046	basso	46	1	**121,10**
ANRID0010100047	basso	47	1	**121,10**

Calzatura di sicurezza TECHNO FLEX



Caratteristiche

- **Tipologia:** S3-ESD SRC - DGUV 112-191 - versione MID certificata CR.
- **Certificazione:** UNI EN ISO 20345:2012
- **Tomaia:** tessuto in poliestere con lavorazione jacquard; idrorepellente, traspirante, anti-taglio, anti-sfilo, resistente all'abrasione con puntalino antiabrasione
- **Fodera:** tessuto PLASMAFEEL
- **Soletta:** Techsoft termoformata Fusstatic estraibile, antibatterica ed assorbente con supporto dell'arco plantare
- **Suola:** poliuretano termoplastico PU/TPU
- **Puntale:** Power Cap fibra di vetro (200J)
- **Lamina:** composito Texon EnigmaZero HT2
- **Settore di utilizzo:** logistica, idraulico, meccanico e artigianato





Codice	Modello	Misura		€ / cad.
ANTEC0010100039	basso	39	1	**105,10**
ANTEC0010100040	basso	40	1	**105,10**
ANTEC0010100041	basso	41	1	**105,10**
ANTEC0010100042	basso	42	1	**105,10**
ANTEC0010100043	basso	43	1	**105,10**
ANTEC0010100044	basso	44	1	**105,10**
ANTEC0010100045	basso	45	1	**105,10**
ANTEC0010100046	basso	46	1	**105,10**
ANTECM010100039	MID (alto)	39	1	**115,70**
ANTECM010100040	MID (alto)	40	1	**115,70**
ANTECM010100041	MID (alto)	41	1	**115,70**
ANTECM010100042	MID (alto)	42	1	**115,70**
ANTECM010100043	MID (alto)	43	1	**115,70**
ANTECM010100044	MID (alto)	44	1	**115,70**
ANTECM010100045	MID (alto)	45	1	**115,70**
ANTECM010100046	MID (alto)	46	1	**115,70**

Calzatura di sicurezza TITANIO



Caratteristiche

- **Tipologia:** S1P SRC
- **Certificazione:** UNI EN ISO 20345:2012
- **Tomaia:** pelle scamosciata traspirante con inserti in tessuto 3D
- **Fodera:** tessuto PLASMAFEEL
- **Soletta:** termoformata Fusstatic estraibile, antibatterica ed assorbente
- **Suola:** poliuretano bidensità PU/PU
- **Puntale:** Power Cap fibra di vetro (200J)
- **Lamina:** composito Texon EnigmaZero HT2
- **Settore di utilizzo:** logistica, idraulico, meccanico e artigianato





Codice	Modello	Misura		€ / cad.
ANTIT0010100035	basso	35	1	**88,90**
ANTIT0010100036	basso	36	1	**88,90**
ANTIT0010100037	basso	37	1	**88,90**
ANTIT0010100038	basso	38	1	**88,90**
ANTIT0010100039	basso	39	1	**88,90**
ANTIT0010100040	basso	40	1	**88,90**
ANTIT0010100041	basso	41	1	**88,90**
ANTIT0010100042	basso	42	1	**88,90**
ANTIT0010100043	basso	43	1	**88,90**
ANTIT0010100044	basso	44	1	**88,90**
ANTIT0010100045	basso	45	1	**88,90**
ANTIT0010100046	basso	46	1	**88,90**
ANTIT0010100047	basso	47	1	**88,90**
ANTIT0010100048	basso	48	1	**88,90**

Calzatura di sicurezza GRANITO







Caratteristiche

- **Tipologia:** S3-ESD SRC
- **Certificazione:** UNI EN ISO 20345:2012
- **Tomaia:** microfibra effetto nabuck idrorepellente e traspirante
- **Fodera:** tessuto PLASMAFEEL
- **Soletta:** Techsoft estraibile, traspirante, antibatterica ed assorbente con supporto dell'arco plantare
- **Suola:** poliuretano bidensità PU/PU
- **Puntale:** Power Cap fibra di vetro (200J)
- **Lamina:** composito Texon EnigmaZero HT2
- **Settore di utilizzo:** logistica, idraulico, meccanico e artigianato

Codice	Modello	Misura		€ / cad.
ANGRA0010100039	basso	39	1	**101,60**
ANGRA0010100040	basso	40	1	**101,60**
ANGRA0010100041	basso	41	1	**101,60**
ANGRA0010100042	basso	42	1	**101,60**
ANGRA0010100043	basso	43	1	**101,60**
ANGRA0010100044	basso	44	1	**101,60**
ANGRA0010100045	basso	45	1	**101,60**
ANGRA0010100046	basso	46	1	**101,60**
ANGRAM010100039	MID (alto)	39	1	**105,90**
ANGRAM010100040	MID (alto)	40	1	**105,90**
ANGRAM010100041	MID (alto)	41	1	**105,90**
ANGRAM010100042	MID (alto)	42	1	**105,90**
ANGRAM010100043	MID (alto)	43	1	**105,90**
ANGRAM010100044	MID (alto)	44	1	**105,90**
ANGRAM010100045	MID (alto)	45	1	**105,90**
ANGRAM010100046	MID (alto)	46	1	**105,90**

Calzatura di sicurezza ZAFFIRO







Caratteristiche

- **Tipologia:** S3 SRC - DGUV 112-191
- **Certificazione:** UNI EN ISO 20345:2012
- **Tomaia:** pelle scamosciata idrorepellente e traspirante con puntalino antiabrasione
- **Fodera:** tessuto PLASMAFEEL
- **Soletta:** Techsoft termoformata Fusstatic estraibile, antibatterica ed assorbente
- **Suola:** poliuretano bidensità PU/PU
- **Puntale:** Power Cap fibra di vetro (200J)
- **Lamina:** composito Texon EnigmaZero HT2
- **Settore di utilizzo:** logistica, idraulico, meccanico e artigianato

Codice	Modello	Misura		€ / cad.
ANZAF0010100039	basso	39	1	**105,80**
ANZAF0010100040	basso	40	1	**105,80**
ANZAF0010100041	basso	41	1	**105,80**
ANZAF0010100042	basso	42	1	**105,80**
ANZAF0010100043	basso	43	1	**105,80**
ANZAF0010100044	basso	44	1	**105,80**
ANZAF0010100045	basso	45	1	**105,80**
ANZAF0010100046	basso	46	1	**105,80**
ANZAFM010100039	MID (alto)	39	1	**109,00**
ANZAFM010100040	MID (alto)	40	1	**109,00**
ANZAFM010100041	MID (alto)	41	1	**109,00**
ANZAFM010100042	MID (alto)	42	1	**109,00**
ANZAFM010100043	MID (alto)	43	1	**109,00**
ANZAFM010100044	MID (alto)	44	1	**109,00**
ANZAFM010100045	MID (alto)	45	1	**109,00**
ANZAFM010100046	MID (alto)	46	1	**109,00**

Calzatura di sicurezza UNICA







Caratteristiche

- **Tipologia:** S3 HRO SRC
- **Certificazione:** UNI EN ISO 20345:2012
- **Tomaia:** pelle fiore traspirante idrorepellente
- **Fodera:** Tessuto PLASMAFEEL
- **Soletta:** termoformata Fusstatic estraibile, antibatterica ed assorbente
- **Suola:** poliuretano-gomma PU/gomma
- **Puntale:** Power Cap fibra di vetro (200J)
- **Lamina:** composito Texon EnigmaZero HT2
- **Settore di utilizzo:** meccanico; eccezionale resistenza ai trucioli

Codice	Modello	Misura		€ / cad.
ANUNIM010100038	MID (alto)	38	1	**130,50**
ANUNIM010100039	MID (alto)	39	1	**130,50**
ANUNIM010100040	MID (alto)	40	1	**130,50**
ANUNIM010100041	MID (alto)	41	1	**130,50**
ANUNIM010100042	MID (alto)	42	1	**130,50**
ANUNIM010100043	MID (alto)	43	1	**130,50**
ANUNIM010100044	MID (alto)	44	1	**130,50**
ANUNIM010100045	MID (alto)	45	1	**130,50**
ANUNIM010100046	MID (alto)	46	1	**130,50**
ANUNIM010100047	MID (alto)	47	1	**130,50**
ANUNIM010100048	MID (alto)	48	1	**130,50**

Calzatura di sicurezza RUTILIO







Caratteristiche

- **Tipologia:** S3 HRO
- **Certificazione:** UNI EN ISO 20345:2012
- **Tomaia:** pelle traspirante idrorepellente
- **Fodera:** tessuto PLASMAFEEL
- **Soletta:** termoformata Fusstatic estraibile, antibatterica ed assorbente
- **Suola:** poliuretano-gomma PU/gomma
- **Puntale:** Power Cap fibra di vetro (200J)
- **Lamina:** composito Texon EnigmaZero HT2
- **Settore di utilizzo:** metalmeccanico, industria pesante (acciaierie, saldatura, ecc.)

Codice	Modello	Misura		€ / cad.
ANRUT0010100038	basso	38	1	**130,60**
ANRUT0010100039	basso	39	1	**130,60**
ANRUT0010100040	basso	40	1	**130,60**
ANRUT0010100041	basso	41	1	**130,60**
ANRUT0010100042	basso	42	1	**130,60**
ANRUT0010100043	basso	43	1	**130,60**
ANRUT0010100044	basso	44	1	**130,60**
ANRUT0010100045	basso	45	1	**130,60**
ANRUT0010100046	basso	46	1	**130,60**
ANRUT0010100047	basso	47	1	**130,60**
ANRUT0010100048	basso	48	1	**130,60**

Stivale in PVC verde con suola nera



Caratteristiche

Stivale con tomaia realizzata in PVC esente da ftalati, colore verde. Suola realizzata in PVC esente da ftalati, colore nero. Ideale per uso giardinaggio e tempo libero. Disponibile nella versione al ginocchio o tronchetto.

Codice	Modello	Misura		€ / cad.
AN001030100VN36	al ginocchio	36	1	**a richiesta**
AN001030100VN37	al ginocchio	37	1	**a richiesta**
AN001030100VN38	al ginocchio	38	1	**a richiesta**
AN001030100VN39	al ginocchio	39	1	**a richiesta**
AN001030100VN40	al ginocchio	40	1	**a richiesta**
AN001030100VN41	al ginocchio	41	1	**a richiesta**
AN001030100VN42	al ginocchio	42	1	**a richiesta**
AN001030100VN43	al ginocchio	43	1	**a richiesta**
AN001030100VN44	al ginocchio	44	1	**a richiesta**
AN001030100VN45	al ginocchio	45	1	**a richiesta**
AN001030100VN46	al ginocchio	46	1	**a richiesta**
AN001030100VN47	al ginocchio	47	1	**a richiesta**
AN001030200VN36	tronchetto	36	1	**a richiesta**
AN001030200VN37	tronchetto	37	1	**a richiesta**
AN001030200VN38	tronchetto	38	1	**a richiesta**
AN001030200VN39	tronchetto	39	1	**a richiesta**
AN001030200VN40	tronchetto	40	1	**a richiesta**
AN001030200VN41	tronchetto	41	1	**a richiesta**
AN001030200VN42	tronchetto	42	1	**a richiesta**
AN001030200VN43	tronchetto	43	1	**a richiesta**
AN001030200VN44	tronchetto	44	1	**a richiesta**
AN001030200VN45	tronchetto	45	1	**a richiesta**
AN001030200VN46	tronchetto	46	1	**a richiesta**
AN001030200VN47	tronchetto	47	1	**a richiesta**

Stivale in PVC verde con suola para



Caratteristiche

Stivale in PVC con alta percentuale di gomma nitrilica, colore verde. Fodera in poliestere. Suola realizzata in PVC con alta percentuale di gomma nitrilica. Particolare resistenza a grassi, olii vegetali, acidi, animali. Disponibile nella versione al ginocchio o tronchetto. DPI categoria 2.

Codice	Modello	Misura		€ / cad.
AN001030100VP39	al ginocchio	39	1	**a richiesta**
AN001030100VP40	al ginocchio	40	1	**a richiesta**
AN001030100VP41	al ginocchio	41	1	**a richiesta**
AN001030100VP42	al ginocchio	42	1	**a richiesta**
AN001030100VP43	al ginocchio	43	1	**a richiesta**
AN001030100VP44	al ginocchio	44	1	**a richiesta**
AN001030100VP45	al ginocchio	45	1	**a richiesta**
AN001030100VP46	al ginocchio	46	1	**a richiesta**
AN001030100VP47	al ginocchio	47	1	**a richiesta**
AN001030100VP48	al ginocchio	48	1	**a richiesta**
AN001030200VP36	tronchetto	36	1	**a richiesta**
AN001030200VP37	tronchetto	37	1	**a richiesta**
AN001030200VP38	tronchetto	38	1	**a richiesta**
AN001030200VP39	tronchetto	39	1	**a richiesta**
AN001030200VP40	tronchetto	40	1	**a richiesta**
AN001030200VP41	tronchetto	41	1	**a richiesta**
AN001030200VP42	tronchetto	42	1	**a richiesta**
AN001030200VP43	tronchetto	43	1	**a richiesta**
AN001030200VP44	tronchetto	44	1	**a richiesta**
AN001030200VP45	tronchetto	45	1	**a richiesta**
AN001030200VP46	tronchetto	46	1	**a richiesta**
AN001030200VP47	tronchetto	47	1	**a richiesta**
AN001030200VP48	tronchetto	48	1	**a richiesta**

Stivale in PVC marrone con suola para



Caratteristiche

Stivale in PVC con alta percentuale di gomma nitrilica, colore marrone. Fodera in poliestere. Suola realizzata in PVC con alta percentuale di gomma nitrilica. Particolare resistenza a grassi, olii vegetali, acidi, animali. Disponibile nella versione al ginocchio o tronchetto. DPI categoria 2.

Codice	Modello	Misura		€ / cad.
AN001030100MP39	al ginocchio	39	1	**a richiesta**
AN001030100MP40	al ginocchio	40	1	**a richiesta**
AN001030100MP41	al ginocchio	41	1	**a richiesta**
AN001030100MP42	al ginocchio	42	1	**a richiesta**
AN001030100MP43	al ginocchio	43	1	**a richiesta**
AN001030100MP44	al ginocchio	44	1	**a richiesta**
AN001030100MP45	al ginocchio	45	1	**a richiesta**
AN001030100MP46	al ginocchio	46	1	**a richiesta**
AN001030100MP47	al ginocchio	47	1	**a richiesta**
AN001030100MP48	al ginocchio	48	1	**a richiesta**
AN001030200MP39	tronchetto	39	1	**a richiesta**
AN001030200MP40	tronchetto	40	1	**a richiesta**
AN001030200MP41	tronchetto	41	1	**a richiesta**
AN001030200MP42	tronchetto	42	1	**a richiesta**
AN001030200MP43	tronchetto	43	1	**a richiesta**
AN001030200MP44	tronchetto	44	1	**a richiesta**
AN001030200MP45	tronchetto	45	1	**a richiesta**
AN001030200MP46	tronchetto	46	1	**a richiesta**
AN001030200MP47	tronchetto	47	1	**a richiesta**
AN001030200MP48	tronchetto	48	1	**a richiesta**

Stivale in PVC nero con suola para



Caratteristiche

Stivale in PVC con alta percentuale di gomma nitrilica, colore nero. Fodera in poliestere. Suola realizzata in PVC con alta percentuale di gomma nitrilica. Particolare resistenza a grassi, olii vegetali, acidi, animali. Disponibile nella versione al ginocchio. DPI categoria 2.

Codice	Modello	Misura		€ / cad.
AN001030100NP36	al ginocchio	36	1	**a richiesta**
AN001030100NP37	al ginocchio	37	1	**a richiesta**
AN001030100NP38	al ginocchio	38	1	**a richiesta**
AN001030100NP39	al ginocchio	39	1	**a richiesta**
AN001030100NP40	al ginocchio	40	1	**a richiesta**
AN001030100NP41	al ginocchio	41	1	**a richiesta**
AN001030100NP42	al ginocchio	42	1	**a richiesta**
AN001030100NP43	al ginocchio	43	1	**a richiesta**
AN001030100NP44	al ginocchio	44	1	**a richiesta**
AN001030100NP45	al ginocchio	45	1	**a richiesta**
AN001030100NP46	al ginocchio	46	1	**a richiesta**
AN001030100NP47	al ginocchio	47	1	**a richiesta**

Polo manica corta REGULAR



Caratteristiche

Polo manica corta, 100% cotone piquet, 170 gr/mq. Abbottonatura con bottoni e occhielli, spacchi laterali, reflex termosaldato. Taglie da XS a 3XL. Colori disponibili: blu, grigio, nero. Certificazioni: CE UNI EN ISO 13688.

Codice	Taglia	Colore		€ / cad.
AL0300100R0XS0B	XS	blu	1	**32,70**
AL0300100R00S0B	S	blu	1	**32,70**
AL0300100R00M0B	M	blu	1	**32,70**
AL0300100R00L0B	L	blu	1	**32,70**
AL0300100R0XL0B	XL	blu	1	**32,70**
AL0300100R2XL0B	2XL	blu	1	**32,70**
AL0300100R3XL0B	3XL	blu	1	**32,70**
AL0300100R0XS0G	XS	grigio	1	**32,70**
AL0300100R00S0G	S	grigio	1	**32,70**
AL0300100R00M0G	M	grigio	1	**32,70**
AL0300100R00L0G	L	grigio	1	**32,70**
AL0300100R0XL0G	XL	grigio	1	**32,70**
AL0300100R2XL0G	2XL	grigio	1	**32,70**
AL0300100R3XL0G	3XL	grigio	1	**32,70**
AL0300100R0XS0N	XS	nero	1	**32,70**
AL0300100R00S0N	S	nero	1	**32,70**
AL0300100R00M0N	M	nero	1	**32,70**
AL0300100R00L0N	L	nero	1	**32,70**
AL0300100R0XL0N	XL	nero	1	**32,70**
AL0300100R2XL0N	2XL	nero	1	**32,70**
AL0300100R3XL0N	3XL	nero	1	**32,70**

Felpa REGULAR



Caratteristiche

Felpa, 80% cotone, 20% poliestere, 300 gr/mq. Apertura con zip, tasche laterali, collo, polsini e fondo in costina, dettagli reflex, reflex termosaldato. Taglie da XS a 3XL. Colori disponibili: blu, grigio, nero. Certificazioni: CE UNI EN ISO 13688.

Codice	Taglia	Colore		€ / cad.
AL0300200R0XS0B	XS	blu	1	**58,50**
AL0300200R00S0B	S	blu	1	**58,50**
AL0300200R00M0B	M	blu	1	**58,50**
AL0300200R00L0B	L	blu	1	**58,50**
AL0300200R0XL0B	XL	blu	1	**58,50**
AL0300200R2XL0B	2XL	blu	1	**58,50**
AL0300200R3XL0B	3XL	blu	1	**58,50**
AL0300200R0XS0G	XS	grigio	1	**58,50**
AL0300200R00S0G	S	grigio	1	**58,50**
AL0300200R00M0G	M	grigio	1	**58,50**
AL0300200R00L0G	L	grigio	1	**58,50**
AL0300200R0XL0G	XL	grigio	1	**58,50**
AL0300200R2XL0G	2XL	grigio	1	**58,50**
AL0300200R3XL0G	3XL	grigio	1	**58,50**
AL0300200R0XS0N	XS	nero	1	**58,50**
AL0300200R00S0N	S	nero	1	**58,50**
AL0300200R00M0N	M	nero	1	**58,50**
AL0300200R00L0N	L	nero	1	**58,50**
AL0300200R0XL0N	XL	nero	1	**58,50**
AL0300200R2XL0N	2XL	nero	1	**58,50**
AL0300200R3XL0N	3XL	nero	1	**58,50**

Giubbino REGULAR



Caratteristiche

Giubbino, 98% cotone, 2% elastan, 250 gr/mq. Abbottonatura nascosta con zip e bottoni a pressione, taschino porta penne e porta cellulare, polsini con bottoni a pressione, inserti in costina su giromaniche posteriore, salvareni, tessuto stretch, reflex termosaldato, dettagli reflex. Taglie da XS a 3XL. Colori disponibili: blu, grigio, nero. Certificazioni: CE UNI EN ISO 13688.

Codice	Taglia	Colore		€ / cad.
AL0300500R0XS0B	XS	blu	1	**77,10**
AL0300500R00S0B	S	blu	1	**77,10**
AL0300500R00M0B	M	blu	1	**77,10**
AL0300500R00L0B	L	blu	1	**77,10**
AL0300500R0XL0B	XL	blu	1	**77,10**
AL0300500R2XL0B	2XL	blu	1	**77,10**
AL0300500R3XL0B	3XL	blu	1	**77,10**
AL0300500R0XS0G	XS	grigio	1	**77,10**
AL0300500R00S0G	S	grigio	1	**77,10**
AL0300500R00M0G	M	grigio	1	**77,10**
AL0300500R00L0G	L	grigio	1	**77,10**
AL0300500R0XL0G	XL	grigio	1	**77,10**
AL0300500R2XL0G	2XL	grigio	1	**77,10**
AL0300500R3XL0G	3XL	grigio	1	**77,10**
AL0300500R0XS0N	XS	nero	1	**77,10**
AL0300500R00S0N	S	nero	1	**77,10**
AL0300500R00M0N	M	nero	1	**77,10**
AL0300500R00L0N	L	nero	1	**77,10**
AL0300500R0XL0N	XL	nero	1	**77,10**
AL0300500R2XL0N	2XL	nero	1	**77,10**
AL0300500R3XL0N	3XL	nero	1	**77,10**

Bomber REGULAR



Caratteristiche

Bomber, 100% poliestere spalmanto PVC, 270 gr/mq. Interno in pile 100% poliestere, 230 gr/mq. Apertura con zip, polsini e fondo in costina, taschino porta penne e porta cellulare su manica destra, tasche frontali chiuse con zip, taschini interni chiusi con zip, tasca porta cellulare interna chiusa con pattina e velcro, dettagli reflex, reflex termosaldato. Taglie da XS a 3XL. Colori disponibili: blu e grigio. Certificazioni: CE UNI EN ISO 13688.

Codice	Taglia	Colore		€ / cad.
AL0300600R0XS0B	XS	blu	1	**83,40**
AL0300600R00S0B	S	blu	1	**83,40**
AL0300600R00M0B	M	blu	1	**83,40**
AL0300600R00L0B	L	blu	1	**83,40**
AL0300600R0XL0B	XL	blu	1	**83,40**
AL0300600R2XL0B	2XL	blu	1	**83,40**
AL0300600R3XL0B	3XL	blu	1	**83,40**
AL0300600R0XS0G	XS	grigio	1	**83,40**
AL0300600R00S0G	S	grigio	1	**83,40**
AL0300600R00M0G	M	grigio	1	**83,40**
AL0300600R00L0G	L	grigio	1	**83,40**
AL0300600R0XL0G	XL	grigio	1	**83,40**
AL0300600R2XL0G	2XL	grigio	1	**83,40**
AL0300600R3XL0G	3XL	grigio	1	**83,40**

Shorts REGULAR



Caratteristiche

Shorts, 98% cotone, 2% elastan, 250 gr/mq. Abbottonatura con zip e bottone chiodo, passanti in vita, elastico sui fianchi, salvareni, tasche frontali, tasche laterali con soffietto chiuse con pattina e bottoni a pressione, taschino posteriore, apertura nella pattina della tasca laterale destra posteriore per passaggio porta metro, tessuto stretch, dettagli reflex, reflex termosaldato. Taglie da XS a 3XL. Colori disponibili: blu, grigio, nero. Certificazioni: CE UNI EN ISO 13688.

Codice	Taglia	Colore		€ / cad.
AL0300300R0XS0B	XS	blu	1	**51,60**
AL0300300R00S0B	S	blu	1	**51,60**
AL0300300R00M0B	M	blu	1	**51,60**
AL0300300R00L0B	L	blu	1	**51,60**
AL0300300R0XL0B	XL	blu	1	**51,60**
AL0300300R2XL0B	2XL	blu	1	**51,60**
AL0300300R3XL0B	3XL	blu	1	**51,60**
AL0300300R0XS0G	XS	grigio	1	**51,60**
AL0300300R00S0G	S	grigio	1	**51,60**
AL0300300R00M0G	M	grigio	1	**51,60**
AL0300300R00L0G	L	grigio	1	**51,60**
AL0300300R0XL0G	XL	grigio	1	**51,60**
AL0300300R2XL0G	2XL	grigio	1	**51,60**
AL0300300R3XL0G	3XL	grigio	1	**51,60**
AL0300300R0XS0N	XS	nero	1	**51,60**
AL0300300R00S0N	S	nero	1	**51,60**
AL0300300R00M0N	M	nero	1	**51,60**
AL0300300R00L0N	L	nero	1	**51,60**
AL0300300R0XL0N	XL	nero	1	**51,60**
AL0300300R2XL0N	2XL	nero	1	**51,60**
AL0300300R3XL0N	3XL	nero	1	**51,60**

Pantaloni REGULAR



Caratteristiche

Pantaloni, 98% cotone, 2% elastan, 250 gr/mq. Abbottonatura con zip e bottone chiodo, passanti in vita, elastico sui fianchi, salvareni, tasche frontali, tasche laterali con soffietto chiuse con pattina e bottoni a pressione, taschino posteriore, apertura nella pattina della tasca laterale destra posteriore per passaggio porta metro, tessuto stretch, tessuto doppio su zona ginocchia, dettagli reflex, reflex termosaldato. Taglie da XS a 3XL. Colori disponibili: blu, grigio, nero. Certificazioni: CE UNI EN ISO 13688.

Codice	Taglia	Colore		€ / cad.
AL0300400R0XS0B	XS	blu	1	**70,80**
AL0300400R00S0B	S	blu	1	**70,80**
AL0300400R00M0B	M	blu	1	**70,80**
AL0300400R00L0B	L	blu	1	**70,80**
AL0300400R0XL0B	XL	blu	1	**70,80**
AL0300400R2XL0B	2XL	blu	1	**70,80**
AL0300400R3XL0B	3XL	blu	1	**70,80**
AL0300400R0XS0G	XS	grigio	1	**70,80**
AL0300400R00S0G	S	grigio	1	**70,80**
AL0300400R00M0G	M	grigio	1	**70,80**
AL0300400R00L0G	L	grigio	1	**70,80**
AL0300400R0XL0G	XL	grigio	1	**70,80**
AL0300400R2XL0G	2XL	grigio	1	**70,80**
AL0300400R3XL0G	3XL	grigio	1	**70,80**
AL0300400R0XS0N	XS	nero	1	**70,80**
AL0300400R00S0N	S	nero	1	**70,80**
AL0300400R00M0N	M	nero	1	**70,80**
AL0300400R00L0N	L	nero	1	**70,80**
AL0300400R0XL0N	XL	nero	1	**70,80**
AL0300400R2XL0N	2XL	nero	1	**70,80**
AL0300400R3XL0N	3XL	nero	1	**70,80**

Giubbino EASY



Caratteristiche

Giubbino, 98% cotone, 2% elastan, 240 gr/mq. Abbottonatura nascosta con bottoni a pressione, taschini chiusi con pattina e bottoni a pressione, tasca porta penne su taschino destro, tasche frontali, predisposizione per porta badge staccabile su taschino destro, elastico sui polsi, elastico sui fianchi, salvareni, dettagli reflex, tessuto a contrasto. Taglie da XS a 3XL. Colori disponibili: blu e grigio. Certificazione: CE UNI EN ISO 13688.

Codice	Taglia	Colore		€ / cad.
AL0200400E0XS0B	XS	blu	1	**58,50**
AL0200400E00S0B	S	blu	1	**58,50**
AL0200400E00M0B	M	blu	1	**58,50**
AL0200400E00L0B	L	blu	1	**58,50**
AL0200400E0XL0B	XL	blu	1	**58,50**
AL0200400E2XL0B	2XL	blu	1	**58,50**
AL0200400E3XL0B	3XL	blu	1	**58,50**
AL0200400E0XS0G	XS	grigio	1	**58,50**
AL0200400E00S0G	S	grigio	1	**58,50**
AL0200400E00M0G	M	grigio	1	**58,50**
AL0200400E00L0G	L	grigio	1	**58,50**
AL0200400E0XL0G	XL	grigio	1	**58,50**
AL0200400E2XL0G	2XL	grigio	1	**58,50**
AL0200400E3XL0G	3XL	grigio	1	**58,50**

Pantaloni EASY



Caratteristiche

Pantaloni, 98% cotone, 2% elastan, 240 gr/mq. Apertura con zip e bottone, passanti in vita, elastico sui fianchi, tasche davanti, tasche laterali chiuse con pattina e bottoni a pressione, tasca posteriore chiusa con pattina e bottoni a pressione, tasca porta metro, porta martello, predisposizione per porta badge staccabile su tasca laterale destra, tessuto stretch, tessuto doppio su zona ginocchia, dettagli reflex, tessuto in contrasto. Taglie da XXS a 3XL. Colori disponibili: blu e grigio. Certificazione: CE UNI EN ISO 13688.

Codice	Taglia	Colore		€ / cad.
AL0200100EXXS0B	XXS	blu	1	**55,50**
AL0200100E0XS0B	XS	blu	1	**55,50**
AL0200100E00S0B	S	blu	1	**55,50**
AL0200100E00M0B	M	blu	1	**55,50**
AL0200100E00L0B	L	blu	1	**55,50**
AL0200100E0XL0B	XL	blu	1	**55,50**
AL0200100E2XL0B	2XL	blu	1	**55,50**
AL0200100E3XL0B	3XL	blu	1	**55,50**
AL0200100EXXS0G	XXS	grigio	1	**55,50**
AL0200100E0XS0G	XS	grigio	1	**55,50**
AL0200100E00S0G	S	grigio	1	**55,50**
AL0200100E00M0G	M	grigio	1	**55,50**
AL0200100E00L0G	L	grigio	1	**55,50**
AL0200100E0XL0G	XL	grigio	1	**55,50**
AL0200100E2XL0G	2XL	grigio	1	**55,50**
AL0200100E3XL0G	3XL	grigio	1	**55,50**

Salopette EASY



Caratteristiche

Salopette, 98% cotone, 2% elastan, 240 gr/mq. Apertura con zip, aperture laterali con bottoni e occhielli, bretelle elasticizzate regolabili con gancio ad incastro, tasca su pettorina davanti chiusa con pattina e bottoni a pressione, tasca porta penne su tasca pettorina, tasche laterali chiuse con pattina e bottoni a pressione, predisposizione per porta badge su tasca laterale destra, tasca porta metro, porta martello, tasca posteriore chiusa con pattina e bottoni a pressione, elastico posteriore, dettagli reflex, tessuto in contrasto, tessuto doppio su zona ginocchia, dettagli a contrasto. Taglie da XS a 3XL. Colori disponibili: blu e grigio. Certificazione: CE UNI EN ISO 13688.

Codice	Taglia	Colore		€ / cad.
AL0200200E0XS0B	XS	blu	1	**67,50**
AL0200200E00S0B	S	blu	1	**67,50**
AL0200200E00M0B	M	blu	1	**67,50**
AL0200200E00L0B	L	blu	1	**67,50**
AL0200200E0XL0B	XL	blu	1	**67,50**
AL0200200E2XL0B	2XL	blu	1	**67,50**
AL0200200E3XL0B	3XL	blu	1	**67,50**
AL0200200E0XS0G	XS	grigio	1	**67,50**
AL0200200E00S0G	S	grigio	1	**67,50**
AL0200200E00M0G	M	grigio	1	**67,50**
AL0200200E00L0G	L	grigio	1	**67,50**
AL0200200E0XL0G	XL	grigio	1	**67,50**
AL0200200E2XL0G	2XL	grigio	1	**67,50**
AL0200200E3XL0G	3XL	grigio	1	**67,50**

Tuta EASY



Caratteristiche

Tuta, 98% cotone, 2% elastan, 240 gr/mq. Abbottonatura nascosta con zip a doppio cursore e bottoni a pressione, apertura laterale con bottoni a pressione, taschini chiusi con pattina e bottoni a pressione, tasca porta penne su taschino destro , tasche laterali chiuse con pattina e bottoni a pressione, tasca posteriore destra chiusa con pattina e bottoni a pressione, porta martello, tasca porta metro, predisposizione per porta badge staccabile su tasca laterale destra, elastico sui polsi, elastico posteriore, dettagli reflex, tessuto doppio su zona ginocchia, dettagli a contrasto. Taglie da XS a 3XL. Colori disponibili: blu e grigio. Certificazione: CE UNI EN ISO 13688.

Codice	Taglia	Colore		€ / cad.
AL0200300E0XS0B	XS	blu	1	**80,70**
AL0200300E00S0B	S	blu	1	**80,70**
AL0200300E00M0B	M	blu	1	**80,70**
AL0200300E00L0B	L	blu	1	**80,70**
AL0200300E0XL0B	XL	blu	1	**80,70**
AL0200300E2XL0B	2XL	blu	1	**80,70**
AL0200300E3XL0B	3XL	blu	1	**80,70**
AL0200300E0XS0G	XS	grigio	1	**80,70**
AL0200300E00S0G	S	grigio	1	**80,70**
AL0200300E00M0G	M	grigio	1	**80,70**
AL0200300E00L0G	L	grigio	1	**80,70**
AL0200300E0XL0G	XL	grigio	1	**80,70**
AL0200300E2XL0G	2XL	grigio	1	**80,70**
AL0200300E3XL0G	3XL	grigio	1	**80,70**

T-shirt manica corta STYLE



Caratteristiche

T-shirt manica corta, 80% poliestere, 20% cotone, 170 gr/mq. Collo in costina, fettuccia interno collo a contrasto, carrè davanti, tagli sagomati, piping a contrasto, cuciture a contrasto, inserti in tessuto traspirante. Taglie da XS a 4XL. Colori disponibili: blu e grigio. Certificazione: CE UNI EN ISO 13688.

Codice	Taglia	Colore		€ / cad.
AL0100100S0XS0B	XS	blu	1	**35,85**
AL0100100S00S0B	S	blu	1	**35,85**
AL0100100S00M0B	M	blu	1	**35,85**
AL0100100S00L0B	L	blu	1	**35,85**
AL0100100S0XL0B	XL	blu	1	**35,85**
AL0100100S2XL0B	2XL	blu	1	**35,85**
AL0100100S3XL0B	3XL	blu	1	**35,85**
AL0100100S4XL0B	4XL	blu	1	**35,85**
AL0100100S0XS0G	XS	grigio	1	**35,85**
AL0100100S00S0G	S	grigio	1	**35,85**
AL0100100S00M0G	M	grigio	1	**35,85**
AL0100100S00L0G	L	grigio	1	**35,85**
AL0100100S0XL0G	XL	grigio	1	**35,85**
AL0100100S2XL0G	2XL	grigio	1	**35,85**
AL0100100S3XL0G	3XL	grigio	1	**35,85**
AL0100100S4XL0G	4XL	grigio	1	**35,85**

Polo manica corta STYLE



Caratteristiche

Polo manica corta, 80% poliestere, 20% cotone, 170 gr/mq. Apertura con bottoni e occhielli, collo in costina, fettuccia interno collo a contrasto, carrè davanti, tagli sagomati, piping a contrasto, cuciture a contrasto, inserti in tessuto traspirante. Taglie da XS a 3XL. Colori disponibili: blu e grigio. Certificazione: CE UNI EN ISO 13688.

Codice	Taglia	Colore		€ / cad.
AL0100200S0XS0B	XS	blu	1	**41,85**
AL0100200S00S0B	S	blu	1	**41,85**
AL0100200S00M0B	M	blu	1	**41,85**
AL0100200S00L0B	L	blu	1	**41,85**
AL0100200S0XL0B	XL	blu	1	**41,85**
AL0100200S2XL0B	2XL	blu	1	**41,85**
AL0100200S3XL0B	3XL	blu	1	**41,85**
AL0100200S0XS0G	XS	grigio	1	**41,85**
AL0100200S00S0G	S	grigio	1	**41,85**
AL0100200S00M0G	M	grigio	1	**41,85**
AL0100200S00L0G	L	grigio	1	**41,85**
AL0100200S0XL0G	XL	grigio	1	**41,85**
AL0100200S2XL0G	2XL	grigio	1	**41,85**
AL0100200S3XL0G	3XL	grigio	1	**41,85**

Giubbino softshell STYLE



Caratteristiche

Giubbino softshell, 96% poliestere, 4% elastan, 320 gr/mq. Apertura con zip, interno cappuccio in rete traspirante, zip a contrasto, tasche chiuse da zip, travette di rinforzo a contrasto, tiretti zip gommati, tessuto stretch con stampa rifrangente, inserti in tessuto reflex elasticizzati. Taglie da XS a 3XL. Colori disponibili: blu e nero. Certificazione: CE UNI EN ISO 13688.

Codice	Taglia	Colore		€ / cad.
AL0100500S0XS0B	XS	blu	1	**98,40**
AL0100500S00S0B	S	blu	1	**98,40**
AL0100500S00M0B	M	blu	1	**98,40**
AL0100500S00L0B	L	blu	1	**98,40**
AL0100500S0XL0B	XL	blu	1	**98,40**
AL0100500S2XL0B	2XL	blu	1	**98,40**
AL0100500S3XL0B	3XL	blu	1	**98,40**
AL0100500S0XS0N	XS	nero	1	**98,40**
AL0100500S00S0N	S	nero	1	**98,40**
AL0100500S00M0N	M	nero	1	**98,40**
AL0100500S00L0N	L	nero	1	**98,40**
AL0100500S0XL0N	XL	nero	1	**98,40**
AL0100500S2XL0N	2XL	nero	1	**98,40**
AL0100500S3XL0N	3XL	nero	1	**98,40**

Bermuda STYLE



Caratteristiche

Bermuda, 90% poliammide, 10% elastan, 190 gr/mq. Abbottonatura con zip e bottone, passanti in vita, tasche interne, tasca chiusa con zip a contrasto, tasche laterali chiuse con pattina e bottoni a pressione, tasca in tessuto stretch antiabrasivo, tasca posteriore chiusa con pattina e bottoni a pressione, tasca porta metro, porta martello, elastico dietro, travette di rinforzo a contrasto, tiretti zip gommati, tessuto stretch, inserti in tessuto antiabrasivo. Taglie da XS a 3XL. Colori disponibili: blu e grigio. Certificazione: CE UNI EN ISO 13688.

Codice	Taglia	Colore		€ / cad.
AL0100300S0XS0B	XS	blu	1	**68,10**
AL0100300S00S0B	S	blu	1	**68,10**
AL0100300S00M0B	M	blu	1	**68,10**
AL0100300S00L0B	L	blu	1	**68,10**
AL0100300S0XL0B	XL	blu	1	**68,10**
AL0100300S2XL0B	2XL	blu	1	**68,10**
AL0100300S3XL0B	3XL	blu	1	**68,10**
AL0100300S0XS0G	XS	grigio	1	**68,10**
AL0100300S00S0G	S	grigio	1	**68,10**
AL0100300S00M0G	M	grigio	1	**68,10**
AL0100300S00L0G	L	grigio	1	**68,10**
AL0100300S0XL0G	XL	grigio	1	**68,10**
AL0100300S2XL0G	2XL	grigio	1	**68,10**
AL0100300S3XL0G	3XL	grigio	1	**68,10**

Pantaloni STYLE



Caratteristiche

Pantaloni, 90% poliammide, 10% elastan, 240 gr/mq. Abbottonatura con zip e bottone, passanti in vita, tasche interne, tasca chiusa con zip a contrasto, tasca laterale chiusa con pattina e bottoni a pressione, tasca posteriore chiusa con pattina e bottoni a pressione, tasca porta metro, porta martello, elastico dietro, travette di rinforzo a contrasto, tiretti zip gommati, tessuto stretch, inserti in tessuto antiabrasivo, inserti in tessuto reflex elasticizzato. Taglie da XS a 3XL. Colori disponibili: blu e grigio. Certificazione: CE UNI EN ISO 13688.

Codice	Taglia	Colore		€ / cad.
AL0100400S0XS0B	XS	blu	1	**93,00**
AL0100400S00S0B	S	blu	1	**93,00**
AL0100400S00M0B	M	blu	1	**93,00**
AL0100400S00L0B	L	blu	1	**93,00**
AL0100400S0XL0B	XL	blu	1	**93,00**
AL0100400S2XL0B	2XL	blu	1	**93,00**
AL0100400S3XL0B	3XL	blu	1	**93,00**
AL0100400S0XS0G	XS	grigio	1	**93,00**
AL0100400S00S0G	S	grigio	1	**93,00**
AL0100400S00M0G	M	grigio	1	**93,00**
AL0100400S00L0G	L	grigio	1	**93,00**
AL0100400S0XL0G	XL	grigio	1	**93,00**
AL0100400S2XL0G	2XL	grigio	1	**93,00**
AL0100400S3XL0G	3XL	grigio	1	**93,00**

Pantaloni LIGHT STYLE



Caratteristiche

Pantaloni, 90% poliammide, 10% elastan, 190 gr/mq. Abbottonatura con zip e bottone, passanti in vita, tasche interne, tasca chiusa con zip a contrasto, tasca laterale chiusa con pattina e bottoni a pressione, tasca posteriore chiusa con pattina e bottoni a pressione, tasca porta metro, porta martello, elastico dietro, travette di rinforzo a contrasto, tiretti zip gommati, tessuto stretch, inserti in tessuto antiabrasivo, inserti in tessuto reflex elasticizzato. Taglie da XS a 3XL. Colori disponibili: blu e grigio. Certificazione: CE UNI EN ISO 13688.

Codice	Taglia	Colore		€ / cad.
AL01004L0S0XS0B	XS	blu	1	**87,00**
AL01004L0S00S0B	S	blu	1	**87,00**
AL01004L0S00M0B	M	blu	1	**87,00**
AL01004L0S00L0B	L	blu	1	**87,00**
AL01004L0S0XL0B	XL	blu	1	**87,00**
AL01004L0S2XL0B	2XL	blu	1	**87,00**
AL01004L0S3XL0B	3XL	blu	1	**87,00**
AL01004L0S0XS0G	XS	grigio	1	**87,00**
AL01004L0S00S0G	S	grigio	1	**87,00**
AL01004L0S00M0G	M	grigio	1	**87,00**
AL01004L0S00L0G	L	grigio	1	**87,00**
AL01004L0S0XL0G	XL	grigio	1	**87,00**
AL01004L0S2XL0G	2XL	grigio	1	**87,00**
AL01004L0S3XL0G	3XL	grigio	1	**87,00**

Gilet multitasche estivo



Caratteristiche

Gilet multitasche estivo, 65% poliestere, 35% cotone, 210 gr/mq. Apertura con zip, carrè davanti, piping reflex, tasca porta cellulare, taschino chiuso da pattina e velcro, velcro porta badge, tasche chiuse con zip, tasche applicate chiuse con pattina e velcro, rete traspirante interna. Taglie da S a 3XL. Colori disponibili: blu e grigio. Certificazioni: CE UNI EN IS0 13688.

Codice	Taglia	Colore		€ / cad.
AL0400100E00S0B	S	blu	1	**43,50**
AL0400100E00M0B	M	blu	1	**43,50**
AL0400100E00L0B	L	blu	1	**43,50**
AL0400100E0XL0B	XL	blu	1	**43,50**
AL0400100E2XL0B	2XL	blu	1	**43,50**
AL0400100E3XL0B	3XL	blu	1	**43,50**
AL0400100E00S0G	S	grigio	1	**43,50**
AL0400100E00M0G	M	grigio	1	**43,50**
AL0400100E00L0G	L	grigio	1	**43,50**
AL0400100E0XL0G	XL	grigio	1	**43,50**
AL0400100E2XL0G	2XL	grigio	1	**43,50**
AL0400100E3XL0G	3XL	grigio	1	**43,50**

Gilet multitasche invernale



Caratteristiche

Gilet multitasche invernale, 100% poliestere, imbottitura ovatta. Foderato, abbottonatura con zip e bottoni a pressione, taschino frontale con porta penne, tasca porta cellulare, tasche chiuse con zip, tasche chiuse con pattina e velcro, tasche laterali, tasca interna frontale con velcro, elastico giromanica, porta badge su taschino sinistro con aletta a scomparsa, elastico sui fianchi. Taglie da S a 3XL. Colori disponibili: blu e grigio. Certificazioni: CE UNI EN ISO 13688.

Codice	Taglia	Colore		€ / cad.
AL0400200E00S0B	S	blu	1	**48,60**
AL0400200E00M0B	M	blu	1	**48,60**
AL0400200E00L0B	L	blu	1	**48,60**
AL0400200E0XL0B	XL	blu	1	**48,60**
AL0400200E2XL0B	2XL	blu	1	**48,60**
AL0400200E3XL0B	3XL	blu	1	**48,60**
AL0400200E00S0G	S	grigio	1	**48,60**
AL0400200E00M0G	M	grigio	1	**48,60**
AL0400200E00L0G	L	grigio	1	**48,60**
AL0400200E0XL0G	XL	grigio	1	**48,60**
AL0400200E2XL0G	2XL	grigio	1	**48,60**
AL0400200E3XL0G	3XL	grigio	1	**48,60**

Tuta monouso in polipropilene



Caratteristiche

Tuta monouso tipo 5-6 in TNT polipropilene microporoso traspirante, con cappuccio, polsini elastici, cerniera frontale, elastico in vita. Ideale per la protezione contro sostanze pericolose, contaminazione, protezione contro le particelle secche e gli spruzzi di sostanze a bassa pericolosità. DPI categoria 3.

Codice	Taglia		€ / cad.
AN0010303000000M	M	1	**a richiesta**
AN0010303000000L	L	1	**a richiesta**
AN00103030000XL	XL	1	**a richiesta**
AN00103030002XL	2XL	1	**a richiesta**

Guanti in poliestere con rivestimento in poliuretano



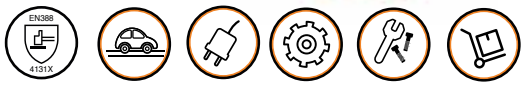

Caratteristiche

Guanti in filo continuo 13 gauge di poliestere con spalmatura in poliuretano a trama liscia, dorso areato, rivestimento su palmo e punta delle dita in poliuretano, polsino elastico bordato, colore grigio. Per uso professionale, per attività che richiedono un'ottima presa in ambienti asciutti e non in presenza di sostanze oleose o grasse. Indicati per meccanica leggera, elettronica, aziende automobilistiche, bricolage, assemblaggio, manutenzioni in generale, operazioni di logistica e magazzino. DPI categoria 2.

Codice	Taglia		€ / cad.
AN0010304040006	6	1	**a richiesta**
AN0010304040007	7	1	**a richiesta**
AN0010304040008	8	1	**a richiesta**
AN0010304040009	9	1	**a richiesta**
AN0010304040010	10	1	**a richiesta**
AN0010304040011	11	1	**a richiesta**

Guanti antitaglio in polietilene con rivestimento in poliuretano





Caratteristiche

Guanti antitaglio in maglia 13 gauge in polietilene ad altissimo peso molecolare e fibra di vetro, rivestiti interamente in poliuretano su palmo e punta delle dita, manichetta elasticizzata lunghezza 8cm, colore grigio melange. Per uso professionale, indicati in tutti gli ambienti e luoghi di lavoro nei quali deve essere garantito il massimo livello di protezione da rischi di tagli alle mani. Adatti per attività di stampaggio, per la manipolazione di lamine metalliche e lastre di vetro pericolose, riciclaggio di metalli, gestione dei rifiuti, lavorazione del legno. Ideali anche per l'industria automobilistica, aeronautica, ferroviaria, navale ma anche per attività di assemblaggio in generale. DPI categoria 2.

Codice	Taglia		€ / cad.
AN0010304030007	7	1	**a richiesta**
AN0010304030008	8	1	**a richiesta**
AN0010304030009	9	1	**a richiesta**
AN0010304030010	10	1	**a richiesta**
AN0010304030011	11	1	**a richiesta**

Guanti in poliestere con rivestimento in nitrile





Caratteristiche

Guanti in filo continuo 13 gauge di poliestere, con rivestimento in nitrile a trama liscia su palmo e punta delle dita, dorso areato, polsino elastico bordato, colore grigio. Per uso professionale, indicati per manutenzioni, operazioni di logistica e magazzino, costruzioni, agricoltura e industria in generale. DPI categoria 2.

Codice	Taglia		€ / cad.
AN0010304110006	6	1	**a richiesta**
AN0010304110007	7	1	**a richiesta**
AN0010304110008	8	1	**a richiesta**
AN0010304110009	9	1	**a richiesta**
AN0010304110010	10	1	**a richiesta**
AN0010304110011	11	1	**a richiesta**

Guanti antifreddo con rivestimento in nitrile





Caratteristiche

Guanti antifreddo, testati a -30°C, in filo continuo 15 gauge di nylon e spandex, con imbottitura in acrilico termico, spalmatura in nitrile microfinish su palmo e punta delle dita, colore nero. Indicati in tutti gli ambienti e luoghi di lavoro freddi. Ideali per l'industria meccanica, edilizia, operazioni di logistica e magazzino in generale. DPI categoria 2.

Codice	Taglia		€ / cad.
AN0010304050008	8	1	**a richiesta**
AN0010304050009	9	1	**a richiesta**
AN0010304050010	10	1	**a richiesta**
AN0010304050011	11	1	**a richiesta**

Guanti in maglia jersey con rivestimento in nitrile



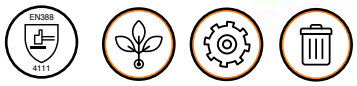

Caratteristiche

Guanti in maglia di cotone jersey grezzo ad alta resistenza, interamente rivestiti in nitrile pesante NBR, manichetta di sicurezza 6 cm, colore blu. Ideali per edilizia, industria meccanica, manipolazione barre acciaio, lamiere, raccolta rifiuti. DPI categoria 2.

Codice	Taglia		€ / cad.
AN0010304060008	8	1	**a richiesta**
AN0010304060009	9	1	**a richiesta**
AN0010304060010	10	1	**a richiesta**

Guanti cotone con rivestimento in nitrile



Caratteristiche

Guanti in maglia di cotone interlock 270 gr/m2, con trattamento Sanitized® certificato, interamente rivestiti in nitrile pesante NBR, manichetta di sicurezza 6 cm, colore verde petrolio. Ideali per edilizia, industria meccanica, raccolta rifiuti. DPI categoria 2.

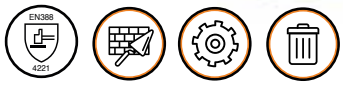

Codice	Taglia		€ / cad.
AN0010304070008	8	1	**a richiesta**
AN0010304070009	9	1	**a richiesta**
AN0010304070010	10	1	**a richiesta**

Guanti in cotone con rivestimento in PVC



Caratteristiche

Guanti con supporto in cotone interlock, interamente resinati in PVC, colore rosso. Ideali in tutti gli ambienti e luoghi di lavoro umidi e nei cantieri. DPI categoria 2.

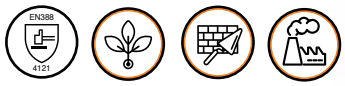

Codice	Taglia	Lunghezza		€ / cad.
AN0010304080027	10	27 cm	1	**a richiesta**
AN0010304080035	10	35 cm	1	**a richiesta**
AN0010304080045	10	45 cm	1	**a richiesta**

Guanti in pelle fiore bovino



Caratteristiche

Guanti completamente in pelle fiore bovino di prima qualità, morbidi e confortevoli, con rinforzo sul dito indice e su parte del palmo/pollice, bordo orlato, elastico al polso sul lato dorso, colore bianco. Ideali per l'industria meccanica, edilizia, agricoltura e lavori di magazzino in generale. DPI categoria 2.



Codice	Taglia		€ / cad.
AN0010304100008	8	1	**a richiesta**
AN0010304100009	9	1	**a richiesta**
AN0010304100010	10	1	**a richiesta**
AN0010304100011	11	1	**a richiesta**

Guanti in pelle crosta bovino



Caratteristiche

Guanti completamente in pelle crosta bovino, con palmo rinforzato, manichetta da 14 cm, colore bianco. Utilizzabili in saldatura. Ideali per l'industria meccanica, edilizia, agricoltura e lavori di magazzino in generale. DPI categoria 3.



Codice	Taglia		€ / cad.
AN0010304090010	10	1	**a richiesta**

Occhiali POLAR-TOP



Caratteristiche

Filtro solare polarizzato PC UV400 grigio, lenti polarizzate per una migliore definizione dei contorni e dei colori senza riflessi; montatura confortevole, completamente avvolgente e resistente, astine e naselli in bicomponente.

Grado di protezione: F
T Resistenza alla temperatura: da -5°C a +55°C
Settori di utilizzo: edilizia e costruzioni, industria generica, industria metalmeccanica.

Codice	Filtro	Normativa		€ / cad.
AN00101EAPOLEY1	PC-UV tested grigio	CE EN 166 - EN 172	1	**51,48**

Occhiali SUN-PLUS



Caratteristiche

Lenti antigraffio e antiappannanti, con filtro solare industriale PC UV400, montatura confortevole, completamente avvolgente e resistente, astine blu trasparenti con prese d'aria.

Certificazione antigraffio: K
Certificazione antiappannamento: N
Grado di protezione: F
T Resistenza alla temperatura: da -5°C a +55°C
Settori di utilizzo: edilizia e costruzioni, industria generica, industria metalmeccanica.

Codice	Filtro	Normativa		€ / cad.
AN00101EPSUNEY1	PC-UV tested	CE EN 166 - EN 172	1	**12,26**

Occhiali WELD-PLUS



Caratteristiche

Filtro per saldatura a gas PC DIN 5, montatura confortevole ed ergonomica, astine di colore verde scuro trasparenti per avere migliore luminosità in ambienti oscuri, e con piccole prese d'aria per permettere un piccolo ricambio di aria in condizioni di forti esposizioni a fonti di calore.

Grado di protezione: F
T Resistenza alla temperatura: da -5°C a +55°C
Settori di utilizzo: industria generica e industria metallurgica, utilizzabili specificatamente durante lavori di saldatura a gas e tecniche affini.

Codice	Filtro	Normativa		€ / cad.
AN00101FLD5HW01	PC-UV tested	CE EN 166 - EN 169	1	**14,66**

Occhiali UV-TOP



Caratteristiche

Lenti antigraffio e antiappannanti, filtro PC UV400 trasparente, montatura confortevole, completamente avvolgente e resistente, astine e naselli in bicomponente.

Grado di protezione: F
T Resistenza alla temperatura: da -5°C a +55°C
Settori di utilizzo: edilizia e costruzioni, industria generica, industria metalmeccanica.

Codice	Filtro	Normativa		€ / cad.
AN00101EATREY01	PC-UV tested trasparente	CE EN 166 - EN 170	1	**22,38**

Occhiali UV-HD



Caratteristiche

Lenti antigraffio e antiappannanti, con filtro PC UV400 giallo ad alta visibilità, montatura confortevole, completamente avvolgente e resistente, astine nere trasparenti con prese d'aria.

Certificazione antigraffio: K
Certificazione antiappannamento: N
Grado di protezione: F
T Resistenza alla temperatura: da -5°C a +55°C
Settori di utilizzo: edilizia e costruzioni, industria generica, industria metalmeccanica; utilizzabili in ambienti interni o esterni in caso di scarsa illuminazione, nebbia e neve.

Codice	Filtro	Normativa		€ / cad.
AN00101EPYEY001	PC-UV tested giallo	CE EN 166 - EN 170	1	**12,26**

Occhiali UV-PLUS



Caratteristiche

Lenti antigraffio e antiappannanti, con filtro PC UV400 trasparente, montatura confortevole, completamente avvolgente e resistente, astine rosse trasparenti con prese d'aria.

Certificazione antigraffio: K
Certificazione antiappannamento: N
Grado di protezione: F
T Resistenza alla temperatura: da -5°C a +55°C
Settori di utilizzo: edilizia e costruzioni, industria generica, industria metalmeccanica.

Codice	Filtro	Normativa		€ / cad.
AN00101EPTREY02	PC-UV tested trasparente	CE EN 166 - EN 170	1	**12,26**

Occhiali UV-ECO



Caratteristiche

Lenti antigraffio e antiappannanti, filtro PC UV400 trasparente/solare, montatura confortevole, completamente avvolgente e resistente.

Grado di protezione: F
Settori di utilizzo: edilizia e costruzioni, industria generica, industria metalmeccanica.

Codice	Filtro	Normativa		€ / cad.
AN00101ECTRSG03	PC-UV tested trasparente	CE EN 166 - EN 170	1	**4,65**
AN00101ECSUSG03	PC-UV tested grigio	CE EN 166 - EN 170	1	**4,65**

Occhiali DOUBLE POLAR



Caratteristiche

Lenti polarizzate, antigraffio e antiappannanti, PC, filtro UV400, colore grigio. Le lenti polarizzate eliminano i riflessi e definiscono colori e contorni. Montatura confortevole, ergonomica e resistente, con astine e fascia elastica intercambiabili. Dotato di FOAM interno per una maggiore aderenza al volto e prese d'aria per la ventilazione.

Grado di protezione: F
T Resistenza alla temperatura: da -5°C a +55°C
Settori di utilizzo: edilizia e costruzioni, industria generica, industria metalmeccanica, sanità.

Codice	Filtro	Normativa		€ / cad.
AN001010INPOLAW	PC-UV tested grigio	CE EN 166 - EN 172	1	**54,48**

Occhiali DOUBLE SUN



Caratteristiche

Lenti antigraffio e antiappannanti, PC, filtro solare UV400, colore grigio, montatura confortevole, ergonomica e resistente, con astine e fascia elastica intercambiabili. Dotato di FOAM interno per una maggiore aderenza al volto e prese d'aria per la ventilazione.

Grado di protezione: F
T Resistenza alla temperatura: da -5°C a +55°C
Settori di utilizzo: edilizia e costruzioni, industria generica, industria metalmeccanica, sanità.

Codice	Filtro	Normativa		€ / cad.
AN001010INSUNAW	PC-UV tested grigio	CE EN 166 - EN 172	1	**24,10**

Occhiali DOUBLE LIGHT



Caratteristiche

Lenti antigraffio e antiappannanti, PC, filtro UV400 trasparente ultravioletto, montatura confortevole, ergonomica e resistente, con astine e fascia elastica intercambiabili. Dotato di FOAM interno per una maggiore aderenza al volto e prese d'aria per la ventilazione.

Grado di protezione: F
T Resistenza alla temperatura: da -5°C a +55°C
Settori di utilizzo: edilizia e costruzioni, industria generica, industria metalmeccanica, sanità.

Codice	Filtro	Normativa		€ / cad.
AN0010100INTRAW	PC-UV tested trasparente	CE EN 166 - EN 170	1	**24,10**

Occhiali FOCUS



Caratteristiche

Occhiale graduato monofocale indicato per soggetti con problemi di presbiopia. Lenti antigraffio, filtro UV in CR39 di classe ottica 1, montatura confortevole, completamente avvolgente e resistente, astine in bicomponente.

Grado di protezione: S
Settori di utilizzo: industria generica, industria metalmeccanica (molatura, tornitura, fresatura, lavorazione del legno), sanità, tempo libero.

Codice	Gradazione	Normativa		€ / cad.
AN0010100REC001	+1	CE EN 166	1	**41,90**
AN0010100REC015	+1,5	CE EN 166	1	**41,90**
AN0010100REC002	+2	CE EN 166	1	**41,90**
AN0010100REC025	+2,5	CE EN 166	1	**41,90**
AN0010100REC003	+3	CE EN 166	1	**41,90**

Occhiali COVER-PLUS



Caratteristiche

Lenti antigraffio e antiappannanti, PC, filtro UV controimpatto trasparente, montatura confortevole, ergonomica e resistente, completamente avvolgente. L'occhiale può essere indossato sopra qualunque occhiale da vista. Dotato di astine blu trasparente per attenuare il riflesso delle stanghette degli occhiali all'interno.

Grado di protezione: F
Settori di utilizzo: edilizia e costruzioni, industria generica, industria metalmeccanica, sanità.

Codice	Filtro	Normativa		€ / cad.
AN0010100DOTRSG	PC-UV tested trasparente	EN 166 - EN 170	1	**9,58**

Cordino porta occhiali



Caratteristiche

Cordino porta occhiali, colore nero.

Codice		€ / cad.
AN0010100000010C	1	**2,75**

Estintore a polvere 6 kg.



Caratteristiche

Estintore a polvere da 6 kg, temperatura di utilizzo da -30°C a +60°C, costruito in accordo alla norma UNI EN 3-7:2008 (D.M. 7.1.2005), approvato da European Marine Directive MED 2014/90/UE, S.O.L.A.S. (Safety Of life At Sea) '74 (2000), certificato secondo la direttiva per attrezzature a pressione PED 2014/68/UE. Non conduce elettricità e può essere usato in presenza di apparecchiature sotto tensione fino a 1000 V.

- **Classe di fuoco:** 34 A 233 BC
- **Estinguente:** polvere EPB 0351
- **Propellente:** aria deumidificata o N2, 15 bar a 20°C
- **Temperatura esercizio:** -30°C +60°C
- **Carica nominale:** 6 kg
- **Tempo di scarica:** 15,5 sec.
- **Coppia max serraggio valvola:** 40÷50 Nm
- **Pressione collaudo serbatoio:** PT 27 bar
- **Valvola di sicurezza:** intervento tra 20 e 26 bar
- **Serbatoio:** lega di acciaio
- **Trattamento esterno:** sabbiatura e verniciatura a polvere epossipoliestere rosso RAL 3000

Codice	Volume serbatoio	Dimensioni	Peso		€ / cad.
AN0020010376092	7,8 l	Ø 160 x h 540 mm	~ 9,4 kg	1	**101,85**

Estintore a polvere 1 kg.



Caratteristiche

Estintore a polvere da 1 kg, temperatura di utilizzo da -20°C a +60°C, costruito in accordo alla norma UNI EN 3-7 (D.M. 7.1.2005), approvato da European Marine Directive MED 2014/90/UE, S.O.L.A.S. (Safety Of life At Sea) '74 (2000), certificato secondo la direttiva per attrezzature a pressione PED 2014/68/UE. Non conduce elettricità e può essere usato in presenza di apparecchiature sotto tensione fino a 1000 V.

- **Classe di fuoco:** 8 A 34 BC
- **Estinguente:** polvere EPB 0351
- **Propellente:** aria deumidificata o N2, 15 bar a 20°C
- **Temperatura esercizio:** -20°C +60°C
- **Carica nominale:** 1 kg
- **Tempo di scarica:** 6,5 sec.
- **Coppia max serraggio valvola:** 40÷50 Nm
- **Pressione collaudo serbatoio:** PT 27 bar
- **Valvola di sicurezza:** intervento tra 20 e 26 bar
- **Serbatoio:** lega di acciaio
- **Trattamento esterno:** sabbiatura e verniciatura a polvere epossipoliestere rosso RAL 3000

Codice	Volume serbatoio	Dimensioni	Peso		€ / cad.
AN0020010376116	1,25 l	Ø 85 x h 338 mm	~ 2,1 kg	1	**62,52**

Estintore a schiuma 6 l.



Caratteristiche

Estintore a schiuma da 6 l, temperatura di utilizzo da -30°C a +60°C, costruito in accordo alla norma UNI EN 3-7 (D.M. 7.1.2005), approvato da European Marine Directive MED 2014/90/UE, S.O.L.A.S. (Safety Of life At Sea) '74 (2000), certificato secondo la direttiva per attrezzature a pressione PED 2014/68/UE. Non conduce elettricità e può essere usato in presenza di apparecchiature sotto tensione fino a 1000 V.

- **Classe di fuoco:** 34 A 233 B 75 F
- **Estinguente:** schiumogeno EW-30
- **Propellente:** aria deumidificata o N2, 15 bar a 20°C
- **Temperatura esercizio:** -30°C +60°C
- **Carica nominale:** 6 l
- **Tempo di scarica:** 35,5 sec.
- **Coppia max serraggio valvola:** 40÷50 Nm
- **Pressione collaudo serbatoio:** PT 27 bar
- **Valvola di sicurezza:** intervento tra 20 e 26 bar
- **Serbatoio:** lega di acciaio
- **Trattamento esterno:** sabbiatura e verniciatura a polvere epossipoliestere rosso RAL 3000, plastificato

Codice	Volume serbatoio	Dimensioni	Peso		€ / cad.
AN0020010376239	7,8 l	Ø 160 x h 560 mm	~ 9,4 kg	1	**203,06**

Estintore a Co2 5 kg.



Caratteristiche

Estintore a Co2 da 5 kg, temperatura di utilizzo da -30°C a +60°C, costruito in accordo alla norma UNI EN 3-7 (D.M. 7.1.2005), approvato da European Marine Directive MED 2014/90/UE, S.O.L.A.S. (Safety Of life At Sea) '74 (2000), certificato secondo la direttiva per attrezzature a pressione PED 2014/68/UE. Non conduce elettricità e può essere usato in presenza di apparecchiature sotto tensione fino a 1000 V.

- **Classe di fuoco:** 113 B
- **Estinguente:** Co2 99,99%
- **Temperatura esercizio:** -30°C +60°C
- **Carica nominale:** 5 kg
- **Tempo di scarica:** 15 sec.
- **Coppia max serraggio valvola:** 128 Nm
- **Pressione collaudo serbatoio:** PT 250 bar
- **Valvola di sicurezza:** intervento a 195 +15/-23 bar
- **Serbatoio:** lega di acciaio
- **Trattamento esterno:** sabbiatura e verniciatura a polvere epossipoliestere rosso RAL 3000

Codice	Volume serbatoio	Dimensioni	Peso		€ / cad.
AN0020010376086	7,5 l	Ø 136 x h 750 mm	~ 13,8 kg	1	**220,37**

Piantana porta estintore



Caratteristiche

Piantana porta estintore, colore rosso, composta da base, asta e cartello segnalatore.

Codice	Altezza base	Altezza totale		€ / cad.
AN0020010376174	700 mm	1800 ÷ 1900 mm	1	**92,98**

Cassetta porta estintore 6 kg.



Caratteristiche

Cassetta porta estintore da 6 kg, realizzata in polipropilene con stampaggio ad iniezione. Ottima resistenza meccanica, finitura superficiale e precisione dimensionale; può essere utilizzata con tutti i modelli di estintori, grazie all'anello di fissaggio. Adatta anche a camione e bus, per uso interno ed esterno. Antiurto, resistente agli agenti atmosferici e alla temperatura da -30°C a +60°C.

Codice	Dimensioni		€ / cad.
AN0020010376389	335 x 620 x 240 mm	1	**90,84**

Cassetta per lastra Safe Window



Caratteristiche

Cassetta UNI 45 con portello per lastra Safe Window, realizzata con lamiere laminate a freddo da 5/10 a 15/10 e conformi alla norma UNI EN 10130. Provvista di chiusura in PVC ad alta resistenza, sigillabile con sigillo di sicurezza e di fessure di ventilazione per l'ottima conservazione del prodotto interno. Fornita senza lastra Safe Window (acquistabile separatamente).

Codice	Descrizione	Dimensioni		€ / cad.
AN0020010376045	Cassetta	375 x 200 x 600 mm	1	**159,77**
AN0020010376189	Lastra frangibile gialla	290 x 500 mm	1	**40,08**

Manichetta per sistemi fissi antincendio



Caratteristiche

Tubazione appiattabile per sistemi fissi antincendio, conforme alla norma EN 14540:2004+A1:2007, certificato di prova N° DC03/017/F07 – DC03/001/F08. Fornita completa di raccordi UNI 804 con legatura a norma UNI 7422, cartellino di manutenzione periodica secondo la norma UNI 671/3.

- **Pressione max esercizio:** 15 bar (1,5 Mpa)
- **Pressione scoppio:** > 45 bar (4,5 Mpa)
- **Copri legatura:** EPDM

Codice	Ø	Lunghezza		€ / cad.
AN0020010376136	45 mm	20 mt	1	**152,08**

Sella salva manichetta



Caratteristiche

Sella salva manichetta in PVC, colore rosso, UNI 45-70.

Codice		€ / cad.
AN0020010376145	1	**21,37**

Lancia antincendio in alluminio



Caratteristiche

Lancia antincendio a getto, in alluminio con leva ugello Ø 12mm, conforme alla norma UNI EN 671-2. Interamente costruita in lega di alluminio leggera con guarnizioni in gomma. Funzionamento con valvola a sfera e tramite un dispositivo che produce un largo getto d'acqua frazionata. La leva di comando permette il passaggio da chiuso a getto pieno o frazionato. In posizione di getto pieno è garantito un passaggio d'acqua omogeneo.

Codice	Lunghezza	Coefficiente K	Portata Q	Pressione		€ / cad.
AN0020010376108	400 mm	69	135 l/min	0,3 Mpa	1	**80,15**

Lancia antincendio in PVC



Caratteristiche

Lancia antincendio a getto e rotazione, in PVC, Ø 12mm, conforme alla norma UNI EN 671-2. Composta da corpo in resina ABS antiurto, guarnizioni in gomma e ugello in ottone. Ideale per cassette antincendio; estremamente maneggevole, è dotata di un attacco con filettatura UNI 45 impressa sul corpo. Il passaggio da chiuso a getto pieno o frazionato è regolato con la rotazione del bocchettone anteriore.

Codice	Lunghezza	Coefficiente K	Portata Q	Pressione		€ / cad.
AN0020010376135	100 mm	90	156 l/min	0,3 Mpa	1	**34,73**

Coperta antifiamma



Caratteristiche

Coperta antifiamma in tubo, realizzata in tessuto di vetro, conforme alla norma EN 1869.

Codice	Dimensioni		€ / cad.
AN0020010376247	120 x 180 mm	1	**72,14**

Armadietto medicale per primo soccorso



Caratteristiche

Armadietto a muro per primo soccorso, in polipropilene. Chiusura a scatto, a una (2 persone) o due ante (25 persone). Med F1, contenuto: All. 2 base a norma D.M 388 del 15/07/03 - D.Lgs. 81/08; Med F2, contenuto: All. 1 base a norma D.M. 388 del 15/07/03 - D.Lgs. 81/08. Colore bianco.

Codice	Tipologia	Dimensioni	Peso (pieno)		€ / cad.
AN0020010374009	Med F1	38 x 23 x 12 cm	2,15 kg	1	**49,46**
AN0020010374020	Med F2	45 x 37 x 13 cm	6,90 kg	1	**192,46**
AN0020010374045	Pacco reintegro aramdietto Med F1	-	-	1	**27,10**
AN0020010374046	Pacco reintegro aramdietto Med F2	-	-	1	**82,46**

Valigetta medicale per primo soccorso



Caratteristiche

Valigetta per primo soccorso, in polipropilene. Estraibile, con supporto a muro. Med. P2, contenuto: All. 2 base a norma D.M. 388 del 15/07/03 - D.Lgs. 81/08. Colore arancio.

Codice	Tipologia	Dimensioni		€ / cad.
AN0020010374027	Med P2	32 x 23 x 9 cm	1	**45,80**

Cartello segnaletico di sicurezza



Caratteristiche

Cartello segnaletico di sicurezza, in alluminio, spessore 0,5 mm. Adatto ad ambienti esterni ed interni, con atmosfera anche molto aggressiva e debolmente corrosiva. Buona resistenza ai solventi.

Codice	Segnalazione	Formato		€ / cad.
AN00300107830EP	Estintore a polvere	250 x 310 mm	1	**4,35**
AN00300107830LI	Lancia idrante	250 x 310 mm	1	**4,35**
AN00300107830AA	Pulsante allarme antincendio	250 x 310 mm	1	**4,35**
AN00300107830PP	Cassetta pronto soccorso	250 x 310 mm	1	**4,35**
AN00300107830PR	Punto ritrovo	250 x 310 mm	1	**4,35**
AN00300107830AV	Area videosorvegliata	200 x 300 mm	1	**5,10**
AN0030010783PT1	Porta tagliafuoco	250 x 310 mm	1	**4,35**
AN0030010783CA1	Coperta antifiamma	250 x 310 mm	1	**4,35**

Cartello segnaletico di emergenza



Caratteristiche

Cartello segnaletico di emergenza, in alluminio, spessore 0,5 mm. Adatto ad ambienti esterni ed interni, con atmosfera anche molto aggressiva e debolmente corrosiva. Buona resistenza ai solventi.

Codice	Segnalazione	Formato		€ / cad.
AN0030010783UE1	Uscita emergenza sx (uomo + freccia)	250 x 310 mm	1	**4,35**
AN0030010783UE2	Uscita emergenza dx (uomo + freccia)	250 x 310 mm	1	**4,35**
AN0030010783UE3	Uscita emergenza vs basso	250 x 310 mm	1	**4,35**

Cartello segnaletico di direzione



Caratteristiche

Cartello segnaletico di direzione, in alluminio, spessore 0,5 mm. Adatto ad ambienti esterni ed interni, con atmosfera anche molto aggressiva e debolmente corrosiva. Buona resistenza ai solventi.

Codice	Segnalazione	Formato		€ / cad.
AN0030010783UD1	Uscita (dx)	250 x 250 mm	1	**3,85**
AN0030010783UD2	Uscita (sx)	250 x 250 mm	1	**3,85**
AN00300107830F1	Uscita (vs l'alto)	250 x 250 mm	1	**3,85**
AN00300107830F2	Uscita (vs il basso)	250 x 250 mm	1	**3,85**

Cartello segnaletico di pericolo



Caratteristiche

Cartello segnaletico di pericolo, in alluminio, spessore 0,5 mm. Adatto ad ambienti esterni ed interni, con atmosfera anche molto aggressiva e debolmente corrosiva. Buona resistenza ai solventi.

Codice	Segnalazione	Formato		€ / cad.
AN00300107830P1	Quadro sotto tensione	350 x 125 mm	1	**3,85**

Cartello segnaletico di divieto



Caratteristiche

Cartello segnaletico di divieto, in alluminio, spessore 0,5 mm. Adatto ad ambienti esterni ed interni, con atmosfera anche molto aggressiva e debolmente corrosiva. Buona resistenza ai solventi.

Codice	Segnalazione	Formato		€ / cad.
AN00300107830D1	Vietato fumare	350 x 125 mm	1	**3,85**
AN00300107830D2	Vietato fumare con norma di legge	350 x 125 mm	1	**3,85**
AN00300107830D3	Non usare in caso d'incendio	350 x 125 mm	1	**3,85**
AN0030010783UD3	Divieto di sosta	200 x 300 mm	1	**9,13**

Cartello segnaletico di obbligo



Caratteristiche

Cartello segnaletico di obbligo, in alluminio, spessore 0,5 mm. Adatto ad ambienti esterni ed interni, con atmosfera anche molto aggressiva e debolmente corrosiva. Buona resistenza ai solventi.

Codice	Segnalazione	Formato		€ / cad.
AN0030010783MP1	Obbligo utilizzo mezzi protezione	300 x 200 mm	1	**9,13**

Cartelli segnaletici rischio e prevenzione



Caratteristiche

Cartelli segnaletici rischio e prevenzione necessaria per combattere il Covid-19. In alluminio, spessore 0,5 mm. Adatti ad ambienti esterni ed interni, con atmosfera anche molto aggressiva e debolmente corrosiva. Buona resistenza ai solventi.

Codice	Segnalazione	Formato		€ / cad.
AN0030020300CV1	Alt emergenza coronavirus	200 x 300 mm	1	**9,90**
AN0030020300CV2	Come lavarsi le mani	200 x 300 mm	1	**9,90**
AN0030020300CV3	Corrieri	200 x 300 mm	1	**9,90**
AN0030020300CV4	Emergenza Covid-19	200 x 300 mm	1	**9,90**
AN0030020300CV5	E' obbligatorio indossare mascherine e guanti	200 x 300 mm	1	**9,90**
AN0030020300CV6	Ingresso consentito ad un massimo di...	200 x 300 mm	1	**9,90**
AN0030020300CV7	Non è maleducazione ma buon senso	200 x 300 mm	1	**9,90**
AN0030020300CV8	Misurazione temperatura corporea	200 x 300 mm	1	**9,90**

Bollo auotadesivo da pavimento



Caratteristiche

Bollo autoadesivo da pavimento «Attendi qui il tuo turno», in PVC spessore 125 micron, antiscivolo.

Codice	Segnalazione	Formato		€ / cad.
AN00300103070PP	Attendi qui il tuo turno	Ø 43,5 cm	1	**65,67**

14 NASTRIADESIVIIMBALLAGGIO



Nastri adesivi    1332-1343

Imballaggio   1344-1346

Nastro mascheratura per uso professionale TOP QUALITY



Caratteristiche

Nastro adesivo per mascheratura ad uso professionale con supporto in carta crespata di colore giallo. Prodotto consigliato nei lavori edili interni e falegnamerie. Resiste fino a 60°C.

- **Tipo supporto:** carta semicrespata
- **Tipo adesivo:** gomma naturale
- **Spessore tot.:** 135my
- **Resistenza temp. max:** +/- 60°C

Codice	Misura	Colore	Pz/Ct		€ / cad.
IMB100101019506	19mmx50mt	giallo	96	1	**2,74**
IMB100101025506	25mmx50mt	giallo	72	1	**3,60**
IMB100101030506	30mmx50mt	giallo	60	1	**4,32**
IMB100101038506	38mmx50mt	giallo	48	1	**5,47**
IMB100101050506	50mmx50mt	giallo	36	1	**7,20**

Nastro mascheratura per uso professionale TOP QUALITY 80



Caratteristiche

Nastro adesivo per mascheratura ad uso professionale e carrozzeria con supporto in carta crespata di colore giallo. Adesivo solvente. Resiste alle alte temperature, fino a 80°C (100°C per 1/2 ora).

- **Tipo supporto:** carta semicrespata
- **Tipo adesivo:** gomma naturale
- **Spessore tot.:** 135my
- **Resistenza temp. max:** +/- 80°C

Codice	Misura	Colore	Pz/Ct		€ / cad.
IMB100101019508	19mmx50mt	giallo	96	1	**2,83**
IMB100101025508	25mmx50mt	giallo	72	1	**3,70**
IMB100101030508	30mmx50mt	giallo	60	1	**4,42**
IMB100101038508	38mmx50mt	giallo	48	1	**5,33**
IMB100101050508	50mmx50mt	giallo	36	1	**7,01**

Nastro mascheratura per esterni



Caratteristiche

Nastro adesivo specifico per uso esterno, su infissi e barche. La sua particolare composizione lo rende resistente a raggi U.V. per 7 giorni, a solventi ed acqua. Non lascia residui.

- **Tipo supporto:** carta semicrespata
- **Tipo adesivo:** gomma naturale
- **Spessore tot.:** 135my
- **Resistenza temp. max:** +/- 80°C

Codice	Misura	Colore	Pz/Ct		€ / cad.
IMB10010102550E	25mmx50mt	verde	72	1	**7,54**
IMB10010105050E	50mmx50mt	verde	60	1	**14,64**

Nastro biadesivo garza



Caratteristiche

Nastro biadesivo garza ideale per moquette e linoleum, con forte tenuta anche su tappeti in tessuto. Adesività immediata, permanente, senza solventi.

- **Tipo supporto:** garza, spessorata in tela
- **Tipo adesivo:** gomma sintetica bianca
- **Spessore garza:** 170my

Codice	Misura	Pz/Ct		€ / cad.
IMB10030105025G	50mmx25mt	18	1	**15,07**

Nastro biadesivo in PLP



Caratteristiche

Nastro biadesivo trasparente in PLP per uso professionale (applicazioni di targhe, placche segnaletiche, allestimenti fieristici, pannelli pubblicitari, ecc.)

- **Tipo supporto:** film in polietilene/tessuto sintetico
- **Tipo adesivo:** gomma sintetica
- **Liner:** carta siliconata su due lati
- **Spessore tot.:** 200my

Codice	Misura	Pz/Ct		€ / cad.
IMB10030105025B	50mmx25mt	18	1	**8,35**

Nastro biadesivo strong



Caratteristiche

Nastro biadesivo in PLP trasparente, tenuta extra forte, ad elevatissima adesività, per interni ed esterni, sostituisce viti e chiodi.

- **Tipo supporto:** film in polietilene
- **Tipo adesivo:** gomma sintetica

Codice	Misura	Pz/Ct		€ / cad.
IMB100301015015	19mmx1,5mt	24	1	**8,74**

Nastro biadesivo in schiuma espansa



Caratteristiche

Nastro biadesivo in polietilene espanso di elevato spessore, per uso professionale, per utilizzo interno; colore bianco.

- **Tipo supporto:** schiuma di polietilene a celle chiuse
- **Tipo adesivo:** acrilico
- **Liner:** carta siliconata bianca
- **Spessore tot.:** 800my

Codice	Misura	Pz/Ct		€ / cad.
IMB10030101905S	19mmx5mt	12	1	**6,50**
IMB10030101925S	19mmx10mt	12	1	**11,89**

Nastro americano extra-forte



Caratteristiche

Nastro americano, extra-forte, in tessuto politenato. Altamente adesivo e particolarmente resistente, è ideale per fissare, riparare, proteggere e assemblare qualsiasi tipo di materiale: metallo, vetro, legno, plastica, ecc. Garantisce risultati duraturi nel tempo; estremamente resistente alle forti trazioni e impermeabile all'acqua

- **Tipo supporto:** polietilene su tessuto
- **Tipo adesivo:** caucciù naturale
- **Spessore:** 0,43mm
- **Resistenza alla trazione:** 718±10% (N/100mm)
- **Stiramento a rottura:** 12%
- **Aderenza su acciaio:** 76±10% (N/100mm)
- **Resistenza temp. max:** -5°C/+80°C

Codice	Misura	Colore		€ / cad.
IMB10080010500N	10m x 50mm	nero	1	**11,37**
IMB10080025500N	25m x 50mm	nero	1	**20,52**
IMB10080050500N	50m x 50mm	nero	1	**37,30**
IMB10080010500A	10m x 50mm	argento	1	**11,37**
IMB10080025500A	25m x 50mm	argento	1	**20,52**
IMB10080050500A	50m x 50mm	argento	1	**37,30**

Nastro americano telato multiuso



Caratteristiche

Nastro americano altamente adesivo in tela politenata, per uso universale; impermeabile, particolarmente indicato per primi interventi su perdite d'acqua, riparazioni strappi su teli, ecc.

- **Tipo supporto:** PE tessuto sintetico
- **Tipo adesivo:** gomma sintetica/resina
- **Spessore tot.:** 165my

Codice	Misura	Colore	Pz/Ct		€ / cad.
IMB10010105025N	50mmx25mt	nero	18	1	**7,92**
IMB1001015025GR	50mmx25mt	argento	18	1	**7,92**

Nastro isolante



Caratteristiche

Nastro isolante ignifugo in PVC autoestinguente, ideale per le giunzioni di cavi elettrici e coprifili; per uso professionale. Resistente alla temperatura da -10°C a +105°C; disponibile in due diverse colorazioni.

Codice	Misura	Colore	Pz/Ct		€ / cad.
IMB10040101925N	25mmx25mt	nero	50	1	**3,46**
IMB10040101925R	19mmx25mt	rosso	50	1	**4,34**

Nastro teflon



Caratteristiche

Nastro adesivo in teflon per uso idraulico. Colore bianco.

Codice	Misura	Pz/Ct		€ / cad.
IMB100501011212	12mmx12mt	250	1	**0,74**
IMB100501011912	19mmx12mt	250	1	**1,34**

Nastro alluminio



Caratteristiche

Nastro di alluminio adesivo in acrilico, di elevato spessore; impermeabile e resistente ai raggi UV; ideale per sigillare tubi di condizionamento, coppelle e lamiere. Trova largo impiego nell'industria frigorifera e di riscaldamento.

Codice	Misura	Spessore	Pz/Ct		€ / cad.
IMB100501005050	50mmx50mt	50my	24	1	**23,66**
IMB100501005058	50mmx50mt	80my - senza liner	54	1	**35,52**
IMB100501007558	75mmx50mt	80my	54	1	**26,30**

Nastro autoagglomerante



Caratteristiche

Nastro autoagglomerante flessibile ed elastico, ideale per la riparazione di tubi flessibili, per la giunzione di cavi elettrici (anche nel caso di pompe ad immersione), per l'unione di piante in fase di innesto.

Codice	Misura	Colore	Pz/Ct		€ / cad.
CH8901101000025	25mmx3mt	nero	18	1	**14,99**

Nastro siliconico autoagglomerante



Caratteristiche

Nastro siliconico autoagglomerante per la riparazione istantanea di perdite su tubi flessibili e rigidi; garantisce una tenuta ermetica immediata e assicura un isolamento fino a 1000V. Resiste a oli, acidi, solventi, nitrato di potassio, raggi UV e alte temperature (fino a 260°C).

Codice	Misura	Colore		€ / cad.
CH890110100025S	25mmx3mt	trasparente	1	**11,70**

STRONG REPAIR nastro riparatore in fibra di vetro



Caratteristiche

Nastro riparatore in fibra di vetro, resistente alle alte temperature fino a 450°C. STRONG REPAIR è una maglia in fibra di vetro di alta qualità con una resina speciale che, attivandosi con l'acqua, consente la riparazione definitiva e duratura di qualsiasi materiale (legno, plastica, metallo, pvc, ecc.). Resistente all'acqua, all'alta pressione e alla temperatura (da +450°C a -45°C), STRONG REPAIR indurisce rapidamente come il ferro, garantendo delle riparazioni estremamente forti. Il suo utilizzo è molto semplice: dopo avere preventivamente pulito le superfici da trattare, immergere il nastro nell'acqua e avvolgere immediatamente con fermezza le parti.

Leggi il QR code per guardare il video tutorial



RESISTENTE ALLE ALTE TEMPERATURE PER TUTTE LE SUPERFICI PER RIPARAZIONI DEFINITIVE



Codice	Misura	Colore		€ / cad.
CH8901101000520	5x200cm	nero	1	**41,65**

Guarnizione espansa adesiva



Caratteristiche

Guarnizione espansa adesiva a cellule chiuse, impermeabile, imputrescibile, antigelo, anticondensa, a lunghissima durata. Ideale per sigillare tutti i tipi di serramenti. Colore nero.

Codice	Misura	Pz/Ct		€ / cad.
IMB100501015505	15mmx5mmx5mt	40	1	**9,32**
IMB100501015510	15mmx5mmx10mt	40	1	**9,32**

Nastro antiscivolo



Caratteristiche

Nastro antiscivolo formato da un rivestimento uniforme di grana abrasiva depositata su uno strato polimero. Nastro di eccezionale qualità, resistente alle alte temperature.

- **Tipo supporto:** accoppiato di corindone
- **Tipo adesivo:** acrilico in solvente
- **Liner:** carta monopolitenata
- **Resistenza temp.:** -30°/+110°C
- **Durata nel tempo:** 5/7 anni in normali condizioni di usura

Codice	Misura	Colore	Pz/Ct		€ / cad.
IMB10030102505N	25mmx5mt	nero	15	1	**7,91**

Nastro adesivo antiscivolo



Caratteristiche

Nastro adesivo antiscivolo ideale per tutte le superfici piane lisce e sdrucciolevoli con pericolo di caduta o scivolamenti, quali scale, passerelle, rampe, veicoli, ecc. e dove il transito di persone è frequente.

- **Tipo supporto:** 10 C PVC
- **Tipo adesivo:** acrilico
- **Superficie:** ossidio di alluminio
- **Spessore:** 0,7-0,8mm
- **Grana:** 60
- **Aderenza 24h:** 12N-25mm
- **Resistenza temp. max:** -5°C/+50°C

Codice	Misura	Colore		€ / cad.
IMB10060005500N	5m x 50mm	nero	1	**15,06**
IMB10060005500T	5m x 50mm	trasparente	1	**15,61**
IMB10060015500N	15m x 50mm	nero	1	**40,48**
IMB10060015500T	15m x 50mm	trasparente	1	**42,28**

Nastro adesivo antiscivolo bicolore



Caratteristiche

Nastro adesivo antiscivolo ideale per tutte le superfici piane lisce e sdrucciolevoli con pericolo di caduta o scivolamenti. Particolarmente indicato nelle industrie, magazzini, aree di lavoro, fabbriche, ecc.

- **Tipo supporto:** 10 C PVC
- **Tipo adesivo:** acrilico
- **Superficie:** ossidio di alluminio
- **Spessore:** 0,7-0,8mm
- **Grana:** 60
- **Aderenza 24h:** 12N-25mm
- **Resistenza temp. max:** -5°C/+50°C

Codice	Misura	Colore		€ / cad.
IMB1006001050GN	10m x 50mm	giallo / nero	1	**29,93**
IMB1006001050RB	10m x 50mm	rosso / bianco	1	**29,93**

Nastro adesivo antiscivolo per zone buie

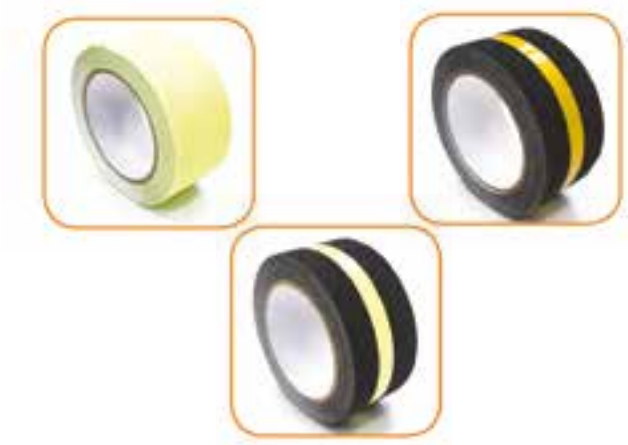

Caratteristiche

Nastro adesivo antiscivolo ideale per tutte le zone buie con pericolo di caduta o scivolamenti. In situazioni di luce spenta o aree scure, il nastro è indicato per illuminare chiusure di scale, contorni di porte, passerelle, scale, vie di entrata/uscita, ecc.

- **Tipo supporto:** 10 C PVC
- **Tipo adesivo:** acrilico
- **Superficie:** ossidio di alluminio
- **Spessore:** 0,7-0,8mm
- **Grana:** 60
- **Aderenza 24h:** 12N-25mm
- **Resistenza temp. max:** -5°C/+50°C

Codice	Misura	Colore		€ / cad.
IMB1006000550FL	5m x 50mm	fluorescente	1	**48,91**
IMB1006000550LU	5m x 50mm	nero - banda luminescente	1	**38,93**
IMB1006000550RI	5m x 50mm	nero - banda riflettente	1	**31,84**

Nastro adesivo fluorescente



Caratteristiche

Nastro adesivo fluorescente e rifrangente, ad alta visibilità sia di giorno che di notte. Ideale per cantieri, ciclisti e motociclisti e per tutte le attività dove viene richiesta la massima visibilità. Fornito in box da due pezzi: bianco e rosso.

Codice	Misura	Pz/Ct		€ / cad.
IMB100501011925	19mmx2,5mt	12	1	**13,24**

Nastro adesivo riflettente certificato ECE-104



Caratteristiche

Nastro adesivo riflettente in PMMA, certificato C E11 104R-001059, con omologazione di classe C a norma UN ECE-104. Specifico per la segnalazione di camion e altri veicoli quali rimorchi, macchine agricole, caravan, ecc. Marchio di certificazione stampato sul nastro.

- **Tipo supporto:** PMMA
- **Tipo adesivo:** sensibile alla pressione
- **Spessore:** 0,39mm
- **Resistenza temp. max:** -20°C/+60°C

Codice	Misura	Colore		€ / cad.
IMB1007002550BC	25m x 50mm	bianco	1	**166,21**
IMB1007002550GC	25m x 50mm	giallo	1	**166,21**
IMB1007002550RC	25m x 50mm	rosso	1	**166,21**

Nastro adesivo riflettente



Caratteristiche

Nastro adesivo riflettente in PVC ideale per utilizzo su veicoli in generale, trattori, rimorchi, contenitori, pilastri, colonne, garage, avvertenze di sicurezza, recinzioni, bacheche, ecc.

- **Tipo supporto:** PVC
- **Tipo adesivo:** sensibile alla pressione
- **Spessore:** 0,39mm
- **Temperatura di applicazione:** 10/28°C
- **Resistenza temp. max:** -20°C/+60°C

Codice	Misura	Colore		€ / cad.
IMB10070033500B	33m x 50mm	bianco	1	**50,47**
IMB10070033500F	33m x 50mm	fluorescente	1	**50,47**
IMB10070033500G	33m x 50mm	giallo	1	**50,47**
IMB10070033500R	33m x 50mm	rosso	1	**50,47**

Nastro adesivo riflettente bicolore



Caratteristiche

Nastro adesivo riflettente in PVC ideale per utilizzo su veicoli in generale, trattori, rimorchi, contenitori, pilastri, colonne, garage, avvertenze di sicurezza, recinzioni, bacheche, ecc.

- **Tipo supporto:** PVC
- **Tipo adesivo:** sensibile alla pressione
- **Spessore:** 0,39mm
- **Temperatura di applicazione:** 10/28°C
- **Resistenza temp. max:** -20°C/+60°C

Codice	Misura	Colore		€ / cad.
IMB1007003350GN	33m x 50mm	giallo / nero	1	**53,27**
IMB1007003350RB	33m x 50mm	rosso / bianco	1	**53,27**
IMB1007003350BF	33m x 50mm	blu / bianco (freccia)	1	**53,27**
IMB1007003350GF	33m x 50mm	giallo / nero (freccia)	1	**53,27**
IMB1007003350RF	33m x 50mm	rosso / bianco (freccia)	1	**53,27**

Nastro segnaletico leggero



Caratteristiche

Nastro segnaletico in polietilene, utilizzabile per la delimitazione di cantieri edili, lavori in corso e aree circoscritte.
Colore bianco/rosso.

Codice	Misura	Spessore	Pz/Ct		€ / cad.
IMB100301070200	70mmx220mt	30my	24	1	**6,72**

Nastro segnaletico per lavori



Caratteristiche

Nastro segnaletico per lavori da interro di tubi e cavi.
In polietilene 40 my.

Codice	Misura	Dicitura	Pz/Ct		€ / cad.
IMB1003011020CE	10mmx200mt	Attenzione cavi elettrici	20	1	**12,45**
IMB1003011020TA	10mmx200mt	Attenzione tubo acqua	20	1	**12,44**
IMB1003011020TG	10mmx200mt	Attenzione tubo gas	20	1	**12,45**

Nastro segnaletico PVC



Caratteristiche

Nastro segnaletico adesivo in PVC di alto spessore. Indispensabile nei magazzini e nel settore industriale in genere, dove occorre delimitare un'area di passaggio o di lavoro (nastro giallo/nero) oppure per segnalare zone pericolose, presenza di estintori ecc. (nastro bianco/rosso).

Codice	Misura	Colore	Pz/Ct		€ / cad.
IMB10040105030G	50mmx30mt	giallo/nero	36	1	**11,20**
IMB10040105030R	50mmx30mt	bianco/rosso	36	1	**11,20**

Nastro da imballo in PLP silenzioso



Caratteristiche

Nastro adesivo in PLP per l'imballo con svolgimento silenzioso. Ottima resistenza alla temperatura.

- **Tipo supporto:** polipropilene
- **Tipo adesivo:** acrilico
- **Svolgimento:** silenzioso (trattamento corona)
- **Spessore tot.:** 47my
- **Carico di rottura:** 43 N/cm +/- 10%

Codice	Misura	Colore	Pz/Ct		€ / cad.
IMB10010105066A	50mmx66mt	avana	36	1	**3,79**
IMB10010105066B	50mmx66mt	bianco	36	1	**4,08**
IMB10010105066T	50mmx66mt	trasparente	36	1	**3,79**

Nastro rinforzato per imballo pesante



Caratteristiche

Nastro adesivo trasparente con rinforzi in fibra di vetro "monodirezionale" o "tramato" (bidirezionale) con elevata resistenza alla trazione. Ideale per la chiusura di cartoni con contenuti molto pesanti.

Codice	Misura	Tipo	Pz/Ct		€ / cad.
IMB10010105050R	50mmx50mt	monodirezionale	18	1	**21,51**
IMB10010105050T	50mmx50mt	tramato	50	1	**26,88**

Nastro adesivo PLP



Caratteristiche

Nastro adesivo trasparente in PLP; ideale per ufficio, casa, ecc.

Codice	Misura	Pz/Ct		€ / cad.
IMB100101001966	19mmx66mt	96	1	**4,17**

Dispenser per nastro adesivo PLP



Caratteristiche

Dispenser da banco per nastro adesivo trasparente in PLP (66mt)

Codice	Pz/Ct		€ / cad.
IMB10010100166D	1	1	**18,58**

Telo copritutto HDPE



Caratteristiche

Telo copritutto multiuso in HDPE (polietilene 9my ad alta densità), in bobina; per uso professionale; protegge da vernice, pittura, acqua, polvere e umidità; resistente, riutilizzabile ed economico.

Codice	Misura	Pz/Ct		€ / cad.
IMB100201000425	4x25mt	20	1	**13,13**

Film estensibile manuale



Caratteristiche

Film estensibile trasparente, 23 my, in bobina, ad uso manuale. Per imballi industriali e generici.

Codice	Misura	Ø interno	Pz/Ct		€ / cad.
IMB100201005024	50cmx2,4kg	50 mm	6	1	**a richiesta**

Film estensibile mini

Caratteristiche

Bobine mini di film estensibile trasparente, multiuso. Per uso professionale e domestico.



Codice	Misura	Ø interno	Pz/Ct		€ / cad.
IMB100201000100	10cm	38mm	60	1	**a richiesta**
IMB100201000125	12,5cm	38mm	24	1	**a richiesta**



www.ttake.it • info@ttake.it

Prezzi IVA esclusa

15 ARREDAMENTOINDUSTRIALECONTENITORI



Carrelli	  	1350-1352
Banchi da lavoro		1353
Bauli e armadi	  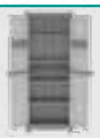	1354-1358
Contenitori portautensili	  	1358-1367

Carrello a 3 ripiani



Caratteristiche

Struttura in lamiera d'acciaio, con 3 piani di appoggio; 2 ruote fisse e 2 piroettanti (diametro 100mm); maniglia esterna in ferro.

- Colore: struttura grigia, ripiani arancioni.
- Dimensioni (mm): 820x435x790
- Dimensioni ripiani (mm): 435x820
- Peso (kg): 19,9
- Portata (kg): 210

Codice		€ / cad.
SP000100500003P	1	**369,00**

Carrello a 3 ripiani LARGE



Caratteristiche

Struttura in lamiera d'acciaio, con 3 piani di appoggio; 2 ruote fisse e 2 piroettanti (diametro 100mm); maniglia esterna in ferro.

- Colore: struttura grigia, ripiani arancioni.
- Dimensioni (mm): 1000x600x825
- Dimensioni ripiani (mm): 600x885
- Peso (kg): 28,2
- Portata (kg): 210

Codice		€ / cad.
SP00010050003PL	1	**456,00**

Carrello portautensili a 6 cassetti, vuoto



Caratteristiche

Struttura in lamiera d'acciaio, con 6 cassetti ad estrazione totale, con chiusura di sicurezza antiribaltamento, montati su guide telescopiche a sfera; piano di appoggio in ABS goffrato; serratura di sicurezza centralizzata frontale; 4 ruote con piastra di cui due con freno (diametro 125mm). Accessori opzionali: portaoggetti laterali ad aggancio rapido e porta rotolo con piano di appoggio ad aggancio rapido

- Dimensioni (mm): 710x476x865
- Dimensioni cassetti (mm): 1 cassetto 610x400x93 1 cassetto 610x400x155 4 cassetti 610x400x50
- Colore: struttura arancione, cassetti grigio
- Peso (kg): 63
- Portata statica (kg): 800
- Portata dinamica (kg): 210
- Portata cassetto (kg): 30

Codice		€ / cad.
SP000100500006V	1	**845,00**

Carrello portautensili a 7 cassetti, vuoto



Caratteristiche

Struttura in lamiera d'acciaio, con 7 cassetti ad estrazione totale, con chiusura di sicurezza antiribaltamento, montati su guide telescopiche a sfera; piano di appoggio con tappetino millerighe antiscivolo; serratura di sicurezza centralizzata frontale; 4 ruote piroettanti di cui una con freno (diametro 100mm). Accessori opzionali: portaoggetti laterali ad aggancio rapido e portarotolo con piano di appoggio ad aggancio rapido

- Dimensioni (mm): 680x500x915
- Dimensioni cassetti (mm): 5 cassetti 580x425x50 1 cassetto 580x425x93 1 cassetto 580x425x155
- Colore: struttura arancione, cassetti grigio
- Peso (kg): 70
- Portata statica (kg): 800
- Portata dinamica (kg): 210

Codice		€ / cad.
SP000100500007V	1	**929,00**

Portarotolo per carrello portautensili 6/7 cassetti



Caratteristiche

Portarotolo laterale ad aggancio rapido per carrelli portautensili a 6 e 7 cassetti, in lamiera d'acciaio, completo di piano di appoggio.

Codice		€ / cad.
SP0001005000071	1	**61,67**

Vaschetta portaoggetti per carrello portautensili 6/7 cassetti



Caratteristiche

Vaschetta portaoggetti laterale ad aggancio rapido per carrelli portautensili a 6 e 7 cassetti, in lamiera d'acciaio.

Codice		€ / cad.
SP0001005000072	1	**61,67**

Banco da lavoro COMPACT

Caratteristiche

Banco da lavoro COMPACT, con piano superiore e ripiano inferiore in ferro zincato resistente agli acidi ed alla corrosione, rinforzato con due traverse a U sottostanti il ripiano inferiore, snello ma resistente. Lunghezza piano 1,5 / 1,9 mt. Fornito con 1 o 2 cassetti con guide telescopiche 35 mm, senza serratura. Colore: Blu, RAL5015.



Codice	Descrizione	Lunghezza piano		€ / cad.
AI01002000015NS	COMPACT con 1 cassetto	1,5 mt	1	**a richiesta**
AI01002000019NS	COMPACT con 2 cassetti	1,9 mt	1	**a richiesta**
ai01002000000CS	Cassetto universale per COMPACT	-	1	**a richiesta**

Baule in acciaio zincato



Caratteristiche

Spessore 1,5 mm, verniciato esteriormente a polveri epossidiche. Dotato di due ampie maniglie laterali, due chiusure di sicurezza predisposte per lucchetto e con cerniere autobloccanti a 90°. Disponibile in tre diverse dimensioni.

Codice	Dimensioni		€ / cad.
SP00200500080B2	80x30x35 cm	1	**a richiesta**
SP00200500120B2	120x40x45 cm	1	**a richiesta**
SP00200500140B2	140x50x50 cm	1	**a richiesta**

Baule in alluminio mandorlato



Caratteristiche

Spessore 3 mm. Dotato di due ampie maniglie laterali, due chiusure di sicurezza predisposte per lucchetto e con cerniere autobloccanti a 90°. Disponibile in tre diverse dimensioni. Il baule di dimensioni più grandi viene fornito con un kit di inserti per avvitamento travi di sollevamento in dotazione.

Codice	Dimensioni		€ / cad.
SP00200500082B1	82x33,50x30,50 cm	1	**a richiesta**
SP00200500122B1	122x43,50x40,50 cm	1	**a richiesta**
SP00200500142B1	142x53,50x50,50 cm	1	**a richiesta**

Contenitore multiuso TOP



Caratteristiche

Contenitore multiuso TOP, realizzato in speciali plastiche anti-urto, con garanzia di 10 anni.

Codice	Dimensioni	Capacità	Colore		€ / cad.
SP002006001000T	41,2x59,5x38,5 cm	60 lt	nero/grigio	1	**57,91**

Contenitore multiuso per interni ed esterni



Caratteristiche

Contenitore multiuso, utilizzabile sia in ambienti esterni che in ambienti interni; dotato di ruote, montaggio facile e rapido.

Codice	Dimensioni	Capacità	Colore		€ / cad.
SP00200600100IE	120x54x57 cm	308 lt	grigio/nero	1	**129,13**

Armadietto ECO BOX ONE



Caratteristiche

Armadietto ad un'anta, per la raccolta differenziata dei rifiuti; utilizzabile sia in ambienti esterni che in ambienti interni. Montaggio facile e rapido.

Codice	Dimensioni	Capacità sacco	Colore		€ / cad.
SP0020060020001	35x39x89 cm	110 lt	grigio	1	**113,48**

Armadietto ECO BOX BASIC



Caratteristiche

Armadietto a due ante, per la raccolta differenziata dei rifiuti; utilizzabile sia in ambienti esterni che in ambienti interni. Montaggio facile e rapido.

Codice	Dimensioni	Capacità sacco	Colore		€ / cad.
SP0020060020002	68x39x88,7 cm	110 lt	grigio	1	**158,89**

Armadietto ECO BOX PLUS



Caratteristiche

Armadietto a tre ante, per la raccolta differenziata dei rifiuti; utilizzabile sia in ambienti esterni che in ambienti interni. Montaggio facile e rapido.

Codice	Dimensioni	Capacità sacco	Colore		€ / cad.
SP0020060020003	102x39x88,7 cm	110 lt	grigio	1	**191,42**

Armadio DOUBLE CAB



Caratteristiche

Armadio a due ante, con quattro ripiani regolabili e due vaschette; utilizzabile sia in ambienti esterni che in ambienti interni, sistema modulare con montaggio lock-system, predisposizione per lucchetto (non incluso).

Codice	Dimensioni	Capacità ripiano	Colore		€ / cad.
SP0020060030002	70x43,8x181,8 cm	30 kg	grigio chiaro/grigio scuro	1	**369,47**

Armadio SINGLE CAB



Caratteristiche

Armadio ad un'anta con quattro ripiani regolabili; utilizzabile sia in ambienti esterni che in ambienti interni, sistema modulare.

Codice	Dimensioni	Capacità ripiano	Colore		€ / cad.
SP0020060030001	35x43,8x181,8 cm	15 kg	grigio chiaro/grigio scuro	1	**234,79**

Armadio DOUBLE CAB LOW





Caratteristiche

Armadio a due ante, con due ripiani regolabili e due vaschette; utilizzabile sia in ambienti esterni che in ambienti interni, sistema modulare, predisposizione per lucchetto (non incluso).

Codice	Dimensioni	Capacità ripiano	Colore		€ / cad.
SP002006003002L	70x43,8x97,6 cm	30 kg	grigio chiaro/grigio scuro	1	**213,11**

Armadio SINGLE CAB LOW



Caratteristiche

Armadietto ad un'anta con due ripiani regolabili; utilizzabile sia in ambienti esterni che in ambienti interni, sistema modulare.

Codice	Dimensioni	Capacità ripiano	Colore		€ / cad.
SP002006003001L	35x43,8x97,6 cm	15 kg	grigio chiaro/grigio scuro	1	**145,52**

Cassetta portautensili BIG



Caratteristiche

In polipropilene (PP); ampio vano inferiore portautensili, cestello interno adatto al trasporto di avvitatori a batteria, chiusure in metallo, lucchettabile, maniglia con impugnatura ergonomica antiscivolo, comode prese laterali per il trasporto in due persone.

Codice	Dimensioni esterne		€ / cad.
SP0001005000CG	56x34x34 cm	1	**83,15**

Cassetta portautensili LONG



Caratteristiche

In polipropilene (PP); ampio vano inferiore portautensili, cestello interno, chiusure in metallo, maniglia con impugnatura ergonomica antiscivolo, lucchettabile.

Codice	Dimensioni esterne		€ / cad.
SP0001005000CL	66x29x27 cm	1	**69,83**

Cassetta portautensili SMALL



Caratteristiche

In polipropilene (PP); ampio vano inferiore portautensili, cestello interno, chiusure in metallo, maniglia con impugnatura ergonomica antiscivolo, lucchettabile.

Codice	Dimensioni esterne		€ / cad.
SP0001005000CP	51x29x28 cm	1	**48,96**

Cassetta portautensili X-SMALL



Caratteristiche

In polipropilene (PP); ampio vano inferiore portautensili, cestello interno, chiusure in metallo, maniglia con impugnatura ergonomica antiscivolo, lucchettabile.

Codice	Dimensioni esterne		€ / cad.
SP0001005000CS	51x29x28 cm	1	**26,14**

Cassetta MULTI STORE

Caratteristiche

Cassetta organizer a scomparti con coperchio trasparente e maniglia.



Codice	Dimensioni	Scomparti	Colore		€ / cad.
SP0020060040007	17,5x12,2x3 cm	7	nero	1	**6,73**
SP0020060040010	24,5x18x4 cm	10	nero	1	**9,72**
SP0020060040013	32,5x25x5 cm	13	nero	1	**18,71**
SP0020060040016	39,5x30,5x6 cm	16	nero	1	**28,62**
SP0020060040024	51x33x6 cm	24	nero	1	**44,70**

Cassetta BASIC STORE

Caratteristiche

Cassetta organizer a scomparti con coperchio trasparente.



Codice	Dimensioni	Scomparti	Colore		€ / cad.
SP0020060050016	24,3x18,6x3,8 cm	16	blu	1	**11,23**
SP0020060050010	24,3x18,6x3,8 cm	10	blu	1	**11,23**
SP0020060050012	34,5x25,2x5,5 cm	12	blu	1	**21,13**

Cassetta OUT BOX



Caratteristiche

Cassetta organizer portaminuteria con coperchio trasparente e vaschette removibili.

Codice	Dimensioni	Vaschette	Colore		€ / cad.
SP0020060060016	30x26x5,5 cm	16	nero/arancio	1	**28,56**
SP0020060060024	40x38x5,7 cm	24	nero/arancio	1	**44,60**

Cassettiera TOP CAB



Caratteristiche

Cassettiera modulare trasportabile con maniglia ergonomica a scomparsa. Dotata di cassetti a scomparti con coperchio trasparente e chiusura brevettata, rimovibili e trasportabili separatamente.

Codice	Dimensioni	Cassetti	Scomparti tot.	Colore		€ / cad.
SP0020060070048	39,1x19,7x33,4 cm	4	32	nero/giallo	1	**95,78**
SP0020060070049	39,1x29x33,4 cm	4	36	nero/giallo	1	**170,99**

Cassettiera BASIC CAB

Caratteristiche

Cassettiera portaminuteria modulare, sovrapponibile ad incastro e trasportabile. Dotata di cassetti con divisori mobili.



Codice	Dimensioni	Cassetti	Colore		€ / cad.
SP0020060080016	27,9x15x19,5 cm	16	grigio sky/trasparente	1	**40,90**
SP0020060080025	40,5x15x24 cm	25	grigio sky/trasparente	1	**64,11**
SP0020060080042	40,5x15x32,5 cm	42	grigio sky/trasparente	1	**92,36**

Cassettiera LABEL CAB

Caratteristiche

Cassettiera portaminuteria modulare, componibile ad incastro (sistema di assemblaggio verticale e orizzontale). Dotata di cassetti trasparenti con divisori e con portaetichetta frontale.



Codice	Dimensioni	Cassetti	Colore		€ / cad.
SP0020060090012	20,8x13,2x20,8 cm	16	grigio scuro/trasparente	1	**58,17**
SP0020060090013	20,8x13,2x20,8 cm	8	grigio scuro/trasparente	1	**49,54**
SP0020060090014	20,8x13,2x20,8 cm	4	grigio scuro/trasparente	1	**42,81**
SP0020060090015	20,8x22,2x20,8 cm	8	grigio scuro/trasparente	1	**78,88**
SP0020060090016	20,8x22,2x20,8 cm	4	grigio scuro/trasparente	1	**78,88**
SP002006009016B	20,8x22,2x20,8 cm	4	grigio scuro/trasparente	1	**93,80**
SP0020060090017	20,8x22,2x20,8 cm	4	grigio scuro/trasparente	1	**74,05**
SP0020060090018	20,8x22,2x20,8 cm	2	grigio scuro/trasparente	1	**63,95**
SP0020060090019	24,9x36,6x25 cm	2	grigio scuro/trasparente	1	**126,97**
SP002006009019B	24,9x36,6x25 cm	4	grigio scuro/trasparente	1	**160,59**
SP0020060090021	24,9x31x37,5 cm	8	grigio scuro/trasparente	1	**164,46**

Cassettiera LABEL CAB GREEN



Caratteristiche

Cassettiera portaminuteria modulare componibile ad incastro (sistema di assemblaggio verticale e orizzontale). Dotata di cassetti senza divisori, con portaetichetta frontale.

Codice	Dimensioni	Cassetti	Colore		€ / cad.
SP0020060100004	36x32,5x20 cm	4	grigio scuro/verde	1	**149,58**
SP002006010004L	48x32,5x20 cm	4	grigio scuro/verde	1	**165,63**

Vaschetta portaminuteria

Caratteristiche

Vaschetta portaminuteria per conservare con ordine minuterie di tutti i tipi e per l'organizzazione di parti di ricambio, viti, bulloni, etc.



Codice	Dimensioni	Colore		€ / cad.
SP0020060110002	10,5x27,9x7,9 cm	verde	1	**8,58**
SP0020060110004	10,7x13,8x7,9 cm	verde	1	**5,22**
SP0020060110006	9,2x10,7x7,9 cm	verde	1	**4,84**
SP0020060110007	5,1x9,2x7,9 cm	verde	1	**3,91**

Contenitore COMBO BOX



Caratteristiche

Contenitore modulare multiuso, componibile ad incastro e sovrapponibile, con apertura a bocca di lupo, dotato di portaetichetta frontale.

Codice	Dimensioni	Colore		€ / cad.
SP002006012000A	10,4x16,5x7,6 cm	verde	1	**4,30**
SP002006012000B	14,7x23,4x12,9 cm	verde	1	**10,70**
SP002006012000C	21,8x23,4x12,9 cm	verde	1	**14,01**
SP002006012000D	21x34,1x16,7 cm	verde	1	**19,81**
SP002006012000E	30,7x50x19 cm	verde	1	**37,12**
SP002006012000F	38,8x61x25 cm	verde	1	**63,22**

Contenitore COMBO BOX ECO



Caratteristiche

Contenitore modulare multiuso, componibile ad incastro e sovrapponibile, con apertura a bocca di lupo, dotato di portaetichetta frontale. Realizzato con materiali 100% riciclati.

Codice	Dimensioni	Colore		€ / cad.
SP0020060130110	10,9x10x5,3 cm	verde	1	**1,64**
SP0020060130111	11,1x16,8x7,6 cm	verde	1	**2,87**
SP0020060130112	16x25x12,9 cm	verde	1	**5,13**
SP002006013012B	34,4x25x12,9 cm	verde	1	**11,04**
SP002006013012D	21x11 cm	verde	1	**2,84**
SP0020060130114	22x35,5x16,7 cm	verde	1	**11,41**
SP0020060130115	33,3x50,5x18,7 cm	verde	1	**26,55**

* divisori

Valigia in alluminio con bordi arrotondati



Caratteristiche

Dotata di due pannelli portautensili con tasche, porta documenti, fondo termoformato con vaschetta portaminuteria.

Codice	Dimensioni esterne	Peso		€ / cad.
SP000100500011	48x39x20 cm	7200 gr	1	**828,00**

Valigia in alluminio per elettricista



Caratteristiche

Bordi arrotondati, due pannelli portautensili con tasche, fondo termoformato con vaschetta portaminuteria.

Codice	Dimensioni esterne	Peso		€ / cad.
SP000100500012	48x39x20 cm	7200 gr	1	**314,40**

Valigia in ABS antiurto professionale



Caratteristiche

Dotata di due pannelli portautensili con tasche, fondo con divisori removibili, ruote con cuscinetti a sfera, maniglia telescopica, serratura con combinazione a tra cifre.

Codice	Dimensioni esterne	Peso		€ / cad.
SP000100500010	43,9x31,2x20 cm	4000 gr	1	**613,90**

Borsa in tessuto tecnico con portaminuteria



Caratteristiche

Alta resistenza, barra in metallo con impugnatura in spugna, cassetto con valigetta portaminuteria, tasche interne ed esterne, tappetino poggia ginocchio.

Codice	Dimensioni esterne	Peso		€ / cad.
SP000100500013	42x24x26 cm	2000 gr	1	**139,90**

Borsa portautensili in tessuto tecnico



Caratteristiche

Alta resistenza, barra in metallo con impugnatura in spugna, tasche interne ed esterne, tappetino poggia ginocchio.

Codice	Dimensioni esterne	Peso		€ / cad.
SP000100500014	42x26x30 cm	2000 gr	1	**114,00**

Borsa portautensili per idraulico



Caratteristiche

In cuoio, con supporti laterali antiurto.

Codice	Dimensioni esterne	Peso		€ / cad.
SP000100500015	60x18x18 cm	2100 gr	1	**335,50**

NOTE

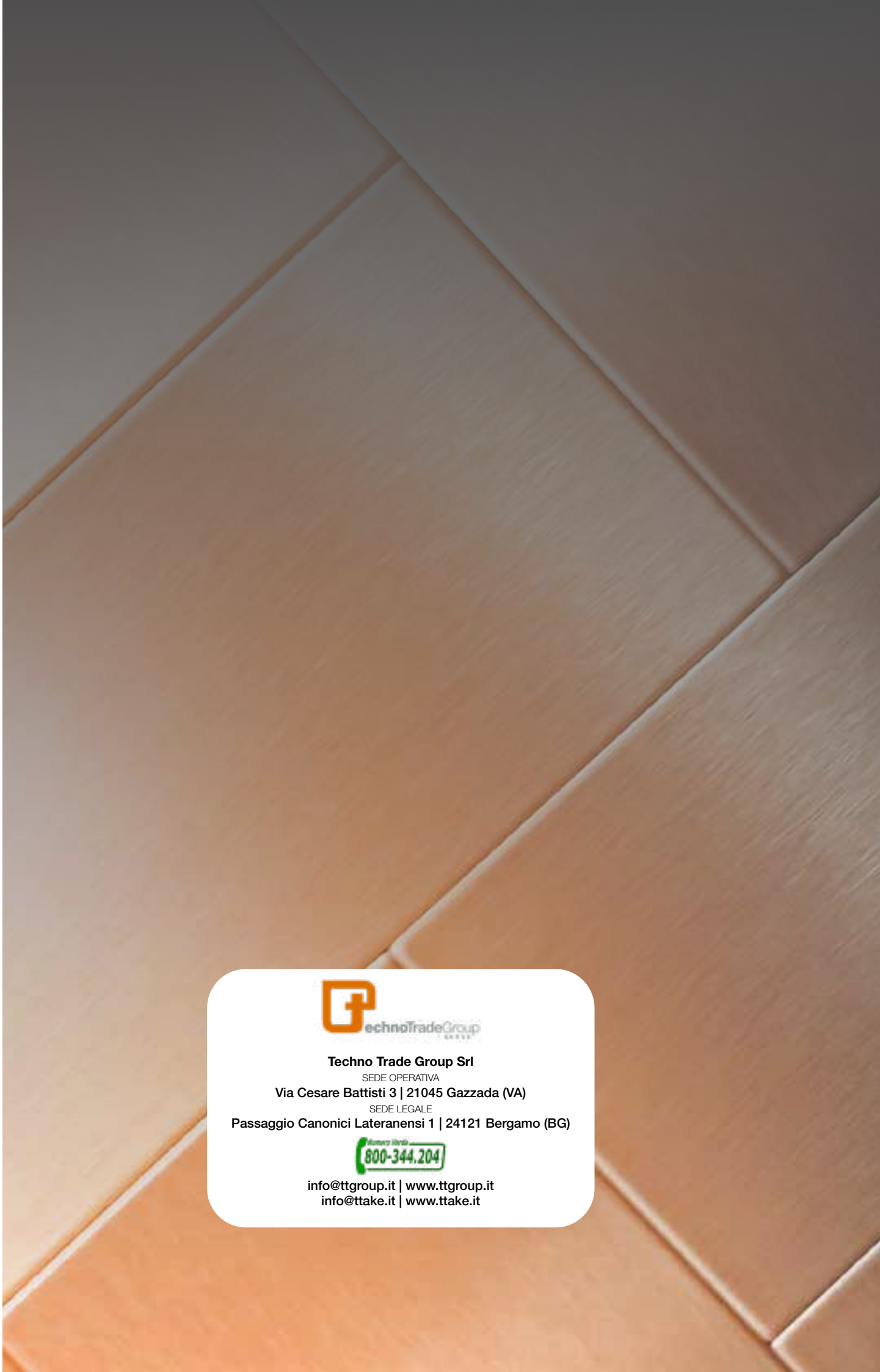

Techno Trade Group Srl

SEDE OPERATIVA

Via Cesare Battisti 3 | 21045 Gazzada (VA)

SEDE LEGALE

Passaggio Canonici Lateranensi 1 | 24121 Bergamo (BG)

Numero Verde 800-344.204

info@ttgroup.it | www.ttgroup.it

info@ttake.it | www.ttake.it